新日軽 大型伸縮門扉

取説番号 ME－10
改-3

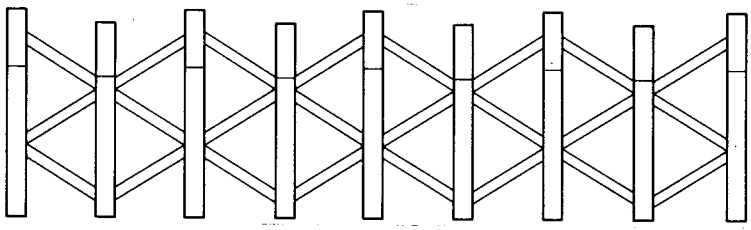

スーパーゲートA・B型

キャスター式

取付取扱説明書

■ 新日軽大型伸縮門扉《スーパーゲートA・B型》キャスター式をお買上げいただきありがとうございました。
末永くご使用いただくため取付取扱い説明書をよく読んでいただき正しい施工・正しい取扱いをお願いいたします。

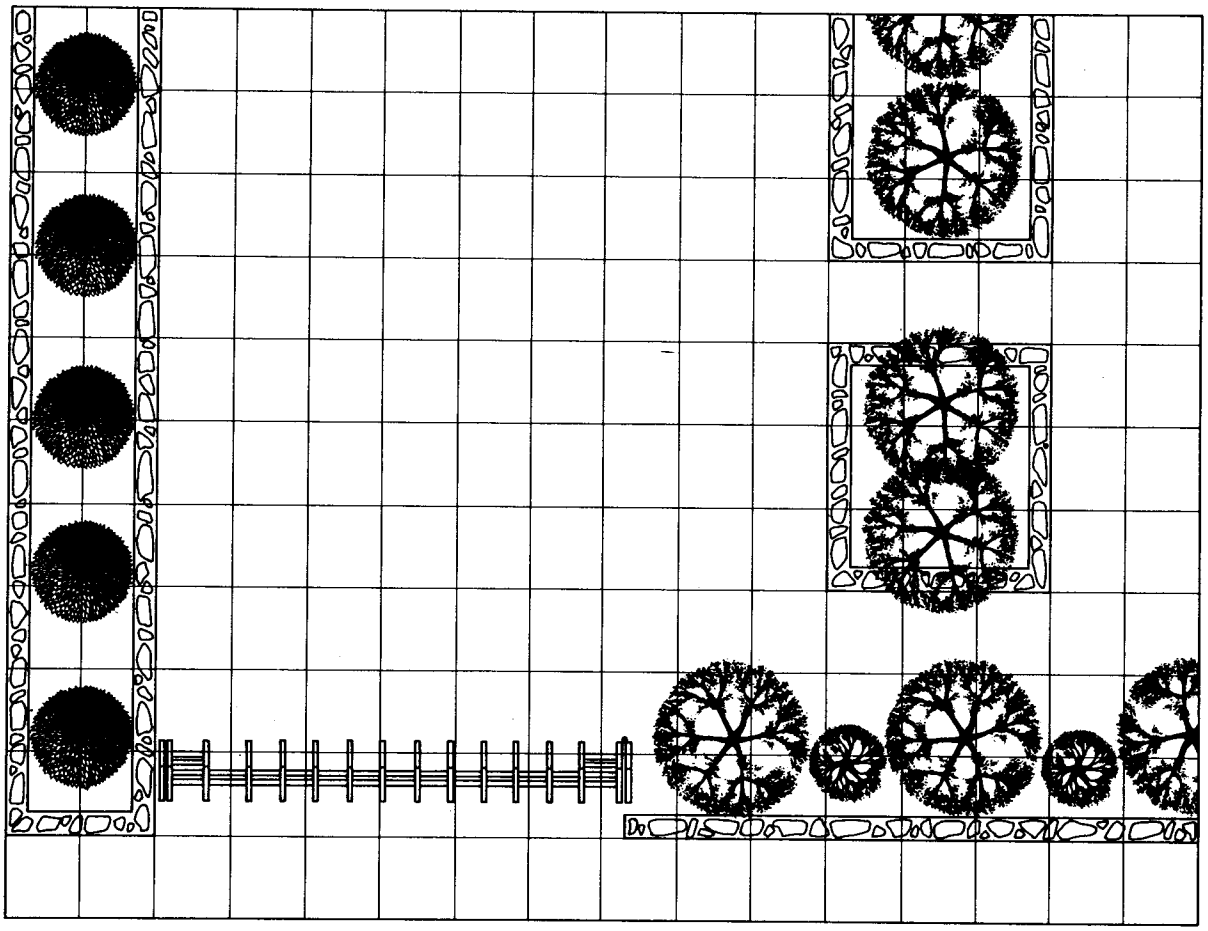

新日軽株式会社

■ お客様へ　　取扱いの手引

■《スーパーゲートA·B型》キャスター式をお買い上げいただきましてありがとうございました。
いつまでもご使用いただくため、下記の事項にご留意くださいますようお願いいたします。

1 この《スーパーゲートA·B型》キャスター式はアルミ製ですが、いつまでもきれいに気持よくご使用いただくため時々、布で表面の汚れを拭き取って下さい。

2 キャスターの走行をよりスムーズにするため回転部の車軸部に適時、注油して下さい。

3 子供などのいたずらで扉に乗って走行させるなど無理な使い方をしますと故障の原因ともなりかねませんのでご注意下さい。

4 《スーパーゲートA·B型》キャスター式には落し錠受けがついていますので、扉を開いた時も、閉じた時も、必ず落し錠をお使い下さい。

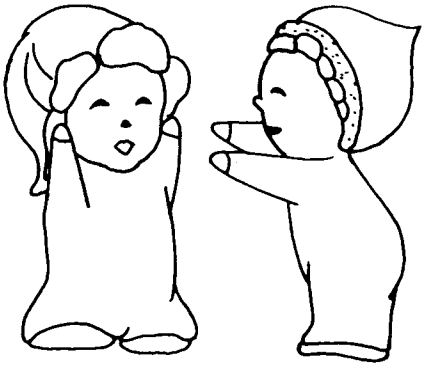

■ 施工店名

切り取り線

■ 注意事項

新日軽のアルミ製品はＪＩＳの表面処理規定を十分クリヤーした製品をお届けしていますが、取扱いによっては異状腐食をおこし思わぬトラブルとなりますので、施工にあたっては次のような点を注意してください。

①モルタル用に海砂を使用されますと、塩分が多量に含まれていますから腐食の原因になりますのでその使用を避けていただくか、十分水洗いしたものを使用してください。

②モルタルやコンクリートの抽出液が工事中にアルミ製品の表面を流れないように注意してください。
抽出液は強アルカリ性で、しみやむら等の外観不良や腐食の原因になります。

③モルタルやコンクリートの急結剤は腐食の発生や促進作用があるのでその使用を避けていただくか、塩化カルシュウムや塩素系の化合物・硅酸ナトリウム等の入っていないものを使用してください。

④施工時にアルミ製品の表面に付着したモルタルやコンクリート等は速やかに清掃してください。また、表面にキズをつけますと腐食しやすくなりますので取扱いには十分注意してください。

⑤アルミ製品と銅板やラス等の異種金属が接触しないようにしてください。
接触する場合にはビニールテープ等を貼るか塗料等で絶縁処理をしてください。

⑥腐食の恐れのある接着剤や化学薬品を施工上使用する場合は、アルミ製品と接触しないようにしていただくか、接触する部分を完全に養生してください。

■《スーパーゲートA・B型》キャスター式施工納まり図

■ 下図に示した以外の納まりの場合などは下図の納まりの組合せによって施工して下さい。

■ 片開き納まり

塀と平行になる場合

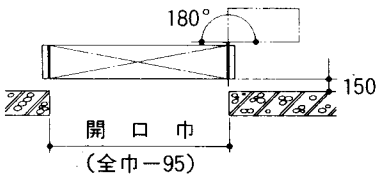

塀と直角になる場合

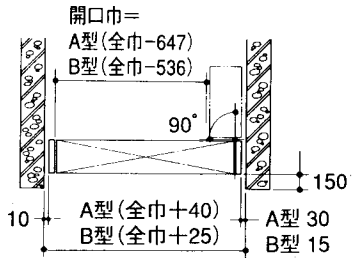

■ 両開き納まり

塀と平行になる場合

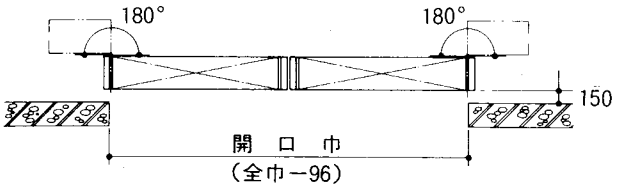

塀と直角になる場合

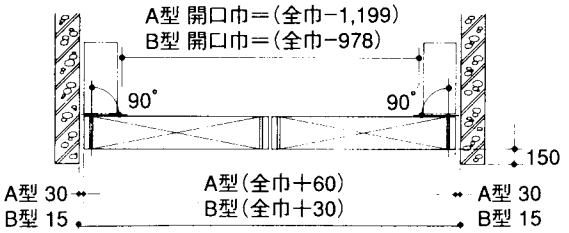

■ 本体図　スーパーゲートA型 キャスター式

■ 片開き

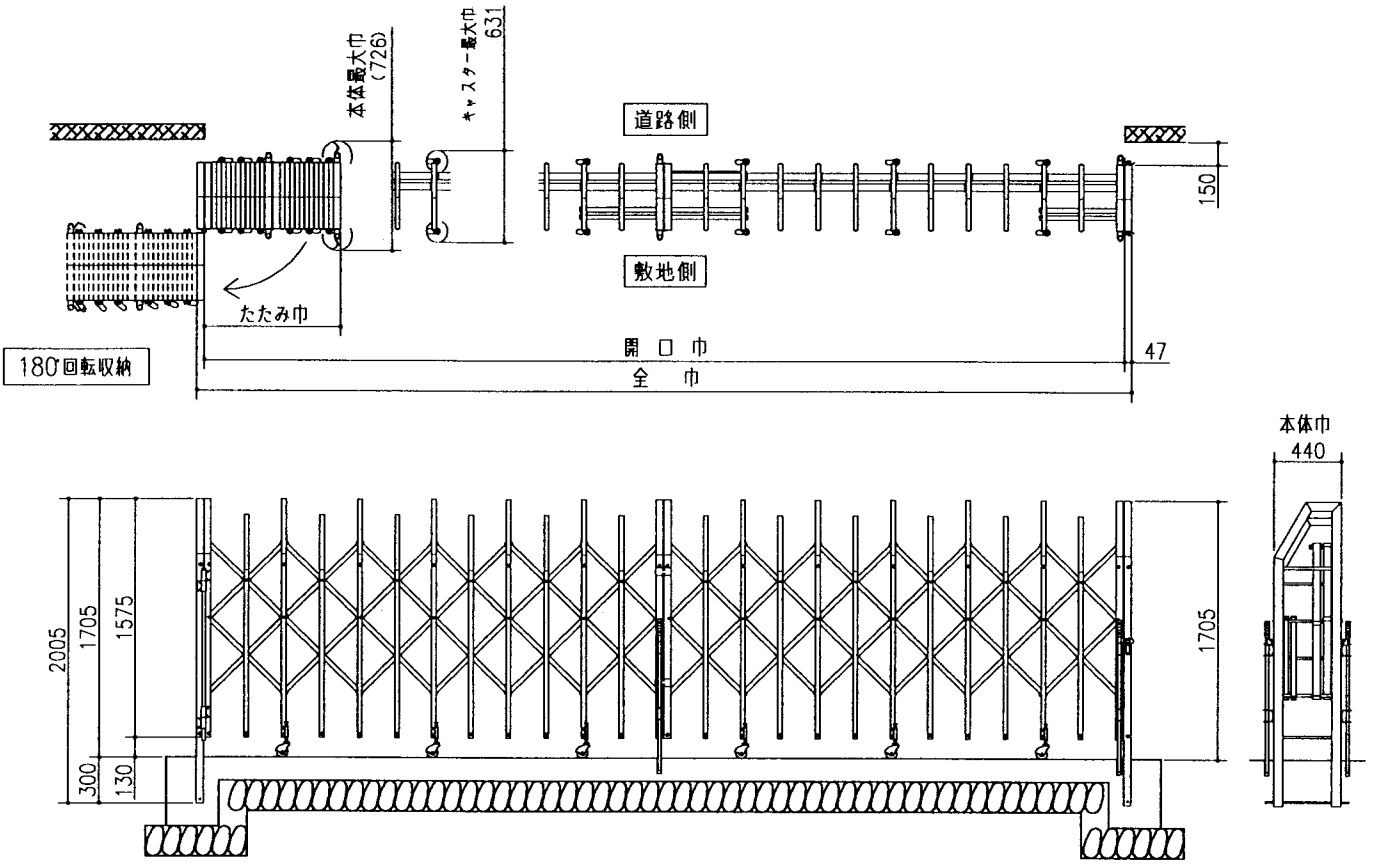

■ 両開き

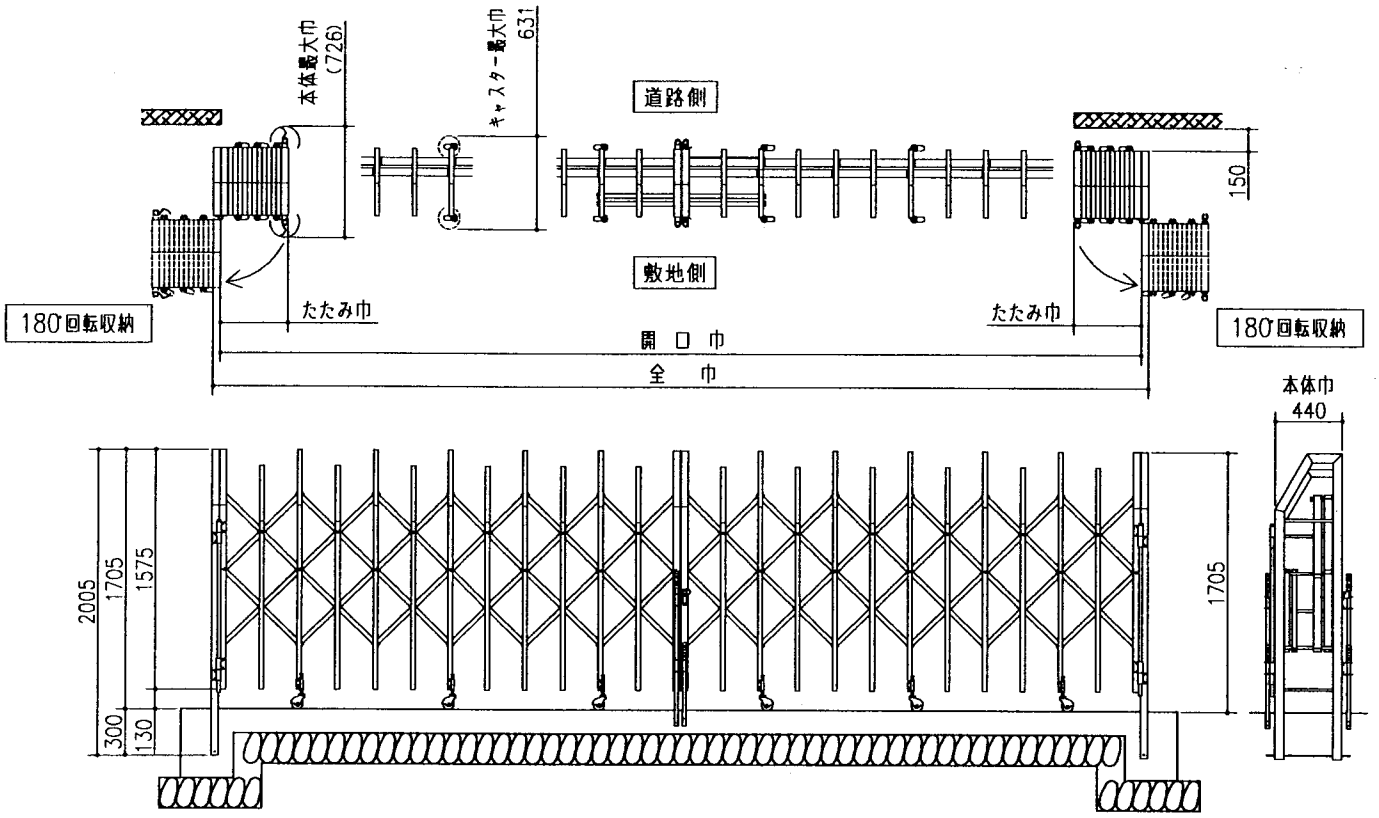

■ 本体図　スーパーゲートB型　キャスター式

■ 片開き

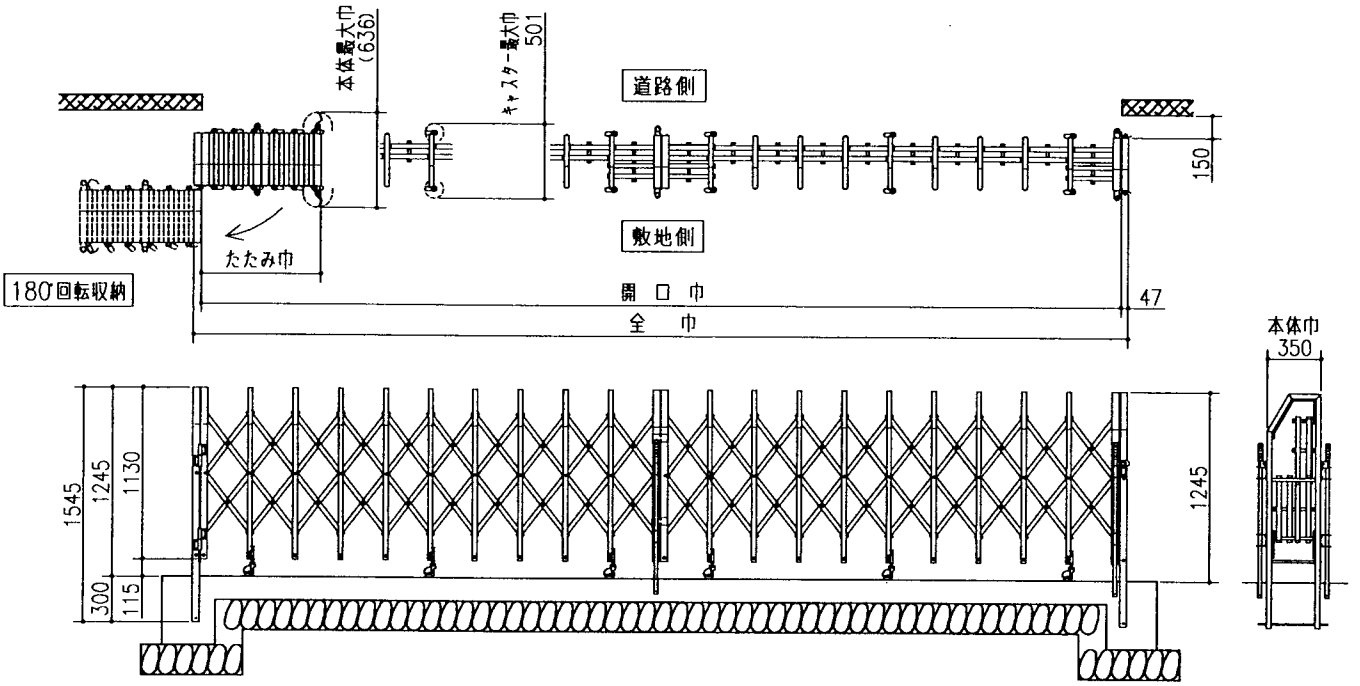

■ 両開き

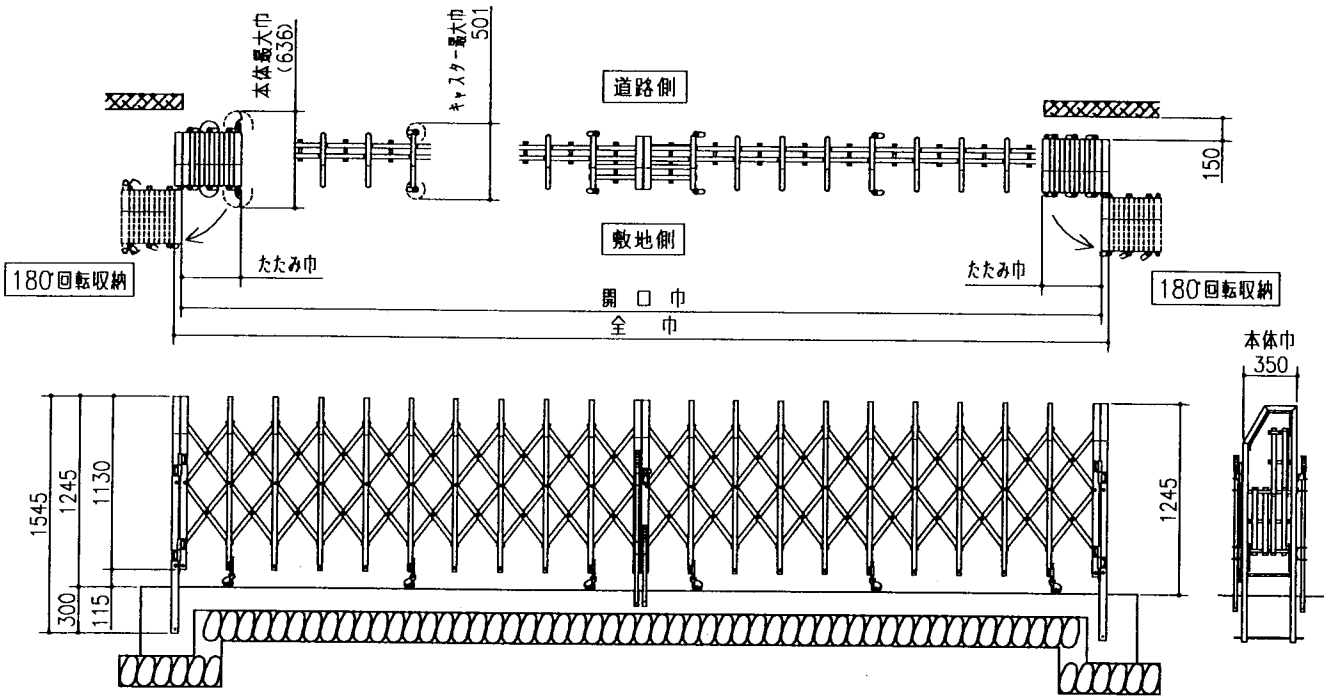

■ 本体図　スーパーゲートB型　キャスター式

■ 片開き

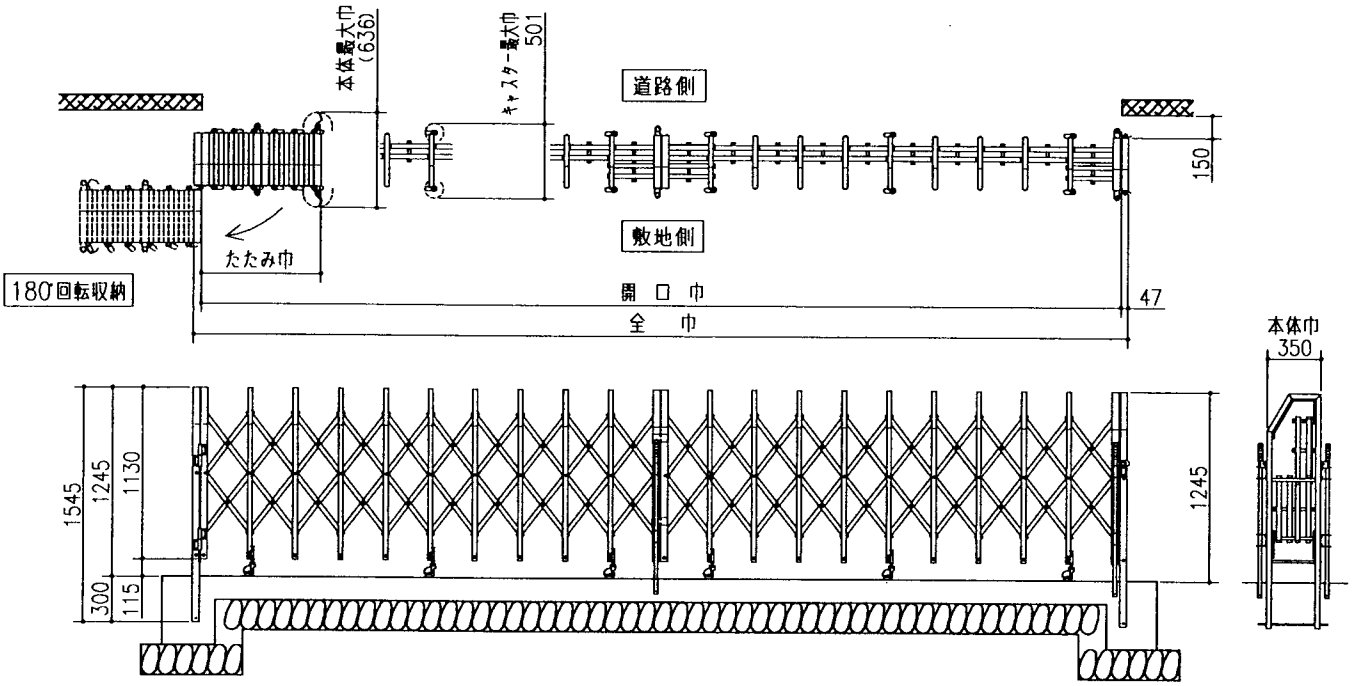

■ 両開き

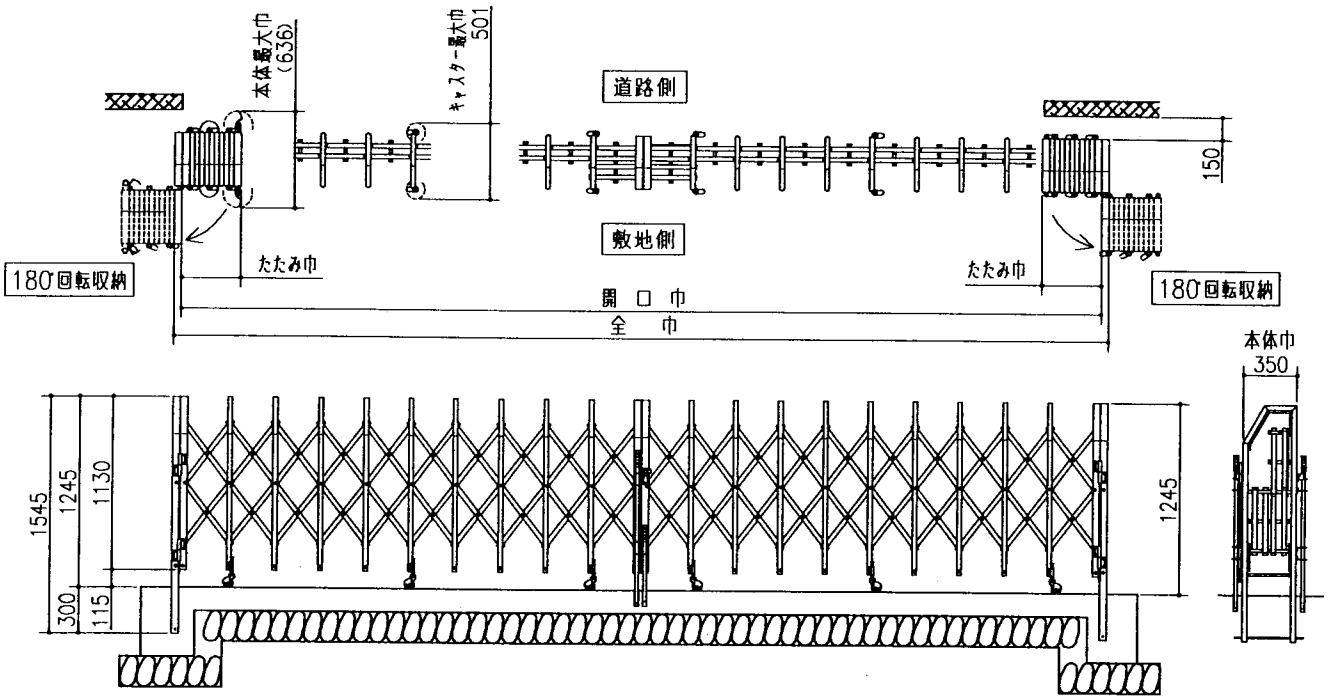

■ 仕様　スーパーゲートB型 キャスター式

サイズ		全巾	開口巾	タタミ巾		本体			門柱		本体連結部品
						310	400	490	片開き	両開き	
片開き	310S	3,168	3,073	395		1			1		
	400S	4,068	3,973	494			1		1		
	490S	4,968	4,873	593				1	1		
	620S	6,239	6,144	796		2			1		1
	710S	7,139	7,044	895		1	1		1		1
	800S	8,039	7,944	994			2		1		1
	890S	8,939	8,844	1,093			1	1	1		1
	980S	9,839	9,744	1,192				2	1		1
	1110S	11,110	11,015	1,395		1	2		1		2
	1200S	12,010	11,915	1,494			3		1		2
両開き	620W	6,234	6,138	395	395	2				1	
	710W	7,134	7,038	395	494	1	1			1	
	800W	8,034	7,938	494	494		2			1	
	890W	8,934	8,838	494	593		1	1		1	
	980W	9,834	9,738	593	593			2		1	
	1110W	11,105	11,009	593	796	2		1		1	1
	1230W	12,376	12,280	796	796	4				1	2
	1320W	13,276	13,180	796	895	3	1			1	2
	1410W	14,176	14,080	895	895	2	2			1	2
	1500W	15,076	14,980	895	994	1	3			1	2
	1590W	15,976	15,880	994	994		4			1	2
	1680W	16,876	16,780	994	1,093		3	1		1	2
	1770W	17,776	17,680	1,093	1,093		2	2		1	2
	1860W	18,676	18,580	1,093	1,192		1	3		1	2
	1950W	19,576	19,480	1,192	1,192			4		1	2

■ 部品明細

■ 本体

名称	略図	スーパーゲートA型			スーパーゲートB型		
		310S	410S	510S	310S	400S	490S
取付ビスセット (M6×16L)		16	24	24	16	16	24
中間落し錠セット		／	2	2	／	／	2
タッピンネジ (4×10L)		／	2	2	／	／	2
落し受け		／	2	2	／	／	2
盲　栓		8	8	8	8	8	8

■ 門柱

名称	略図	スーパーゲートA型		スーパーゲートB型	
		片開き門柱	両開き門柱	片開き門柱	両開き門柱
吊り元門柱		1	2	1	2
戸当り門柱		1	／	1	／
ヒンジセット		1	2	1	2
ヒンジキャップ		1	2	1	2
掛け錠セット(右)		1	1	1	1
掛け錠セット(左)		1	1	1	1
タッピンネジ (4×10L)		3	4	3	6
受け錠		2	2	2	2
取付ビス (M6×16L)		4	／	4	／
両開き用落しセット		／	2	／	2
取付・取扱説明書		1	1	1	1
アンカーシャフト		2	2	2	2
落し受け		3	6	3	6

■ 本体連結部品

名称	略図	スーパーゲートA型	スーパーゲートB型
		数量	数量
連結ジョイント		8	8
取付ボルトセット (M6×45L)		8	8
中間落し錠セット		2	2
落し受け		2	2
タッピンネジ (4×10L)		2	2

1 はじめに

■ 床面の仕上げは本体走行上キャスターの走行巾分はフラットに仕上げて下さい。本体をたたみ回転させる場合は回転半径（本体の縮巾）も考慮に入れて仕上げて下さい。

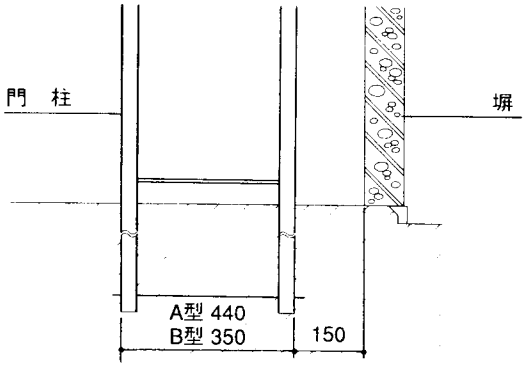

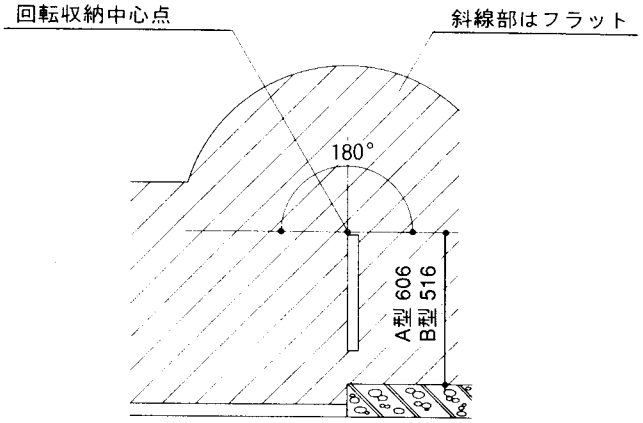

2 門柱の取付方法

■ 戸当り門柱・吊り元門柱の埋込位置は施工納まり図を参考に、使い勝手を考慮し垂直に埋込んで下さい。

■ 片開き

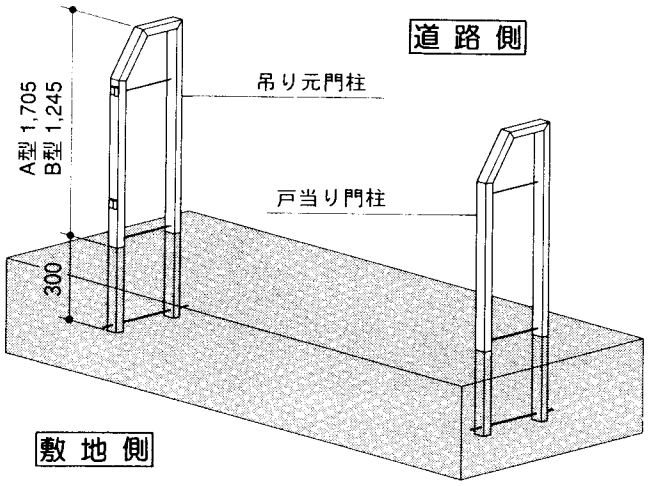

■ 両開き

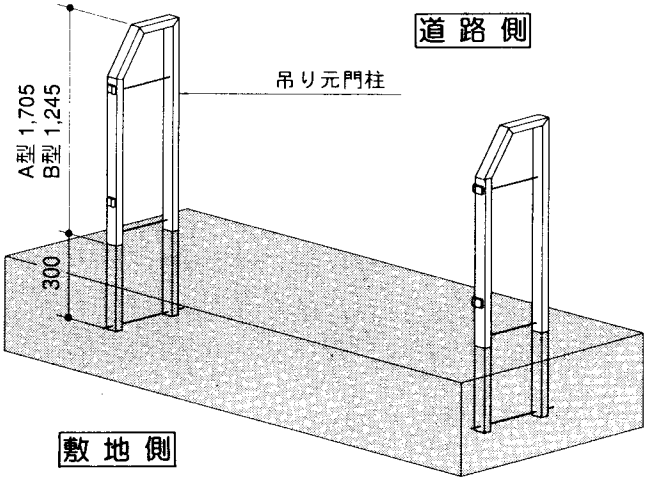

（注）吊り元門柱のヒンジは 3 の項目で取付けて下さい。

❸ ヒンジ及びヒンジパイプの取付方法

■ A型

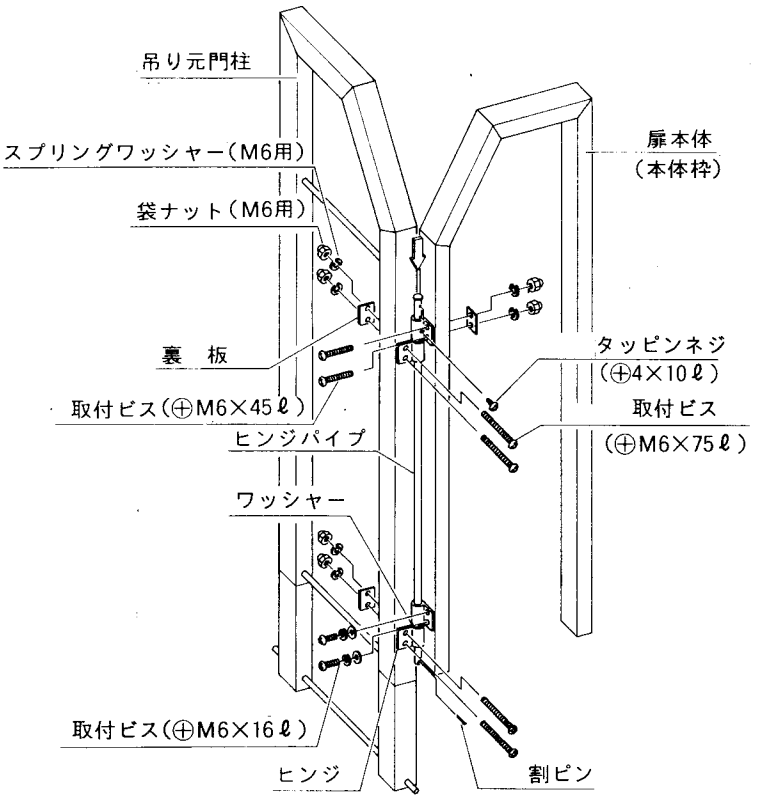

■ 吊り元門柱及び吊り元側本体枠にヒンジを取付ビスで固定して下さい。
門柱側ヒンジと本体側ヒンジの間にワッシャーを２枚ずつ入れヒンジパイプを上側よりヒンジの穴に差し込み、上部本体側ヒンジ止め穴とヒンジパイプの穴を合わせタッピンネジで固定し、下側ヒンジパイプの穴に割ピンで抜け止めを行って下さい。

■ B型

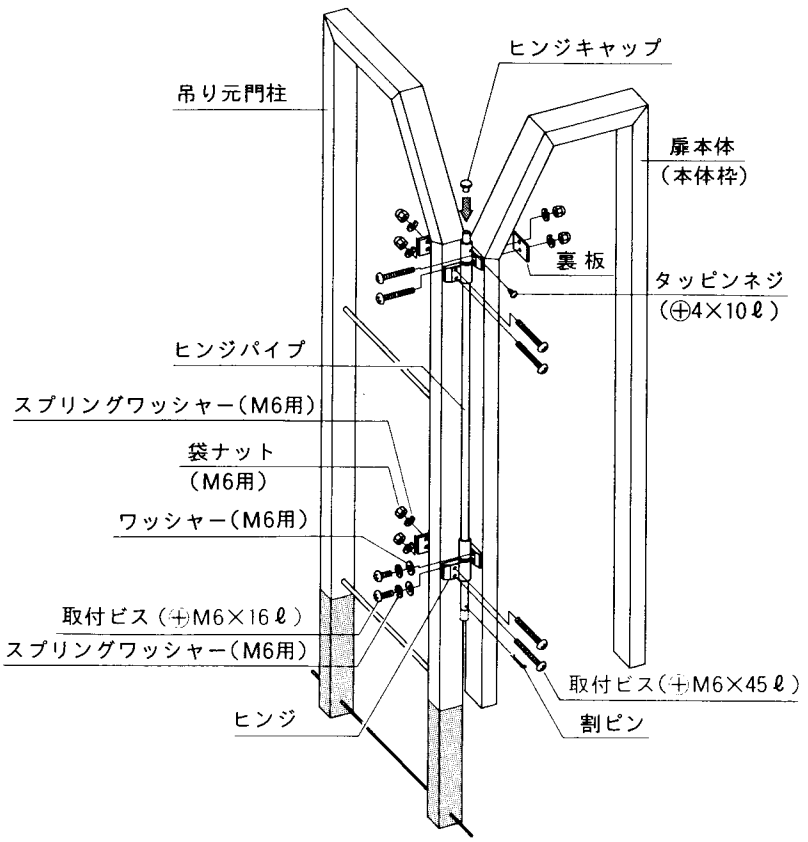

4 本体の連結方法 （A·B型共通）

《連結部品使用》

■ 本体の連結部は左図のように連結ジョイントで左右の扉を固定して下さい。

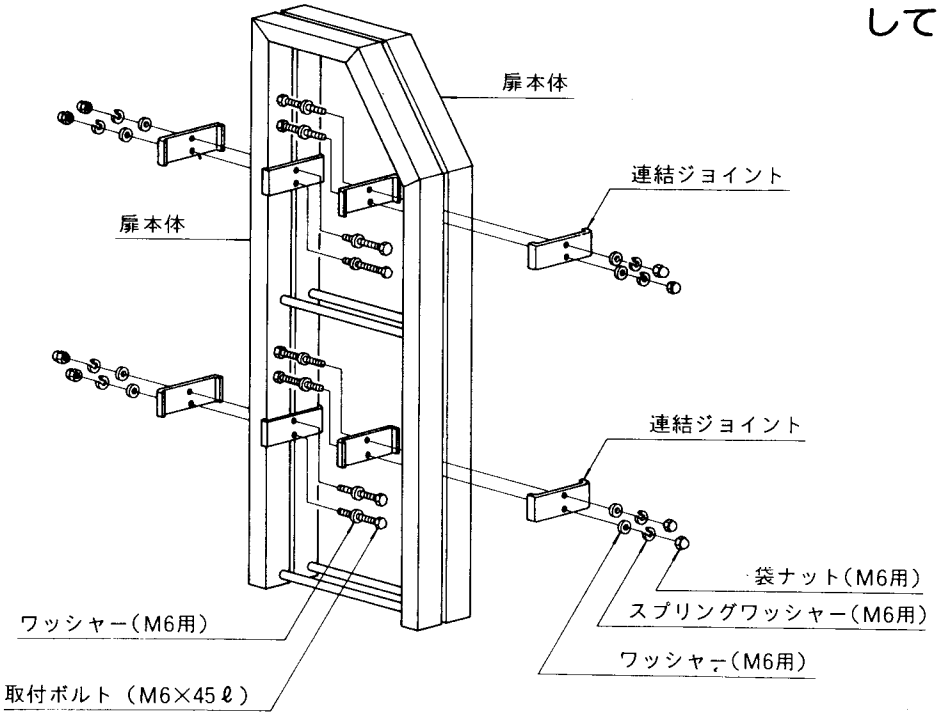

5 施錠の取付方法 （A·B型共通）

■ 施錠取付側扉本体両端枠へ掛け施錠を左図を参考に取付け戸当り門柱に受錠を取付けて下さい。両開きの場合には使い勝手を考慮し掛け・受け施錠の取付位置を決定し取付けて下さい。

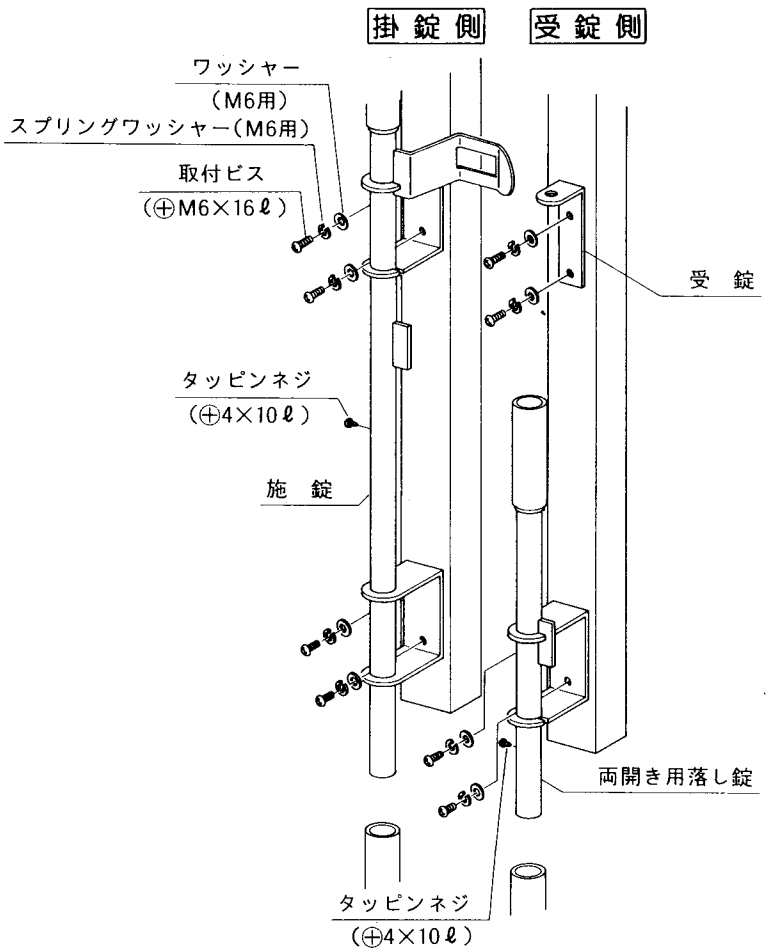

6 中間落し錠の取付方法 （A·B型共通）

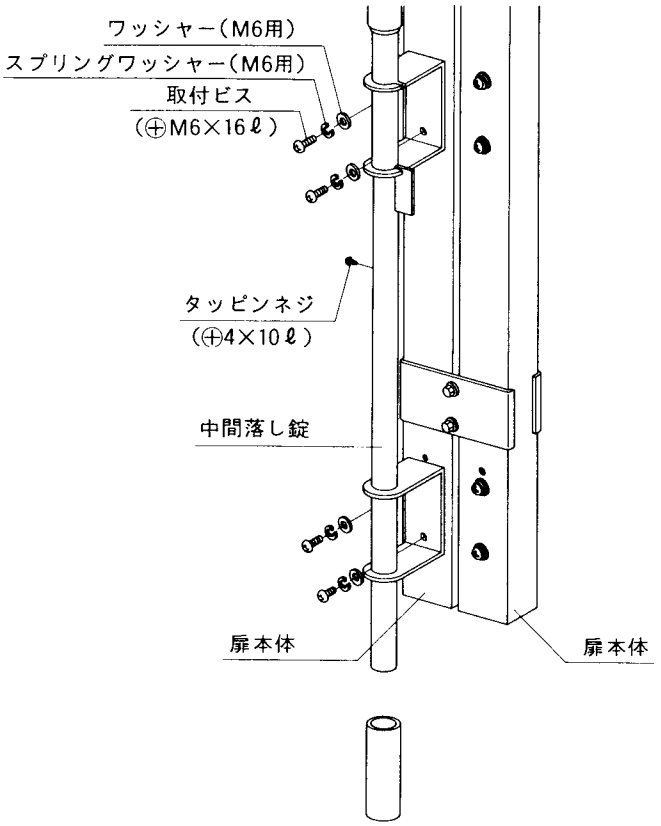

■ 中間落し錠の取付けは吊り元門柱側扉本体の連結部に左図を参考に取付けて下さい。
取付完了後不要の穴には盲栓を差し込み、不要のねじ穴には取付ビスM6×16ℓをねじ込んで下さい。

7 落し錠受けの設置 （A·B型共通）

■ 片開き

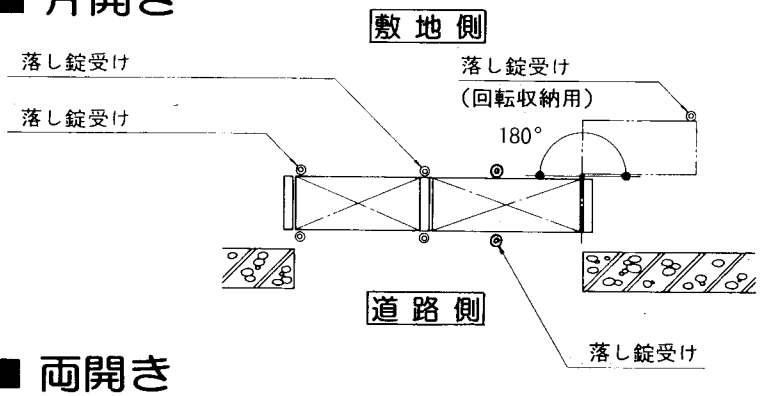

■ 両開き

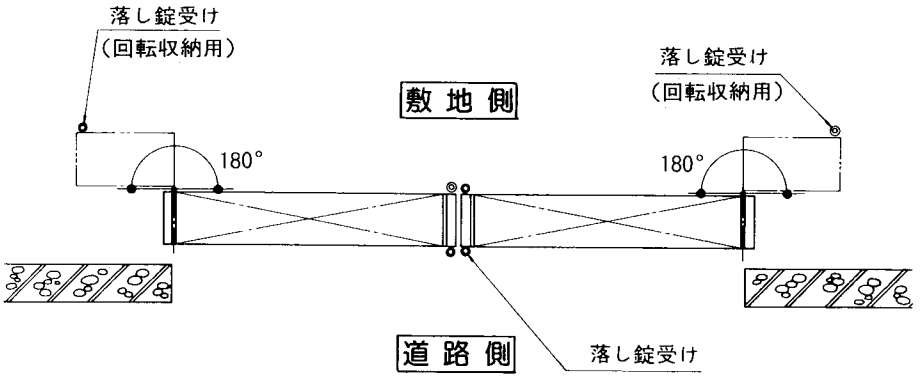

■ 落し錠受けの位置は左図を参照し、扉を閉じ落し錠の位置及び先端施錠の位置へ、落し錠受けを現物合せで施工し、又扉をたたみ回転収納する先端の施錠位置へも施工して下さい。

8 キャスターの高さ調整

■ 施錠合わせ等高さの調整が必要な場合は左図のように調整出来ます。
調整方法は図中の番号順にしたがって調整して下さい。

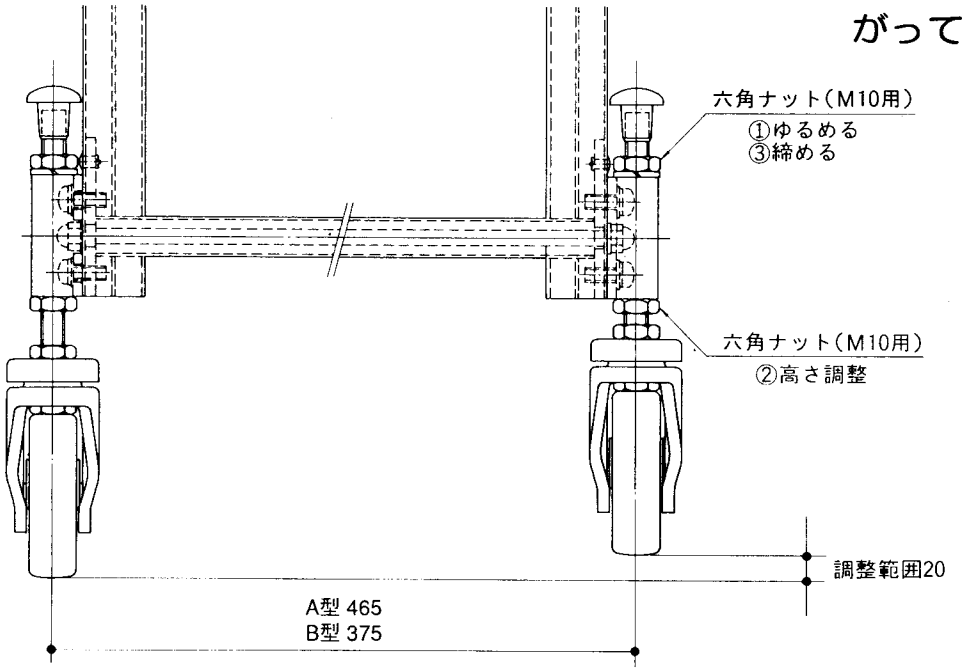

9 施錠の取扱い方法 (A·B型共通)

■ 施錠の取扱い方法は左図を参考に行い特に解錠時には、施錠アームを下図を参考に確実に定位置へセットして下さい。

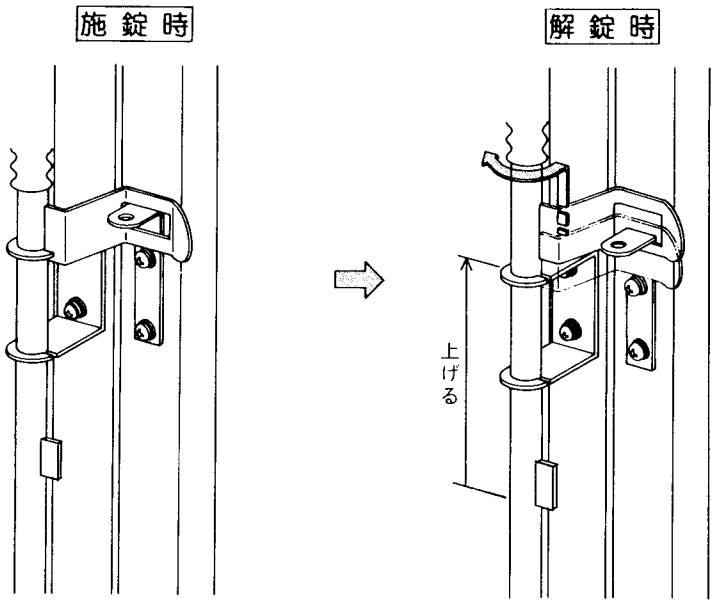

開錠時の施錠及び中間落し棒のセット位置

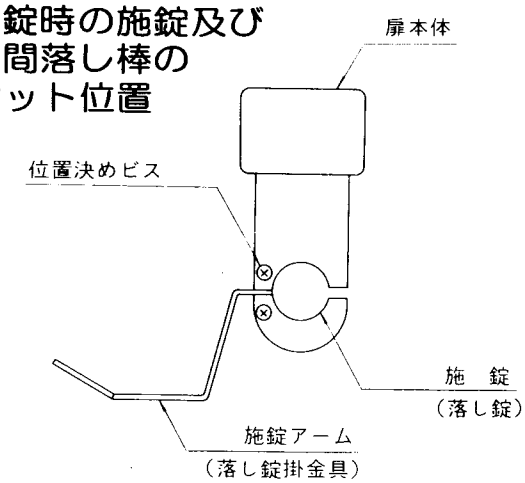

■ 施工工事店様、販売店様へ

この手引き書は施工完了後お施主様へお渡し下さい。