新日軽ハイポール

車止ガードシステム

D,E,F型

組立施工マニュアル

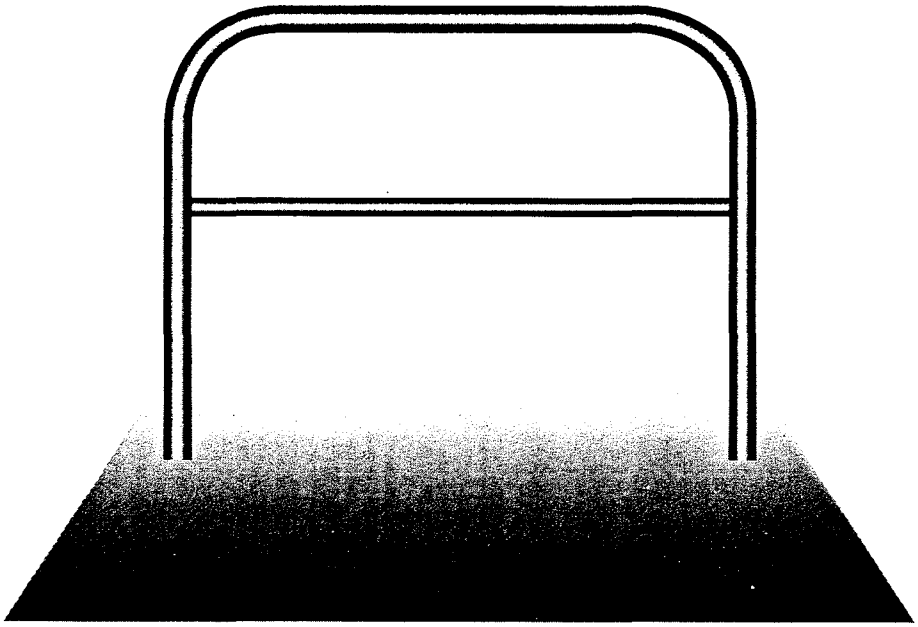

施工店様、販売店様へ

この説明書は施工完了後、裏表紙に必要事項を記入し、
お施主様へお渡しください。

ハイポール規格表

タイプ		D型			E型			F型			セット内容
デザイン		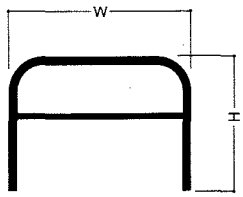			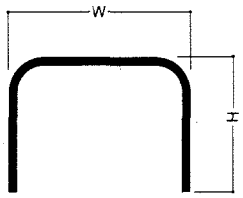			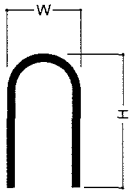			
ポール直径		φ48.6	φ60.5	φ76.3	φ48.6	φ60.5	φ76.3	φ48.6	φ60.5	φ76.3	
施工方法	[脱着式]	○			○			○			ポール本体(1) 南京錠(1) キー(3) 地下箱(2)
	[固定式]	○			○			○			ポール本体(1)

サイズ表

サイズ		D型		E型		F型	
W×H(mm)	直径	脱着式	固定式	脱着式	固定式	脱着式	固定式
700×650	φ48.6	○	○	○	○		
	φ60.5	○	○	○	○		
1000×650	φ60.5	○	○	○	○		
1500×650	φ60.5	○	○	○	○		
2000×650	φ60.5	○	○	○	○		
750×800	φ76.3	○	○	○	○		
1000×800	φ76.3	○	○	○	○		
1500×800	φ76.3	○	○	○	○		
300×650	φ48.6					○	○
700×800	φ60.5					○	○
	φ76.3					○	○

⚠ 注意事項

①ポールを揺すったり、乗ったり、寄りかかったりしないでください。特にお子様のいたずらや、遊びをさせないでください。転倒転落事故の危険があります。

②お手入れの時、サンドペーパー、スチールウール等堅いものは避けてください。
布、スポンジ等柔らかい物を使用ください。

施工説明

①ハイポールの位置を確認して300mm角、深さ400mmの穴を掘ってください。
②水はけの為、必ず底部に割栗石を入れてください。
③ポールが垂直になる様に、地下箱(固定式はポール本体)を入れてコンクリートで埋設してください。
④地下箱埋設向きは蓋がポールの内側にくる様に埋設してください。

D型
固定式

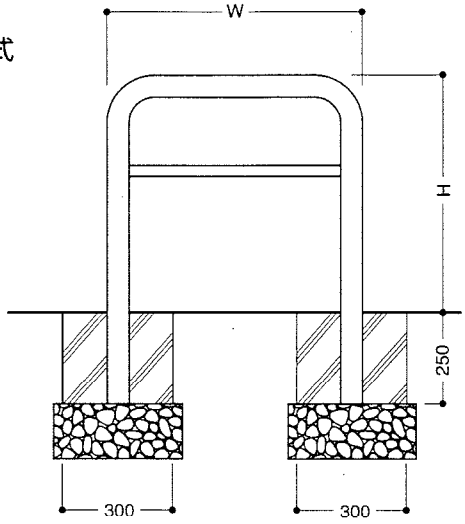

D型
脱着式

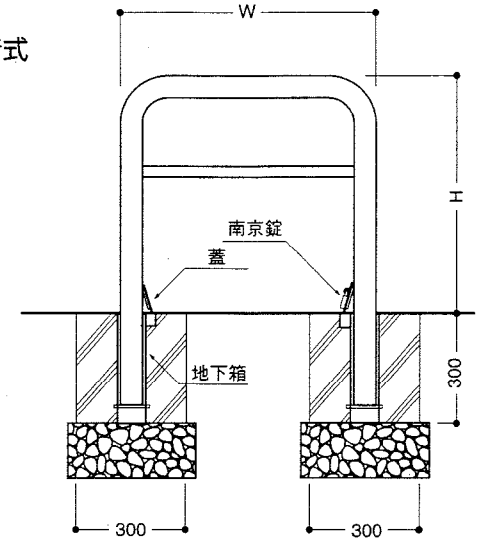

E型
固定式

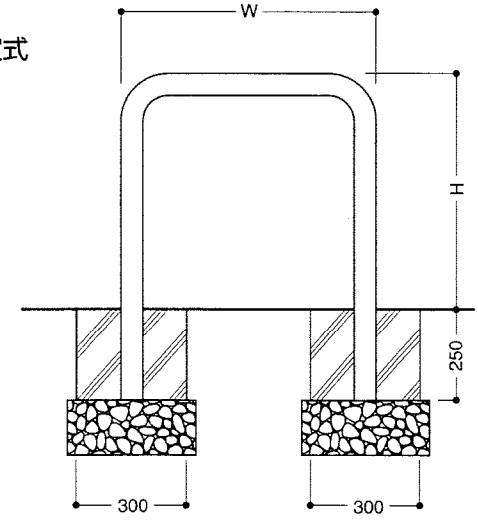

E型
脱着式

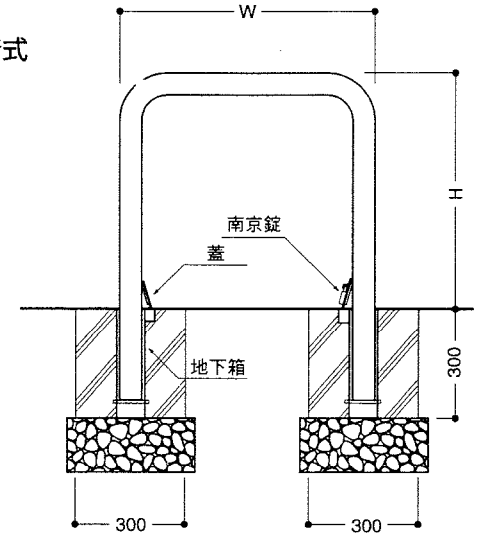

F型
固定式

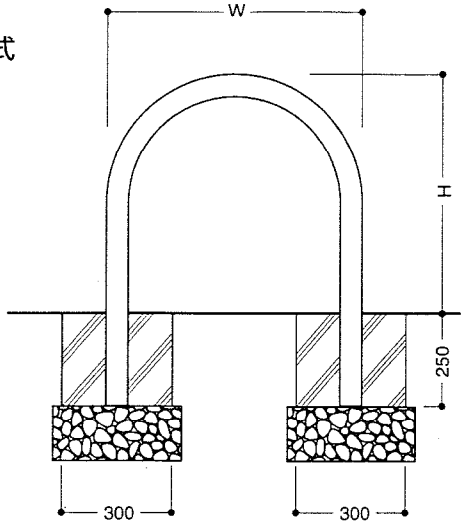

F型
脱着式

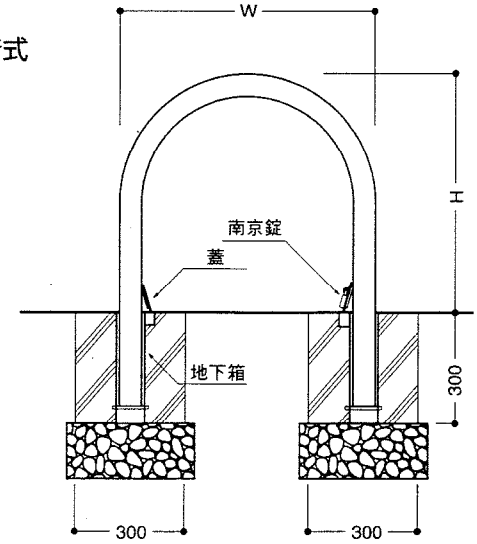

取扱説明

●脱着式　ポールを取り外した場合、地下箱の蓋を必ず倒し地下箱に蓋をしてください。

●お手入　①軽い汚れ……表面に汚れが付かないよう、年に数回布で空拭きしてください。
②目立つ汚れ……中性洗剤を薄めた液で汚れを落とし、洗剤が残らないように水洗いしてから乾拭きして水分を取ってください。
③点状の錆……排ガス、粉塵、潮風などで表面に点状の錆が発生した場合（もらい錆等設置場所により錆の発生があります）、②で落ちない時は、浴槽用クレンザー、研磨材入りカーワックスなどが効果があります。早い時期に処理してください。

（南京錠を紛失の際は、市販品の南京錠（サイズ30）に交換いただくか当社営業までお問い合わせください。）

●施工店様、販売店様へのお願い

ーお願いー
この説明書は施工完了後、下記の欄へ必要事項を記入してお施主様へお渡しください。

施工完了日	年　　月　　日
施　工　店	TEL（　　）　　－
販　売　店	TEL（　　）　　－
商　品　名	

この商品についてのお問い合わせ、ご相談は下記の窓口でも承っておりますので、
ご遠慮なくお問い合わせください。

新日軽株式会社

〒141-0032 東京都品川区大崎1-11-1
（ゲートシティー大崎 ウェストタワー）

エクステリア事業本部
〒141-0032 東京都品川区大崎1-11-1
（ゲートシティー大崎 ウェストタワー）

東日本エクステリア支店……03（5759）2211
〒141-0032 東京都品川区大崎1-11-1
（ゲートシティー大崎 ウェストタワー）

西日本エクステリア支店……06（6380）9275
〒564-0052 大阪府吹田市広芝町4-34（江坂第一ビル1F）

九州エクステリア支店……092（482）8581
〒812-0016 福岡県福岡市博多区駅南2-9-11（山善ビル5F）

●札幌支店……011（219）7511
●東北住宅建材支店……022（297）3364
●北越住宅建材支店……076（237）0122
●北関東支店……027（328）2881
●長野支店……026（224）2878
●東京支店……03（5759）2216
●埼玉支店……048（688）4156
●東関東支店……043（247）1251
●横浜支店……045（641）3381
●静岡支店……054（289）6117
●名古屋支店……052（731）1911
●大阪支店……06（6390）1331
●岡山支店……086（243）1243
●中国支店……082（544）4134
●四国支店……087（833）7611
●九州支店……092（712）8191