●縦断面図・F型9尺

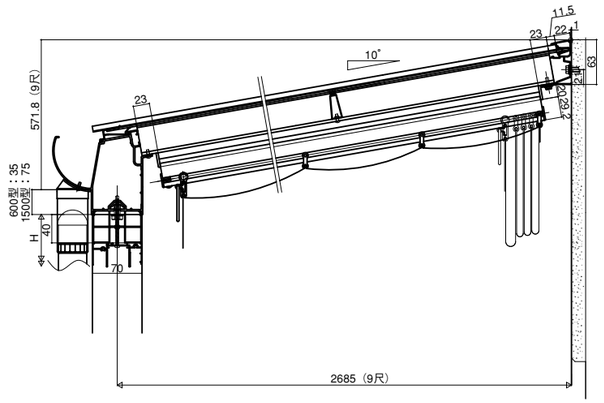

●横断面図・F型9尺

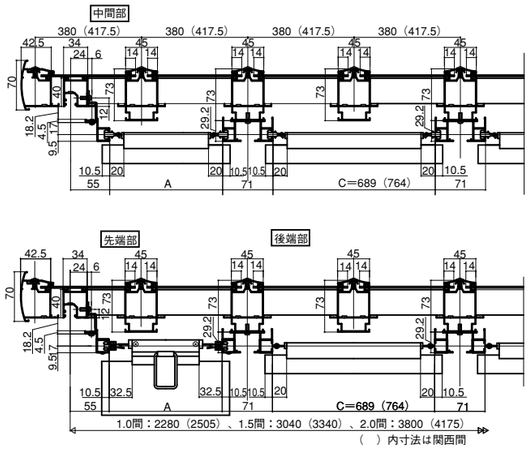

●縦断面図・RB型3～6尺、9尺

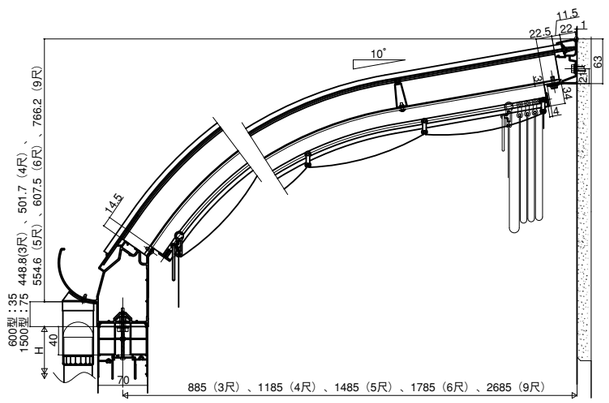

●横断面図・RB型3～6尺

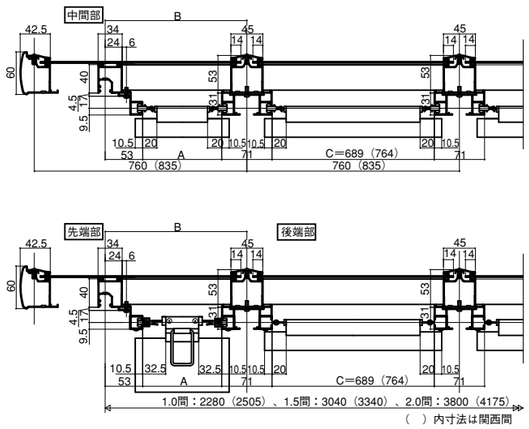

●横断面図・RB型9尺

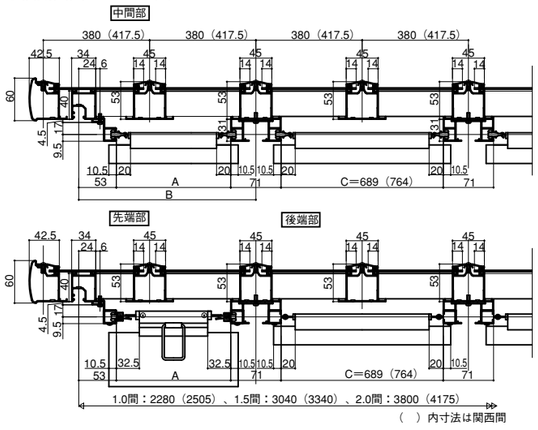

トステム株式会社 ほせるんですα RB型・F型＜内部日除け＞ 取付け説明書

MAH-363
7類
2002年6月1日発行

※ ▭ 内は、ロットNo.表示位置を示します。

■施工される方へのお願い

●この取付け説明書は、施工完了後お施主様にお渡し願います。

■施工上のお願い

●F型・9尺に取り付ける際は、上枠の横の中間垂木を取り付ける前に端部レールを取り付けてください。

※F型・9尺には後付けできません。

●取り付けの際は、ほせるんですαRB型・F型屋根組立て部品セットに同梱の組立て・施工説明書を併せてご使用ください。

●本説明書は、ほせるんですαRB型を代表として説明しております。他の納まりも同様に取り付けてください。

■部材の加工

●日除け本体の間口方向の切詰め

両端部に取付ける日除け本体は、間口方向の幅詰めが必要です。内部日除けレール内々寸法表からA寸法を拾い出し幅詰め寸法公式に算入し、日除け本体・先端ボトム・中間ボトム・芯棒の幅詰め寸法を設定してください。

※先端ボトム・中間ボトムの切詰めは、ボトムの先端についている先端ボトムユニット・中間ボトムキャップを取り外してから行なってください。

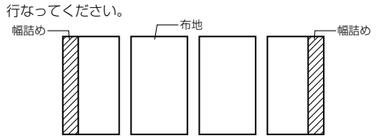

＜幅詰め寸法公式＞

布地	W＝レール内々寸法端部A＋21
先端ボトム	L1＝レール内々寸法端部A－65
中間ボトム	L2＝レール内々寸法端部A－40

※芯棒は、それぞれのボトム寸法と同じです。

■日除け本体基本寸法図

［垂木掛け側］

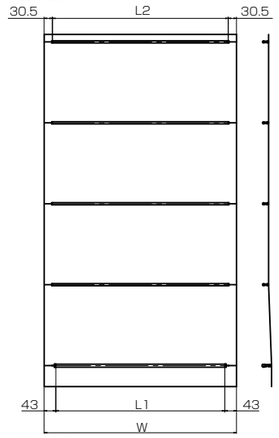

［前枠側］

■内部日除けレール内々寸法表

間口			柱芯々寸法 L	レール内々寸法端部 A(RB型)	レール内々寸法端部 A(F型)	上枠ー中間垂木寸法 B	レール内々寸法中間部 C
単体	関東間	1.0間	1850	456.5	454.5	545	689
		1.5間	2755	529	527	617.5	
		2.0間	3650	596.5	594.5	685	
	関西間	1.0間	2050	519	517	607.5	764
		1.5間	3005	579	577	667.5	
		2.0間	3960	639	637	727.5	
2連棟	関東間	1.0間側	1850	241.5	239.5	330	689
		1.5間側	2755	386.5	384.5	475	
		2.0間側	3650	521.5	519.5	610	
	関西間	1.0間側	2050	291.5	289.5	380	764
		1.5間側	3005	411.5	409.5	500	
		2.0間側	3960	531.5	529.5	620	

※間口2.5間（1.0間＋1.5間）×出幅9尺のとき

間口		柱芯々寸法 L	レール内々寸法端部 A(RB型)	レール内々寸法端部 A(F型)	上枠ー中間垂木寸法 B	レール内々寸法中間部 C
関東間	1.0間側	1850	391.5	389.5	480	689
	1.5間側	2755	236.5	234.5	325	
関西間	1.0間側	2050	441.5	439.5	530	764
	1.5間側	3005	261.5	259.5	350	

■構造説明図

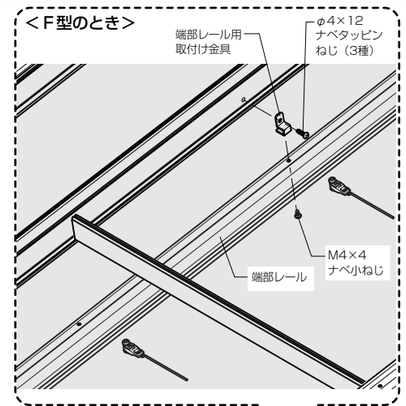

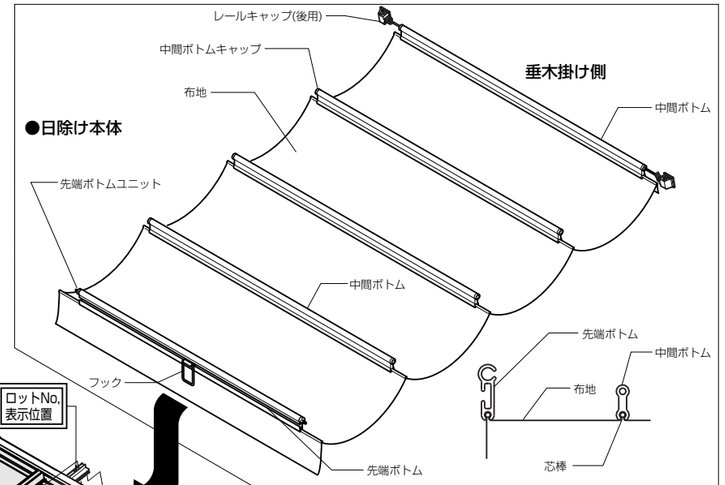

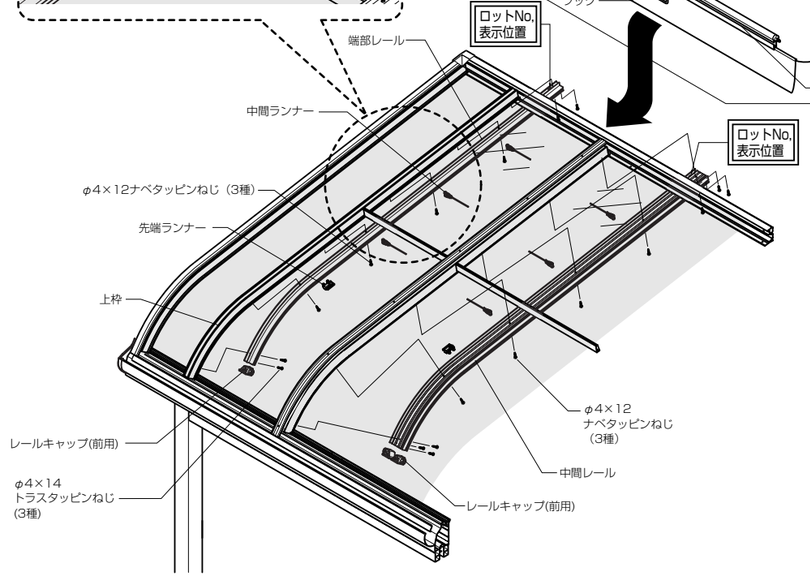

■布地のお手入れ方法

●布地の汚れを取る際は、中性洗剤を薄めた液を染みこませた布でふき、洗剤が残らないようにしてください。