自然が未来
TOEX
東洋エクステリア

セキュリティライト 常夜灯（SSL-1型）灯具

取扱説明書

保管用

品　　名	灯具品番	適合ポール
セキュリティライト 常夜灯（SSL-1型）灯具	ＶＥＴ０３	ＶＦＫ０３

お客様へ お買い上げありがとうございます。
■ご使用の前によくお読みのうえ、正しくお使いください。そのあと必ず保管し必要なときにお読みください。
■施工には電気工事士の資格が必要です。必ず、工事店・電器店に依頼してください。

安全上のご注意

必ずお守りください

⚠警告

器具を改造したり、部品交換をしない

分解禁止

火災・感電・落下によるけがのおそれがあります。

ランプは器具表示のものを使用する

必ず守る

間違った種類、ワット数のランプを使用すると、火災のおそれがあります。

異常を感じた場合、速やかに電源を切る

必ず守る

異常状態が収まったことを確認し、販売店または別紙ご相談窓口にご相談ください。

⚠注意

点灯中や消灯直後はランプやその周辺にさわらない

接触禁止

やけどの原因となることがあります。

ランプ交換・お手入れの際は、壁スイッチをオフにする

必ず守る

通電状態で行うと感電の原因となることがあります。

使用上のご注意

・器具の近くでは赤外線式リモコンが動作しないことがごくまれにあります。
・電波の弱い場所（山間部・鉄筋建物など）では、ラジオや室内アンテナ使用のテレビに影響することがあります。
・パルックボールは点灯直後約20分間、明るさや光色が若干変化しますが、異常ではありません。

●器具が点滅を繰り返す場合
天井、壁面の仕上げ等により反射光が強く器具が点滅を繰り返す場合は、
明るさセンサのマスクを中央よりに少しずつスライドさせ、反射光の光を調整します。
注）マスクを中央までスライドさせると明るいうちに点灯し、朝、消灯が遅くなります。

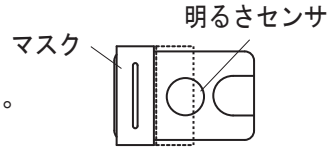

ランプを交換する

電源を切って、ランプやその周辺が冷めてから行なってください。

・ランプは必ず器具に表示されたナショナルランプをお求めください。
・**白熱ランプは使用できません。**

お手入れについて

電源を切って、ランプやその周辺が冷めてから行なってください。

・明るく安全に使用していただくため、定期的（6カ月に1回程度）に清掃、点検してください。
汚れがひどい場合は、石けん水に浸した布をよく絞ってふきとり、乾いたやわらかい布で仕上げてください。
・シンナー、ベンジンなどの揮発性のものでふいたり、殺虫剤をかけたりしないでください。
変色・破損の原因となります。

この紙は再生紙を使用しています。

工事店様へ　施工の前によくお読みのうえ、正しく施工してください。
この説明書は必ずお客様へお渡しください。

施工説明

安全上のご注意

⚠警告

■ **器具の取り付けは、説明書に従い確実に行う**
取り付けに不備があると、
火災･感電･落下によるけがのおそれがあります。

■ **接地工事は、電気設備の技術基準に従い確実に行う**
接地が不完全な場合、感電のおそれがあります。

■ **浴室などの湿気の多い場所で使用しない**
絶縁不良による火災・感電のおそれがあります。
この器具は防雨型です。

■ **土壌のしっかりしたところに設置する**
設置に不備があると、ポール倒れのおそれがあります。

■ **交流100ボルトで使用する**
過電圧を加えると過熱し、火災･感電のおそれがあります。

⚠注意

■ **調光器と組みあわせて使用しない**
調光機能が付いた壁スイッチなどの調光器と組みあわせて
使用しないでください。火災の原因となることがあります。
・調光器の取り外しが必要です。

■ **温度の高くなるものの近くに取り付けない**
ガス機器やその排気筒の近くに取り付けないでください。
火災の原因となることがあります。

取付場所について

●指定場所以外には取り付けないでください。（明るさセンサ誤動作の原因となります。）
・昼間でも暗い場所・・・・明るいうちに点灯し、朝、消灯が遅くなります。
・夜間でも明るい場所・・・点滅したり、点灯しないことがあります。
・車のヘッドライトや他の照明の光が明るさセンサに直接あたる場所・・・点滅することがあります。
●明るさセンサに自然光が入りやすい向きに器具を取り付けてください。
●明るさセンサ側に障害物がないように取り付けてください。（障害物があると点滅を繰り返すことがあります。）
・壁面から50ｃｍ以上離してください。

各部のなまえと取り付けかた

⚠注意　取り付けが不完全な場合、
落下によるけがの原因となることがあります。

1 ポールを建てる

・ポールの施工説明書は、別途ポールに添付しております。
必ずご参照ください。
・電源ケーブルは導体がより線（2mm²）のものをご使用ください。

2 口出線に電源ケーブルを接続する

・電源ケーブルのシース部を
電源線押さえで
しっかり固定してください。
・押さえ量はケーブル外径の
１／４程度としてください。

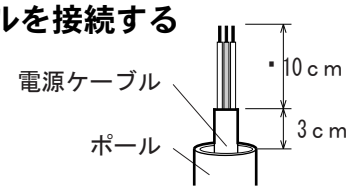

電源線押さえの使い方

◎丸型ケーブルの場合
外径（φ6.9 mm
～ φ13 mm）

◎平型ケーブルの場合
外径（6.2mm x 9.4mm
～ 7mm × 15mm）

※（出荷時は丸型ケーブル止めの状態になっています。）

・口出線との接続はスリーブなどにより
確実に行い、防水テーピングを施してください。
（内線規定（ＪＥＡＣ８００１－２０００）１３３５－７～９に準ずる）
・接地端子ネジからＤ種（第三種）接地工事を行なってください。
・口出線をテープなどで整線してください。

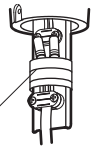

3 本体をポールに差し込み 本体固定ネジで取り付ける

線のかみ込みにご注意ください。感電や漏電の原因となります。

4 ツマミネジをゆるめて 下面カバーを開く

5 ランプを取り付ける

6 ツマミネジを締め 下面カバーを閉じる

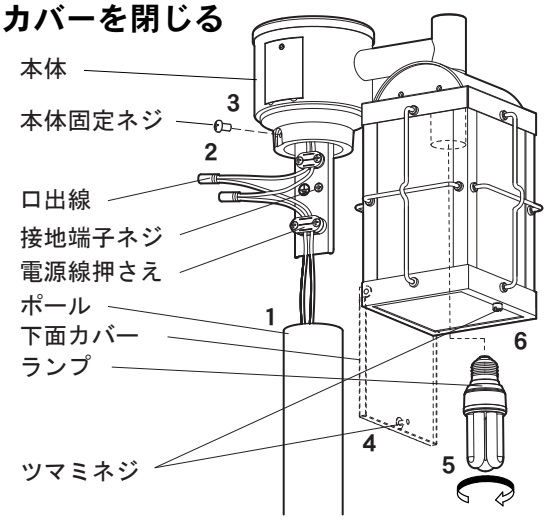

仕様

使用電圧	周波数	消費電力	付属ランプ
ＡＣ１００Ｖ	５０／６０Ｈｚ共用	１３．２Ｗ	D13U形パルックボールＹＯＵ蛍光灯

取説コード
UZ131
200305A

東洋エクステリア株式会社