トステム株式会社 ライザーテラス/セイバーテラス用前面スクリーン 取付け説明書

※ ▭ 内は、ロットNo.表示位置を示します。

■施工される方へのお願い

●本製品施工の際は、ライザーテラス・セイバーテラス本体に同梱の取付け説明書を併せてご使用ください。

●本説明書で使われているマークには、以下のような意味があります。

⚠注 意…取付けを誤った場合に、使用者が中程度の傷害・軽傷を負う危険又は物的損害の発生が想定されます。冒頭にまとめて記載していますので必ずお読みください。

⚠ 注　意

●製品破損による人への被害・物的損害が想定されますので、下記事項をお守りください。

〔設置条件〕
・本製品は木造住宅の1階以下に取付けられる設計となっております。2階以上の高所には取付けないでください。
・追加柱の移動は、当社指定範囲内にしてください。
・他社商品と組合わせて設置しないでください。

〔部材の固定〕
・組立てねじ・ボルトは必ず指定のものを使用してください。又、使用中緩まないように締付けてください。

〔施工時の足場について〕
・施工時は必ず足場を設け、転落などの危険がないようにしてください。

〔基礎について〕
・基礎は当社指定寸法以上にしてください。
・海砂は水洗いしたものを使用してください。アルミが腐食するおそれがあります。
・施工前に調査を行い、地下埋設物（給排水管など）に影響を及ぼさないようにしてください。
・寒冷地では凍上線より下まで柱を埋込んでください。凍上により浮上するおそれがあります。
・柱（屋根柱は除く）には水抜きできるよう、柱基礎には必ずぐり石を敷き、柱と基礎の付け根に水抜き穴（φ6）をあけてください。柱間の水が凍結膨張し、柱が破損するおそれがあります。
・養生期間は十分（4日～1週間以上）にとり、その間は、重たいものをのせたり、振動を与えたりしないよう指示してくだい。

〔パネルについて〕
・パネルは当社指定品をご使用ください。

〔施工上について〕
・施工は専門業者が行ってください。
・みだりに改造・変更をしないでください。
・当社指定の付属品以外は取付けないでください。

●水漏れのおそれがありますので下記事項をお守りください。

〔シーリングについて〕
・シーリングは指定個所に必ず行ってください。

■施工上のお願い

●水平・垂直は水準器などで正確に出してください。
●パネルには表裏がありますので取付け前に確認してください。

■構成図

■1段積み仕様前面スクリーン

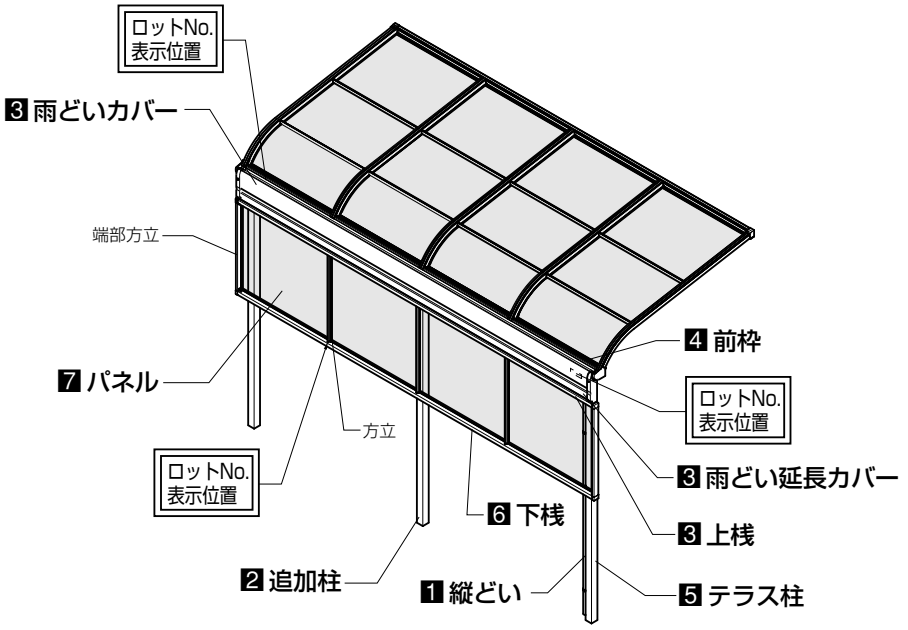

■2段積み仕様前面スクリーン

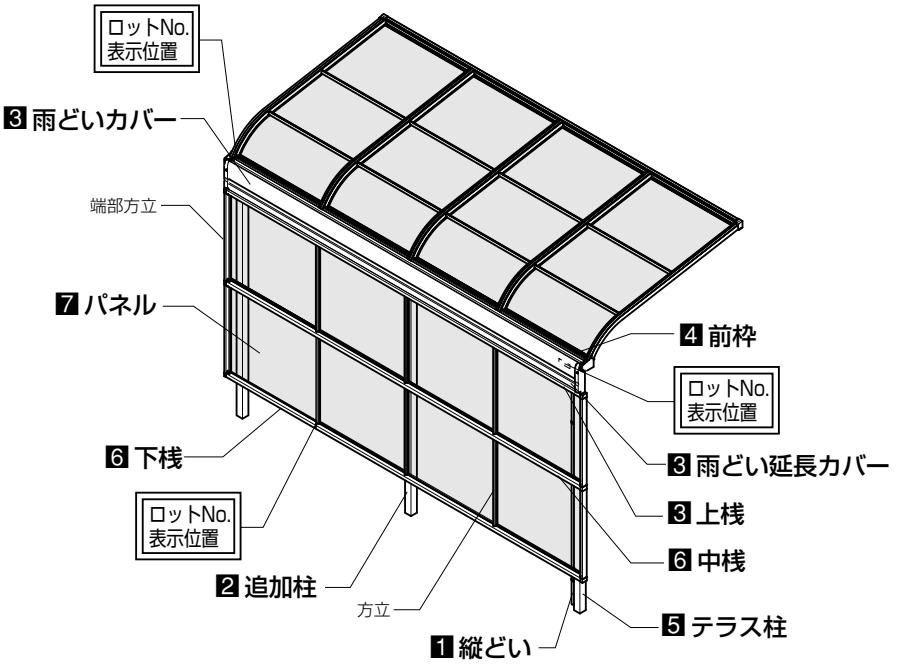

■取付け順序

1 縦どいの移動

●縦どいが柱を正面（外側）に付けている場合、柱の側面に取付けなおしてください。
※補強桁を取付けた場合は、雨どいアタッチメントとドレンエルボの間に短い縦どいを取付けてください。

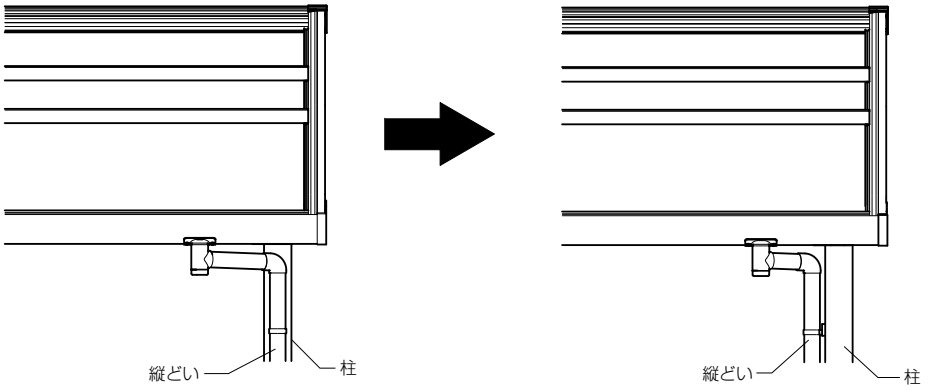

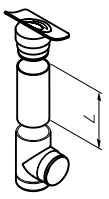

	L
補強桁A	85～95
補強桁B・C	120～130

❷ 追加柱の施工

①柱埋込み位置を出し、追加柱を施工してください。柱の位置は下図と**「参考納まり図」**を参考に決めてください。

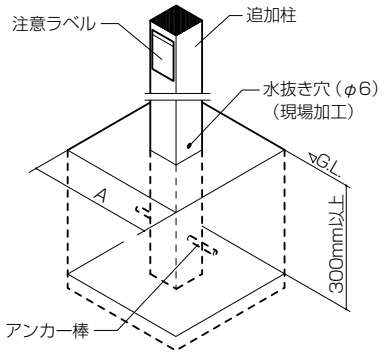

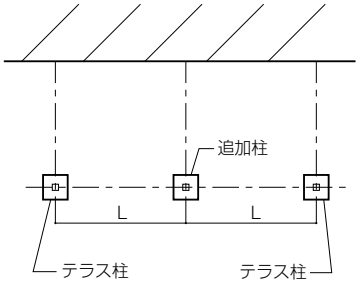

■基礎サイズ表（A寸法）

タイプ		1.0	1.5	2.0	2.5
600タイプ	3尺	□300			
	4尺				
	5尺				
	6尺				
	7尺				
	8尺				
	9尺				
	10尺	□500			
	12尺				
	15尺				
1500タイプ	3尺	□300			
	4尺				
	5尺				
	6尺				
	7尺				
	8尺				
	9尺				
3000タイプ	3尺	□500			
	4尺				
	5尺				
	6尺				

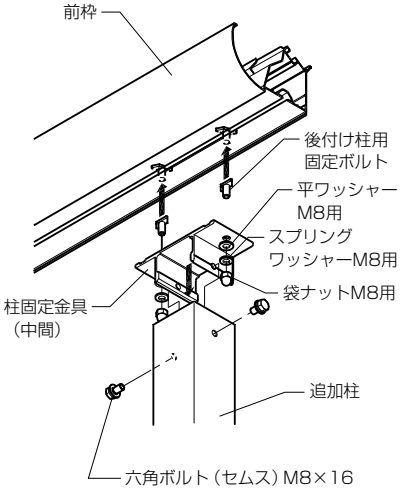

※補強桁が付く場合、補強桁に
柱を取付けてください。

②柱が倒れないように仮固定してください。
③柱と基礎の付け根に水抜き穴（φ6）をあけてください。
※コンクリート施工は部材組立て終了後に行い、コンクリートが硬化するまで仮固定してください。
※注意ラベルが必ず内側にくるように設置してください。

④追加柱に柱固定金具（中間）を取付けてください。
⑤前枠に後付け柱用固定ボルトを使用して追加柱を固定してください。
※テラス本体と前面スクリーンを同時に施工する場合、柱はテラス柱と同様の取付け（柱固定金具裏板を使用）を行ってください。

❸ 上桟・雨どいカバー・雨どい延長カバーの組立て

●上桟に雨どいカバー・雨どい延長カバーを固定してください。
※連棟する場合、まず**「❽ 連棟部の組立て」**をご覧ください。
※上桟は雨どいカバー・雨どい延長カバーより両端4mm長い設定です。
両端4mmのすき間になるように調整してください。

●けたなし

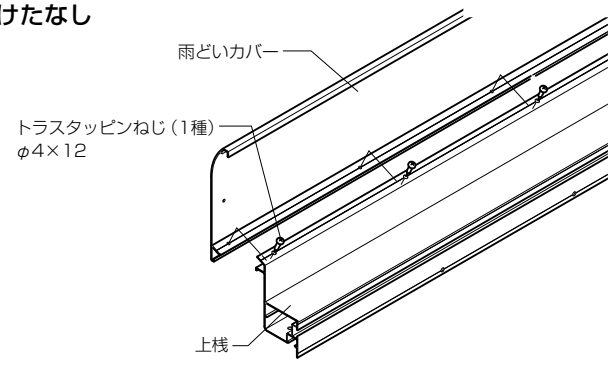

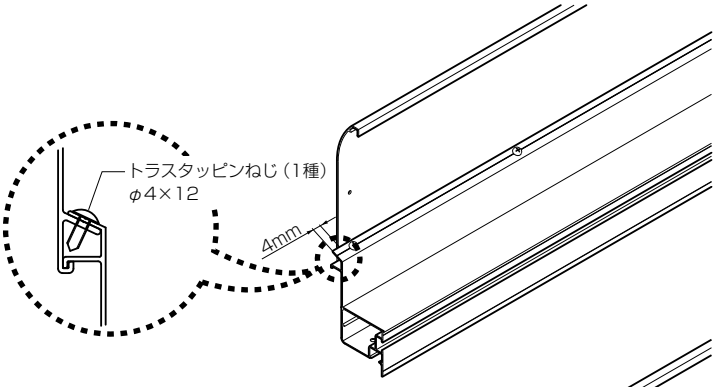

●けた仕様

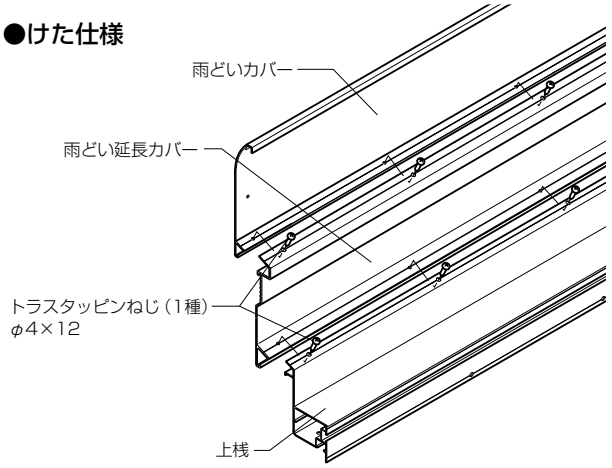

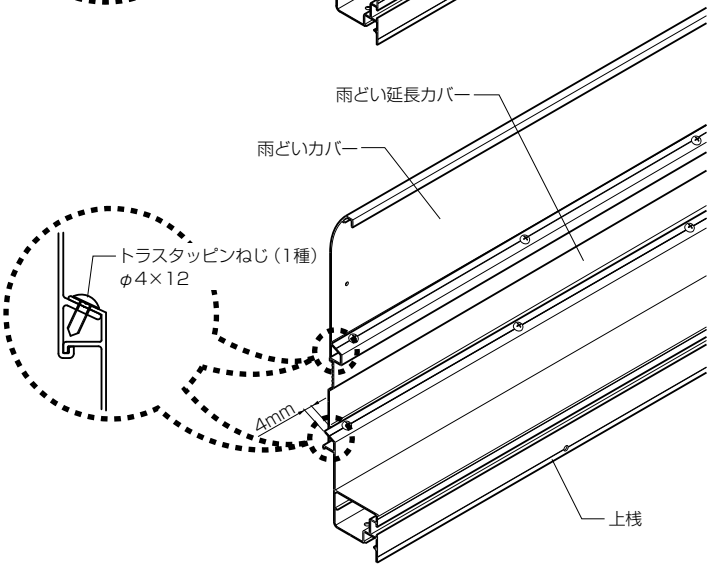

4 上桟・雨どいカバー・雨どい延長カバーの前枠への取付け

①組立てた上桟・雨どいカバー・雨どい延長カバーを前枠に引っ掛けてください。
②両端部の柱には1本ずつ、その他の柱には2本ずつボルトを固定のために使用します。
　ボルトの必要数を上桟のボルトホールに差込んでください。
※前枠は雨どいカバーより両端4mm長い設定です。
　前枠と雨どいカバーは両端4mmのすき間になるように調整してください。

●けたなし

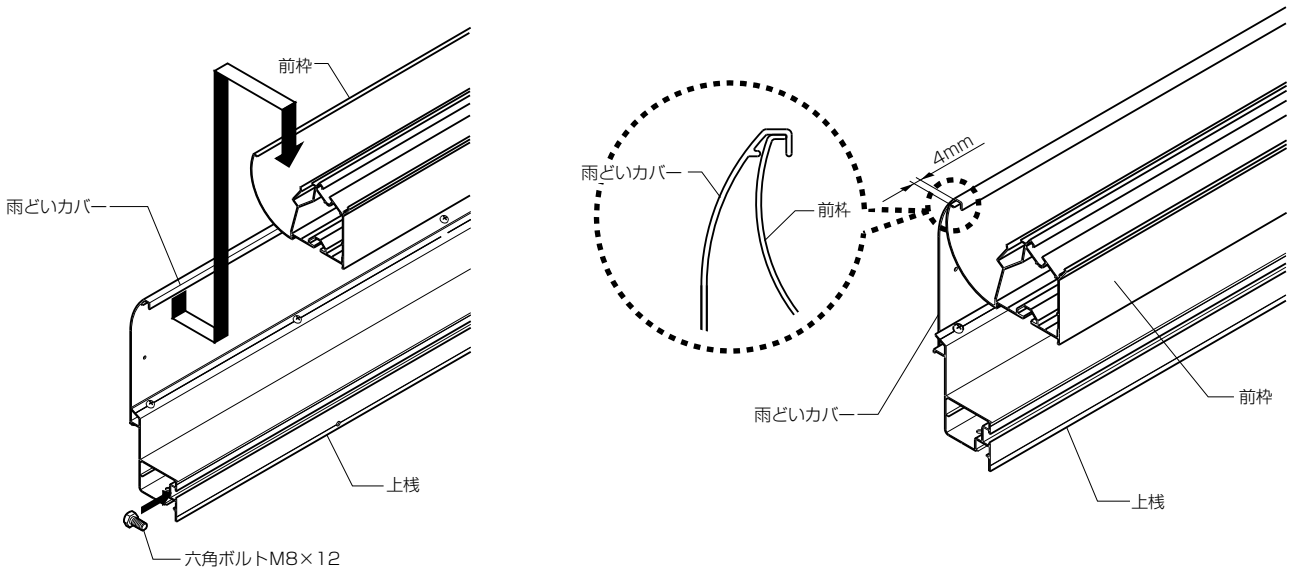

●けた仕様

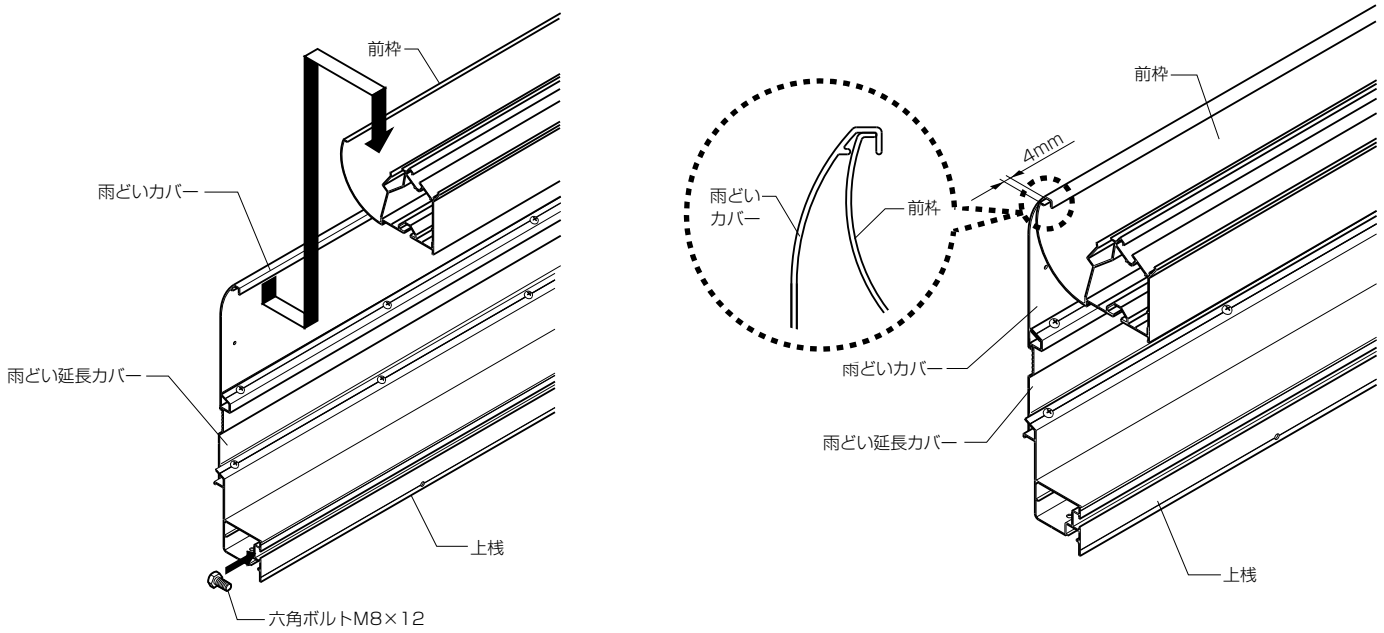

5 上桟・雨どいカバーの柱への取付け

●上桟に桟取付け金具を仮止めし、柱に取付けた後、固定してください。
※両端部の柱には、桟取付け金具を片側に取付けます。（※1）
※その他の柱には、桟取付け金具を両側に取付けます。（※2）

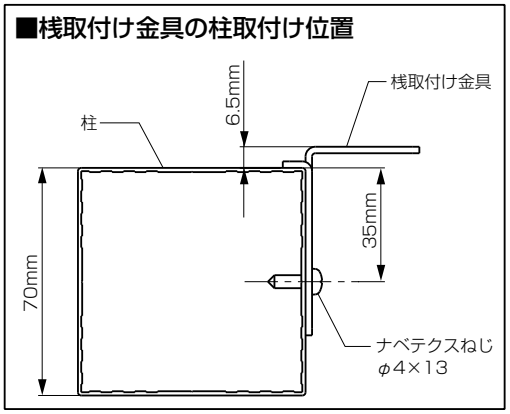

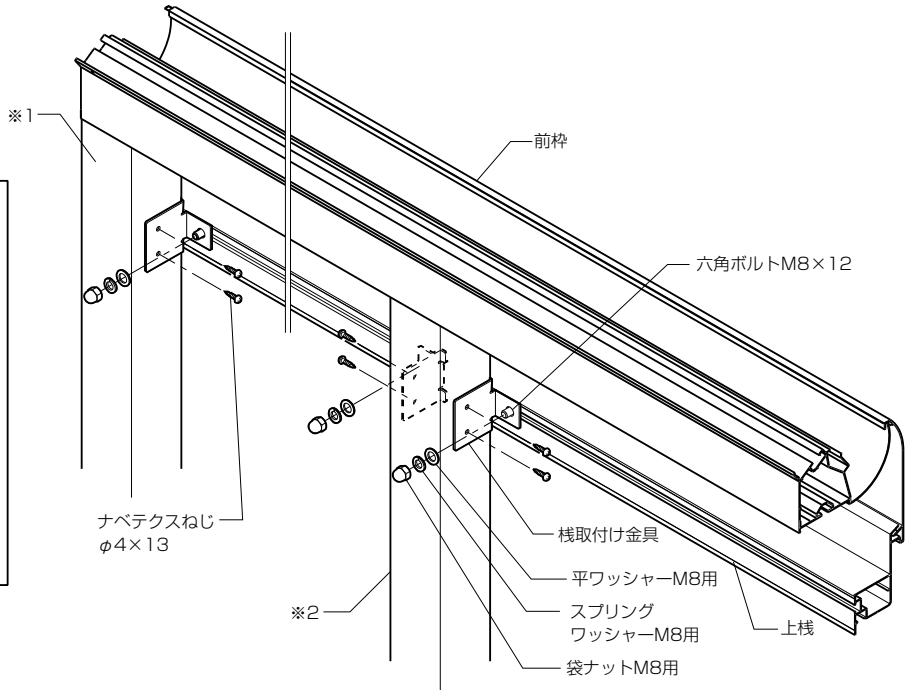

6 中桟・下桟の柱への取付け

①中桟（2段積み仕様のみ）·下桟に上桟と同数のボルトを差込んでください。
②位置出しのため、上桟·中桟（2段積み仕様のみ）·下桟に方立を仮止めしてください。（※3）
③位置出しをした中桟（2段積み仕様のみ）、下桟を桟取付け金具で柱に固定してください。
※両端部の柱には、桟取付け金具を片側に取付けます。（※4）
※その他の柱には、桟取付け金具を両側に取付けます。（※5）
④仮止めした方立を取外してください。
※取外した方立、取付けねじは再度使用しますので必ず保管してください。

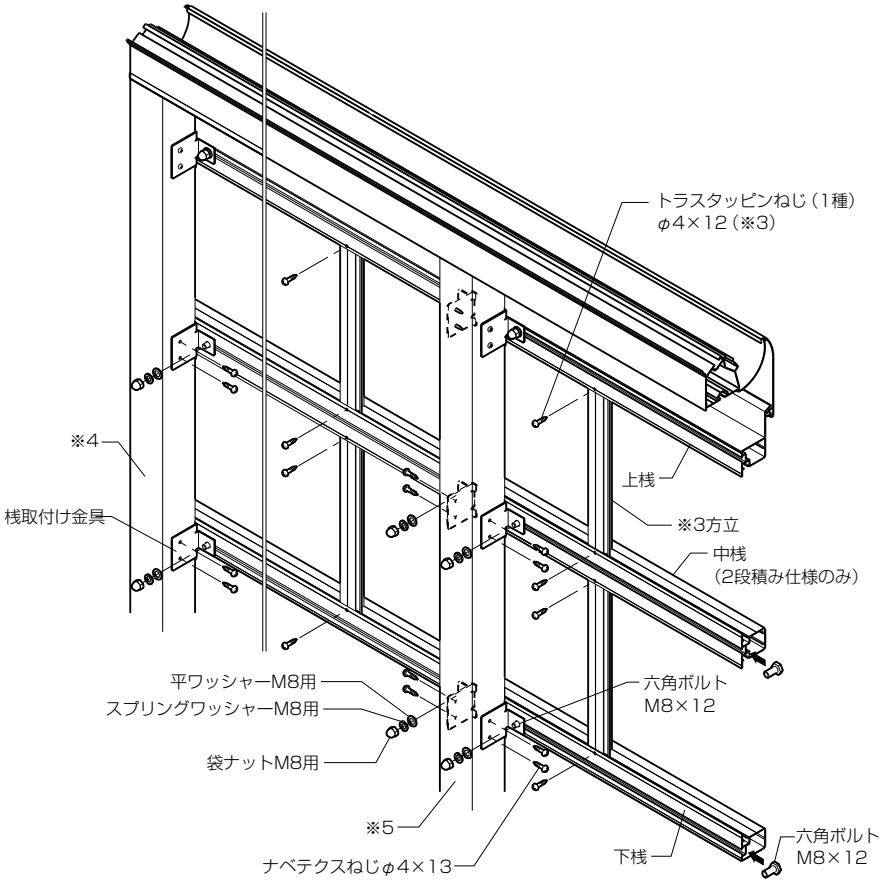

7 パネルの取付け

①端部方立に、上下桟キャップ·中桟キャップを取付けてください。
②組立てた上下桟キャップ·端部方立を上桟·中桟·下桟に固定し、端部方立にグレチャンを差込んでください。
③パネルをわん曲させながらはめ込んでください。
④方立にグレチャンを差込み、スライドさせてパネルにはめ込み、固定してください。
⑤端から順にパネルを取付けてください。
⑥雨どいカバー端部キャップを雨どいカバーに取付けてください。
※雨どいカバー端部キャップと前枠キャップの合わせ目にシーリングをしてください。(※6)
※間口サイズにより、方立が柱の裏になるため、そのままではねじ止めはできません。その場合は前面スクリーン全体を少し横(間口方向)へずらすなどして取付けてください。

■シーリング位置

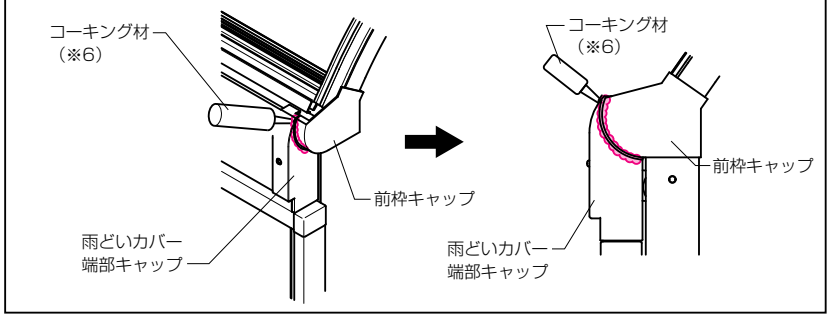

⚠ 注　意

●指定の個所にコーキング材を充てんしてください。

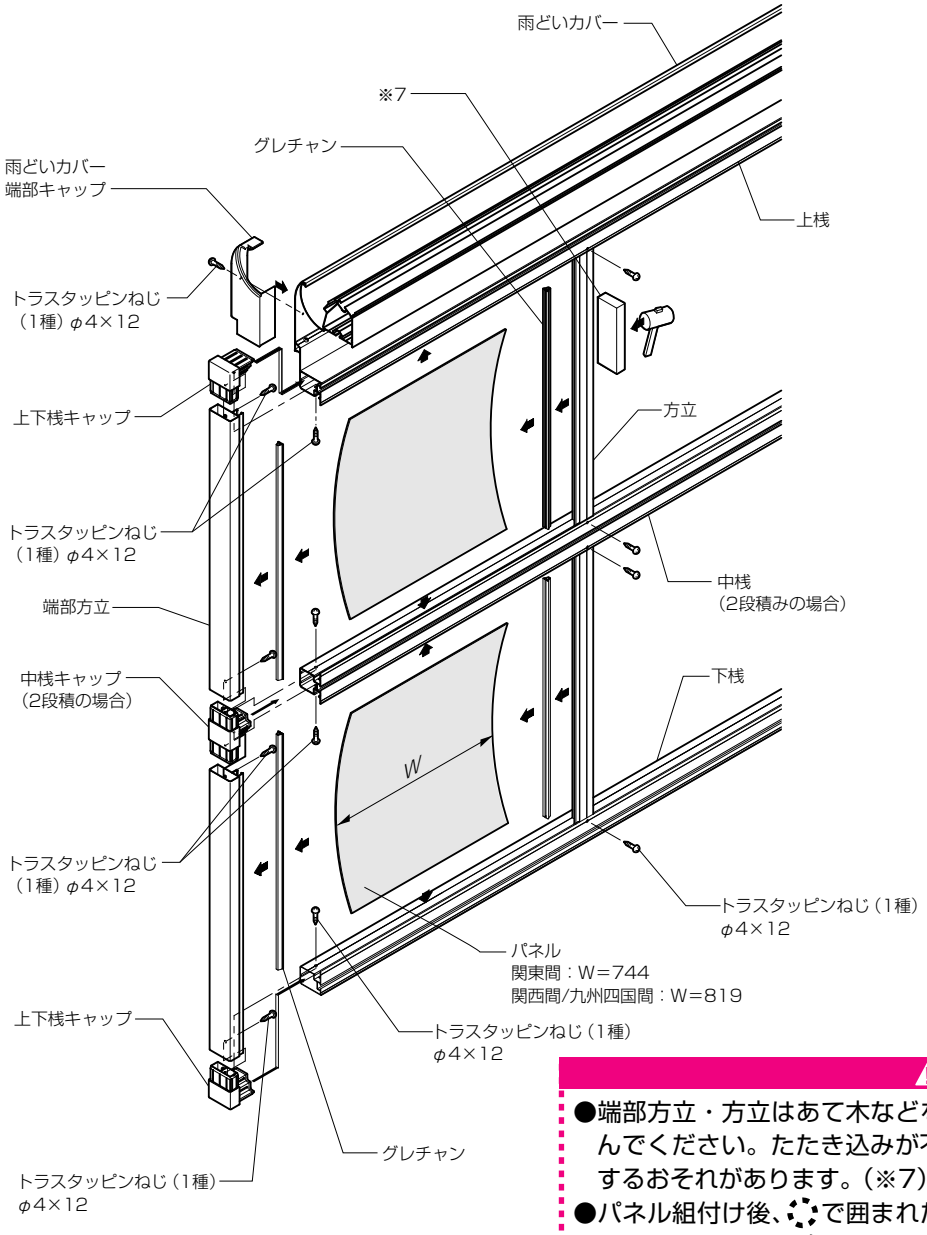

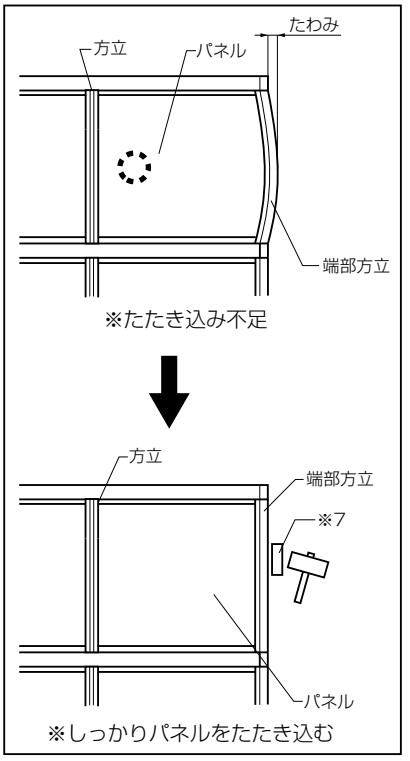

⚠ 注　意

●端部方立・方立はあて木などを使用して、しっかりパネルをたたき込んでください。たたき込みが不足すると、パネルの耐風圧強度が低下するおそれがあります。(※7)
●パネル組付け後、⬚で囲まれたあたりを強く押してみてパネルがしっかり入っているか確認してみてください。抜けそうであれば、調整してください。

■雨どいカバー端部キャップの取付け方法

●けたなし

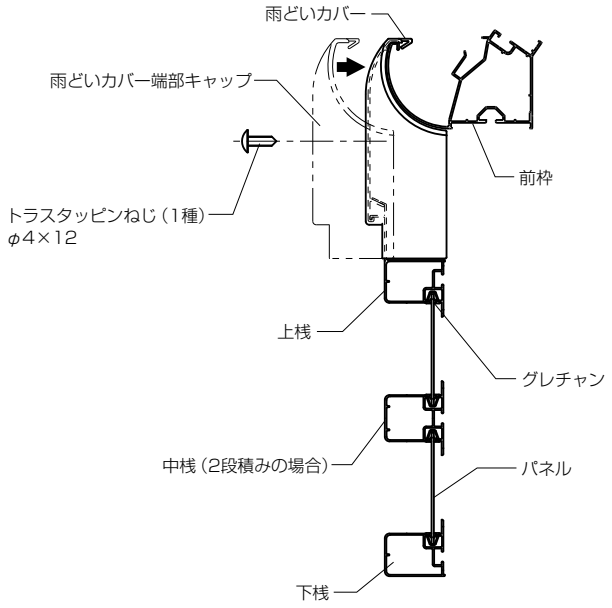

●けた仕様

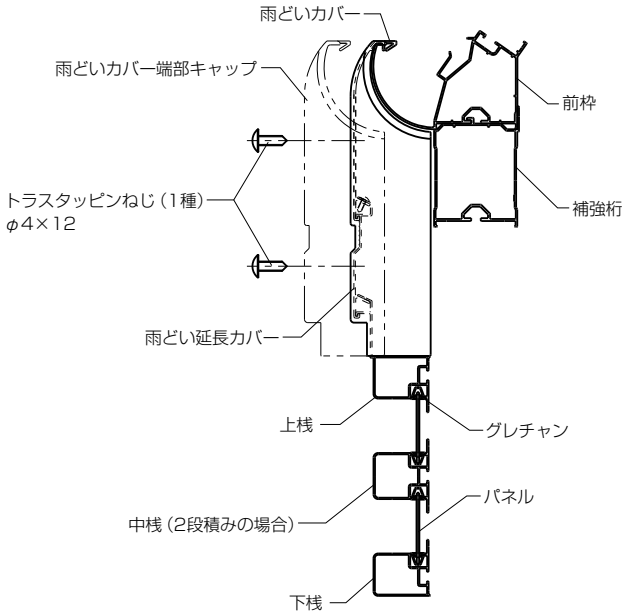

8 連棟部の組立て

■部材の切断

1 上桟

●上桟の連結する側の端部を35mmづつ切断してください。

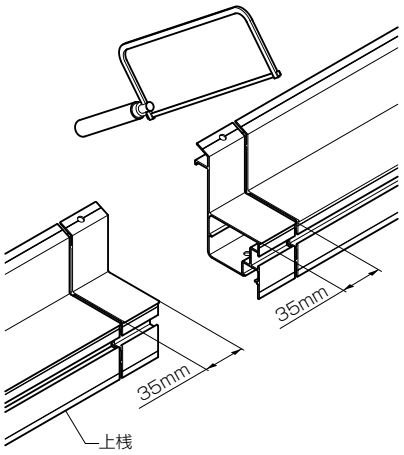

2 中桟　※2段積み仕様の場合

●中桟の連結する側の端部を35mmづつ切断してください。

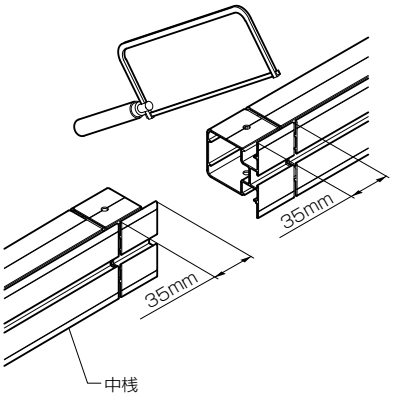

3 下桟

●下桟の連結する側の端部を35mmづつ切断してください。

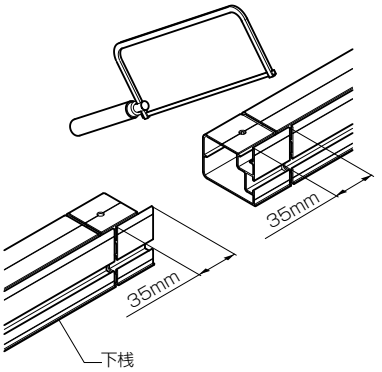

4 雨どいカバーは切断不要です。

■部材の穴加工

1 上桟

●切断した上桟にφ5の穴加工をしてください。
※V溝をガイドにして穴加工をしてください。（※8）

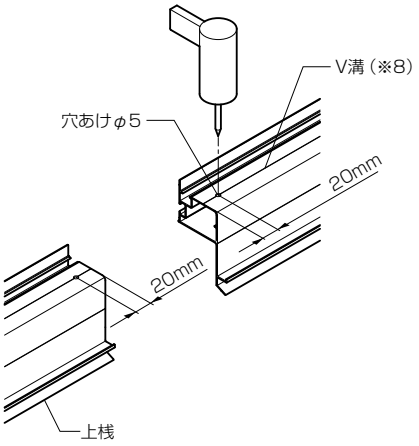

2 中桟　※2段積み仕様の場合

●切断した中桟にφ5の穴加工をしてください。
※V溝をガイドにして穴加工をしてください。（※9）
※中桟は貫通位置で穴加工をします。（※10）

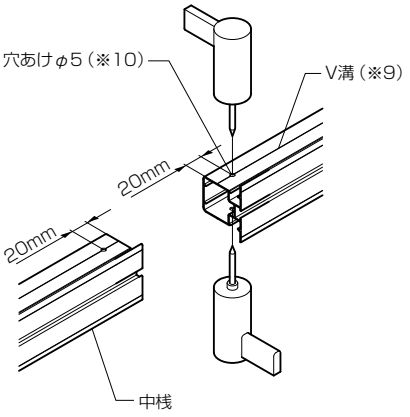

3 下桟

●切断した下桟にφ5の穴加工をしてください。
※V溝をガイドにして穴加工をしてください。（※11）

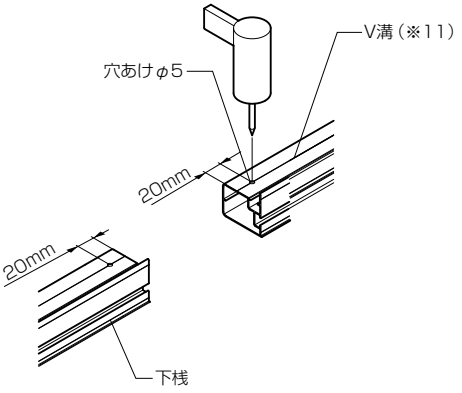

■ジョイントピースの取付け

※ジョイントピースには本体使用と同様に関東間、関西間／九州・四国間の区別があります。本体使用と同じジョイントピースを使用してください。

1 上桟

●上桟ジョイントピースと上下桟用スリーブを組立て、ジョイントピース用グレチャンを取付けてください。

※上桟ジョイントピースの形状は2種類あります。組立て前に本体と同じ仕様か確認してください。（※12）

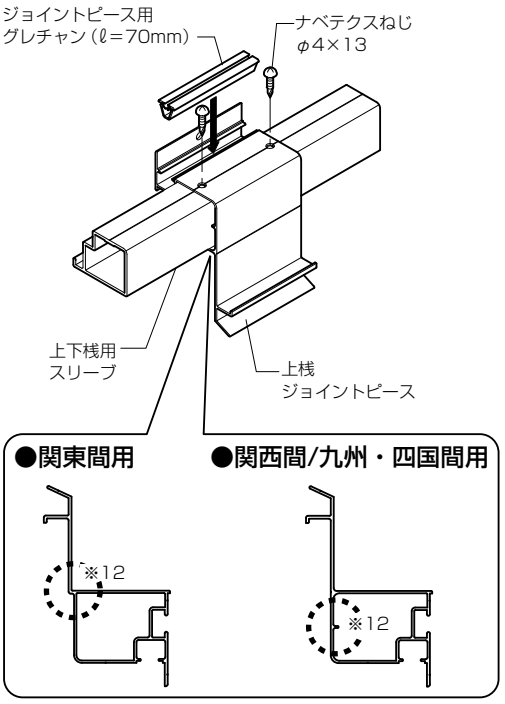

2 中桟　※2段積み仕様の場合

●中桟ジョイントピースと中桟用スリーブを組立て、ジョイントピース用グレチャンを取付けてください。

※中桟ジョイントピースの形状は2種類あります。組立て前に本体と同じ仕様か確認してください。（※13）

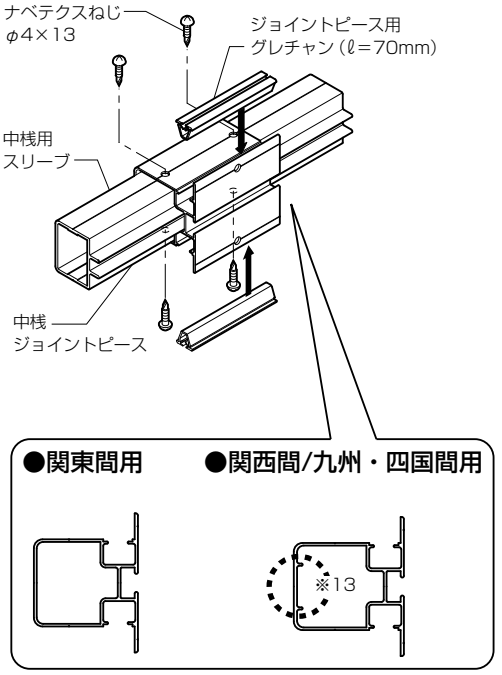

3 下桟

●下桟ジョイントピースと上下桟用スリーブを組立て、ジョイントピース用グレチャンを取付けてください。

※下桟ジョイントピースの形状は2種類あります。組立て前に本体と同じ仕様か確認してください。（※14）

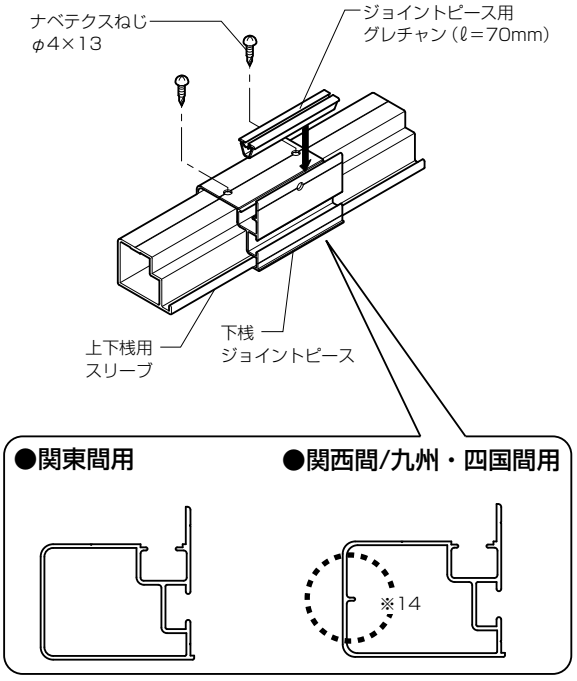

■各連結部の組立て（前枠の連結については本体の取付け説明書を参考にしてください。）

①組立てた各ジョイントピースとスリーブに、方立を取付けてください。
②上下桟・中桟（2段仕様のみ）同士を各ジョイントピースとスリーブで固定してください。
※スリーブには穴があいていません。テクスねじを使用して固定してください。
※本体の前枠ジョイントカバーは使用しません。
③雨どいカバー連結キャップを雨どいカバーに取付けてください。
※雨どいカバー連結キャップにコーキング材を充てんして取付けます。（※15）

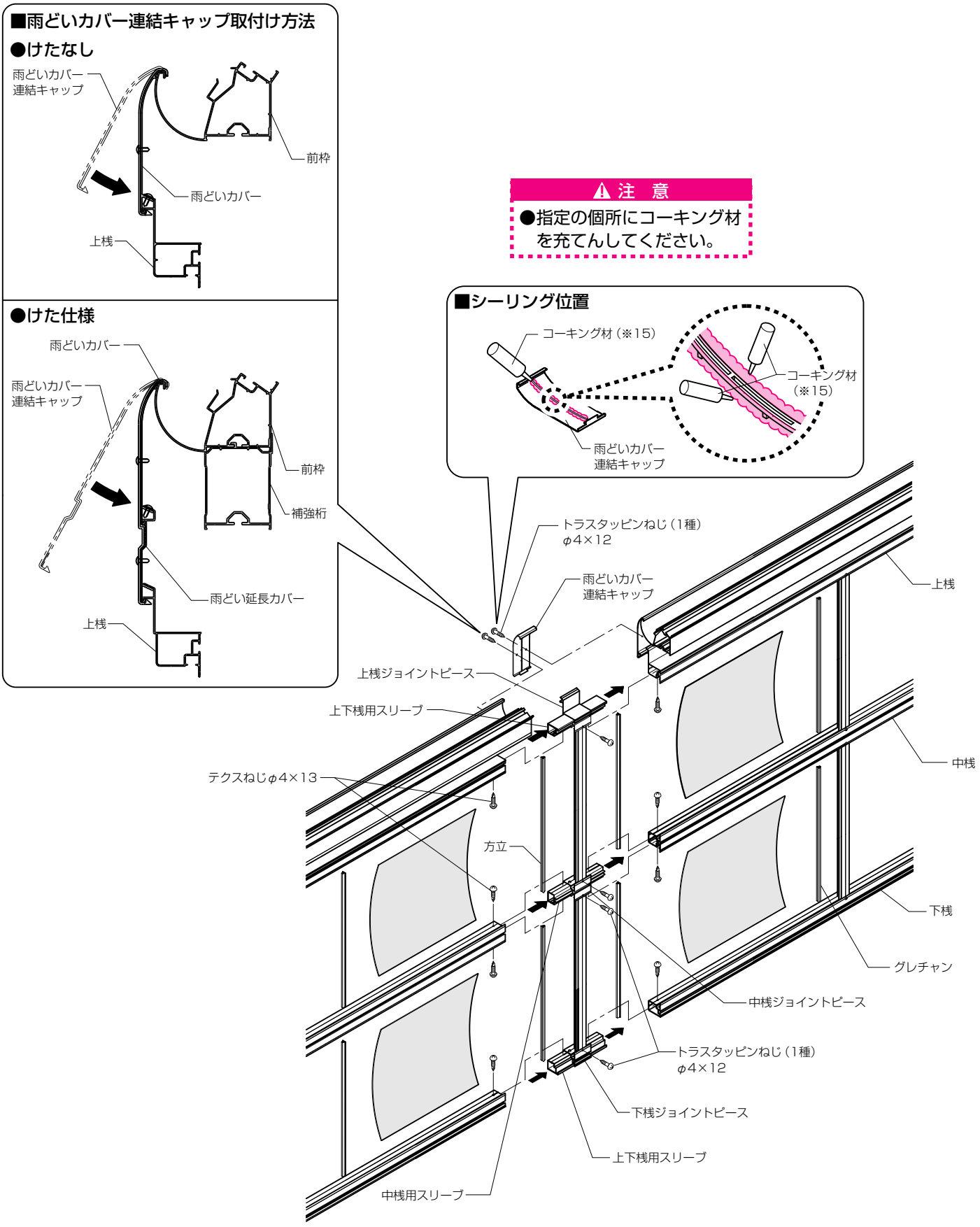

■参考納まり図

●単体1段積み仕様

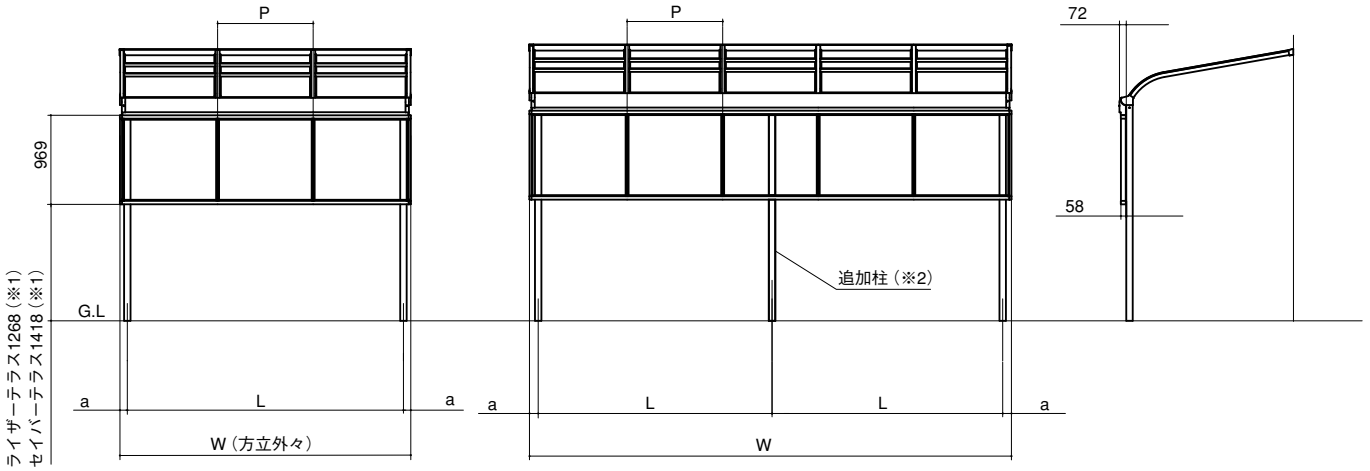

1.0・1.5間　　2.0・2.5間通し

※1　けたA仕様の場合ー85mm、けたB・C仕様の場合ー120mm、出幅6尺以下の2.5間通し及び1500タイプの場合＋25mmになります。
※2　追加柱の移動は±100mm以内にしてください。

関東間

呼 称	P	L	W	a
1.0間	940	1850	1925	37.5
1.5間	940	2755	2865	55
2.0間	940	1825	3805	77.5
2.5間	940	2302.5	4745	70
けた仕様 1.0間、1.5間	940	W-179	ー	89.5
けた仕様 2.0間、2.5間	940	W-89.5	ー	89.5

関西間

呼 称	P	L	W	a
1.0間	1040	2050	2125	37.5
1.5間	1040	3005	3165	80
2.0間	1040	1980	4205	122.5
2.5間	1040	2527.5	5245	95
けた仕様 1.0間、1.5間	1040	W-179	ー	89.5
けた仕様 2.0間、2.5間	1040	W-89.5	ー	89.5

九州・四国間

呼 称	P	L	W	a
1.0間	1040	1945	2125	90
1.5間	1040	2900	3165	132.5
2.0間	1040	1927.5	4205	175
2.5間	1040	2422.5	5245	200
けた仕様 1.0間、1.5間	1040	W-179	ー	89.5
けた仕様 2.0間、2.5間	1040	W-89.5	ー	89.5

●単体2段積み仕様

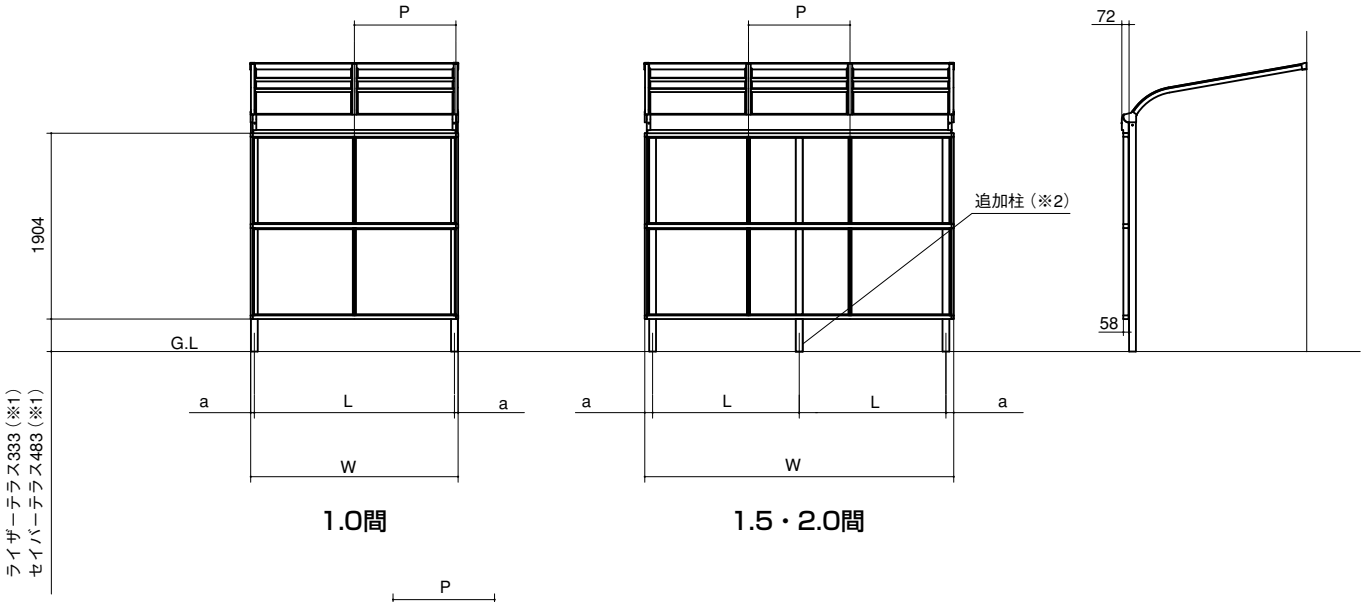

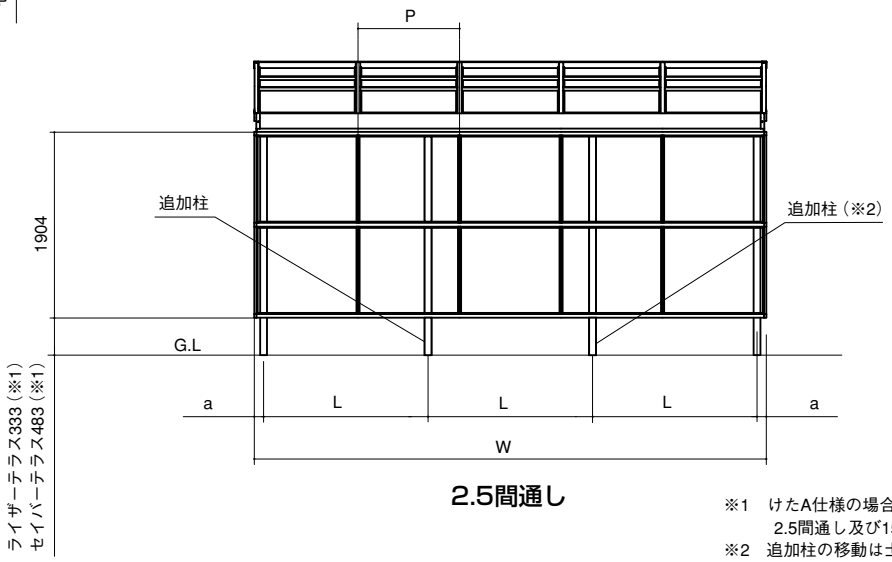

※1　けたA仕様の場合－85mm、けたB・C仕様の場合－120mm、出幅6尺以下の2.5間通し及び1500タイプの場合＋25mmになります。
※2　追加柱の移動は±100mm以内にしてください。

関東間

呼 称	P	L	W	a
1.0間	940	1850	1925	37.5
1.5間	940	2755	2865	55
2.0間	940	1825	3805	77.5
2.5間	940	2302.5	4745	70
けた仕様 1.0間、1.5間	940	W-179	―	89.5
けた仕様 2.0間、2.5間	940	W-89.5	―	89.5

関西間

呼 称	P	L	W	a
1.0間	1040	2050	2125	37.5
1.5間	1040	3005	3165	80
2.0間	1040	1980	4205	122.5
2.5間	1040	2527.5	5245	95
けた仕様 1.0間、1.5間	1040	W-179	―	89.5
けた仕様 2.0間、2.5間	1040	W-89.5	―	89.5

九州・四国間

呼 称	P	L	W	a
1.0間	1040	1945	2125	90
1.5間	1040	2900	3165	132.5
2.0間	1040	1927.5	4205	175
2.5間	1040	2422.5	5245	200
けた仕様 1.0間、1.5間	1040	W-179	―	89.5
けた仕様 2.0間、2.5間	1040	W-89.5	―	89.5

●連棟1段積み仕様

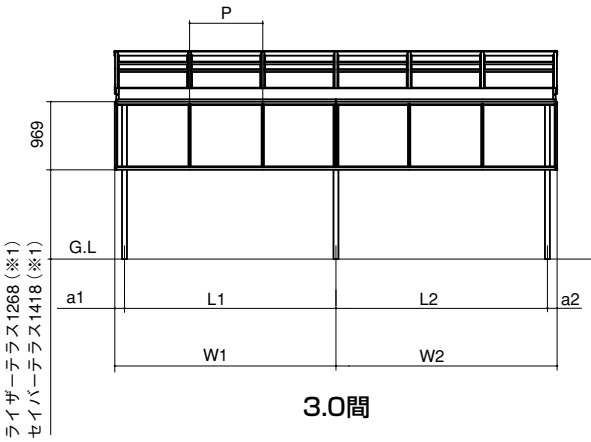

3.0間

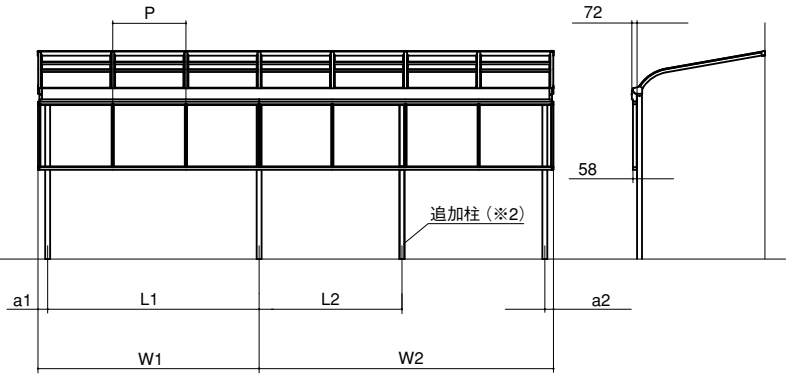

3.5間

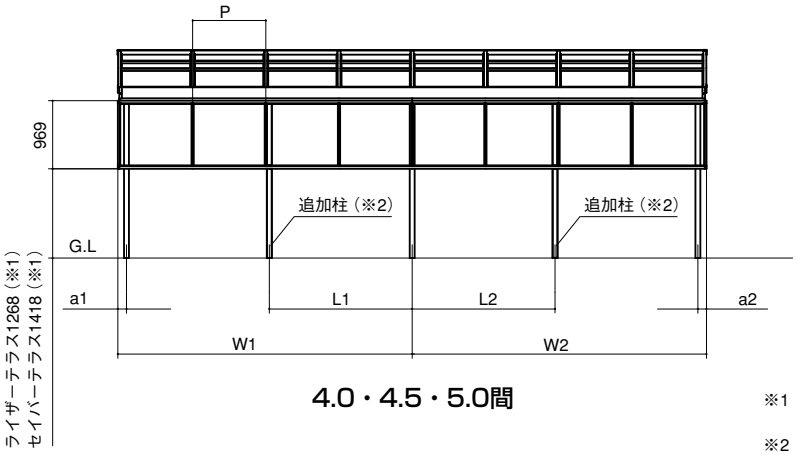

4.0・4.5・5.0間

※1　けたA仕様の場合ー85mm、けたB・C仕様の場合ー120mm、出幅6尺以下の2.5間通し及び1500タイプの場合＋25mmになります。
※2　追加柱の移動は±100mm以内にしてください。

関東間

呼　称	P	L 1	L 2	W1	W2	a 1	a 2
3.0間（1.5＋1.5）	940	2755	2755	2842.5	2842.5	87.5	87.5
3.5間（1.5＋2.0）	940	2755	1825	2842.5	3782.5	87.5	132.5
4.0間（2.0＋2.0）	940	1825	1825	3782.5	3782.5	132.5	132.5
4.5間（2.0＋2.5）	940	1825	2302.5	3782.5	4722.5	132.5	117.5
5.0間（2.5＋2.5）	940	2302.5	2302.5	4722.5	4722.5	117.5	117.5
けた仕様	940	ー	ー	ー	ー	89.5	89.5

関西間

呼　称	P	L 1	L 2	W1	W2	a 1	a 2
3.0間（1.5＋1.5）	1040	3005	3005	3142.5	3142.5	137.5	137.5
3.5間（1.5＋2.0）	1040	3005	1980	3142.5	4182.5	137.5	222.5
4.0間（2.0＋2.0）	1040	1980	1980	4182.5	4182.5	222.5	222.5
4.5間（2.0＋2.5）	1040	1980	2527.5	4182.5	5222.5	222.5	167.5
5.0間（2.5＋2.5）	1040	2527.5	2527.5	5222.5	5222.5	167.5	167.5
けた仕様	1040	ー	ー	ー	ー	89.5	89.5

九州・四国間

呼　称	P	L 1	L 2	W1	W2	a 1	a 2
3.0間（1.5＋1.5）	1040	2900	2900	3142.5	3142.5	242.5	242.5
3.5間（1.5＋2.0）	1040	2900	1927.5	3142.5	4182.5	242.5	327.5
4.0間（2.0＋2.0）	1040	1927.5	1927.5	4182.5	4182.5	327.5	327.5
4.5間（2.0＋2.5）	1040	1927.5	2422.5	4182.5	5222.5	327.5	377.5
5.0間（2.5＋2.5）	1040	2422.5	2422.5	5222.5	5222.5	377.5	377.5
けた仕様	1040	ー	ー	ー	ー	89.5	89.5

●連棟2段積み仕様

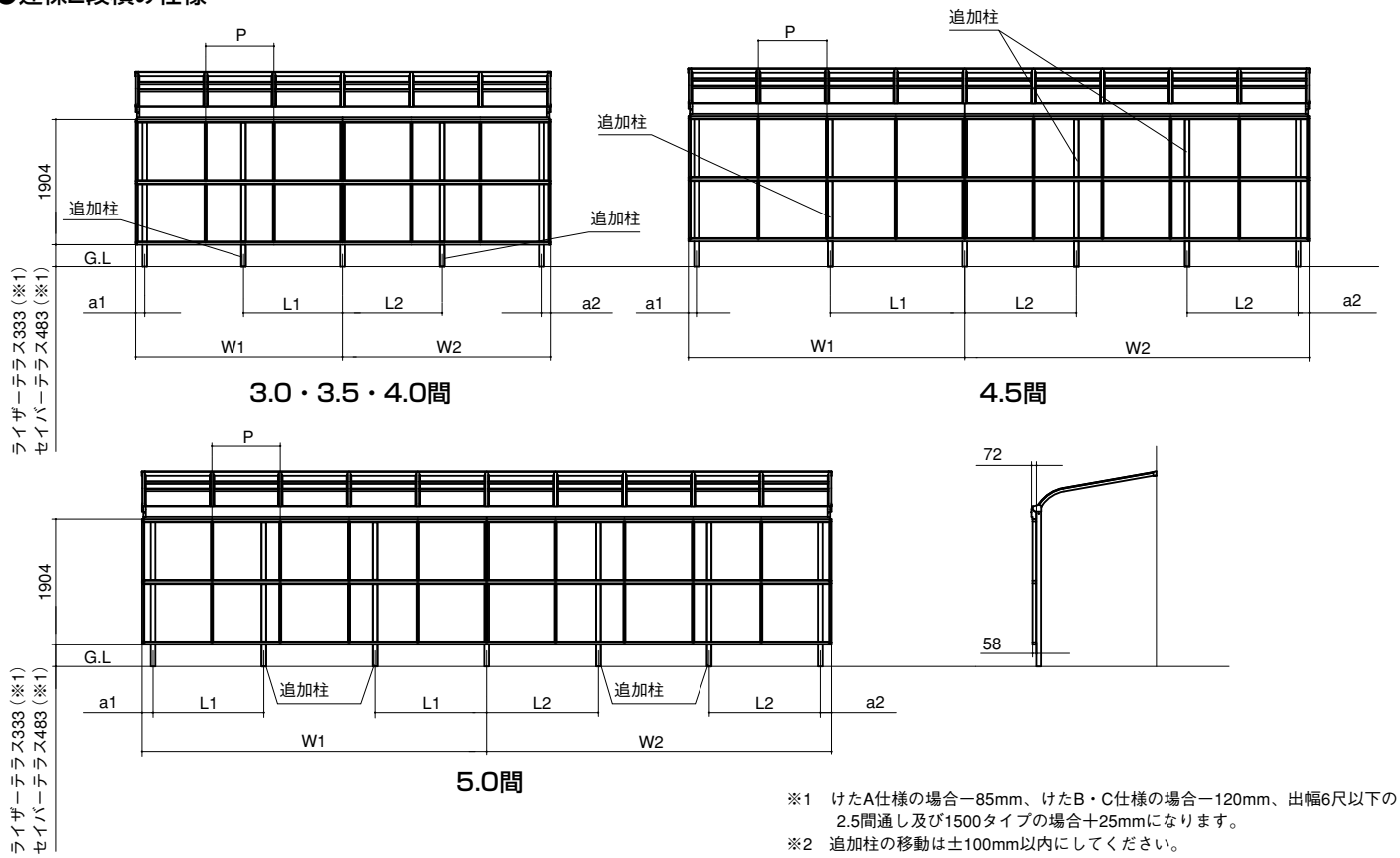

※1　けたA仕様の場合ー85mm、けたB・C仕様の場合ー120mm、出幅6尺以下の2.5間通し及び1500タイプの場合＋25mmになります。
※2　追加柱の移動は±100mm以内にしてください。

関東間

呼　称	P	L 1	L 2	W1	W2	a 1	a 2
3.0間（1.5＋1.5）	940	2755	2755	2842.5	2842.5	87.5	87.5
3.5間（1.5＋2.0）	940	2755	1825	2842.5	3782.5	87.5	132.5
4.0間（2.0＋2.0）	940	1825	1825	3782.5	3782.5	132.5	132.5
4.5間（2.0＋2.5）	940	1825	2302.5	3782.5	4722.5	132.5	117.5
5.0間（2.5＋2.5）	940	2302.5	2302.5	4722.5	4722.5	117.5	117.5
けた仕様	940	ー	ー	ー	ー	89.5	89.5

関西間

呼　称	P	L 1	L 2	W1	W2	a 1	a 2
3.0間（1.5＋1.5）	1040	3005	3005	3142.5	3142.5	137.5	137.5
3.5間（1.5＋2.0）	1040	3005	1980	3142.5	4182.5	137.5	222.5
4.0間（2.0＋2.0）	1040	1980	1980	4182.5	4182.5	222.5	222.5
4.5間（2.0＋2.5）	1040	1980	2527.5	4182.5	5222.5	222.5	167.5
5.0間（2.5＋2.5）	1040	2527.5	2527.5	5222.5	5222.5	167.5	167.5
けた仕様	1040	ー	ー	ー	ー	89.5	89.5

九州・四国間

呼　称	P	L 1	L 2	W1	W2	a 1	a 2
3.0間（1.5＋1.5）	1040	2900	2900	3142.5	3142.5	242.5	242.5
3.5間（1.5＋2.0）	1040	2900	1927.5	3142.5	4182.5	242.5	327.5
4.0間（2.0＋2.0）	1040	1927.5	1927.5	4182.5	4182.5	327.5	327.5
4.5間（2.0＋2.5）	1040	1927.5	2422.5	4182.5	5222.5	327.5	377.5
5.0間（2.5＋2.5）	1040	2422.5	2422.5	5222.5	5222.5	377.5	377.5
けた仕様	1040	ー	ー	ー	ー	89.5	89.5

●1段積み仕様　前面スクリーン納まり図

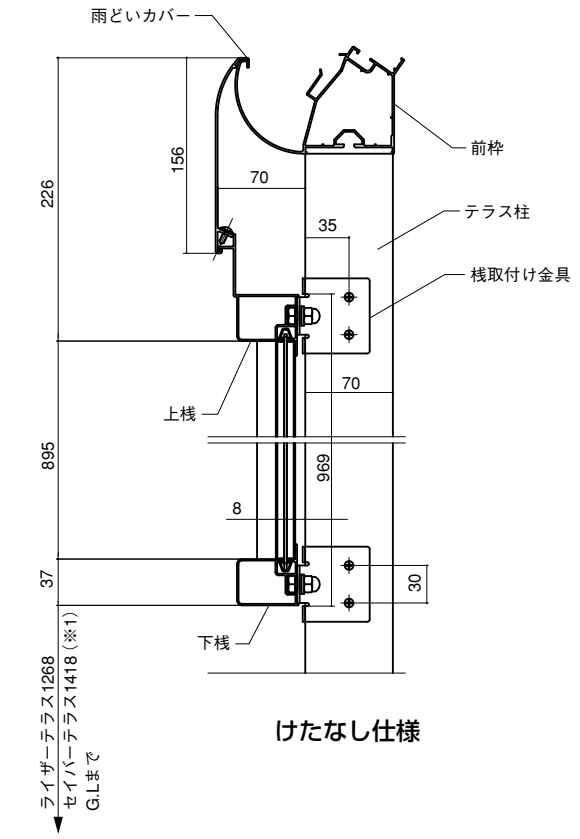

けたなし仕様

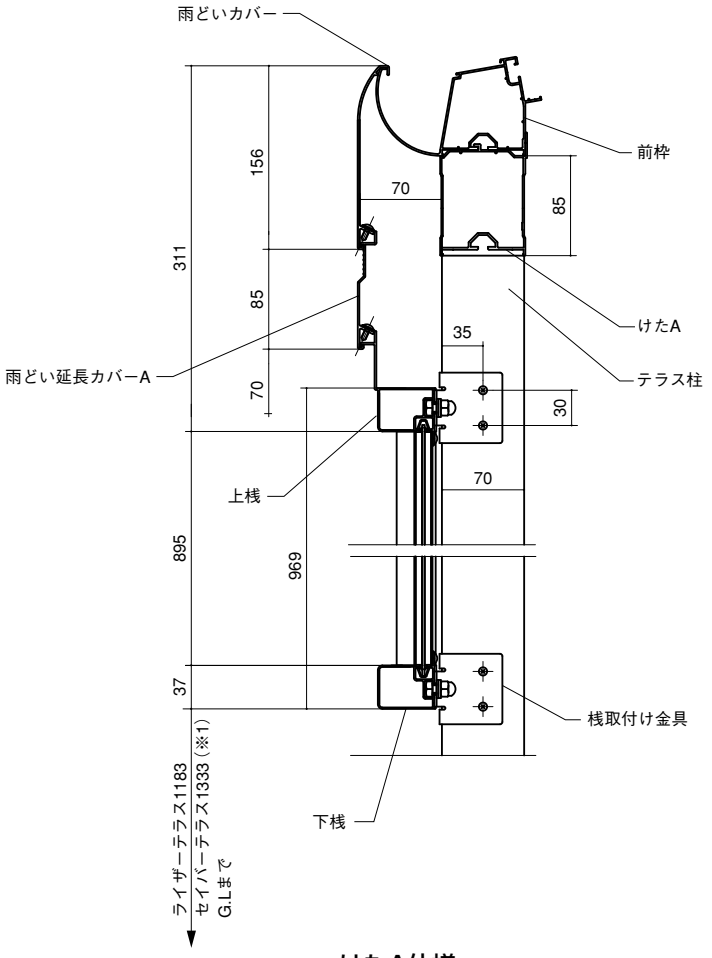

けたA仕様

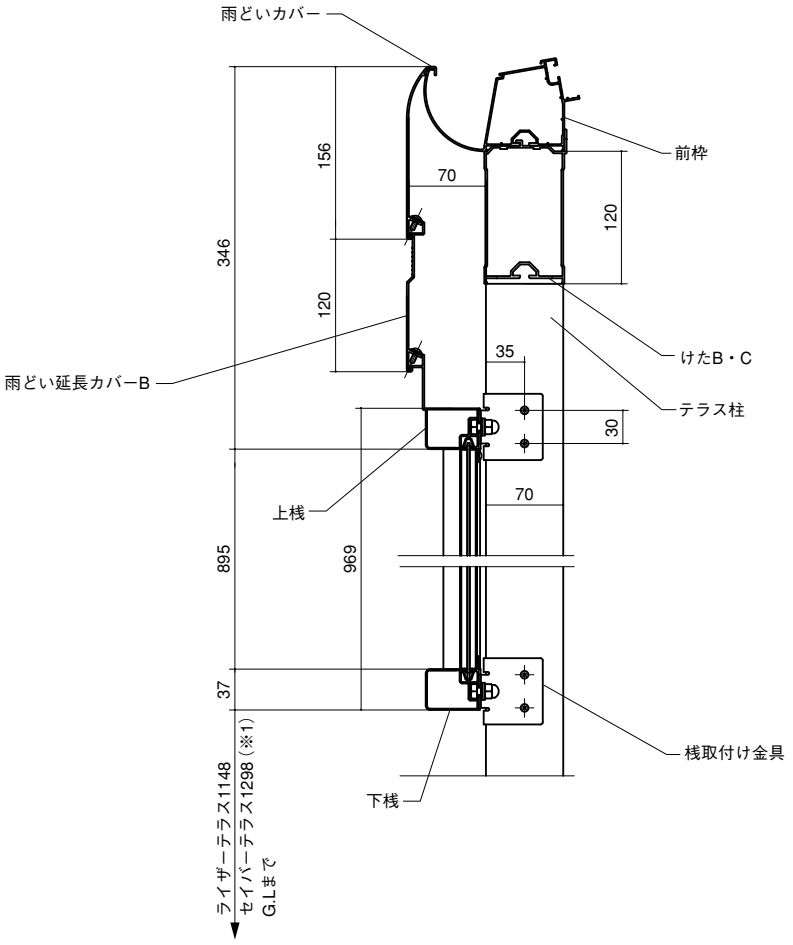

けたB・C仕様

※1　出幅6尺以下の2.5間通し及び1500タイプの場合＋25mmになります。

●2段積み仕様　前面スクリーン納まり図

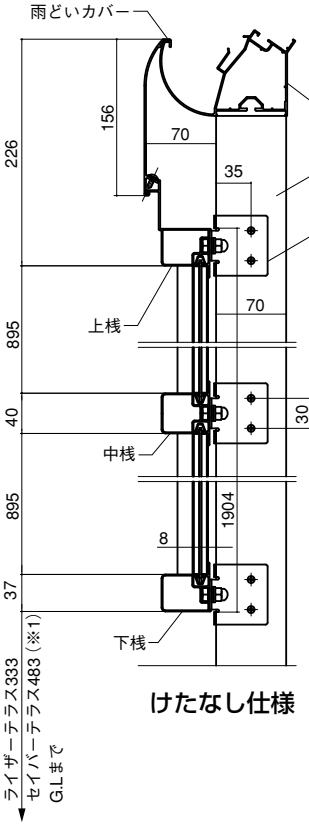

けたなし仕様

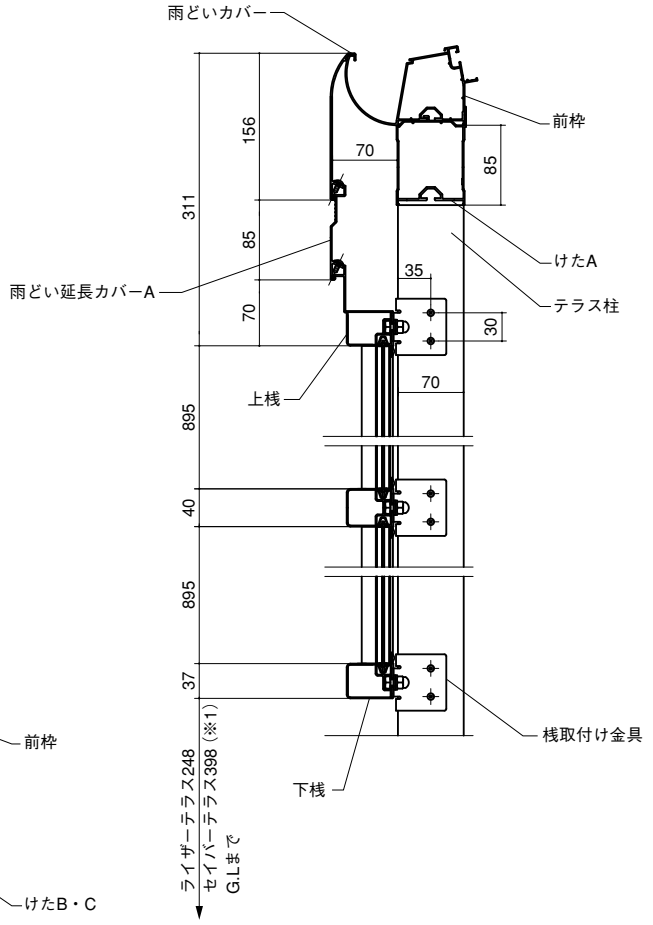

けたA仕様

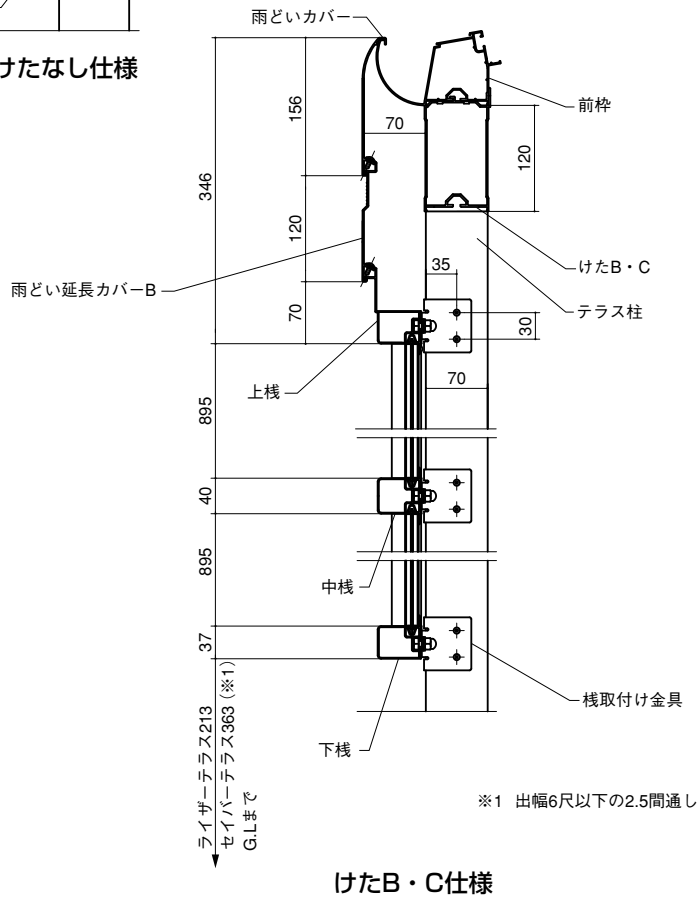

※1　出幅6尺以下の2.5間通し及び1500タイプの場合＋25mmになります。

けたB・C仕様

●地方間＝関西間/九州・四国間

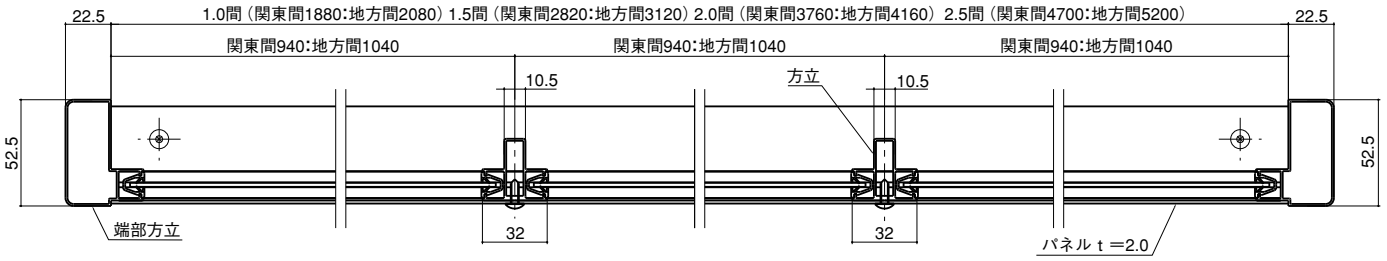

■梱包明細表

●長さセット

名　称	略　図		員　数	
	関東間	関西間/九州・四国間	1段用	2段用
雨どいカバー			1	1
上桟			1	1
下桟			1	1
中桟			–	1

●雨どい延長カバーA

名　称	略　図	員　数		
		1.0間用	1.5間用	2.0間用
雨どい延長カバーA		1	1	1

●雨どい延長カバーB

名　称	略　図	員　数			
		1.0間用	1.5間用	2.0間用	2.5間用
雨どい延長カバーB		1	1	1	1

●標準1段用方立セット

名　称	略　図	員　数			
		1.0間用	1.5間用	2.0間用	2.5間用
端部方立		2	2	2	2
方立		1	2	3	4
グレチャン		4	6	8	10
雨どいカバー端部キャップR		1	1	1	1
雨どいカバー端部キャップL		1	1	1	1
上下桟キャップR		2	2	2	2
上下桟キャップL		2	2	2	2
桟取付け金具		4	4	8	8
後付け柱用固定ボルト		–	–	2	2
六角ボルトM8×12		4	4	8	8
平ワッシャーM8用		4	4	10	10
スプリングワッシャーM8用		4	4	10	10
袋ナットM8用		4	4	10	10
トラスタッピンねじ（1種）φ4×12		16	19	23	26
ナベテクスねじφ4×13		8	8	18	18
取付け説明書	—	1	1	1	1

●標準1段用方立セット　けたA、B・C仕様

名　称	略　図	員　数			
		1.0間用	1.5間用	2.0間用	2.5間用
端部方立		2	2	2	2
方立		1	2	3	4
グレチャン		4	6	8	10
雨どいカバー端部キャップR		1	1	1	1
雨どいカバー端部キャップL		1	1	1	1
上下桟キャップR		2	2	2	2
上下桟キャップL		2	2	2	2
桟取付け金具		4	4	8	8
後付け柱用固定ボルト		–	–	2	2
六角ボルトM8×12		4	4	8	8
平ワッシャーM8用		4	4	10	10
スプリングワッシャーM8用		4	4	10	10
袋ナットM8用		4	4	10	10
トラスタッピンねじ（1種）φ4×12		22	26	30	35
ナベテクスねじφ4×13		8	8	18	18
取付け説明書	—	1	1	1	1

●標準2段用方立セット

名　称	略　図	員　数			
		1.0間用	1.5間用	2.0間用	2.5間用
端部方立		4	4	4	4
方立		2	4	6	8
グレチャン		8	12	16	20
雨どいカバー端部キャップR		1	1	1	1
雨どいカバー端部キャップL		1	1	1	1
上下桟キャップR		2	2	2	2
上下桟キャップL		2	2	2	2
中桟キャップ		2	2	2	2
桟取付け金具		6	12	12	18
後付け柱用固定ボルト		–	2	2	4
六角ボルトM8×12		6	12	12	18
平ワッシャーM8用		6	14	14	22
スプリングワッシャーM8用		6	14	14	22
袋ナットM8用		6	14	14	22
トラスタッピンねじ（1種）φ4×12		27	32	38	43
ナベテクスねじφ4×13		14	28	28	36
取付け説明書	—	1	1	1	1

●標準2段用方立セット　けたA，B・C仕様

名　称	略　図	員　数			
		1.0間用	1.5間用	2.0間用	2.5間用 けたB・C仕様
端部方立		4	4	4	4
方立		2	4	6	8
グレチャン		8	12	16	20
雨どいカバー端部キャップR		1	1	1	1
雨どいカバー端部キャップL		1	1	1	1
上下桟キャップR		2	2	2	2
上下桟キャップL		2	2	2	2
中桟キャップ		2	2	2	2
桟取付け金具		6	12	12	18
後付け柱用固定ボルト		—	2	2	4
六角ボルト M8×12		6	12	12	18
平ワッシャーM8用		6	14	14	22
スプリングワッシャーM8用		6	14	14	22
袋ナットM8用		6	14	14	22
トラスタッピンねじ（1種）φ4×12		32	39	45	51
ナベテクスねじφ4×13		14	28	28	36
取付け説明書	—	1	1	1	1

●連棟1段用方立セット

名　称	略　図	員　数			
		1.0間用	1.5間用	2.0間用	2.5間用
方立		2	3	4	5
グレチャン		4	6	8	10
上桟ジョイントピース（関東間）		1	1	1	1
上桟ジョイントピース（関西間/九州・四国間）		1	1	1	1
下桟ジョイントピース（関東間）		1	1	1	1
下桟ジョイントピース（関西間/九州・四国間）		1	1	1	1
上下桟用スリーブ		2	2	2	2
雨どいカバー連結キャップ		1	1	1	1
ジョイントピース用グレチャン		2	2	2	2
桟取付け金具		4	4	8	8
後付け柱用固定ボルト		—	—	2	2
六角ボルト M8×12		4	4	8	8
平ワッシャーM8用		4	4	10	10
スプリングワッシャーM8用		4	4	10	10
袋ナットM8用		4	4	10	10
トラスタッピンねじ（1種）φ4×12		9	13	16	19
ナベテクスねじφ4×13		16	16	28	28

●連棟1段用方立セット　けたA，B・C仕様

名　称	略　図	員　数			
		1.0間用	1.5間用	2.0間用	2.5間用 けたB・C仕様
方立		2	3	4	5
グレチャン		4	6	8	10
上桟ジョイントピース（関東間）		1	1	1	1
上桟ジョイントピース（関西間/九州・四国間）		1	1	1	1
下桟ジョイントピース（関東間）		1	1	1	1
下桟ジョイントピース（関西間/九州・四国間）		1	1	1	1
上下桟用スリーブ		2	2	2	2
雨どいカバー連結キャップ		1	1	1	1
ジョイントピース用グレチャン		2	2	2	2
桟取付け金具		4	4	8	8
後付け柱用固定ボルト		—	—	2	2
六角ボルト M8×12		4	4	8	8
平ワッシャーM8用		4	4	10	10
スプリングワッシャーM8用		4	4	10	10
袋ナットM8用		4	4	10	10
トラスタッピンねじ（1種）φ4×12		15	19	24	28
ナベテクスねじφ4×13		18	18	28	28

●連棟2段用方立セット

名　称	略　図	員　数			
		1.0間用	1.5間用	2.0間用	2.5間用
方立		4	6	8	10
グレチャン		8	12	16	20
上桟ジョイントピース（関東間）		1	1	1	1
上桟ジョイントピース（関西間/九州・四国間）		1	1	1	1
下桟ジョイントピース（関東間）		1	1	1	1
下桟ジョイントピース（関西間/九州・四国間）		1	1	1	1
中桟ジョイントピース（関東間）		1	1	1	1
下桟ジョイントピース（関西間/九州・四国間）		1	1	1	1
上下桟用スリーブ		2	2	2	2
中桟用スリーブ		1	1	1	1
雨どいカバー連結キャップ		1	1	1	1
ジョイントピース用グレチャン		4	4	4	4
桟取付金具		6	12	12	18
後付け柱用固定ボルト		—	2	2	4
六角ボルト M8×12		6	12	12	18
平ワッシャーM8用		6	14	14	22
スプリングワッシャーM8用		6	14	14	22
袋ナットM8用		6	14	14	22
トラスタッピンねじ（1種）φ4×12		14	19	25	30
ナベテクスねじφ4×13		32	46	46	58

●連棟2段用方立セット　けたA，B・C仕様

名　称	略　図	員　数			
		1.0間用	1.5間用	2.0間用	2.5間用 けたB・C仕様
方立		4	6	8	10
グレチャン		8	12	16	20
上桟ジョイントピース（関東間）		1	1	1	1
上桟ジョイントピース（関西間/九州・四国間）		1	1	1	1
下桟ジョイントピース（関東間）		1	1	1	1
下桟ジョイントピース（関西間/九州・四国間）		1	1	1	1
中桟ジョイントピース（関東間）		1	1	1	1
中桟ジョイントピース（関西間/九州・四国間）		1	1	1	1
上下桟用スリーブ		2	2	2	2
中桟用スリーブ		1	1	1	1
雨どいカバー連結キャップ		1	1	1	1
ジョイントピース用グレチャン		4	4	4	4
桟取付金具		6	12	12	18
後付け柱用固定ボルト		—	2	2	4
六角ボルト M8×12		6	12	12	18
平ワッシャーM8用		6	14	14	18
スプリングワッシャーM8用		6	14	14	18
袋ナットM8用		6	14	14	18
トラスタッピンねじ（1種）φ4×12		19	26	32	39
ナベテクスねじφ4×13		32	46	46	58

●アクリル・ポリカーボネート・熱線遮断ポリカーボネートパネルセット

名　称	略　図	員　数		
		2枚入	3枚入	4枚入
パネル （関東間/909.5×924 t=2.0 地方間/909.5×1024 t=2.0）		2	3	4

●テラス用／中間柱セット

名　称	略　図	員　数
中間柱　※1		1
柱固定金具（中間）		1
柱固定金具裏板（中間）　※2		1
アンカー棒		1
六角ボルト（セムス）M8×16		4

※1　中間柱は、前面スクリーンの追加柱として使用します。
※2　柱固定金具裏板（中間）は、後付けの場合使用しません。