SHINNIKKEI
新日軽

風除室 スノーピアⅢ

加工・組立・施工マニュアル

SNOWPIA Ⅲ

目次

- 設計基準・・・・・2
- 姿　図・・・・・・6
- 梱包明細・・・・21
- 部材一覧表・・・39
- 部品一覧表・・・45
- 加工図・・・・・48
- 組立手順・・・・58
- 納まり図・・・・74

<屋根>

- 設計基準・・・・・・・・・・・・94
- 姿図・拾い出し表・・・・・・・97
- 梱包明細・形材図表・・・・・・98
- 加工図　標準・・・・101
  合掌・・・・105
  片流れ・・・109
- 組立手順・納り図　標準・・・・113
  合掌・・・・117
  片流れ・・・128

● アルミ製品を他建材製品と施工する上でのご注意

新日軽のアルミ製品は、JISの表面処理規定を十分クリアーした製品をお届けしていますが、取扱いによっては異常腐蝕をおこし、思わぬトラブルとなりますので施工にあたっては次のような点をご注意ください。

- アルミ製品と 銅板やラス等 の異種金属が接触しないようにしてください。接触する場合には、ビニルテープ等を貼るか塗装等で絶縁処理を行ってください。
- 輸入木材 には、塩素イオン等の腐蝕成分が多く含まれているものがありますので、その使用を避けていただくかアルミニウムと接触する部分は木材に塗装するようにしてください。
- モルタル用に 海砂 を使用されますと、多量に含まれた塩分が腐蝕の原因となりまので、その使用を避けていただくか、十分水洗いしたものを使用してください。
- モルタルやコンクリートの 抽出液 が工事中にアルミ製品の表面に流れないように注意してください。
  抽出液は強アルカリ性であるため、しみやムラ等の外観不良や腐蝕の原因となります。
- モルタルやコンクリートの 凝結材 は腐蝕の発生や促進作用がありますので、その使用を避けていただくか、塩化カルシウムや塩素系の化合物・硫酸ナトリウム等の入っていないものを使用してください。
- 施工時にアルミ製品の表面に 付着 したモルタルやコンクリート等は、速やかに清掃してください。
  また、表面にキズをつけますと腐蝕しやすくなりますので取扱いに十分注意してください。
- 腐蝕の恐れのある 接着材や科学薬品 を施工上使用する場合は、アルミ製品と接触しないようにしていただくか、接触する部分を完全に養生してください。

■ 仕様

使用用途	木造、RC造、ALC造、鉄骨造
材　質	アルミ押出形材、その他
枠見込	70mm
使用ガラス厚	3~6.8mm
出荷方法	ノックダウン品

■ 方立製作限界

< 方立製作限界表 >

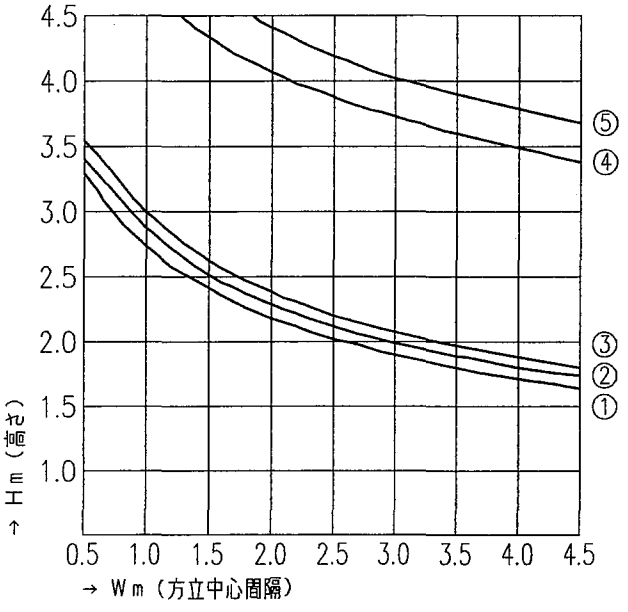

番号	名　称
①	割方立
②	コーナー方立
③	三方方立
④	コーナー方立100
⑤	割方立140

< 設定条件 >

- 耐風圧力 S-1（80）等級
- 許容たわみ量
  H≦3mの時：H/100以下
  H>3mの時：3cm以下

< 外観図 >

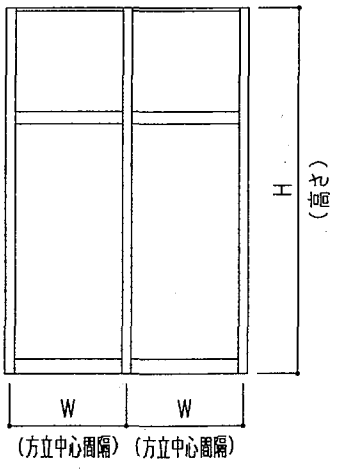

■ ガラス・アクリル板　ビード・グレチャン機種別一覧表

窓の種類	開　口	呑込み寸法	使用するビード・グレチャン
嵌殺し窓	16mm	枠面より 7mm	14mm開口用ビード
ド　ア	9mm	框面より 7.5mm	9mm開口用グレチャン
高　窓	9mm	框面より 6mm	9mm開口用グレチャン
ランマ引違い窓			
引　戸	9mm	框面より 上下 6mm 左右 8mm	9mm開口用グレチャン

■ 板ガラスの種類による許容面積

JISでは、建具の耐風圧性等級（80kgf／m　200kgf／m）からみた板ガラスの種類による許容面積が定められております。

単位（m²）

ガラスの種類 ＼ 耐風圧性等級		80	120	160	200
フロート板ガラス及びみがき板ガラス	3mm	1.97	1.31	0.98	0.79
	4mm	2.23	2.00	1.50	1.20
	5mm	4.00	2.81	2.11	1.69
	6mm	4.00	3.75	2.81	2.25
	8mm	4.00	4.00	3.60	2.88
	10mm	4.00	4.00	4.00	4.00
	12mm	4.00	4.00	4.00	4.00
型板ガラス	4mm	1.80	1.20	0.90	0.72
	6mm	3.38	2.25	1.69	1.35
強化ガラス	4mm	1.80	1.80	1.80	1.80
	5mm	1.80	1.80	1.80	1.80
網入・線入板ガラス	みがき 6.8mm	4.00	3.21	2.41	1.93
	型 6.8mm	3.44	2.30	1.72	1.38
合わせガラス	6mm	2.16	2.10	1.58	1.26
	8mm	2.16	2.16	2.16	1.92
	10mm	4.00	4.00	3.38	2.70
	12mm	4.00	4.00	4.00	3.60

＜ 備考 ＞

1．フロート板ガラス３mmには、普通板ガラス３mmを含む。
2．強化ガラス４mmには、型板の強化ガラスを含む。
3．合わせガラスの材料板ガラスは、フロート板ガラスとし、厚さの呼びは、材料板ガラスの厚さの合計とする。
4．複層ガラスの種類は、材料板ガラスの厚さで示し、特記のないものは、フロート板ガラスである。２枚の板ガラスの間には、厚さ６mm又は１２mmの気体層が介在する。
5．４mmを除くフロート板ガラス及び網入・線入板ガラスには熱線吸収板ガラスを含み、６mm以上のフロート板ガラスには熱線反射ガラスを含む。

■ アクリル板使用製作限界

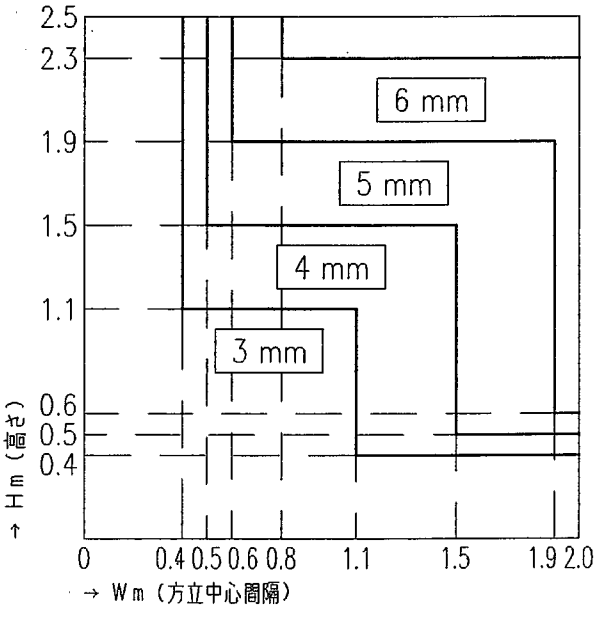

■ 記号の意味

C JS H Y 0000

●色記号

C：こはく色　T：CBブラウン
H：ホワイト　8：CBステン
S：セピアブラック
F：ファイングレー
A：色区分なし

●商品名　スノーピアⅢ

●機種
F：嵌殺し窓
H：引　戸
D：ドア
W：高窓・ランマ窓
B：別売部品・部材

●部位名称
－：障子
S：網戸
P：たて材
Y：横材
G：化粧額縁
N：中桟（ポスト無し）
P：中桟（ポスト付き）

●サイズ記号＋部材組合せ

＜例＞

● 横材

S JS H Y 17

- セピアブラック
- スノーピアⅢ
- 引戸
- 横材
- W寸法：17タイプ

● たて材

S JS F T 20 PP

- セピアブラック
- スノーピアⅢ
- 嵌殺し窓
- たて材
- 無目高さ：20タイプ
- P：たて枠・たて枠

＜たて材組合せ＞

PP：たて枠・たて枠　PK：たて枠・方立カバー
HH：割方立・割方立　HK：割方立・方立カバー
KK：方立カバー・方立カバー　HP：割方立・たて枠

■ 方立の組合せ

タイプ	方立の組合せ
I 型	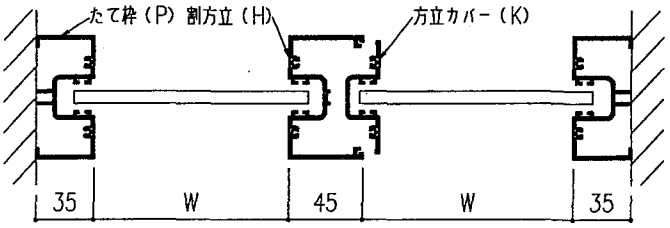
L 型	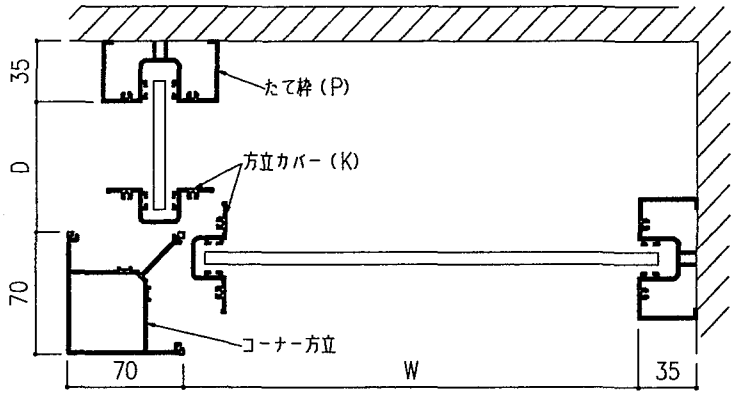
C 型	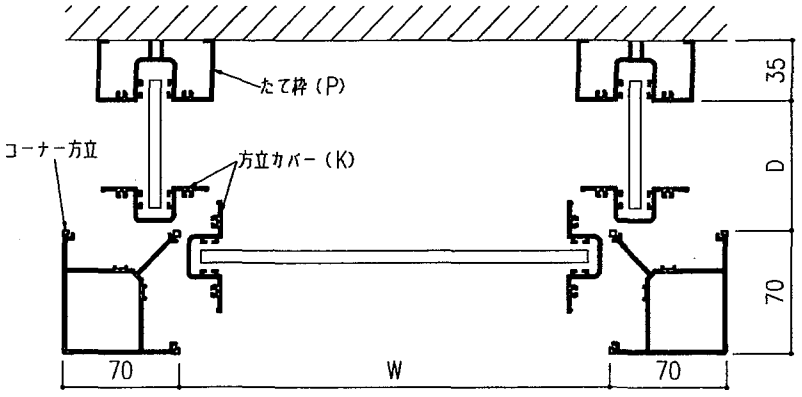

< 参考 >

上記形材の他に別売部材として「コーナーアール方立」「三方方立」「コーナー方立１００」「コーナー方立（７０X１００）」「割方立１４０」が用意されています。

※ 部材拾い出し記号は、セピアブラックで表示されています。
他の色の場合は、頭記号『 S 』を変更してください。

※ ファイングレーはF、ホワイトはH、こはくはC、CBブラウンはT、CBステンは8となります。（カタログ参照）

ガラス寸法・構成部材表

● 嵌殺し窓 H: 20・22（巾木 120mmタイプ） 中骨無し

姿図

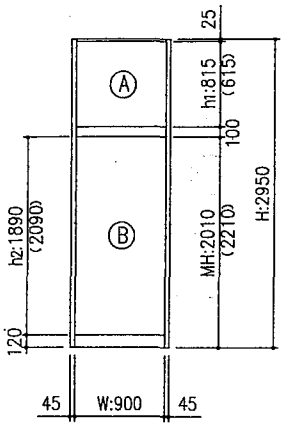

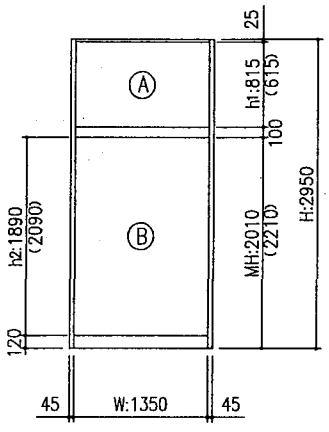

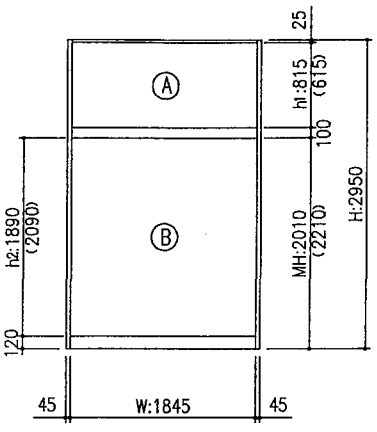

		09		13		18	
		ガラス寸法公式		ガラス寸法公式		ガラス寸法公式	
		FIX : GW=W+14 GH=h1 (h2) +14		FIX : GW=W+14 GH=h1 (h2) +14		FIX : GW=W+14 GH=h1 (h2) +14	
H・20	ガラス寸法 A	914 x 829 x 1	ガラス寸法 A	1,364 x 829 x 1	ガラス寸法 A	1,859 x 829 x 1
	ガラス寸法 B	914 x 1,904 x 1	ガラス寸法 B	1,364 x 1,904 x 1	ガラス寸法 B	1,859 x 1,904 x 1
	構成部材 縦枠20	SJSFT20HH	構成部材 縦枠20	SJSFT20HH	構成部材 縦枠20	SJSFT20HH
	構成部材 横材セット	SJSFY09	構成部材 横材セット	SJSFY13	構成部材 横材セット	SJSFY18
H・22	ガラス寸法 A	914 x 629 x 1	ガラス寸法 A	1,364 x 629 x 1	ガラス寸法 A	1,859 x 629 x 1
	ガラス寸法 B	914 x 2,104 x 1	ガラス寸法 B	1,364 x 2,104 x 1	ガラス寸法 B	1,859 x 2,104 x 1
	構成部材 縦 枠	SJSBHH	構成部材 縦 枠	SJSBHH	構成部材 縦 枠	SJSBHH
	構成部材 横材セット	SJSFY09	構成部材 横材セット	SJSFY13	構成部材 横材セット	SJSFY18

● 嵌殺し窓 H: 20・22（巾木 120mmタイプ） 中骨付き

姿図

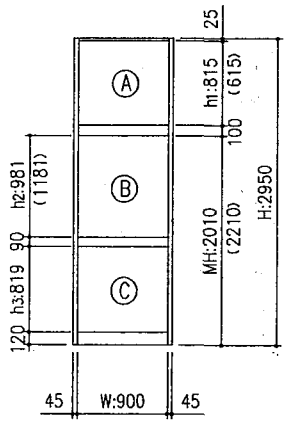

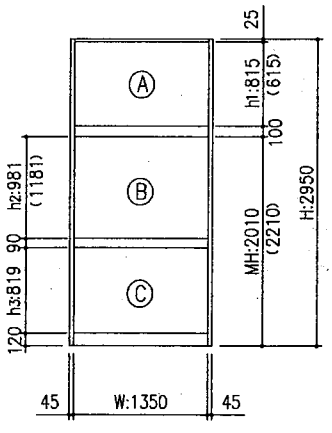

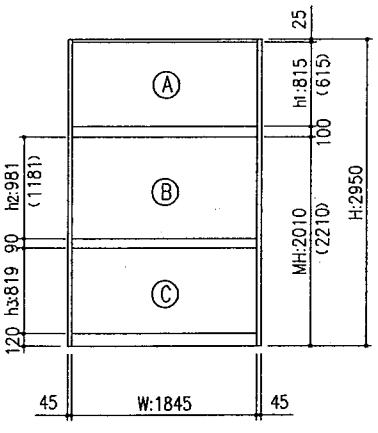

		09		13		18
		ガラス寸法公式		ガラス寸法公式		ガラス寸法公式
		FIX : GW=W+14 GH=h1 (h2 ,h3) +14		FIX : GW=W+14 GH=h1 (h2 ,h3) +14		FIX : GW=W+14 GH=h1 (h2 ,h3) +14
H・20	ガラス寸法 A	914 x 829 x 1	ガラス寸法 A	1,364 x 829 x 1	ガラス寸法 A	1,859 x 829 x 1
	ガラス寸法 B	914 x 995 x 1	ガラス寸法 B	1,364 x 995 x 1	ガラス寸法 B	1,859 x 995 x 1
	ガラス寸法 C	914 x 833 x 1	ガラス寸法 C	1,364 x 833 x 1	ガラス寸法 C	1,859 x 833 x 1
	構成部材 縦枠20	JSWT20HH	構成部材 縦枠20	JSWT20HH	構成部材 縦枠20	JSWT20HH
	構成部材 横材セット	SJSFY09	構成部材 横材セット	SJSFY13	構成部材 横材セット	SJSFY18
	構成部材 中 骨	SJSFN09	構成部材 中 骨	SJSFN13	構成部材 中 骨	SJSFN18
H・22	ガラス寸法 A	914 x 629 x 1	ガラス寸法 A	1,364 x 629 x 1	ガラス寸法 A	1,859 x 629 x 1
	ガラス寸法 B	914 x 1,195 x 1	ガラス寸法 B	1,364 x 1,195 x 1	ガラス寸法 B	1,859 x 1,195 x 1
	ガラス寸法 C	914 x 833 x 1	ガラス寸法 C	1,364 x 833 x 1	ガラス寸法 C	1,859 x 833 x 1
	構成部材 縦 枠	SJSBHH	構成部材 縦 枠	SJSBHH	構成部材 縦 枠	SJSBHH
	構成部材 横材セット	SJSFY09	構成部材 横材セット	SJSFY13	構成部材 横材セット	SJSFY18
	構成部材 中 骨	SJSFN09	構成部材 中 骨	SJSFN13	構成部材 中 骨	SJSFN18

※ 部材拾い出し記号は、セピアブラックで表示されています。
他の色の場合は、頭記号『 S 』を変更してください。
※ ファイングレーはF、ホワイトはH、こはくはC、CBブラウンはT、CBステンは8となります。（カタログ参照）

ガラス寸法・構成部材表

● 嵌殺し窓 H：24（巾木 120mmタイプ） 中骨無し

09

姿図

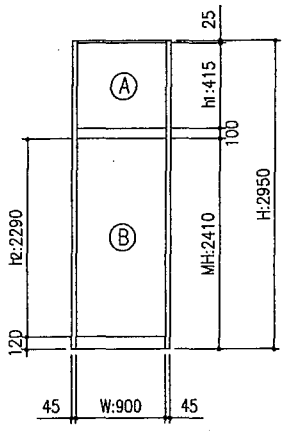

ガラス寸法公式

FIX：GW=W+14
GH=h1（h2）+14

H・24	ガラス寸法	A	914 x 429 x 1
		B	914 x 2,304 x 1
	構成部材	縦 枠	SJSBHH
		横材セット	SJSFY09

13

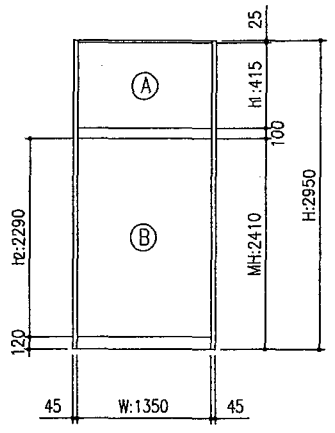

ガラス寸法公式

FIX：GW=W+14
GH=h1（h2）+14

ガラス寸法	A	1,364 x 429 x 1
	B	1,364 x 2,304 x 1
構成部材	縦 枠	SJSBHH
	横材セット	SJSFY13

18

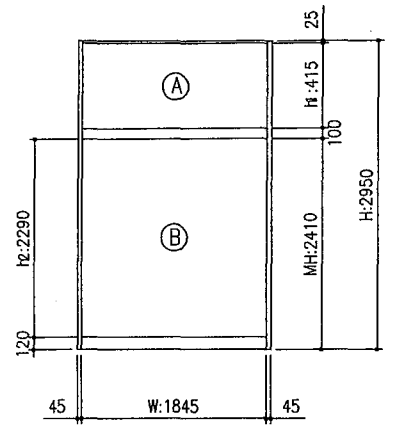

ガラス寸法公式

FIX：GW=W+14
GH=h1（h2）+14

ガラス寸法	A	1,859 x 429 x 1
	B	1,859 x 2,304 x 1
構成部材	縦 枠	SJSBHH
	横材セット	SJSFY18

● 嵌殺し窓 H：24（巾木 120mmタイプ） 中骨付き

09

姿図

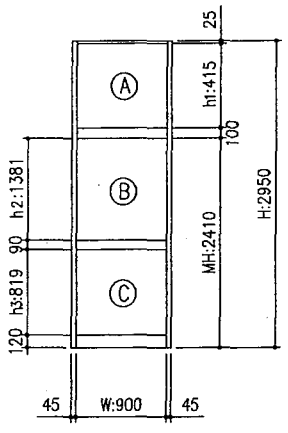

ガラス寸法公式

FIX：GW=W+14
GH=h1（h2,h3）+14

H・24	ガラス寸法	A	914 x 429 x 1
		B	914 x 1,395 x 1
		C	914 x 833 x 1
	構成部材	縦 枠	SJSBHH
		横材セット	SJSFY09
		中 骨	SJSFN09

13

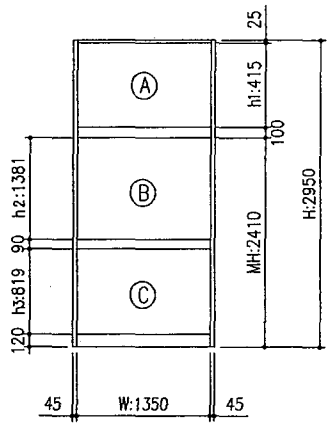

ガラス寸法公式

FIX：GW=W+14
GH=h1（h2,h3）+14

ガラス寸法	A	1,364 x 429 x 1
	B	1,364 x 1,395 x 1
	C	1,364 x 833 x 1
構成部材	縦 枠	SJSBHH
	横材セット	SJSFY13
	中 骨	SJSFN13

18

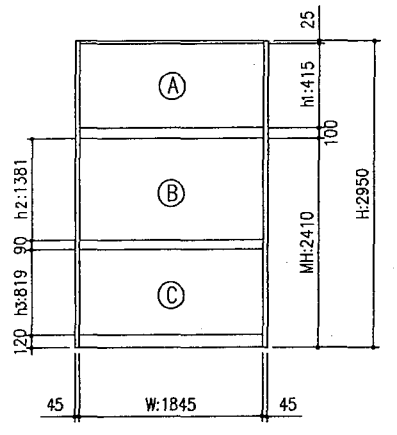

ガラス寸法公式

FIX：GW=W+14
GH=h1（h2,h3）+14

ガラス寸法	A	1,859 x 429 x 1
	B	1,859 x 1,395 x 1
	C	1,859 x 833 x 1
構成部材	縦 枠	SJSBHH
	横材セット	SJSFY18
	中 骨	SJSFN18

※ 部材拾い出し記号は、セピアブラックで表示されています。
他の色の場合は、頭記号『S』を変更してください。
※ ファイングレーはF、ホワイトはH、こはくはC、CBブラウンはT、CBステンは8となります。（カタログ参照）

ガラス寸法・構成部材表

● 嵌殺し窓 H：20・22（増巾木付き 195mmタイプ） 中骨無し

09

姿図

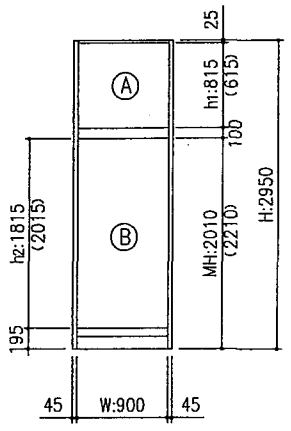

ガラス寸法公式

FIX：GW=W+14
GH=h1（h2）+14

H・20	ガラス寸法	A	914 x 829 x 1
		B	914 x 1,829 x 1
	構成部材	縦枠20	SJSFT20HH
		横材セット	SJSFY09
		増巾木	SJSBLMV
H・22	ガラス寸法	A	914 x 629 x 1
		B	914 x 2,029 x 1
	構成部材	縦 枠	SJSBHH
		横材セット	SJSFY09
		増巾木	SJSBLMV

13

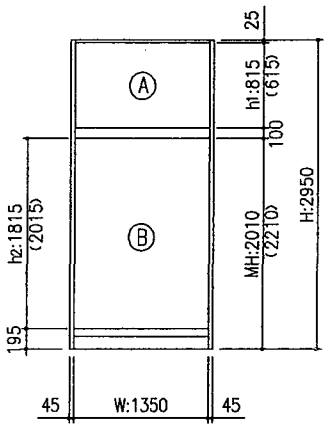

ガラス寸法公式

FIX：GW=W+14
GH=h1（h2）+14

H・20	ガラス寸法	A	1,364 x 829 x 1
		B	1,364 x 1,829 x 1
	構成部材	縦枠20	SJSFT20HH
		横材セット	SJSFY13
		増巾木	SJSBLMV
H・22	ガラス寸法	A	1,364 x 629 x 1
		B	1,364 x 2,029 x 1
	構成部材	縦 枠	SJSBHH
		横材セット	SJSFY13
		増巾木	SJSBLMV

18

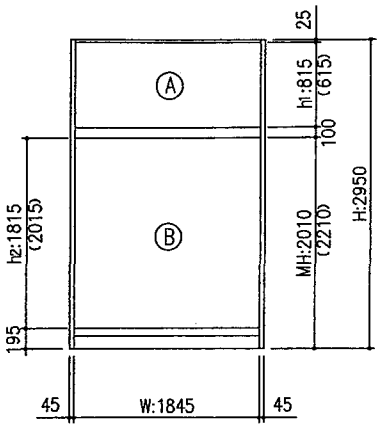

ガラス寸法公式

FIX：GW=W+14
GH=h1（h2）+14

H・20	ガラス寸法	A	1,859 x 829 x 1
		B	1,859 x 1,829 x 1
	構成部材	縦枠20	SJSFT20HH
		横材セット	SJSFY18
		増巾木	SJSBLMV
H・22	ガラス寸法	A	1,859 x 629 x 1
		B	1,859 x 2,029 x 1
	構成部材	縦 枠	SJSBHH
		横材セット	SJSFY18
		増巾木	SJSBLMV

● 嵌殺し窓 H：20・22（増巾木付き 195mmタイプ） 中骨付き

09

姿図

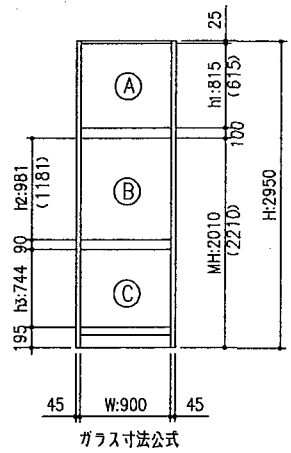

ガラス寸法公式

FIX：GW=W+14
GH=h1（h2,h3）+14

H・20	ガラス寸法	A	914 x 829 x 1
		B	914 x 995 x 1
		C	914 x 758 x 1
	構成部材	縦枠20	JSWT20HH
		横材セット	SJSFY09
		中 骨	SJSFN09
		増巾木	SJSBLMV
H・22	ガラス寸法	A	914 x 629 x 1
		B	914 x 1,195 x 1
		C	914 x 758 x 1
	構成部材	縦 枠	SJSBHH
		横材セット	SJSFY09
		中 骨	SJSFN09
		増巾木	SJSBLMV

13

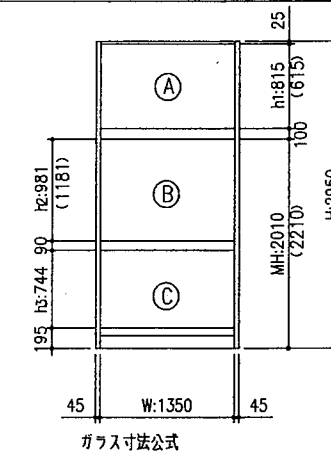

ガラス寸法公式

FIX：GW=W+14
GH=h1（h2,h3）+14

H・20	ガラス寸法	A	1,364 x 829 x 1
		B	1,364 x 995 x 1
		C	1,364 x 758 x 1
	構成部材	縦枠20	JSWT20HH
		横材セット	SJSFY13
		中 骨	SJSFN13
		増巾木	SJSBLMV
H・22	ガラス寸法	A	1,364 x 629 x 1
		B	1,364 x 1,195 x 1
		C	1,364 x 758 x 1
	構成部材	縦 枠	SJSBHH
		横材セット	SJSFY13
		中 骨	SJSFN13
		増巾木	SJSBLMV

18

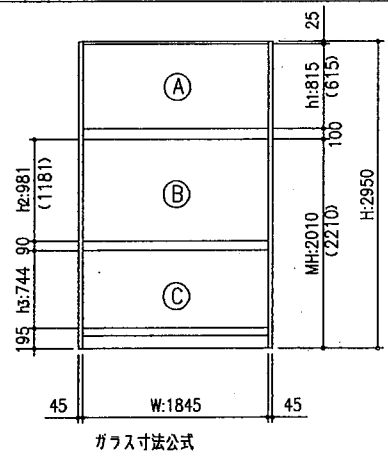

ガラス寸法公式

FIX：GW=W+14
GH=h1（h2,h3）+14

H・20	ガラス寸法	A	1,859 x 829 x 1
		B	1,859 x 995 x 1
		C	1,859 x 758 x 1
	構成部材	縦枠20	JSWT20HH
		横材セット	SJSFY18
		中 骨	SJSFN18
		増巾木	SJSBLMV
H・22	ガラス寸法	A	1,859 x 629 x 1
		B	1,859 x 1,195 x 1
		C	1,859 x 758 x 1
	構成部材	縦 枠	SJSBHH
		横材セット	SJSFY18
		中 骨	SJSFN18
		増巾木	SJSBLMV

※ 部材拾い出し記号は、セピアブラックで表示されています。
他の色の場合は、頭記号『 S 』を変更してください。
※ ファイングレーはF、ホワイトはH、こはくはC、CBブラウンはT、CBステンは8となります。（カタログ参照）

ガラス寸法・構成部材表

● 嵌殺し窓 H: 20・22・24 , W: 15 中骨無し

姿図

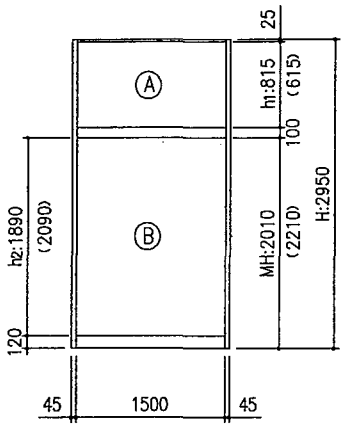

ガラス寸法公式

FIX : GW=W+14
GH=h1 (h2) +14

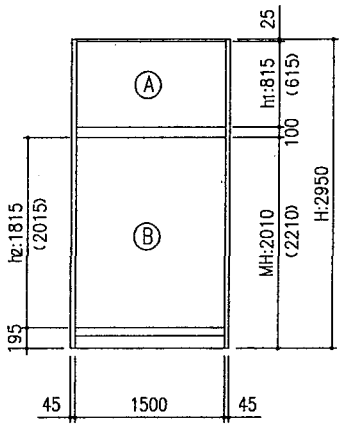

ガラス寸法公式

FIX : GW=W+14
GH=h1 (h2) +14

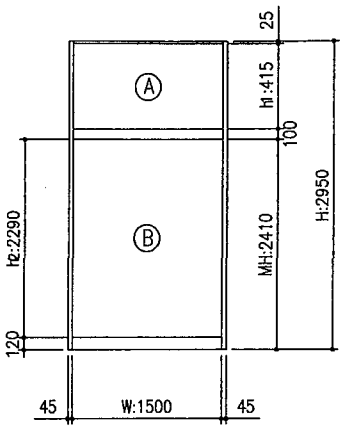

ガラス寸法公式

FIX : GW=W+14
GH=h1 (h2) +14

H・20	ガラス寸法	A	1,514 x 829 x 1
		B	1,514 x 1,904 x 1
	構成部材	縦枠20	SJSFT20HH
		横材セット	SJSFY15
H・22	ガラス寸法	A	1,514 x 629 x 1
		B	1,514 x 2,104 x 1
	構成部材	縦 枠	SJSBHH
		横材セット	SJSFY15

ガラス寸法	A	1,514 x 829 x 1
	B	1,514 x 1,829 x 1
構成部材	縦枠20	SJSFT20HH
	横材セット	SJSFY15
	増巾木	SJSBLMV
ガラス寸法	A	1,514 x 629 x 1
	B	1,514 x 2,029 x 1
構成部材	縦 枠	SJSBHH
	横材セット	SJSFY15
	増巾木	SJSBLMV

H・24	ガラス寸法	A	1,514 x 429 x 1
		B	1,514 x 2,304 x 1
	構成部材	縦 枠	SJSBHH
		横材セット	SJSFY15

● 嵌殺し窓 H: 20・22・24 , W: 15 中骨付き

姿図

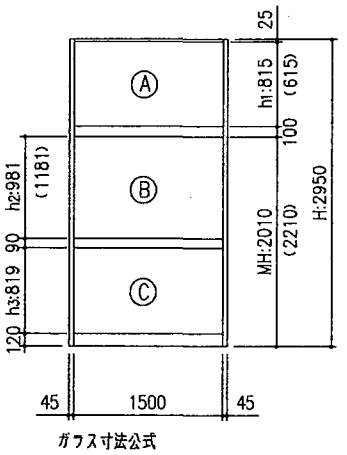

ガラス寸法公式

FIX : GW=W+14
GH=h1 (h2 ,h3) +14

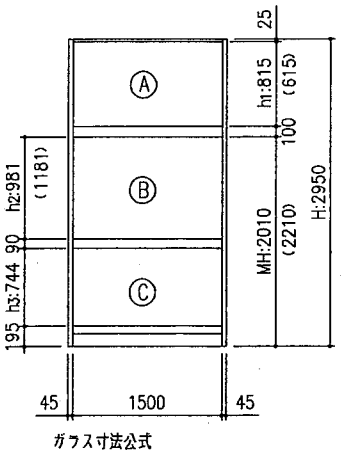

ガラス寸法公式

FIX : GW=W+14
GH=h1 (h2 ,h3) +14

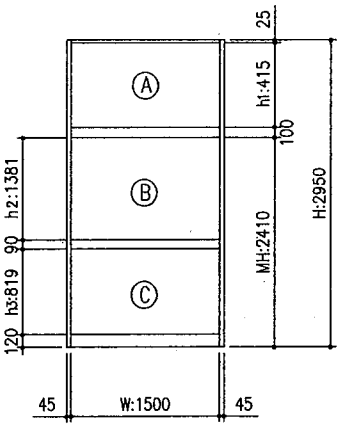

ガラス寸法公式

FIX : GW=W+14
GH=h1 (h2 ,h3) +14

H・20	ガラス寸法	A	1,514 x 829 x 1
		B	1,514 x 995 x 1
		C	1,514 x 833 x 1
	構成部材	縦枠20	JSWT20HH
		横材セット	SJSFY15
		中 骨	SJSFN15
H・22	ガラス寸法	A	1,514 x 629 x 1
		B	1,514 x 1,195 x 1
		C	1,514 x 833 x 1
	構成部材	縦 枠	SJSBHH
		横材セット	SJSFY15
		中 骨	SJSFN15

ガラス寸法	A	1,514 x 829 x 1
	B	1,514 x 995 x 1
	C	1,514 x 833 x 1
構成部材	縦枠20	JSWT20HH
	横材セット	SJSFY15
	中 骨	SJSFN15
ガラス寸法	A	1,514 x 629 x 1
	B	1,514 x 1,195 x 1
	C	1,514 x 833 x 1
構成部材	縦 枠	SJSBHH
	横材セット	SJSFY15
	中 骨	SJSFN15

H・24	ガラス寸法	A	1,514 x 429 x 1
		B	1,514 x 1,395 x 1
		C	1,514 x 833 x 1
	構成部材	縦 枠	SJSBHH
		横材セット	SJSFY15
		中 骨	SJSFN15

※ 部材拾い出し記号は、セピアブラックで表示されています。
他の色の場合は、頭記号『Ｓ』を変更してください。
※ ファイングレーはF、ホワイトはH、こはくはC、CBブラウンはT、CBステンは8となります。（カタログ参照）

ガラス寸法・構成部材表

● 快晴気分 土間仕様 嵌殺し窓 中骨無し

姿図

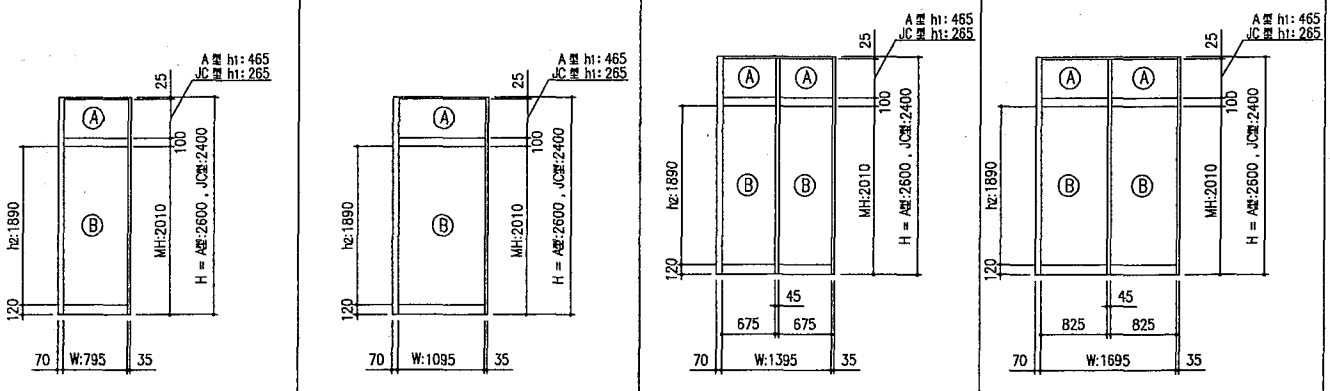

		3R	4R	5R	6R
JC型 ガラス寸法	A	809 x 279 x 1	1109 x 279 x 1	689 x 279 x 2	839 x 279 x 2
	B	809 x 1904 x 1	1109 x 1904 x 1	689 x 1904 x 2	839 x 1904 x 2
A型 ガラス寸法	A	809 x 479 x 1	1109 x 479 x 1	689 x 479 x 2	839 x 479 x 2
	B	809 x 1904 x 1	1109 x 1904 x 1	689 x 1904 x 2	839 x 1904 x 2
構成部材	縦枠	SJSFT20PK	SJSFT20PK	SJSFT20PK	SJSFT20PK
	横材セット	SJSFY03D	SJSFY04D	SJSFY05D	SJSFY06D

● 快晴気分 土間仕様 嵌殺し窓 中骨付き

姿図

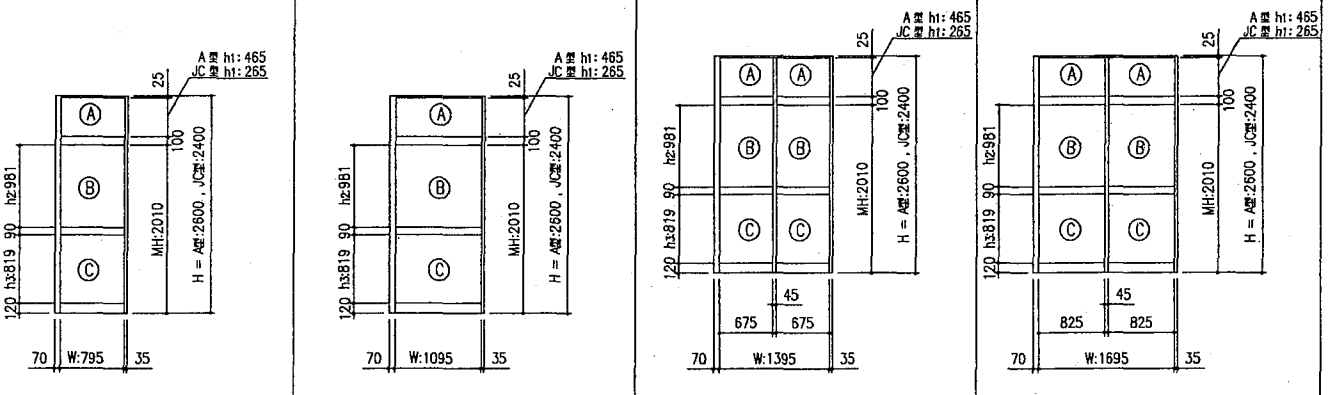

		3R	4R	5R	6R
JC型 ガラス寸法	A	809 x 279 x 1	1109 x 279 x 1	689 x 279 x 2	839 x 279 x 2
	B	809 x 995 x 1	1109 x 995 x 1	689 x 995 x 2	839 x 995 x 2
	C	809 x 833 x 1	1109 x 833 x 1	689 x 833 x 2	839 x 833 x 2
A型 ガラス寸法	A	809 x 479 x 1	1109 x 479 x 1	689 x 479 x 2	839 x 479 x 2
	B	809 x 995 x 1	1109 x 995 x 1	689 x 995 x 2	839 x 995 x 2
	C	809 x 833 x 1	1109 x 833 x 1	689 x 833 x 2	839 x 833 x 2
構成部材	縦枠	SJSFT20PK	SJSFT20PK	SJSFT20PK	SJSFT20PK
	横材セット	SJSFY03D	SJSFY04D	SJSFY05D	SJSFY06D
	中骨	SJSFN09	SJSFN13	SJSFN15	SJSFN18

※ 部材拾い出し記号は、セピアブラックで表示されています。
他の色の場合は、頭記号『 S 』を変更してください。
※ ファイングレーはF、ホワイトはH、こはくはC、CBブラウンはT、CBステンは8となります。（カタログ参照）

ガラス寸法・構成部材表

● 嵌殺し窓 H: 24（増巾木付き 195mmタイプ） 中骨無し

09

姿図

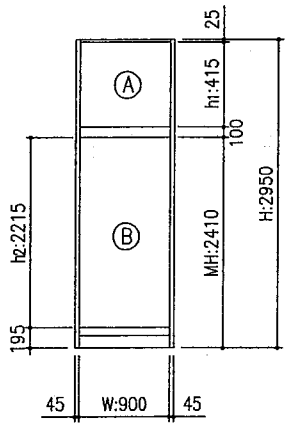

ガラス寸法公式

FIX : GW=W+14
GH=h1（h2）+14

13

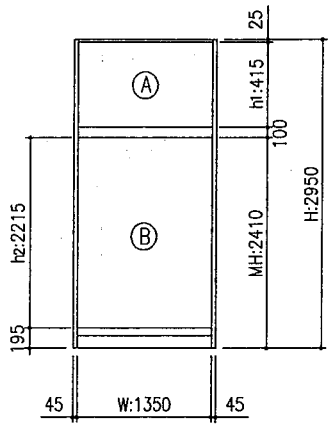

ガラス寸法公式

FIX : GW=W+14
GH=h1（h2）+14

18

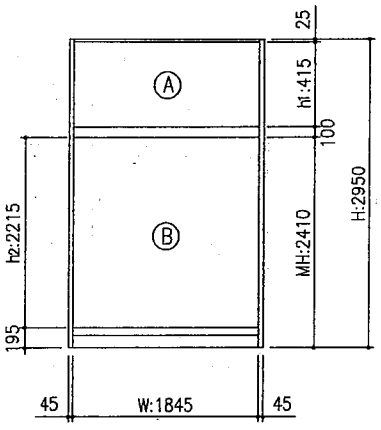

ガラス寸法公式

FIX : GW=W+14
GH=h1（h2）+14

			09	13	18
H・24	ガラス寸法	A	914 x 429 x 1	1,364 x 429 x 1	1,859 x 429 x 1
		B	914 x 2,229 x 1	1,364 x 2,229 x 1	1,859 x 2,229 x 1
	構成部材	縦 枠	SJSBHH	SJSBHH	SJSBHH
		横材セット	SJSFY09	SJSFY13	SJSFY18
		増巾木	SJSBLMV	SJSBLMV	SJSBLMV

● 嵌殺し窓 H: 24（増巾木付き 195mmタイプ） 中骨付き

09

姿図

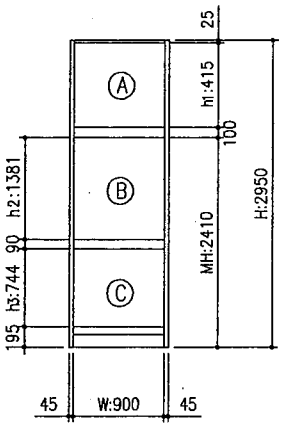

ガラス寸法公式

FIX : GW=W+14
GH=h1（h2 ,h3）+14

13

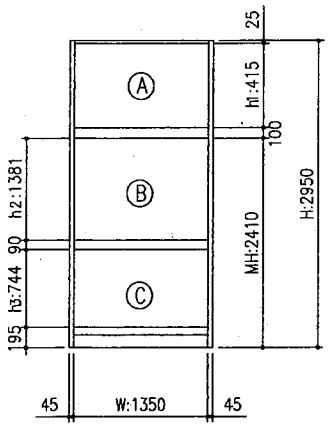

ガラス寸法公式

FIX : GW=W+14
GH=h1（h2 ,h3）+14

18

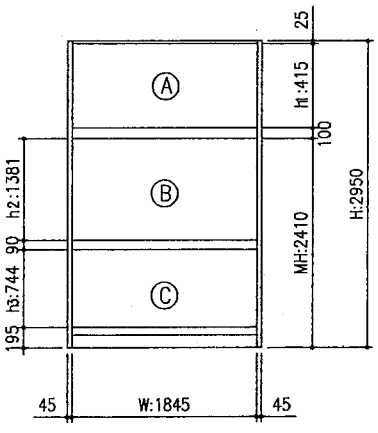

ガラス寸法公式

FIX : GW=W+14
GH=h1（h2 ,h3）+14

			09	13	18
H・24	ガラス寸法	A	914 x 429 x 1	1,364 x 429 x 1	1,859 x 429 x 1
		B	914 x 1,395 x 1	1,364 x 1,395 x 1	1,859 x 1,395 x 1
		C	914 x 758 x 1	1,364 x 758 x 1	1,859 x 758 x 1
	構成部材	縦 枠	SJSBHH	SJSBHH	SJSBHH
		横材セット	SJSFY09	SJSFY13	SJSFY18
		中 骨	SJSFN09	SJSFN13	SJSFN18
		増巾木	SJSBLMV	SJSBLMV	SJSBLMV

※ 部材拾い出し記号は、セピアブラックで表示されています。
他の色の場合は、頭記号『S』を変更してください。
※ ファイングレーはF、ホワイトはH、こはくはC、CBブラウンはT、CBステンは8となります。（カタログ参照）

ガラス寸法・構成部材表

● 引戸 H: 20（一般タイプ）　中桟無し

姿図

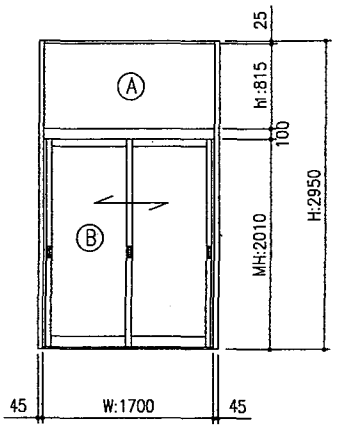

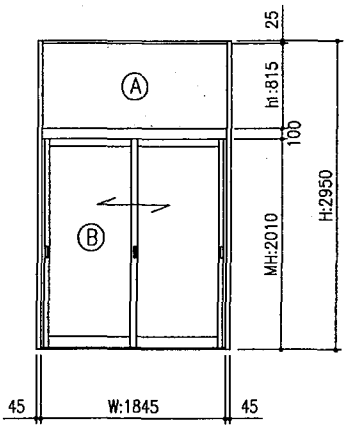

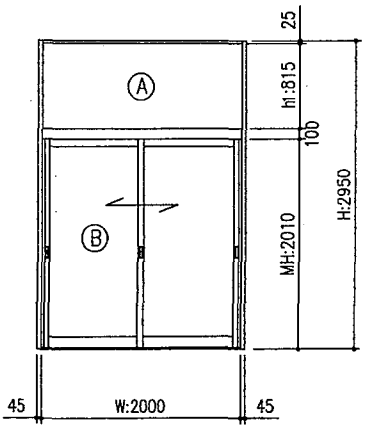

	17	18	20
ガラス寸法公式	引戸本体：GW=W/2−92 GH=MH−182 FIX：GW=W+14 GH=h1+14	引戸本体：GW=W/2−92 GH=MH−182 FIX：GW=W+14 GH=h1+14	引戸本体：GW=W/2−92 GH=MH−182 FIX：GW=W+14 GH=h1+14

H・20		17		18		20
ガラス寸法	A	1,714 x 829 x 1	A	1,859 x 829 x 1	A	2,014 x 829 x 1
	B	758 x 1,828 x 2	B	830 x 1,828 x 2	B	908 x 1,828 x 2
構成部材	縦枠20	SJSHT20HH	縦枠20	SJSHT20HH	縦枠20	SJSHT20HH
	横材セット	SJSHY17	横材セット	SJSHY18	横材セット	SJSHY20
	増縦枠	SJSHMT202	増縦枠	SJSHMT202	増縦枠	SJSHMT202
	障子セット	SJSH1720A	障子セット	SJSH1820A	障子セット	SJSH2020A

● 引戸 H: 20（一般タイプ）　中桟付き

姿図

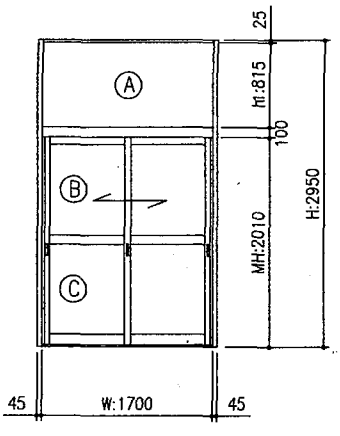

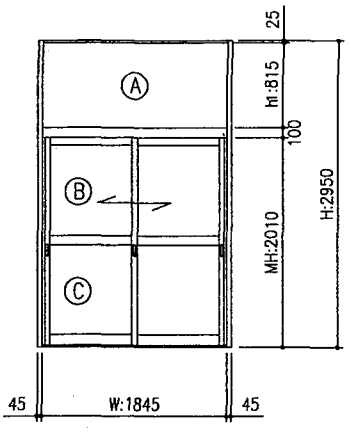

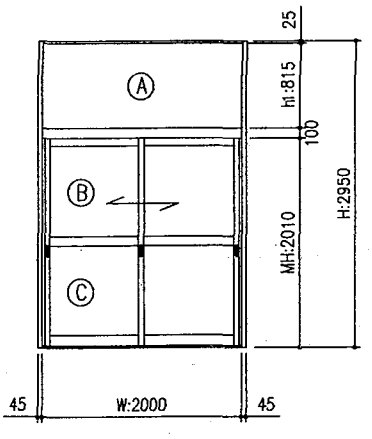

	17	18	20
ガラス寸法公式	引戸本体：GW=W/2−92 FIX：GW=W+14 GH=h1+14	引戸本体：GW=W/2−92 FIX：GW=W+14 GH=h1+14	引戸本体：GW=W/2−92 FIX：GW=W+14 GH=h1+14

H・20		17		18		20
ガラス寸法	A	1,714 x 829 x 1	A	1,859 x 829 x 1	A	2,014 x 829 x 1
	B	758 x 920 x 2	B	830 x 920 x 2	B	908 x 920 x 2
	C	758 x 830 x 2	C	830 x 830 x 2	C	908 x 830 x 2
構成部材	縦枠20	SJSHT20HH	縦枠20	SJSHT20HH	縦枠20	SJSHT20HH
	横材セット	SJSHY17	横材セット	SJSHY18	横材セット	SJSHY20
	増縦枠	SJSHMT202	増縦枠	SJSHMT202	増縦枠	SJSHMT202
	障子セット	SJSH1720A	障子セット	SJSH1820A	障子セット	SJSH2020A
	中　桟	SJSHN17	中　桟	SJSHN18	中　桟	SJSHN20

※ 部材拾い出し記号は、セピアブラックで表示されています。
他の色の場合は、頭記号『S』を変更してください。
※ ファイングレーはF、ホワイトはH、こはくはC、CBブラウンはT、CBステンは8となります。（カタログ参照）

ガラス寸法・構成部材表

● 引戸 H:20（一般タイプ）　中桟無し

27

姿図

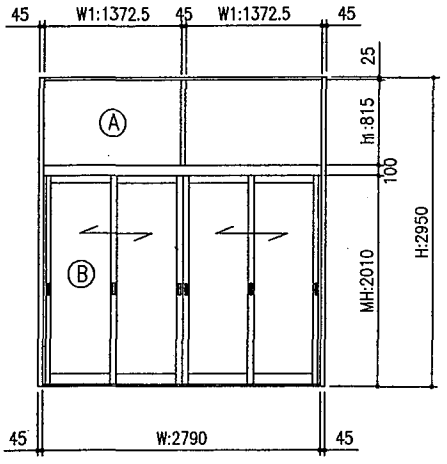

ガラス寸法公式

引戸本体：GW=W/4−84
GH=MH−182

FIX：GW=W1+14
GH=h1+14

H・20	ガラス寸法	A	1,386 x 829 x 2
		B	613 x 1,828 x 4
	構成部材	縦枠20	SJSHT20HH
		横材セット	SJSHY27
		増縦枠	SJSHMT204
		障子セット	SJSH2720A

36

姿図

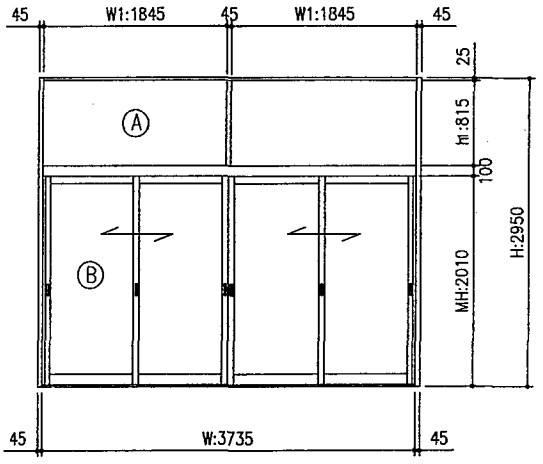

ガラス寸法公式

引戸本体：GW=W/4−84
GH=MH−182

FIX：GW=W1+14
GH=h1+14

ガラス寸法	A	1,859 x 829 x 2
	B	849 x 1,828 x 4
構成部材	縦枠20	SJSHT20HH
	横材セット	SJSHY36
	増縦枠	SJSHMT204
	障子セット	SJSH3620A

● 引戸 H:20（一般タイプ）　中桟付き

27

姿図

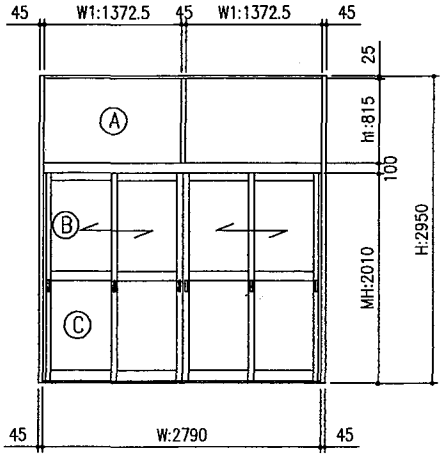

ガラス寸法公式

引戸本体：GW=W/4−84

FIX：GW=W1+14
GH=h1+14

H・20	ガラス寸法	A	1,386 x 829 x 2
		B	613 x 920 x 4
		C	613 x 830 x 4
	構成部材	縦枠20	SJSHT20HH
		横材セット	SJSHY27
		増縦枠	SJSHMT204
		障子セット	SJSH2720A
		中　桟	SJSHN27

36

姿図

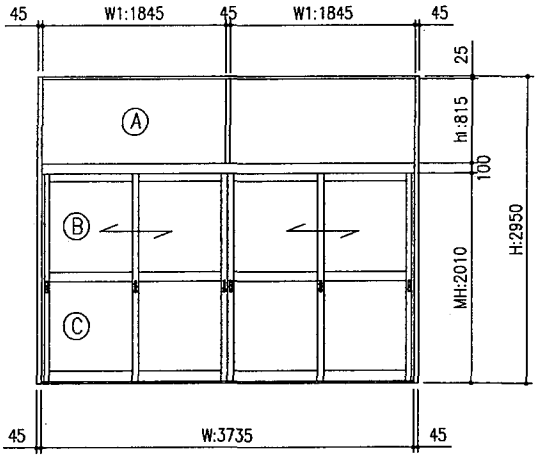

ガラス寸法公式

引戸本体：GW=W/4−84

FIX：GW=W1+14
GH=h1+14

ガラス寸法	A	1,859 x 829 x 2
	B	849 x 920 x 4
	C	849 x 830 x 4
構成部材	縦枠20	SJSHT20HH
	横材セット	SJSHY36
	増縦枠	SJSHMT204
	障子セット	SJSH3620A
	中　桟	SJSHN36

※ 部材拾い出し記号は、セピアブラックで表示されています。
他の色の場合は、頭記号『 S 』を変更してください。
※ ファイングレーはF、ホワイトはH、こはくはC、CBブラウンはT、CBステンは8となります。（カタログ参照）

ガラス寸法・構成部材表

● 引戸 H: 20（一般タイプ）　中桟無し

40

姿図

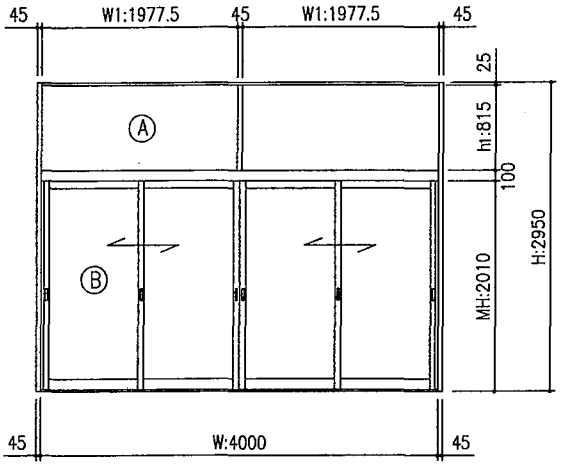

ガラス寸法公式

引戸本体：GW=W/4−84
GH=MH−182

FIX：GW=W1+14
GH=h1+14

H・20			
	ガラス寸法	A	1,991 x 829 x 2
		B	916 x 1,828 x 4
		C	−
	構成部材	縦枠20	SJSHT20HH
		横材ヒット	SJSHY40
		増縦枠	SJSHMT204
		障子ヒット	SJSH4020A
		−	−

● 引戸 H: 20（一般タイプ）　中桟付き

40

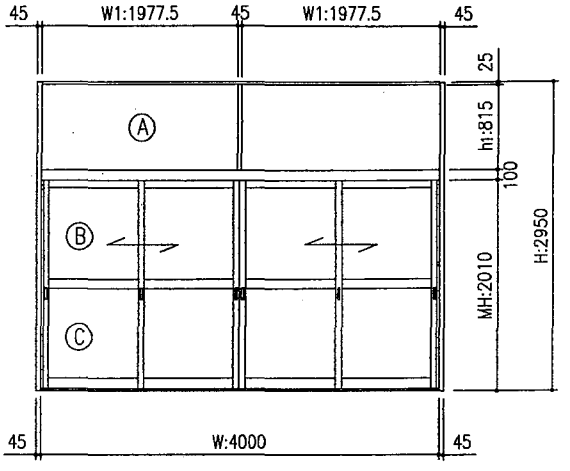

ガラス寸法公式

引戸本体：GW=W/4−84

FIX：GW=W1+14
GH=h1+14

ガラス寸法	A	1,991 x 829 x 2
	B	916 x 920 x 4
	C	916 x 830 x 4
構成部材	縦枠20	SJSHT20HH
	横材ヒット	SJSHY40
	増縦枠	SJSHMT204
	障子ヒット	SJSH4020A
	中　桟	SJSHN40

※ 部材拾い出し記号は、セピアブラックで表示されています。
他の色の場合は、頭記号『S』を変更してください。
※ ファイングレーはF、ホワイトはH、こはくはC、CBブラウンはT、CBステンは8となります。（カタログ参照）

ガラス寸法・構成部材表

● 引戸 H: 22・24（太框タイプ）・中桟無し

18

姿図

ガラス寸法公式

引戸本体：GW=W/2−122
GH=MH−222
FIX：GW=W+14
GH=h1+14

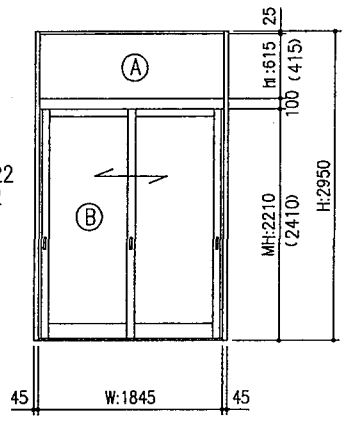

36

ガラス寸法公式

引戸本体：GW=W/4−114
GH=MH−222
FIX：GW=W1+14
GH=h1+14

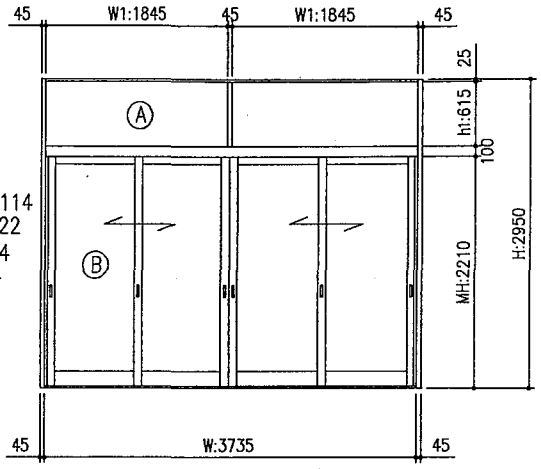

		18	36
H・22	ガラス寸法 A	1,859 x 629 x 1	1,859 x 629 x 2
	ガラス寸法 B	800 x 1,988 x 2	819 x 1,988 x 4
	構成部材 縦枠	SJSBHH	SJSBHH
	構成部材 横材セット	SJSHY18	SJSHY36
	構成部材 増縦枠	SJSHMT222	SJSHMT224
	構成部材 障子セット	SJSH1822A	SJSH3622A
H・24	ガラス寸法 A	1,859 x 429 x 1	−
	ガラス寸法 B	800 x 2,188 x 2	−
	構成部材 縦枠	SJSBHH	−
	構成部材 横材セット	SJSHY18	−
	構成部材 増縦枠	SJSHMT242	−
	構成部材 障子セット	SJSH1824A	−

● 引戸 H: 22・24（太框タイプ）・中桟付き

18

姿図

ガラス寸法公式

引戸本体：GW=W/2−122

FIX：GW=W+14
GH=h1+14

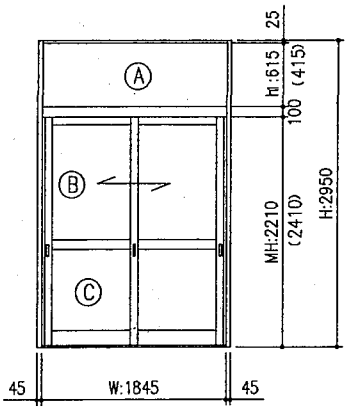

36

ガラス寸法公式

引戸本体：GW=W/4−114

FIX：GW=W1+14
GH=h1+14

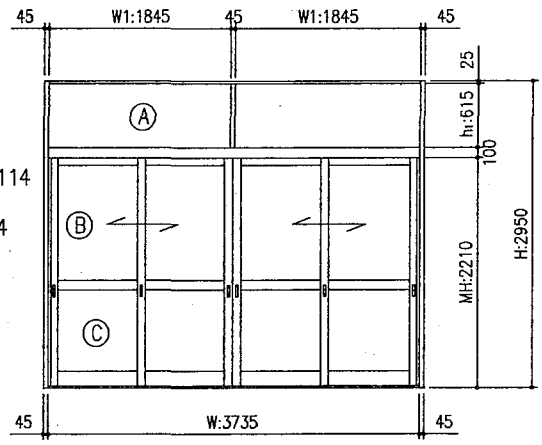

		18	36
H・22	ガラス寸法 A	1,859 x 629 x 1	1,859 x 629 x 2
	ガラス寸法 B	800 x 1,120 x 2	819 x 1,120 x 4
	ガラス寸法 C	800 x 790 x 2	819 x 790 x 4
	構成部材 縦枠	SJSBHH	SJSBHH
	構成部材 横材セット	SJSHY18	SJSHY36
	構成部材 増縦枠	SJSHMT222	SJSHMT224
	構成部材 障子セット	SJSH1822A	SJSH3622A
	構成部材 中桟	SJSHN18	SJSHN36
H・24	ガラス寸法 A	1,859 x 429 x 1	−
	ガラス寸法 B	800 x 1,320 x 2	−
	ガラス寸法 C	800 x 790 x 2	−
	構成部材 縦枠	SJSBHH	−
	構成部材 横材セット	SJSHY18	−
	構成部材 増縦枠	SJSHMT242	−
	構成部材 障子セット	SJSH1824A	−
	構成部材 中桟	SJSHN18	−
中桟切断寸法		788.5	807

※ 部材拾い出し記号は、セピアブラックで表示されています。
他の色の場合は、頭記号『 S 』を変更してください。
※ ファイングレーはF、ホワイトはH、こはくはC、CBブラウンはT、CBステンは8となります。（カタログ参照）

ガラス寸法・構成部材表

● 快晴気分 土間仕様 引戸

5尺

姿図

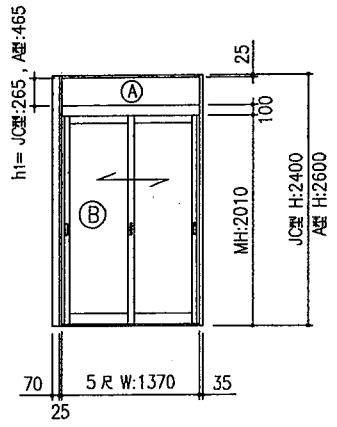

ガラス寸法公式

引戸本体：GW=W/2−92
GH=MH−182

FIX：GW=W+14
GH=h1+14

JC型	ガラス寸法	A	1384 x 279 x 1
		B	593 x 1828 x 2
A型		A	1384 x 479 x 1
		B	593 x 1828 x 2
H・20	構成部材	縦枠20	SJSHT20PK
		縦枠25	SJSBT4
		横材セット	SJSHY13D
		増縦枠	SJSHMT202
		障子セット	SJSH1320D

6尺

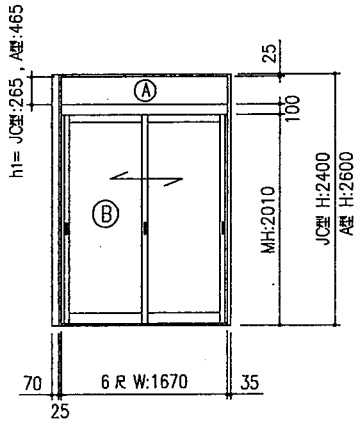

ガラス寸法公式

引戸本体：GW=W/2−92
GH=MH−182

FIX：GW=W+14
GH=h1+14

ガラス寸法	A	1684 x 279 x 1
	B	743 x 1828 x 2
	A	1684 x 479 x 1
	B	743 x 1828 x 2
構成部材	縦枠20	SJSHT20PK
	縦枠25	SJSBT4
	横材セット	SJSHY16D
	増縦枠	SJSHMT202
	障子セット	SJSH1620D

9尺

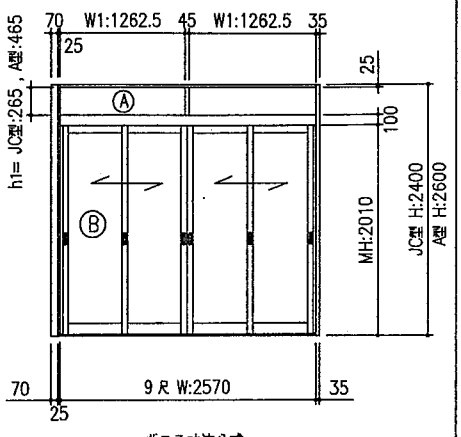

ガラス寸法公式

引戸本体：GW=W/4−84
GH=MH−182

FIX：GW=W1+14
GH=h1+14

ガラス寸法	A	1276 x 279 x 2
	B	558 x 1828 x 4
	A	1276 x 479 x 2
	B	558 x 1828 x 4
構成部材	縦枠20	SJSHT20PK
	縦枠25	SJSBT4
	横材セット	SJSHY25D
	増縦枠	SJSHMT204
	障子セット	SJSH2520D

● 快晴気分 土間仕様 引戸

1.0間

姿図

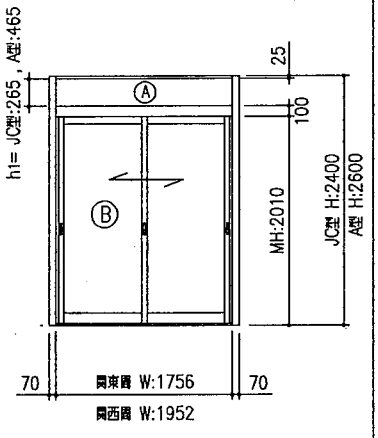

ガラス寸法公式

引戸本体：GW=W/2−92
GH=MH−182

FIX：GW=W+14
GH=h1+14

			関東間	関西間
JC型	ガラス寸法	A	1770x279x1	1966x279x1
		B	785x1828x2	884x1828x2
A型		A	1770x479x1	1966x479x1
		B	785x1828x2	884x1828x2
H・20	構成部材	縦枠20	SJSHT20KK	
		横材セット	SJSHY17F	SJSHY19FW
		増縦枠	SJSHMT202	
		障子セット	SJSH1720F	SJSH1920FW

1.5間

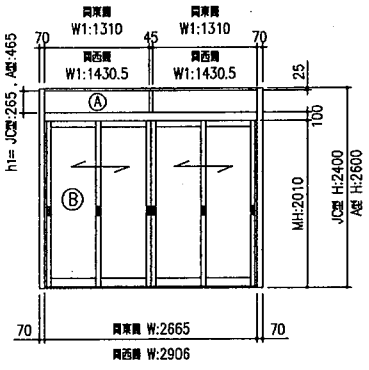

ガラス寸法公式

引戸本体：GW=W/4−84
GH=MH−182

FIX：GW=W1+14
GH=h1+14

			関東間	関西間
ガラス寸法	A	1324x279x2	1444x279x2
	B	582x1828x4	642x1828x4
	A	1324x479x2	1444x479x2
	B	582x1828x4	642x1828x4
構成部材	縦枠20	SJSHT20KK	
	横材セット	SJSHY26F	SJSHY29FW
	増縦枠	SJSHMT204	
	障子セット	SJSH2620F	SJSH2920FW

2.0間

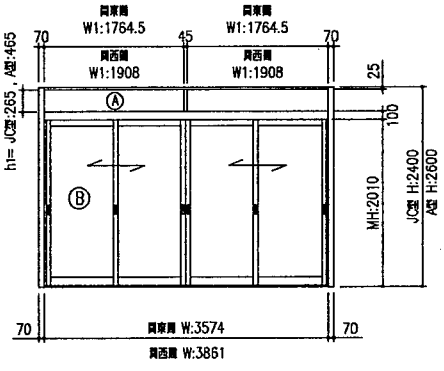

ガラス寸法公式

引戸本体：GW=W/4−84
GH=MH−182

FIX：GW=W1+14
GH=h1+14

			関東間	関西間
ガラス寸法	A	1778x279x2	1922x279x2
	B	809x1828x4	881x1828x4
	A	1778x479x2	1922x479x2
	B	809x1828x4	881x1828x4
構成部材	縦枠20	SJSHT20KK	
	横材セット	SJSHY35F	SJSHY38FW
	増縦枠	SJSHMT204	
	障子セット	SJSH3520F	SJSH3820FW

ガラス寸法・構成部材表

※ 部材拾い出し記号は、セピアブラックで表示されています。
他の色の場合は、頭記号『 S 』を変更してください。
※ ファイングレーはF、ホワイトはH、こはくはC、CBブラウンはT、CBステンは8となります。（カタログ参照）

● ドア H: 20（一般タイプ） 中桟無し

09

姿図

DW:860xDH:2000

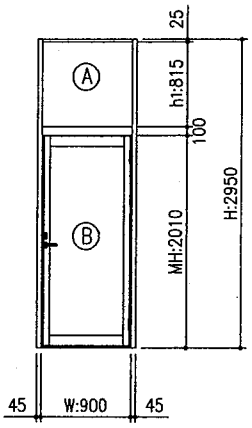

ガラス寸法公式

ドア本体：GW=DW−105
GH=DH−185（中桟無し）
FIX：GW=W+14
GH=h1+14

H・20	ガラス寸法	A	914 x 829 x 1
		B	755 x 1815 x 1
		C	−
	構成部材	縦枠20	SJSFT20HH
		横材ｾｯﾄ	SJSDY20（R・L）
		ドア本体	SJSD0920（R・L）
		中 桟	−
		部品箱	AJSDB1（R・L）
		ｸﾛｰｻﾞｰ	SJSDB2

● ドア H: 20（一般タイプ） 中桟付き

09

DW:860xDH:2000

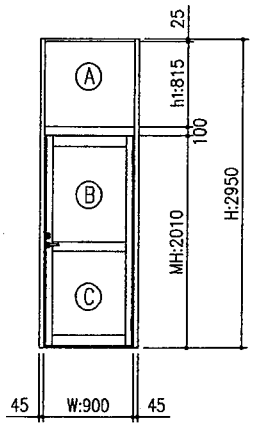

ガラス寸法公式

ドア本体：GW=DW−105
GH=DH−185（中桟無し）
FIX：GW=W+14
GH=h1+14

ガラス寸法	A	914 x 829 x 1
	B	755 x 905 x 1
	C	755 x 831 x 1
構成部材	縦枠20	SJSFT20HH
	横材ｾｯﾄ	SJSDY20（R・L）
	ドア本体	SJSD0920（R・L）
	中 桟	SJSDN09
	部品箱	AJSDB1（R・L）
	ｸﾛｰｻﾞｰ	SJSDB2

● ドア H: 22 中桟無し

09

姿図

DW:860xDH:2200

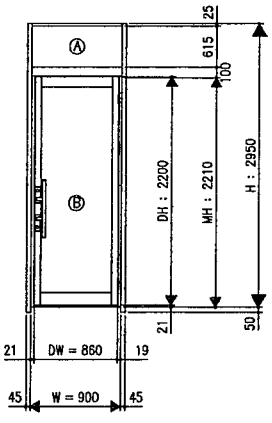

ガラス寸法公式

ドア本体：GW=DW−105
GH=DH−205（中桟無し）
FIX：GW=W+14
GH=h1+14

H・22	ガラス寸法	A	914X629X1
		B	755X1995X1
		C	−
	構成部材	縦 材	SJSBHH
		横材ｾｯﾄ	SJSDY09H（R・L）
		ドア本体	SJSD09H（R・L）
		ﾌﾟｯｼｭﾌﾟﾙ	AJSDB3（R・L）
		中 桟	−
		ｸﾛｰｻﾞｰ	SJSDB2

● ドア H: 22 中桟付き

09

DW:860xDH:2200

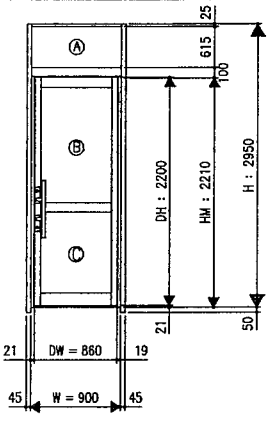

ガラス寸法公式

ドア本体：GW=DW−105
GH=DH−205（中桟無し）
FIX：GW=W+14
GH=h1+14

ガラス寸法	A	914X629X1
	B	755 x 1105 x 1
	C	755 x 811 x 1
構成部材	縦 材	SJSBHH
	横材ｾｯﾄ	SJSDY09H（R・L）
	ドア本体	SJSD09H（R・L）
	ﾌﾟｯｼｭﾌﾟﾙ	AJSDB3（R・L）
	中 桟	SJSDN09
	ｸﾛｰｻﾞｰ	SJSDB2

※ 部材拾い出し記号は、セピアブラックで表示されています。
他の色の場合は、頭記号『 S 』を変更してください。

ガラス寸法・構成部材表

※ ファイングレーはF、ホワイトはH、こはくはC、CBブラウンはT、CBステンは8となります。（カタログ参照）

● ドア H: 20（親子タイプ）

13

外形図

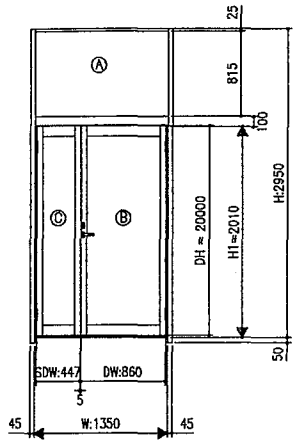

H: 20 ガラス寸法公式

ドア本体：GW=DW−105
GH=DH−185（中桟無し）
FIX：GW=W+14
GH=h1+14

H・20	ガラス寸法	A	1364 x 829 x 1
		B	755 x 1815 x 1
		C	342 x 1815 x 1
	構成部材	縦枠20	SJSFT20HH
		横材セット	SJSDY13（R・L）
		ドア本体	SJSD0920（R・L）
		子ドア本体	SJSD0420（R・L）
		部品箱	AJSDB5（R・L）
		クローザー	SJSDB2

● ドア H: 22（親子タイプ）

13

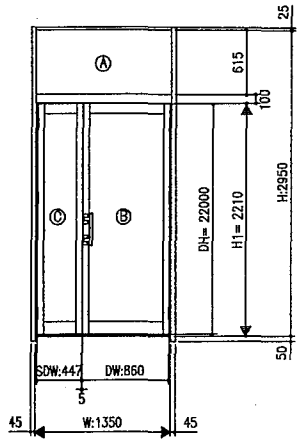

H: 22 ガラス寸法公式

ドア本体：GW=DW−105
GH=DH−205（中桟無し）
FIX：GW=W+14
GH=h1+14

H・22	ガラス寸法	A	1364 x 629 x 1
		B	755 x 1995 x 1
		C	342 x 1995 x 1
	構成部材	縦枠20	SJSFT20HH
		横材セット	SJSDY13H（R・L）
		ドア本体	SJSD09H（R・L）
		子ドア本体	SJSD04H（R・L）
		部品箱	AJSDB4（R・L）
		クローザー	SJSDB2

ガラス寸法・構成部材表

※ 部材拾い出し記号は、セピアブラックで表示されています。
他の色の場合は、頭記号『S』を変更してください。

※ ファイングレーはF、ホワイトはH、こはくはC、CBブラウンはT、CBステンは8となります。（カタログ参照）

● 高 窓 H: 20・22

09

姿図

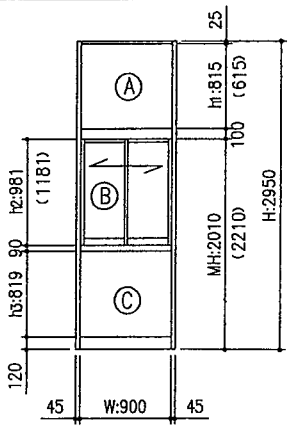

ガラス寸法公式

高窓本体：GW=W/2−35
GH=h2−52
FIX：GW=W+14
GH=h1(h3) +14

H・20	ガラス寸法	A	914 x 829 x 1
		B	415 x 929 x 2
		C	914 x 833 x 1
	構成部材	縦枠20	SJSWT20HH
		横材セット	SJSWY0910
		障子セット	SJSW0910T
H・22	ガラス寸法	A	914 x 629 x 1
		B	415 x 1,129 x 2
		C	914 x 833 x 1
	構成部材	縦 枠	SJSBHH
		横材セット	SJSWY0912
		障子セット	SJSW0912T

13

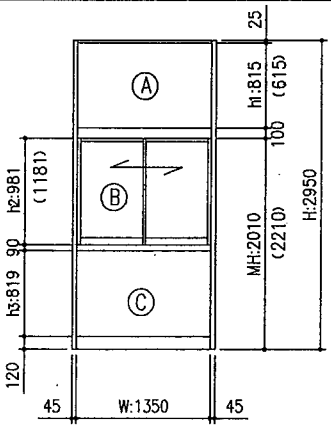

ガラス寸法公式

高窓本体：GW=W/2−35
GH=h2−52
FIX：GW=W+14
GH=h1(h3) +14

H・20	ガラス寸法	A	1,364 x 829 x 1
		B	640 x 929 x 2
		C	1,364 x 833 x 1
	構成部材	縦枠20	SJSWT20HH
		横材セット	SJSWY1310
		障子セット	SJSW1310T
H・22	ガラス寸法	A	1,364 x 629 x 1
		B	640 x 1,129 x 2
		C	1,364 x 833 x 1
	構成部材	縦 枠	SJSBHH
		横材セット	SJSWY1312
		障子セット	SJSW1312T

18

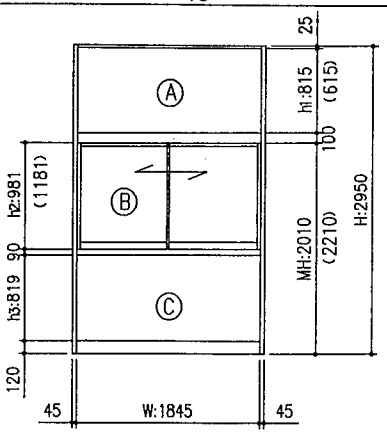

ガラス寸法公式

高窓本体：GW=W/2−35
GH=h2−52
FIX：GW=W+14
GH=h1(h3) +14

H・20	ガラス寸法	A	1,859 x 829 x 1
		B	887 x 929 x 2
		C	1,859 x 833 x 1
	構成部材	縦枠20	SJSWT20HH
		横材セット	SJSWY1810
		障子セット	SJSW1810T
H・22	ガラス寸法	A	1,859 x 629 x 1
		B	887 x 1,129 x 2
		C	1,859 x 833 x 1
	構成部材	縦 枠	SJSBHH
		横材セット	SJSWY1812
		障子セット	SJSW1812T

● ランマ用 引き違い窓 H: 20

09

姿図

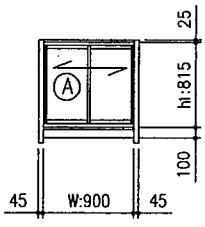

ガラス寸法公式

GW=W/2−30
GH=h1−114

H・20	ガラス寸法	A	420 x 701 x 2
		−	−
	構成部材	横材セット	SJSWA0909
		障子セット	SJSW0909T

13

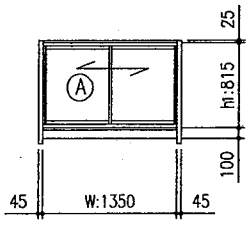

ガラス寸法公式

GW=W/2−30
GH=h1−114

H・20	ガラス寸法	A	645 x 701 x 2
		−	−
	構成部材	横材セット	SJSWA1309
		障子セット	SJSW1309T

18

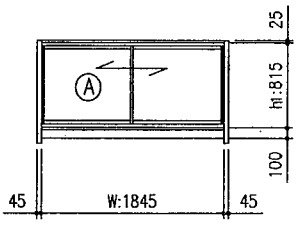

ガラス寸法公式

GW=W/2−30
GH=h1−114

H・20	ガラス寸法	A	892 x 701 x 2
		−	−
	構成部材	横材セット	SJSWA1809
		障子セット	SJSW1809T

※ 部材拾い出し記号は、セピアブラックで表示されています。
他の色の場合は、頭記号『S』を変更してください。

※ ファイングレーはF、ホワイトはH、こはくはC、CBブラウンはT、CBステンは8となります。（カタログ参照）

ガラス寸法・構成部材表

● 高　窓 H:20・22

15

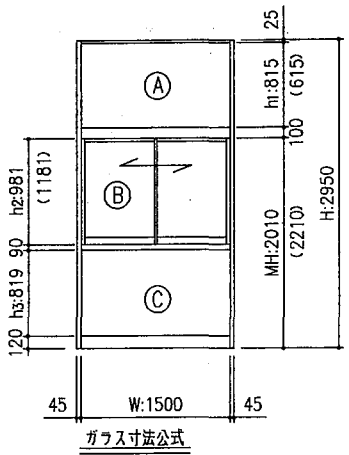

ガラス寸法公式

高窓本体：GW=W/2−35
GH=h2−52
FIX：GW=W+14
GH=h1(h3) +14

H・20	ガラス寸法	A	1514 x 829 x 1
		B	715 x 929 x 2
		C	1514 x 833 x 1
	構成部材	縦枠20	SJSWT20HH
		横材セット	SJSWY1510
		障子セット	SJSW1510T
H・22	ガラス寸法	A	1514 x 629 x 1
		B	715 x 1129 x 2
		C	1514 x 833 x 1
	構成部材	縦　枠	SJSBHH
		横材セット	SJSWY1512
		障子セット	SJSW1512T

● ランマ用 引き違い窓 H:20

15

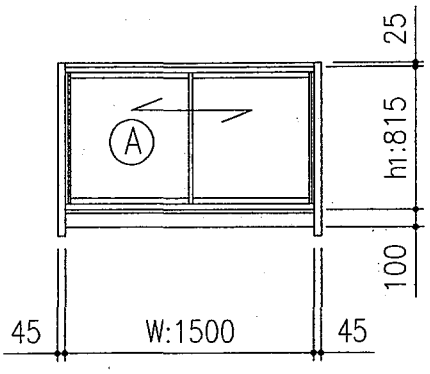

ガラス寸法公式

GW=W/2−30
GH=h1−114

ガラス寸法	A	720 x 701 x 2
	—	—
構成部材	横材セット	SJSWA1509
	障子セット	SJSW1509T

● 快晴気分 土間仕様 高窓

3尺

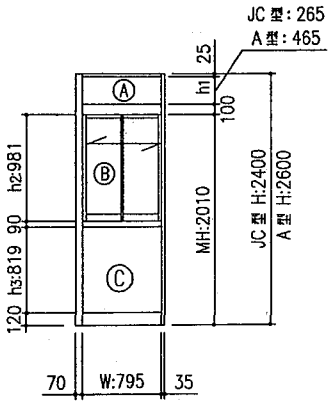

ガラス寸法公式

高窓本体：GW=W/2−35
GH=h2−52
FIX：GW=W+14
GH=h1(h3) +14

JC型	ガラス寸法	A	809 x 279 x 1
		B	362 x 929 x 2
		C	809 x 833 x 1
	構成部材	縦枠20	SJSWT20PK
		横材セット	SJSWY0710D
		障子セット	SJSW0710D
A型	ガラス寸法	A	809 x 479 x 1
		B	362 x 929 x 2
		C	809 x 833 x 1
	構成部材	縦　枠	SJSWT20PK
		横材セット	SJSWY0710D
		障子セット	SJSW0710D

● 快晴気分 土間仕様 高窓

4尺

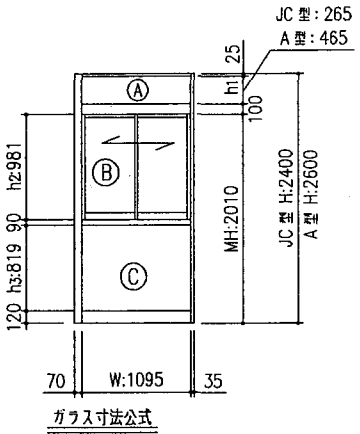

ガラス寸法公式

高窓本体：GW=W/2−35
GH=h2−52
FIX：GW=W+14
GH=h1(h3) +14

JC型	ガラス寸法	A	1109 x 279 x 1
		B	512 x 929 x 2
		C	1109 x 833 x 1
	構成部材	縦枠20	SJSWT20PK
		横材セット	SJSWY1010D
		障子セット	SJSW1010D
A型	ガラス寸法	A	1109 x 479 x 1
		B	512 x 929 x 2
		C	1109 x 833 x 1
	構成部材	縦　枠	SJSWT20PK
		横材セット	SJSWY1010D
		障子セット	SJSW1010D

5尺

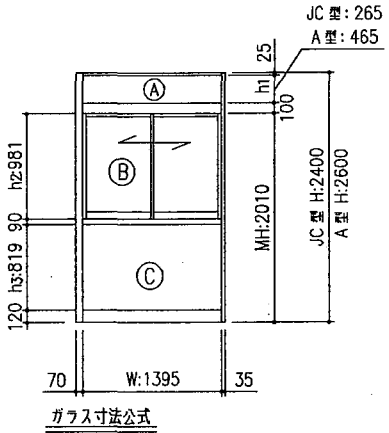

ガラス寸法公式

高窓本体：GW=W/2−35
GH=h2−52
FIX：GW=W+14
GH=h1(h3) +14

JC型	ガラス寸法	A	1409 x 279 x 1
		B	662 x 929 x 2
		C	1409 x 833 x 1
	構成部材	縦枠20	SJSWT20PK
		横材セット	SJSWY1310D
		障子セット	SJSW1310D
A型	ガラス寸法	A	1409 x 479 x 1
		B	662 x 929 x 2
		C	1409 x 833 x 1
	構成部材	縦　枠	SJSWT20PK
		横材セット	SJSWY1310D
		障子セット	SJSW1310D

6尺

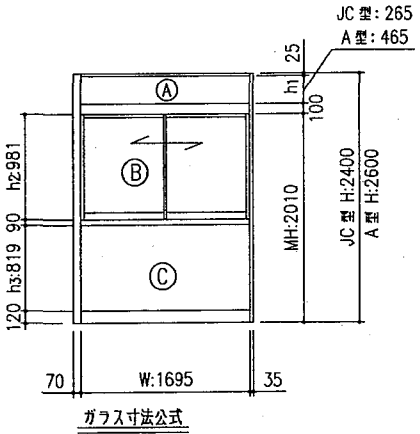

ガラス寸法公式

高窓本体：GW=W/2−35
GH=h2−52
FIX：GW=W+14
GH=h1(h3) +14

JC型	ガラス寸法	A	1709 x 279 x 1
		B	812 x 929 x 2
		C	1709 x 833 x 1
	構成部材	縦枠20	SJSWT20PK
		横材セット	SJSWY1610D
		障子セット	SJSW1610D
A型	ガラス寸法	A	1709 x 479 x 1
		B	812 x 929 x 2
		C	1709 x 833 x 1
	構成部材	縦　枠	SJSWT20PK
		横材セット	SJSWY1610D
		障子セット	SJSW1610D

梱包明細（嵌殺し窓）

● たて材

名　称	部品番号	製品記号					
		■JSFT20PP	■JSFT20HH	■JSFT20KK	■JSFT20PK	■JSFT20HK	■JSFT20HP
縦　枠	――	3000 X 2	――	――	3000 X 1	――	3000 X 1
割方立	――	――	3000 X 2	――	――	3000 X 1	3000 X 1
方立カバー	――	――	――	3000 X 2	3000 X 1	3000 X 1	――
先付ビード	GB−290	3000 X 2	3000 X 2	3000 X 2	3000 X 2	3000 X 2	3000 X 2
セット部品	――	――	――	SE−1276−02	SE−1276−01	SE−1276−01	――
ビス（S4X8ト）	――	――	――	20	10	10	――

● 横材

名　称	部品番号	製品記号			
		■JSFY09	■JSFY13	■JSFY15	■JSFY18
上　枠	――	899 X 1	1349 X 1	1499 X 1	1844 X 1
押　縁（無目用）	――	899 X 1	1349 X 1	1499 X 1	1844 X 1
無　目（F／F）	――	899 X 1	1349 X 1	1499 X 1	1844 X 1
押　縁（巾木用）	――	899 X 1	1349 X 1	1499 X 1	1844 X 1
巾　木（120）	――	899 X 1	1349 X 1	1499 X 1	1844 X 1
巾木用アタッチメント	――	899 X 1	1349 X 1	1499 X 1	1844 X 1
先付ビード	GB−290	899 X 4	1349 X 4	1499 X 4	1844 X 4
セット部品	――	SE−1276−03	SE−1276−03	SE−1276−03	SE−1276−03
セッティングブロック	SP−215	4	4	4	4
ビス（S4X25ナベ）	――	20	20	20	20
上枠（F）シーラー	BC−2517	2	2	2	2
無目（F）シーラー（右）	BC−5099R	1	1	1	1
無目（F）シーラー（左）	BC−5099L	1	1	1	1
巾木（120）シーラー（右）	BC−2654R	1	1	1	1
巾木（120）シーラー（左）	BC−2654L	1	1	1	1
丸木ネジ（S4．1X45）	――	5	5	5	5
施工マニュアル	ME−1574	1	1	1	1

● 中骨

名　称	部品番号	製品記号			
		■JSFP09	■JSFP13	■JSFP15	■JSFP18
中　骨	――	――	――	――	――
中　骨（ポスト付）	――	899 X 1	1349 X 1	1499 X 1	1844 X 1
押　縁（巾木用）	――	899 X 1	1349 X 1	1499 X 1	1844 X 1
先付ビード	GB−290	899 X 2	1349 X 2	1499 X 2	1844 X 2
郵便差入口	NETC−153	1	1	1	1
差入口受ガイド枠	ETC−629	1	1	1	1
組立ビス（S5X55ナベ）	――	2	2	2	2
セット部品	――	SE−1281−02	SE−1281−02	SE−1281−02	SE−1281−02
ビス（S4X25ト）	――	9	9	9	9
中桟シーラー（右）	BC−2653R	1	1	1	1
中桟シーラー（左）	BC−2653L	1	1	1	1

名　称	部品番号	製品記号				
		■JSFN09	■JSFN13	■JSFN15	■JSFN18	■JSFN40
中　骨	――	899 X 1	1349 X 1	1499 X 1	1844 X 1	4100 X 1
中　骨（ポスト付）	――	――	――	――	――	――
押　縁（巾木用）	――	899 X 1	1349 X 1	1499 X 1	1844 X 1	4100 X 1
先付ビード	GB−290	899 X 2	1349 X 2	1499 X 2	1844 X 2	4100 X 2
郵便差入口	NETC−153	――	――	――	――	――
差入口受ガイド枠	ETC−629	――	――	――	――	――
組立ビス（S5X55ナベ）	――	――	――	――	――	――
セット部品	――	SE−1281−02	SE−1281−02	SE−1281−02	SE−1281−02	SE−1281−02
ビス（S4X25ト）	――	9	9	9	9	9
中桟シーラー（右）	BC−2653R	1	1	1	1	1
中桟シーラー（左）	BC−2653L	1	1	1	1	1

※ 記号頭の■には色記号

S：セピアブラック、F：ファイングレー、H：ホワイト、C：こはく色、CBブラウン：T、CBステン：8 が入ります。

◪ 梱包明細（快晴気分 土間仕様 嵌殺し窓）

● 横材

名　称	部品番号	製品記号			
		■JSFY03D	■JSFY04D	■JSFY05D	■JSFY06D
上　枠	――	794 X 1	1094 X 1	1394 X 1	1694 X 1
押　縁（無目用）	――	794 X 1	1094 X 1	1394 X 1	1694 X 1
無　目（F／F）	――	794 X 1	1094 X 1	1394 X 1	1694 X 1
押　縁（巾木用）	――	794 X 1	1094 X 1	1394 X 1	1694 X 1
巾　木（120）	――	794 X 1	1094 X 1	1394 X 1	1694 X 1
巾木用アタッチメント	――	794 X 1	1094 X 1	1394 X 1	1694 X 1
先付ビード	GB-290	794 X 4	1094 X 4	1394 X 4	1694 X 4
セット部品	――	SE-1276-03	SE-1276-03	SE-1276-03	SE-1276-03
セッティングブロック	SP-215	4	4	4	4
ビス（S4X25ナベ）	――	20	20	20	20
上枠（F）シーラー	BC-2517	2	2	2	2
無目（F）シーラー（右）	BC-5099R	1	1	1	1
無目（F）シーラー（左）	BC-5099L	1	1	1	1
巾木（120）シーラー（右）	BC-2654R	1	1	1	1
巾木（120）シーラー（左）	BC-2654L	1	1	1	1
丸木ネジ（S4．1X45）	――	5	5	5	5
施工マニュアル	ME-1574	1	1	1	1
ビスセット	――	――	――	KBA-1002-07	KBA-1002-07
ビス（S4X25ナベ）	――	――	――	14	14

※ 記号頭の■には色記号

S：セピアブラック、F：ファイングレー、H：ホワイト、C：こはく色、CBブラウン：T、CBステン：8 が入ります。

◪ 梱包明細（玄関引戸）

● たて材（H：20）

名　称	部品番号	製品記号					
		■JSHT20PP	■JSHT20HH	■JSHT20KK	■JSHT20PK	■JSHT20HK	■JSHT20HP
縦　枠	――	3000 X 2	――	――	3000 X 1	――	3000 X 1
割方立	――	――	3000 X 2	――	――	3000 X 1	3000 X 1
方立カバー	――	――	――	3000 X 2	3000 X 1	3000 X 1	――
先付ビード	GB-290	3000 X 2	3000 X 2	3000 X 2	3000 X 2	3000 X 2	3000 X 2
セット部品	――	――	――	SE-1276-02	SE-1276-01	SE-1276-01	――
ビス（S4X8ト）	――	――	――	20	10	10	――

● 横材（H：20）

名　称	部品番号	製品記号					
		■JSHY17	■JSHY18	■JSHY20	■JSHY27	■JSHY36	■JSHY40
上　枠	――	1699 X 1	1844 X 1	1999 X 1	2789 X 1	2905 X 1	3999 X 1
押　縁（無目用）	――	1699 X 1	1844 X 1	1999 X 1	2789 X 1	2905 X 1	3999 X 1
無目（F／H）2P用	――	1699 X 1	1844 X 1	1999 X 1	――	――	――
無目（F／H）4P用	――	――	――	――	2789 X 1	2905 X 1	3999 X 1
下　枠	――	1699 X 1	1844 X 1	1999 X 1	2789 X 1	2905 X 1	3999 X 1
先付ビード	GB-290	1699 X 2	1844 X 2	1999 X 2	2789 X 2	2905 X 2	3999 X 2
戸当りストッパー	IS-224	4	4	4	4	4	4
網戸レール小口フタ（右）	CY-1849R	1	1	1	――	――	――
網戸レール小口フタ（左）	CY-1849L	1	1	1	――	――	――
無目（12尺用）小口フタ（右）	CY-1850R	――	――	――	1	1	1
無目（12尺用）小口フタ（左）	CY-1850L	――	――	――	1	1	1
小口フタ取付ビス（S4X10ト）	――	2	2	2	2	2	2
ステンレスレール	BL-1200	1642 X 1	1787 X 1	1942 X 1	2732 X 1	3677 X 1	3942 X 1
網戸下レール小口フタ	CY-1851	2	2	2	2	2	2
小口フタ取付ビス（S4X10皿）	――	2	2	2	2	2	2
セット部品	――	SE-1277-21	SE-1277-21	SE-1277-21	SE-1277-22	SE-1277-22	SE-1277-22
セッティングブロック	SP-215	2	2	2	4	4	4
ビス（S4X25ナベ）	――	18	18	18	26	26	26
上枠（F）シーラー	BC-2517	2	2	2	2	2	2
無目（H）シーラー（右）	BC-5100R	1	1	1	1	1	1
無目（H）シーラー（左）	BC-5100L	1	1	1	1	1	1
下レールシーラー	BC-3089	2	2	2	2	2	2
中方立シーラー	BC-2649	――	――	――	2	2	2
丸木ネジ（S4．1X45）	――	5	5	5	10	10	10
中方立ブラケット	EB-532	――	――	――	2	2	2
ビス（S4X10ト）	――	8	8	8	19	19	19
ビス（S4X25皿）	――	16	16	16	16	16	16
ビス（S4X16ト）	――	2	2	2	2	2	2
丸木ネジ（S4．1X32）	――	6	6	6	11	11	11
フィッシャープラグ（S6）	――	6	6	6	11	11	11
下召合框部ガイド	GP-1296	1	1	1	2	2	2
皿ビス（S4X10皿）	――	1	1	1	2	2	2
平座金（M6用）	――	1	1	1	2	2	2
施工マニュアル	ME-1566	1	1	1	1	1	1

● 増縦枠

名　称	部品番号	製品記号				
		■JSHMT202	■JSHMT222	■JSHMT242	■JSHMT204	■JSHMT224
増縦枠（左）	――	2023 X 2	2223 X 2	2423 X 2	2023 X 1	2223 X 1
増縦枠（右）	――	――	――	――	2023 X 1	2223 X 1
網戸縦枠	――	1975 X 1	2175 X 1	2375 X 1	1975 X 2	2175 X 2
中方立	――	――	――	――	834　X 1	634　X 1
先付ビード	GB-290	――	――		814　X 2	614　X 2
モヘア	PW-1011	2000 X 2	2200 X 2	2400 X 2	2000 X 2	2200 X 2
錠　受	NDL-69	2	2	2	2	2

※ 記号頭の■には色記号

S：セピアブラック、F：ファイングレー、H：ホワイト、C：こはく色、CBブラウン：T、CBステン：8 が入ります。

◪ 梱包明細（玄関引戸）

● ランマ無 横材

名　称	部品番号	製品記号					
		■JSHYA17	■JSHYA18	■JSHYA20	■JSHYA27	■JSHYA36	■JSHYA40
上　枠	――	1699 X 1	1844 X 1	1999 X 1	2789 X 1	2905 X 1	3999 X 1
下　枠	――	1699 X 1	1844 X 1	1999 X 1	2789 X 1	2905 X 1	3999 X 1
銘　板	MM-1133	1	1	1	1	1	1
網戸下レール小口フタ	CY-1851	2	2	2	2	2	2
小口フタ取付ビス(S4X10皿)		2	2	2	2	2	2
ステンレスレール	BL-1200	1642 X 1	1787 X 1	1942 X 1	2732 X 1	3677 X 1	3942 X 1
取付ビス(S4X25ナベ)	――	5	5	5	7	8	9
セット部品	――	SE-1277-23	SE-1277-23	SE-1277-23	SE-1277-24	SE-1277-24	SE-1277-24
ビス(S4x8トラス)	――	8	8	8	26	26	26
下レールシーラー	BC-3089	2	2	2	2	2	2
丸木ネジ(S4.1X45)	――	5	5	5	10	10	10
ビス(S4X25皿)	――	16	16	16	16	16	16
ビス(S4X10ト)	――	8	8	8	14	14	14
ビス(S4X16ト)	――	2	2	2	2	2	2
丸木ネジ(S4.1X32)	――	6	6	6	11	11	11
フィッシャープラグ(S6)	――	6	6	6	11	11	11
下召合框部ガイド	GP-1296	1	1	1	2	2	2
皿ビス(S4X10皿)	――	1	1	1	2	2	2
平座金(M6用)	――	1	1	1	2	2	2
施工マニュアル	ME-1566	1	1	1	1	1	1
上枠シーラー	BC-5620	――	――	――	2	2	2

● 障子（H：20）

名　称	部品番号	製品記号					
		■JSH1720A	■JSH1820A	■JSH2020A	■JSH2720A	■JSH3620A	■JSH4020A
上　框	――	746 X 2	818.5X 2	896 X 2	601 X 4	837 X 4	903.5X 4
下　框	――	746 X 2	818.5X 2	896 X 2	601 X 4	837 X 4	903.5X 4
縦　框	――	2001.5X 2	2001.5X 2	2001.5X 2	2001.5X 2	2001.5X 2	2001.5X 2
内召合框（左）	――	2001.5X 1	2001.5X 1	2001.5X 1	2001.5X 1	2001.5X 1	2001.5X 1
内召合框（右）	――	――	――	――	2001.5X 1	2001.5X 1	2001.5X 1
外召合框（左）	――	2001.5X 1	2001.5X 1	2001.5X 1	2001.5X 1	2001.5X 1	2001.5X 1
外召合框（右）	――	――	――	――	2001.5X 1	2001.5X 1	2001.5X 1
突合框	――	――	――	――	2001.5X 2	2001.5X 2	2001.5X 2
上戸車	LC-48	4	4	4	8	8	8
上戸車取付ビス	NBN-59	4	4	4	8	8	8
下戸車	LC-250	4	4	4	8	8	8
サイド錠	DL-1527	2	2	2	2	2	2
内外錠	DL-271	1	1	1	1	1	1
内締り錠	DL-272	――	――	――	1	1	1
はずれ止めセット	CF02601	1	1	1	2	2	2
引手	KH-1110	――	――	――	2	2	2
戸当りゴム	WS-329	――	――	――	2001.5X 2	2001.5X 2	2001.5X 2
セット部品	――	SE-1277-11	SE-1277-11	SE-1277-11	SE-1277-12	SE-1277-12	SE-1277-12
戸当りバンパー	D02003	17	17	17	26	26	26
ビス(S4X65ナベ)	――	13	13	13	26	26	26
たて框下端フサギ(60)	GP-1282	4	4	4	8	8	8
ビス(S4X20ト)	――	4	4	4	6	6	6
ビス(S4X10ト)	――	――	――	――	2	2	2
DW × DH		862 X 2001.5	934.5 X 2001.5	1012 X 2001.5	717.5 X 2001.5	953.5 X 2001.5	1020 X 2001.5

※ 記号頭の■には色記号

S：セピアブラック、F：ファイングレー、H：ホワイト、C：こはく色、CBブラウン：T、CBステン：8 が入ります。

梱包明細（快晴気分 土間仕様 玄関引戸）

● 横 材

名 称	部品番号	製品記号								
		■JSHY17F	■JSHY26F	■JSHY35F	■JSHY19FW	■JSHY29FW	■JSHY38FW	■JSHY13D	■JSHY16D	■JSHY25F
上 枠	――	1755X1	2664X1	3573X1	1951X1	2905X1	3860X1	1369X1	1669X1	2569X1
押 縁（無目用）	――	1755X1	2664X1	3573X1	1951X1	2905X1	3860X1	1369X1	1669X1	2569X1
無目（F/H）2P用	――	1755X1	――	――	1951X1	――	――	1369X1	1669X1	――
無目（F/H）4P用	――	――	2664X1	3573X1	――	2905X1	3860X1	――	――	2569X1
下 枠	――	1755X1	2664X1	3573X1	1951X1	2905X1	3860X1	1369X1	1669X1	2569X1
先付ビード	GB-290	1755X2	2664X2	3573X2	1951X2	2905X2	3860X2	1369X2	1669X2	2569X2
戸当りストッパー	IS-224	2	2	2	2	2	2	2	2	2
網戸レール小口フタ（右）	CY-1849R	1	――	――	1	――	――	1	1	――
網戸レール小口フタ（左）	CY-1849L	1	――	――	1	――	――	1	1	――
無目（12尺用）小口フタ（右）	CY-1850R	――	1	1	――	1	1	――	――	1
無目（12尺用）小口フタ（左）	CY-1850L	――	1	1	――	1	1	――	――	1
小口フタ取付ビス（S4X10ト）	――	2	2	2	2	2	2	2	2	2
ステンレスレール	BL-1200	1698X1	2607X1	3516X1	1894X1	2848X1	3803X1	1337X1	1637X1	2537X1
網戸下レール小口フタ	CY-1851	2	2	2	2	2	2	2	2	2
小口フタ取付ビス（S4X10皿）	――	2	2	2	2	2	2	2	2	2
セット部品	――	SE-1277-21	SE-1277-22	SE-1277-22	SE-1277-21	SE-1277-22	SE-1277-22	SE-1277-21	SE-1277-21	SE-1277-22
セッティングブロック	SP-215	2	4	4	2	4	4	2	2	4
ビス（S4X25ナベ）	――	18	26	26	18	26	26	18	18	26
上枠（F）シーラー	BC-2517	2	2	2	2	2	2	2	2	2
無目（H）シーラー（右）	BC-5100R	1	1	1	1	1	1	1	1	1
無目（H）シーラー（左）	BC-5100L	1	1	1	1	1	1	1	1	1
下レールシーラー	BC-3089	2	2	2	2	2	2	2	2	2
中方立シーラー	BC-2649	――	2	2	――	2	2	――	――	2
丸木ネジ（S4.1X45）	――	5	10	10	5	10	10	5	5	10
中方立ブラケット	EB-532	――	2	2	――	2	2	――	――	2
ビス（S4X10ト）	――	8	19	19	8	19	19	8	8	19
ビス（S4X25皿）	――	16	16	16	16	16	16	16	16	16
ビス（S4X16ト）	――	2	2	2	2	2	2	2	2	2
丸木ネジ（S4.1X32）	――	6	6	6	6	11	11	6	6	11
フィッシャープラグ（S6）	――	6	6	6	6	11	11	6	6	11
下召合框部ガイド	GP-1296	1	2	2	1	2	2	1	1	2
皿ビス（S4X10皿）	――	1	2	2	1	2	2	1	1	2
平座金（M6用）	――	1	2	2	1	2	2	1	1	2
施工マニュアル	ME-1566	1	1	1	1	1	1	1	1	1

● 障 子

名 称	部品番号	製品記号								
		■JSH1720F	■JSH2620F	■JSH3520F	■JSH1920FW	■JSH2920FW	■JSH3820FW	■JSH1320D	■JSH1620D	■JSH2520D
上 框	――	774 X2	569.5X4	797 X4	872 X2	630 X4	868.5X4	581 X2	731 X2	546 X4
下 框	――	774 X2	569.5X4	797 X4	872 X2	630 X4	868.5X4	581 X2	731 X2	546 X4
縦 框	――	2001.5X2	2001.5X2	2001.5X2	2001.5X2	2001.5X2	2001.5X2	2001.5X2	2001.5X2	2001.5X2
内召合框（左）	――	2001.5X1	2001.5X1	2001.5X1	2001.5X1	2001.5X1	2001.5X1	2001.5X1	2001.5X1	2001.5X1
内召合框（右）	――	――	2001.5X1	2001.5X1	――	2001.5X1	2001.5X1	――	――	2001.5X1
外召合框（左）	――	2001.5X1	2001.5X1	2001.5X1	2001.5X1	2001.5X1	2001.5X1	2001.5X1	2001.5X1	2001.5X1
外召合框（右）	――	――	2001.5X1	2001.5X1	――	2001.5X1	2001.5X1	――	――	2001.5X1
突合框	――	――	2001.5X2	2001.5X2	――	2001.5X2	2001.5X2	――	――	2001.5X2
上戸車	LC-48	4	8	8	4	8	8	4	4	8
上戸車取付ビス	NBN-59	4	8	8	4	8	8	4	4	8
下戸車	LC-250	4	8	8	4	8	8	4	4	8
サイド錠	DL-1527	2	2	2	2	2	2	2	2	2
内外錠	DL-271	1	1	1	1	1	1	1	1	1
内締り錠	DL-272	――	1	1	――	1	1	――	――	1
はずれ止めセット	CF02601	1	2	2	1	2	2	1	1	2
引手	KH-1110	――	2	2	――	2	2	――	――	2
戸当りゴム	WS-329	――	2001.5X2	2001.5X2	――	2001.5X2	2001.5X2	――	――	2001.5X2
セット部品	――	SE-1277-11	SE-1277-12	SE-1277-12	SE-1277-11	SE-1277-12	SE-1277-12	SE-1277-11	SE-1277-11	SE-1277-12
戸当りバンパー	D02003	17	26	26	17	26	26	17	17	26
ビス（S4X65ナベ）	――	13	26	26	13	26	26	13	13	26
たて框下端フサギ（60）	GP-1282	4	8	8	4	8	8	4	4	8
ビス（S4X20ト）	――	4	6	6	4	6	6	4	4	6
ビス（S4X10ト）	――	――	2	2	――	2	2	――	――	2
DW × DH		890X2001.5	686 X2001.5	913.5X2001.5	988X2001.5	746.5X2001.5	985X2001.5	697 X2001.5	847 X2001.5	662.5X2001.5

梱包明細（玄関引戸）

● 網戸（H：20）

名　称	部品番号	製品記号					
		■JSHS1720A	■JSHS1820A	■JSHS2020A	■JSHS2720A	■JSHS3620A	■JSHS4020A
上　框	――	806.5X 1	879 X 1	956.5X 1	646 X 2	882 X 2	948.5X 2
下　框	――	806.5X 1	879 X 1	956.5X 1	646 X 2	882 X 2	948.5X 2
縦　框（左）	――	2004.5X 1	2004.5X 1	2004.5X 1	2004.5X 1	2004.5X 1	2004.5X 1
縦　框（右）	――	2004.5X 1	2004.5X 1	2004.5X 1	2004.5X 2	2004.5X 2	2004.5X 2
突合框	――	――	――	――	2004.5X 1	2004.5X 1	2004.5X 1
銘　板	ML−1250	1	1	1	1	1	1
下戸車（右）	LC−1082R	1	1	1	2	2	2
下戸車（左）	LC−1082L	1	1	1	2	2	2
上戸車（右）	LC−1069R	1	1	1	2	2	2
上戸車（左）	LC−1069L	1	1	1	2	2	2
引　手	KH−1102	2	2	2	4	4	4
WS x HS		837 X 2004.5	909.5 X 2004.5	987 X 2004.5	676.5 X 2004.5	912.5 X 2004.5	979 X 2004.5

● 快晴気分 土間仕様 玄関引戸用 網戸

名　称	部品番号	製品記号								
		■JSHS1720F	■JSHS2620F	■JSHS3520F	■JSHS1920W	■JSHS2920W	■JSHS3820W	■JSHS1320D	■JSHS1620D	■JSHS2520D
上　框	――	834.5X1	614.5X2	842 X2	932.5X1	675 X2	913.5X2	654 X1	804 X1	597 X2
下　框	――	834.5X1	614.5X2	842 X2	932.5X1	675 X2	913.5X2	654 X1	804 X1	597 X2
縦　框（左）	――	2004.5X1	2004.5X1	2004.5X1	2004.5X1	2004.5X1	2004.5X1	2004.5X1	2004.5X1	2004.5X1
縦　框（右）	――	2004.5X1	2004.5X2	2004.5X2	2004.5X1	2004.5X2	2004.5X2	2004.5X1	2004.5X1	2004.5X2
突合框	――	――	2004.5X1	2004.5X1	――	2004.5X1	2004.5X1	――	――	2004.5X1
銘　板	ML-1250	1	1	1	1	1	1	1	1	1
下戸車（右）	LC-1070R	1	2	2	1	2	2	1	1	2
下戸車（左）	LC-1070L	1	2	2	1	2	2	1	1	2
上戸車（右）	LC-1069R	1	2	2	1	2	2	1	1	2
上戸車（左）	LC-1069L	1	2	2	1	2	2	1	1	2
引　手	KH-1024	2	4	4	2	4	4	2	2	4
WS x HS		869.5X 2004.5	645X2004.5	872.5X2004.5	963 X2004.5	707.5X2004.5	944X2004.5	684.5X2004.5	834.5X2004.5	627.5X2004.5

※ 記号頭の■には色記号

S：セピアブラック、F：ファイングレー、H：ホワイト、C：こはく色、CBブラウン：T、CBステン：8 が入ります。

◪ 梱包明細（玄関引戸）

● 障子（H：22，24）

名　称	部品番号	製品記号		
		■JSH1822A	■JSH3622A	■JSH1824A
上　框	――	788.5X 2	807 X 4	788.5X 2
下　框	――	788.5X 2	807 X 4	788.5X 2
縦　框	――	2201.5X 2	2201.5X 2	2401.5X 2
内召合框（左）	――	2201.5X 1	2201.5X 1	2401.5X 1
内召合框（右）	――	――	2201.5X 1	――
外召合框（左）	――	2201.5X 1	2201.5X 1	2401.5X 1
外召合框（右）	――	――	2201.5X 1	――
突合框	――	――	2201.5X 2	――
上戸車	LC−48	4	8	4
上戸車取付ビス	NBN−59	4	8	4
下框ウェザーストリップ	B02603	788.5X 2	807.5X 4	788.5X 2
下戸車	LC−26	4	8	4
サイド錠	DL−1527	2	2	2
内外錠	DL−271	1	1	1
内締り錠	DL−272	――	1	――
はずれ止めセット	CF02601	1	2	1
引手	KH−1110	――	2	――
戸当りゴム	WS−329	――	2201.5X 2	――
セット部品	――	SE−1277−13	SE−1277−14	SE−1277−13
戸当りバンパー	D02003	17	26	17
ビス（S4X75ナベ）	――	13	26	13
たて框下端フサギ（80）	GP−1283	4	8	4
ビス（S4X20ト）	――	4	6	4
ビス（S4X10ト）	――	――	2	――
DW × DH		944.5 X 2201.5	963 X 2201.5	944.5 X 2401.5

● 網戸（H：22，24）

名　称	部品番号	製品記号		
		■JSHS1822A	■JSHS3622A	■JSHS1824A
上　框	――	879 X 1	882 X 2	879 X 1
下　框	――	879 X 1	882 X 2	879 X 1
縦　框（左）	――	2204.5X 1	2204.5X 1	2404.5X 1
縦　框（右）	――	2204.5X 1	2204.5X 2	2404.5X 1
突合框	――	――	2204.5X 1	――
銘　板	ML−1250	1	1	1
下戸車（右）	LC−1082R	1	2	1
下戸車（左）	LC−1082L	1	2	1
上戸車（右）	LC−1069R	1	2	1
上戸車（左）	LC−1069L	1	2	1
引　手	KH−1102	2	4	2
WS × HS		909.5 X 2204.5	912.5 X 2204.5	909.5 X 2404.5

※ 記号頭の■には色記号

S：セピアブラック、F：ファイングレー、H：ホワイト、C：こはく色、CBブラウン：T、CBステン：8 が入ります。

◪ 梱包明細（玄関引戸）

● 中桟（ポスト無）

名　称	部品番号	製品記号					
		■JSHN17	■JSHN18	■JSHN20	■JSHN27	■JSHN36	■JSHN40
中　桟	――	746 X 2	818.5X 2	896 X 2	601.5X 4	837.5X 4	904 X 4
中桟固定ブロック	NJ-19	4	4	4	8	8	8
セット部品	――	SE-1281-04	SE-1281-04	SE-1281-04	SE-1281-03	SE-1281-03	SE-1281-03
ビス（S4X75ナベ）	――	5	5	5	9	9	9
戸当りバンパー	D02003	5	5	5	9	9	9

● 中桟（ポスト付）

名　称	部品番号	製品記号					
		■JSHP17	■JSHP18	■JSHP20	■JSHP27	■JSHP36	■JSHP40
中　桟	――	746 X 1	818.5X 1	896 X 1	601.5X 3	837.5X 3	904 X 3
中　桟（ポスト付）	――	746 X 1	818.5X 1	896 X 1	601.5X 1	837.5X 1	904 X 1
中桟固定ブロック	NJ-19	4	4	4	8	8	8
郵便差入口	NETC-153	1	1	1	1	1	1
差入口受ガイド枠	Z08604	1	1	1	1	1	1
組立ビス（S5X22ナベ）	――	2	2	2	2	2	2
セット部品	――	SE-1281-04	SE-1281-04	SE-1281-04	SE-1281-03	SE-1281-03	SE-1281-03
ビス（S4X75ナベ）	――	5	5	5	9	9	9
戸当りバンパー	D02003	5	5	5	9	9	9

※ 記号頭の■には色記号
S：セピアブラック、F：ファイングレー、H：ホワイト、C：こはく色、CBブラウン：T、CBステン：8 が入ります。

◪ 梱包明細（ドア）

● 横材 H: 20 用（単体・親子）

名　称	部品番号	製品記号			
		■JSDY20R	■JSDY20L	■JSDY13R	■JSDY13L
上　枠	――	899 X 1	899 X 1	1349 X 1	1349 X 1
無　目（ドア用）	――	899 X 1	899 X 1	1349 X 1	1349 X 1
押　縁（無目用）	――	899 X 1	899 X 1	1349 X 1	1349 X 1
下　枠	BL-1199-01R	――	――	1349 X 1	――
下　枠	BL-1199-01L	――	――	――	1349 X 1
下　枠	BL-1156-02	899 X 1	899 X 1	――	――
縦　枠（吊元側）	――	2012 X 1	2012 X 1	2012 X 2	2012 X 2
縦　枠（戸先側）	――	2012 X 1	2012 X 1	――	――
先付ビード	GB-290	920 X 2	920 X 2	1370 X 2	1370 X 2
戸当りビード	NWS-21	920 X 1	920 X 1	1370 X 1	1370 X 1
縦框W／S	WS-668	920 X 1	920 X 1	1370 X 1	1370 X 1
戸当りビード	NWS-21	2035 X 2	2035 X 2	2035 X 2	2035 X 2
フランス落しツボ	C19601	――	――	1	1
ツボ取付ビス（4x10皿）	――	――	――	2	2
丁番裏板	NBP-145	2	2	4	4
錠受け	NDL-113	1	1	――	――
セット部品	――	SE-1252-02	SE-1252-02	SE-1252-04	SE-1252-04
セッティングブロック	SP-215	3	3	2	2
アンカー	NAN-54	3	3	3	3
ビス（S4X25バ）	――	17	17	17	17
上枠シーラー	BC-2517	2	2	2	2
ドア無目（F／D）シーラー（右）	BC-5103R	1	1	1	1
ドア無目（F／D）シーラー（左）	BC-5103L	1	1	1	1
ドア下枠シーラー（右）	BC-5104R	1	1	1	1
ドア下枠シーラー（左）	BC-5104L	1	1	1	1
丸木ネジ（S5．1X32）	――	3	3	4	4
ビス（S4X25皿）	――	30	30	30	30
施工マニュアル	ME-1342	1	1	――	――
施工マニュアル	ME-1567	――	――	1	1

● 中桟

名　称	部品番号	製品記号	
		■JSDN09	■JSDP09
中　桟	――	740 X 1	――
中　桟（ポスト付）	――	――	740 X 1
中桟固定ブロック	NJ-19	2	2
郵便差入口	NETC-153	――	1
差入口受ガイド枠	Z08604	――	1
組立ビス（S5X22ナベ）	――	――	2
セット部品	――	SE-1281-05	SE-1281-05
ビス（S4X75ナベ）	――	3	3
戸当りバンパー	D02003	3	3

●クローザー

名　称	部品番号	製品記号	
		■JSDB2	
ドアクローザー	NDC-15	1	
取　説	MI-82	1	

※ 記号頭の■には色記号
S：セピアブラック、F：ファイングレー、H：ホワイト、C：こはく色、CBブラウン：T、CBステン：8 が入ります。

梱包明細（ドア）

● 横材 H：22 用（単体・親子）

名　称	部品番号	製品記号			
		■JSDY09HR	■JSDY09HL	■JSDY13HR	■JSDY13HL
上　枠	――	899 X 1	899 X 1	1349 X 1	1349 X 1
無　目（ドア用）	――	899 X 1	899 X 1	1349 X 1	1349 X 1
押　縁（無目用）	――	899 X 1	899 X 1	1349 X 1	1349 X 1
下　枠	BL-1199-01R	――	――	1349 X 1	――
下　枠	BL-1199-01L	――	――	――	1349 X 1
下　枠	BL-1156-01	899 X 1	899 X 1	――	――
縦　枠（吊元側）	――	2212 X 1	2212 X 1	2212 X 2	2212 X 2
縦　枠（戸先側）	――	2212 X 1	2212 X 1	――	――
先付ビード	GB-290	920 X 2	920 X 2	1370 X 2	1370 X 2
戸当りビード	NWS-21	920 X 1	920 X 1	1370 X 1	1370 X 1
縦框W／S	WS-668	920 X 1	920 X 1	1370 X 1	1370 X 1
戸当りビード	NWS-21	2235 X 2	2235 X 2	2235 X 2	2235 X 2
フランス落しツボ	C19601	――	――	1	1
ツボ取付ビス（4x10皿）	――	――	――	2	2
丁番裏板	NBP-145	3	3	6	6
錠受け	NDL-113	1	1	――	――
セット部品	――	SE-1252-02	SE-1252-02	SE-1252-04	SE-1252-04
セッティングブロック	SP-215	3	3	2	2
アンカー	NAN-54	3	3	3	3
ビス（S4X25バ）	――	17	17	17	17
上枠シーラー	BC-2517	2	2	2	2
ドア無目（F／D）シーラー（右）	BC-5103R	1	1	1	1
ドア無目（F／D）シーラー（左）	BC-5103L	1	1	1	1
ドア下枠シーラー（右）	BC-5104R	1	1	1	1
ドア下枠シーラー（左）	BC-5104L	1	1	1	1
丸木ネジ（S5．1X32）	――	3	3	4	4
ビス（S4X25皿）	――	30	30	30	30
施工マニュアル	ME-1342	1	1	――	――
施工マニュアル	ME-1567	――	――	1	1

※ 記号頭の■には色記号
S：セピアブラック、F：ファイングレー、H：ホワイト、C：こはく色、CBブラウン：T、CBステン：8 が入ります。

● 錠セット

名　称	部品番号	製品記号							
		★JSDB1R	★JSDB1L	T/8 JSDB3R	T/8 JSDB3L	T/8 JSDB4R	T/8 JSDB4L	★JSDB5R	★JSDB5L
プッシュプル錠	DL-161	――	――	1	1	1	1	――	――
本締錠	DL-162	――	――	1	1	1	1	――	――
ネジ持ち	NBP-91	――	――	4	4	4	4	――	――
平儀星兆番	H-86	――	――	3	3	6	6	――	――
レバーハンドル錠	DL-275	1	1	――	――	――	――	1	1
取　説	ME-1571	――	――	1	1	1	1	――	――
取　説	ME-165	1	1	――	――	――	――	1	1
旗丁番 R上用	H-109	1	――	――	――	――	――	1	1
旗丁番 R下用	H-110	1	――	――	――	――	――	1	1
旗丁番 L上用	H-111	――	1	――	――	――	――	1	1
旗丁番 L下用	H-112	――	1	――	――	――	――	1	1
旗丁番取付ビス（M4X16皿）	――	1セット	1セット	――	――	――	――	2セット	2セット
旗丁番取付ビス（M4X12皿）	――	――	――	24	24	48	48	――	――

※ 記号頭の★には色記号（A：ステンカラー、T：CBブラウン、C：こはく色）が入ります。

◪ 梱包明細（ドア）

● ドア本体 H：20 用（単体・子ドア）

名　称	部品番号	製品記号			
		■JSD0920R	■JSD0920L	■JSD0420R	■JSD0420L
上　框	――	764 X 1	764 X 1	351 X 1	351 X 1
下　框	――	764 X 1	764 X 1	351 X 1	351 X 1
縦　框（吊元側）	――	2000 X 1	2000 X 1	2000 X 1	2000 X 1
縦　框（戸先側）	――	1996 X 1	1996 X 1	1996 X 1	1996 X 1
ドアチェック背板	BP−530	1	1	――	――
丁番裏板	NBP−145	2	2	2	2
端部キャップA	C−450	1	1	1	1
端部キャップB	C−451	1	1	1	1
セット部品	――	SK−1252−03	SK−1252−03	SK−1252−03	SK−1252−03
ビス孔カバー	C−447	6	6	6	6
ビス（S5X60ナベ）	――	18	18	18	18
ネジ持ち	NBP−91	2	2	2	2
框補強プレート	HO−347	4	4	4	4
DW × DH		860 X 2000		447 X 2000	

● ドア本体 H：22 用（単体・子ドア）

名　称	部品番号	製品記号			
		■JSD09HR	■JSD09HL	■JSD04HR	■JSD04HL
上　框	――	764 X 1	764 X 1	351 X 1	351 X 1
下　框	――	764 X 1	764 X 1	351 X 1	351 X 1
縦　框（吊元側）	――	2200 X 1	2200 X 1	2200 X 1	2200 X 1
縦　框（戸先側）	――	2196 X 1	2196 X 1	2196 X 1	2196 X 1
ドアチェック背板	BP−530	1	1	――	――
丁番裏板	NBP−145	3	3	3	3
端部キャップA	C−450	1	1	1	1
端部キャップB	C−451	1	1	1	1
セット部品	――	SK−1252−03	SK−1252−03	SK−1252−03	SK−1252−03
ビス孔カバー	C−447	6	6	6	6
ビス（S5X60ナベ）	――	18	18	18	18
ネジ持ち	NBP−91	2	2	2	2
框補強プレート	HO−347	4	4	4	4
DW × DH		860 X 2200		447 X 2200	

※ 記号頭の■には色記号
S：セピアブラック、F：ファイングレー、H：ホワイト、C：こはく色、CBブラウン：T、CBステン：8 が入ります。

梱包明細（高窓）

● たて材

名　称	部品番号	製品記号					
		■JSWT20PP	■JSWT20HH	■JSWT20KK	■JSWT20PK	■JSWT20HK	■JSWT20HP
縦　枠	――	3000 X 2	――	――	3000 X 1	――	3000 X 1
割方立	――	――	3000 X 2	――	――	3000 X 1	3000 X 1
方立カバー	――	――	――	3000 X 2	3000 X 1	3000 X 1	――
先付ビード	GB-290	3000 X 2	3000 X 2	3000 X 2	3000 X 2	3000 X 2	3000 X 2
セット部品	――	――	――	SE-1276-02	SE-1276-01	SE-1276-01	――
ビス（S4X8ト）	――	――	――	20	10	10	――

● 横材

名　称	部品番号	製品記号							
		■JSWY0910	■JSWY1310	■JSWY1510	■JSWY1810	■JSWY0912	■JSWY1312	■JSWY1512	■JSWY1812
上　枠	――	899X1	1349X1	1449X1	1844X1	899X1	1349X1	1449X1	1844X1
押　縁（無目用）	――	899X2	1349X2	1449X2	1844X2	899X2	1349X2	1449X2	1844X2
無　目（F／W）	――	899X1	1349X1	1449X1	1844X1	899X1	1349X1	1449X1	1844X1
中　骨（W／F）	――	899X1	1349X1	1449X1	1844X1	899X1	1349X1	1449X1	1844X1
押　縁（巾木用）	――	899X1	1349X1	1449X1	1844X1	899X1	1349X1	1449X1	1844X1
巾　木（120）	――	899X1	1349X1	1449X1	1844X1	899X1	1349X1	1449X1	1844X1
巾木用アタッチメント	――	899X1	1349X1	1449X1	1844X1	899X1	1349X1	1449X1	1844X1
増縦枠（左）	――	1052X1	1052X1	1052X1	1052X1	1252X1	1252X1	1252X1	1252X1
増縦枠（右）	――	1052X1	1052X1	1052X1	1052X1	1252X1	1252X1	1252X1	1252X1
先付ビード	GB-290	899X4	1349X4	1449X4	1844X4	899X4	1349X4	1449X4	1844X4
上枠中央気密ピース	FB-203	1	1	1	1	1	1	1	1
セット部品	――	SE-1280-01	SE-1280-01	SE-1280-01	SE-1280-01	SE-1280-01	SE-1280-01	SE-1280-01	SE-1280-01
セッティングブロック	SP-215	4	4	4	4	4	4	4	4
ビス（S4X25ナベ）	――	26	26	26	26	26	26	26	26
上枠（F）シーラー	BC-2517	2	2	2	2	2	2	2	2
無目シーラー	BC-5101	2	2	2	2	2	2	2	2
中骨シーラー（右）	BC-4504R	1	1	1	1	1	1	1	1
中骨シーラー（左）	BC-4504L	1	1	1	1	1	1	1	1
巾木（120）シーラー（右）	BC-2654R	1	1	1	1	1	1	1	1
巾木（120）シーラー（左）	BC-2654L	1	1	1	1	1	1	1	1
上枠ストッパー	IS-176	1	1	1	1	1	1	1	1
下枠ストッパー	IS-1030	1	1	1	1	1	1	1	1
丸木ネジ（S4．1X45）	――	5	5	5	5	5	5	5	5
セルフドリリングネジ（φ4X16■）	――	16	16	16	16	16	16	16	16
施工マニュアル	ME-1572	1	1	1	1	1	1	1	1

● 障子

名　称	部品番号	製品記号							
		■JSW0910T	■JSW1310T	■JSW1510T	■JSW1810T	■JSW0912T	■JSW1312T	■JSW1512T	■JSW1812T
上　框	――	430 X2	655 X2	730 X2	902.5X2	430 X2	655 X2	730 X2	902.5X2
内下框	――	444.5X1	669.5X1	744.5X1	917 X1	444.5X1	669.5X1	744.5X1	917 X1
外下框	――	444.5X1	669.5X1	744.5X1	917 X1	444.5X1	669.5X1	744.5X1	917 X1
縦　框（左）	――	1024.5X1	1024.5X1	1024.5X1	1024.5X1	1224.5X1	1224.5X1	1224.5X1	1224.5X1
縦　框（右）	――	1001.5X1	1001.5X1	1001.5X1	1001.5X1	1201.5X1	1201.5X1	1201.5X1	1201.5X1
内召合框	――	1001.5X1	1001.5X1	1001.5X1	1001.5X1	1201.5X1	1201.5X1	1201.5X1	1201.5X1
外召合框	――	1024.5X1	1024.5X1	1024.5X1	1024.5X1	1224.5X1	1224.5X1	1224.5X1	1224.5X1
マド調整戸車（φ20）	LC-177	4	4	4	4	4	4	4	4
ビスセット	――	SB-3448-01	SB-3448-01	SB-3448-01	SB-3448-01	SB-3448-01	SB-3448-01	SB-3448-01	SB-3448-01
ビス（S4X30ナベ）	――	8	8	8	8	8	8	8	8
ビス穴塞ぎ	C-124	2	2	2	2	2	2	2	2

※ 記号頭の■には色記号
S：セピアブラック、F：ファイングレー、H：ホワイト、C：こはく色、CBブラウン：T、CBステン：8 が入ります。

梱包明細（高窓）

● 網戸（高窓）

名　称	部品番号	製品記号							
		■JSWS0910A	■JSWS1310A	■JSWS1510A	■JSWS1810A	■JSWS0912A	■JSWS1312A	■JSWS1512A	■JSWS1812A
上　框	――	425X1	650X1	725　X1	897.5X1	425X1	650X1	725　X1	897.5X1
下　框	――	425X1	650X1	725　X1	897.5X1	425X1	650X1	725　X1	897.5X1
縦　框（左）	――	1033 X1	1033 X1	1033 X1	1033 X1	1233 X1	1233 X1	1233 X1	1233 X1
縦　框（右）	――	1033 X1	1033 X1	1033 X1	1033 X1	1233 X1	1233 X1	1233 X1	1233 X1
下戸車（右）	LC−1082R	1	1	1	1	1	1	1	1
下戸車（左）	LC−1082L	1	1	1	1	1	1	1	1
上戸車（右）	LC−1069R	1	1	1	1	1	1	1	1
上戸車（左）	LC−1069L	1	1	1	1	1	1	1	1
WS x HS		455.5X1033	680.5X1033	755.5X1033	928 X1033	455.5X1233	680.5X1233	755.5X1233	928 X1233

● 快晴気分 土間仕様 横 材

名　称	部品番号	製品記号			
		■JSWY0710D	■JSWY1010D	■JSWY1310D	■JSWY1610D
上　枠	――	794X1	1094X1	1394X1	1694X1
押　縁（無目用）	――	794X2	1094X2	1394X2	1694X2
無　目（F／W）	――	794X1	1094X1	1394X1	1694X1
中　骨（W／F）	――	794X1	1094X1	1394X1	1694X1
押　縁（巾木用）	――	794X1	1094X1	1394X1	1694X1
巾　木（120）	――	794X1	1094X1	1394X1	1694X1
巾木用アタッチメント	――	794X1	1094X1	1394X1	1694X1
増縦枠（左）	――	1052X1	1052X1	1052X1	1052X1
増縦枠（右）	――	1052X1	1052X1	1052X1	1052X1
先付ビード	GB−290	794X4	1094X4	1394X4	1694X4
上枠中央気密ピース	FB−203	1	1	1	1
セット部品	――	SE−1280−01	SE−1280−01	SE−1280−01	SE−1280−01
セッティングブロック	SP−215	4	4	4	4
ビス（S4X25ナベ）	――	26	26	26	26
上枠（F）シーラー	BC−2517	2	2	2	2
無目シーラー	BC−5101	2	2	2	2
中骨シーラー（右）	BC−4504R	1	1	1	1
中骨シーラー（左）	BC−4504L	1	1	1	1
巾木（120）シーラー（右）	BC−2654R	1	1	1	1
巾木（120）シーラー（左）	BC−2654L	1	1	1	1
上枠ストッパー	IS−176	1	1	1	1
下枠ストッパー	IS−1030	1	1	1	1
丸木ネジ（S4．1X45）	――	5	5	5	5
セルフドリリングネジ（φ4X16■）	――	16	16	16	16
施工マニュアル	ME−1572	1	1	1	1

● 快晴気分 土間仕様 障 子

名　称	部品番号	製品記号			
		■JSW0710D	■JSW1010D	■JSW1310D	■JSW1610D
上　框	――	377.5X2	527.5X2	677.5X2	827.5X2
内下框	――	392　X1	542　X1	692　X1	842　X1
外下框	――	392　X1	542　X1	692　X1	842　X1
縦　框（左）	――	1024.5X1	1024.5X1	1024.5X1	1024.5X1
縦　框（右）	――	1001.5X1	1001.5X1	1001.5X1	1001.5X1
内召合框	――	1001.5X1	1001.5X1	1001.5X1	1001.5X1
外召合框	――	1024.5X1	1024.5X1	1024.5X1	1024.5X1
マド調整戸車（φ20）	LC−177	4	4	4	4
ビスセット	――	SB−3448−01	SB−3448−01	SB−3448−01	SB−3448−01
ビス（S4X30ナベ）	――	8	8	8	8
ビス穴塞ぎ	C−124	2	2	2	2

※ 記号頭の■には色記号
S：セピアブラック、F：ファイングレー、H：ホワイト、C：こはく色、CBブラウン：T、CBステン：8 が入ります。

梱包明細（高窓・ランマ窓）

● 快晴気分 土間仕様 網 戸（高窓）

名　称	部品番号	製品記号			
		■JSWS0710D	■JSWS1010D	■JSWS1310D	■JSWS1610D
上　框	――	377.5X 1	527.5X 1	677.5X 1	827.5X 1
下　框	――	377.5X 1	527.5X 1	677.5X 1	827.5X 1
縦　框（左）	――	1033 X 1	1033 X 1	1033 X 1	1033 X 1
縦　框（右）	――	1033 X 1	1033 X 1	1033 X 1	1033 X 1
下戸車（右）	LC-1082R	1	1	1	1
下戸車（左）	LC-1082L	1	1	1	1
上戸車（右）	LC-1069R	1	1	1	1
上戸車（左）	LC-1069L	1	1	1	1
WS x HS		403 X 1033	533 X 1033	703 X 1033	853 X 1033

● 横材（ランマ窓）

名　称	部品番号	製品記号			
		■JSWA0909	■JSWA1309	■JSWA1509	■JSWA1809
上　枠	――	899 X 1	1349 X 1	1449 X 1	1844 X 1
下　枠	――	899 X 1	1349 X 1	1449 X 1	1844 X 1
増縦枠（左）	――	824 X 1	824 X 1	824 X 1	824 X 1
増縦枠（右）	――	824 X 1	824 X 1	824 X 1	824 X 1
上枠中央気密ピース	FB-203	1	1	1	1
セット部品	――	SE-1280-02	SE-1280-02	SE-1280-02	SE-1280-02
ビス（S4X25ナベ）	――	5	5	5	5
ランマ窓下枠シーラー（右）	BC-5113R	1	1	1	1
ランマ窓下枠シーラー（左）	BC-5113L	1	1	1	1
上枠ストッパー	IS-176	1	1	1	1
下枠ストッパー	IS-1030	1	1	1	1
ヒルフドリリングネジ（φ4X16皿）	――	22	22	22	22
施工マニュアル	ME-1341	1	1	1	1

● 障子（ランマ窓）

名　称	部品番号	製品記号			
		■JSW0909T	■JSW1309T	■JSW1509T	■JSW1809T
上　框	――	440 X 2	665 X 2	704 X 2	912.5X 2
内下框	――	444.5X 1	669.5X 1	744.5X 1	917 X 1
外下框	――	444.5X 1	669.5X 1	744.5X 1	917 X 1
縦　框（左）	――	796.5X 1	796.5X 1	796.5X 1	796.5X 1
縦　框（右）	――	773.5X 1	773.5X 1	773.5X 1	773.5X 1
内召合框	――	773.5X 1	773.5X 1	773.5X 1	773.5X 1
外召合框	――	796.5X 1	796.5X 1	796.5X 1	796.5X 1
マド調整戸車（φ20）	LC-177	4	4	4	4
ビスセット	――	SB-3448-01	SB-3448-01	SB-3448-01	SB-3448-01
ビス（S4X30ナベ）	――	8	8	8	8
ビス穴塞ぎ	C-124	2	2	2	2

● 網戸（ランマ窓）

名　称	部品番号	製品記号			
		■JSWS0909A	■JSWS1309A	■JSWS1509A	■JSWS1809A
上　框	――	425 X 1	650 X 1	725 X 1	897.5 X 1
下　框	――	425 X 1	650 X 1	725 X 1	897.5 X 1
縦　框（左）	――	805 X 1	805 X 1	805 X 1	805 X 1
縦　框（右）	――	805 X 1	805 X 1	805 X 1	805 X 1
下戸車（右）	LC-1082R	1	1	1	1
下戸車（左）	LC-1082L	1	1	1	1
上戸車（右）	LC-1069R	1	1	1	1
上戸車（左）	LC-1069L	1	1	1	1
WS x HS		455.5 X 805	680.5 X 805	755.5 X 805	928 X 805

※ 記号頭の■には色記号
S：セピアブラック、F：ファイングレー、H：ホワイト、C：こはく色、CBブラウン：T、CBステン：8 が入ります。

梱包明細（別売部材・部品）

● たて材

名　称	部品番号	製品記号					
		■JSBPP	■JSBHH	■JSBKK	■JSBPK	■JSBHK	■JSBHP
縦　枠	――	3000 X 2	――	――	3000 X 1	――	3000 X 1
割方立	――	――	3000 X 2	――	――	3000 X 1	3000 X 1
方立カバー	――	――	――	3000 X 2	3000 X 1	3000 X 1	――
先付ビード	GP-290	3000 X 2	3000 X 2	3000 X 2	3000 X 2	3000 X 2	3000 X 2
セット部品	――	――	――	SE-1276-02	SE-1276-01	SE-1276-01	――
ビス（S4X8ト）	――	――	――	20	10	10	――

名　称	部品番号	製品記号					
		■JSBT4	■JSBT6	■JSBTX4	■JSBTX6	■JSBET4	■JSBTS4
縦　枠（25）	――	4000 X 1	6000 X 1	――	――	――	――
縦　枠（35）	――	――	――	4000 X 1	6000 X 1	――	――
外付縦枠	――	――	――	――	――	4000 X 1	――
水密縦枠	――	――	――	――	――	――	4000 X 1
ウェザーストリップ	WS-367	――	――	――	――	――	4000 X 2

名　称	部品番号	製品記号					
		■JSBTS6	■JSBH4	■JSBH6	■JSBK4	■JSBK6	■JSBCH4
水密縦枠	――	6000 X 1	――	――	――	――	――
割方立	――	――	4000 X 1	6000 X 1	――	――	――
方立カバー	――	――	――	――	4000 X 1	6000 X 1	――
コーナー方立	――	――	――	――	――	――	4000 X 1
ウェザーストリップ	WS-367	6000 X 2	――	――	――	――	――

名　称	部品番号	製品記号					
		■JSBCH	■JSBLCH	■JSBLRCH	■JSBL3CH	■JSBLXCH	■JSBLECH
コーナー方立	――	3000 X 1	6000 X 1	――	――	――	――
コーナーアール方立	――	――	――	6000 X 1	――	――	――
三方方立	――	――	――	――	6000 X 1	――	――
コーナー方立100	――	――	――	――	――	6000 X 1	――
コーナー方立70X100	――	――	――	――	――	――	6000 X 1

名　称	部品番号	製品記号		
		■JSBLXH	■JSBLE	■JSBLXH4
割方立	――	――	――	――
割方立140	――	6000 X 1	――	4000 X 1
方立カバー	――	――	――	――
縦　枠	――	――	――	――
外付枠	――	――	6000 X 2	――

名　称	部品番号	製品記号		
		■JSBWK1	■JSBWK2	■JSBNH
柱カバー105	――	3000 X 2	――	――
柱カバー120	――	――	3000 X 2	――
中方立	――	――	――	860 X 1
セット部品	――	――	――	SE-1281-08
中方立シーラー	BC-2649	――	――	2
中方立ブラケット	EB-532	――	――	2
ビス（S4X10ト）	――	――	――	4
ビス（S4X25ト）	――	――	――	9

※ 記号頭の■には色記号

S：セピアブラック、F：ファイングレー、H：ホワイト、C：こはく色、CBブラウン：T、CBステン：8 が入ります。

梱包明細（別売部材・部品）

● SFジョイナー

名　称	部品番号	製品記号
		AJSBSF1
SFジョイナー1	――	3000 X 2

● 内はめアタッチメント

名　称	部品番号	製品記号
		■JSBLU
押　縁	――	3000 X 1
内はめアタッチメント	――	3000 X 1
先付ビード	GB-290	3000 X 1
セット部品	――	SE-1281-11
ﾋﾙﾌﾄﾞﾘﾘﾝｸﾞﾈｼﾞ(φ4X30皿)	――	30

● ベランダ囲い用部材

名　称	部品番号	製品記号
		■JSBF
サッシアタッチメント	――	4000 X 1
自在枠（上）	――	4000 X 1
自在枠（下）	――	4000 X 1
先付ビード	GB-235	4200 X 1
止水パッキン	BC-5105	4000 X 1
セット部品	――	SE-1281-01
ﾋﾙﾌﾄﾞﾘﾘﾝｸﾞﾈｼﾞ(φ4X13)	――	14
ビス（S4X25皿）	――	14
丸木ネジ（φ5.1X70）	――	28
施工マニュアル	ME-1343	1

● 横材（嵌殺し窓）

名　称	部品番号	製品記号					
		■JSBLM	■JSBLV	■JSBLVK	■JSBLSW	■JSBLMV	□FJLM401
無目（F/F）	――	4100 X 1	――	――	――	――	――
巾木（120）	――	――	4100 X 1	――	――	――	――
巾木用アタッチメント	――	――	――	4100 X 2	――	――	――
下枠	――	――	――	――	4100 X 1	――	――
増巾木	――	――	――	――	――	4100 X 1	――
押縁（無目用）	――	4100 X 1	――	――	4100 X 1	――	4100 X 2
押縁（巾木用）	――	――	4100 X 1	――	――	――	――
無目（F/F）（両押縁）	――	――	――	――	――	――	4100 X 1

● 横材

名　称	部品番号	製品記号				
		■JSBLFA	■JSBLFB	■JSBLFC	■JSBLFCK	■JSBLGK
アングル 17X25	――	3000 X 2	――	――	――	――
アングル 25X60	――	――	3000 X 2	――	――	――
持ち出しアングル	――	――	――	4100 X 1	――	――
持ち出しアングルカバー	――	――	――	――	4100 X 1	――
ガラス溝カバー	――	――	――	――	――	3000 X 2

● 外付網戸レール

名　称	部品番号	製品記号
		■JSHLBA
網戸上レール	――	4100 X 1
網戸下レール	――	4100 X 1
セット部品	――	SE-1281-10
網戸上レール小口フタ	CY-1849R	2
網戸下レール小口フタ	CY-1849L	2
上下枠ストッパー	NIS-44	4
ビス（S4x10トラス）	――	17
ﾋﾙﾌﾄﾞﾘﾘﾝｸﾞﾈｼﾞ(φ4X35皿)	――	5
ﾋﾙﾌﾄﾞﾘﾘﾝｸﾞﾈｼﾞ(φ4X13)	――	12

● アンカー

名　称	部品番号	製品記号				
		AJSBB1	AJSBB2	■JSBB3	■JSBB4	AJSBB5
下レールアンカー	AN-248	10	――	――	――	――
枠アンカー	NAN-54	――	10	――	――	――
方立アンカー	EB-538	――	――	2	――	――
ビス（S4X10ト）	――	――	――	8	3	10
コーナー方立アンカー	EB-544	――	――	――	1	――
中方立ブラケット	EB-532	――	――	――	――	5
ビス（S4X25ナベ）	――	――	――	――	――	10

※ 記号頭の■には色記号

S：セピアブラック、F：ファイングレー、H：ホワイト、C：こはく色、CBブラウン：T、CBステン：8 が入ります。

※ 記号頭の□には色記号（S：セピアブラック、H：ホワイト、C：こはく色）が入ります。

梱包明細（別売部材・部品）

● ガラス突合せ部品セット

名　称	部品番号	製品記号 AJSBB6
セッティングブロック	SP−215	4
上枠シーラー	BC−2517	2
巾木(120)シーラー(右)	BC−2654R	1
巾木(120)シーラー(左)	BC−2654L	1
上枠コーナーシーラー	BC−2655	1
巾木(120)コーナーシーラー	BC−2656	1
増巾木(195)コーナーシーラー	BC−2881	1
上枠突合せブラケット	EB−365	1
巾木突合せブラケット	EB−366	2
ビス(S4X10ト)	――	14
丸木ビス(S4.1X45)	――	6
ビス(S4X25ナベ)	――	10
施工マニュアル	ME−1346	1

● セッティングブロック

名　称	部品番号	製品記号 AJSBB21
セッティングブロック	SP−215	10

● 先付ビード

名　称	部品番号	製品記号 SJSBB31
先付ビード	GB−290	50m

● 溝フサギ材

名　称	部品番号	製品記号 AJSBB32
溝フサギ材	BU−211	10

● シーラー

名　称	部品番号	製品記号			
		SJSBB51	SJSBB52	SJSBB53	SJSBB54
上枠シーラー	BC−2517	10	――	――	――
無目(F/F)シーラー(右)	BC−5099R	――	5	――	――
無目(F/F)シーラー(左)	BC−5099L	――	5	――	――
中骨(F/F)シーラー(右)	BC−2653R	――	――	5	――
中骨(F/F)シーラー(左)	BC−2653L	――	――	5	――
巾木(120)シーラー(右)	BC−2654R	――	――	――	5
巾木(120)シーラー(左)	BC−2654L	――	――	――	5

名　称	部品番号	製品記号			
		SJSBB55	SJSBB56	SJSBB57	SJSBB58
増巾木シーラー(右)	BC−2856R	1	――	――	――
増巾木シーラー(左)	BC−2856L	1	――	――	――
中方立シーラー	BC−2649	――	10	――	――
外付上枠シーラー	BC−2713	――	――	2	――
下枠シーラー(右)	BC−2662R	――	――	――	2
下枠シーラー(左)	BC−2662L	――	――	――	2

● ビス

名　称	部品番号	製品記号				
		AJSBB11	AJSBB12	AJSBB13	AJSBB14	AJSBB15
丸木ネジ(S5.1X32丸)	――	25	――	――	――	――
丸木ネジ(S5.1X70丸)	――	――	25	――	――	――
ビス(S4X25ナベ)	――	――	――	50	――	――
ビス(S4X8ト)	――	――	――	――	25	――
丸木ネジ(S5.1X50丸)	――	――	――	――	――	5
平座金(S5)	――	――	――	――	――	5
フィッシャープラグ(S8)	――	――	――	――	――	5

● 郵便受箱

名　称	部品番号	製品記号 3POST 3HPOST 3SPOST
郵便受箱	NETC−37	1
ポスト口取付ビス(S5X40ト)	――	2
施工マニュアル	NM−297	1

梱包明細（別売部材・部品）

● ガラス用グレチャン（９ｍｍ開口用）

ガラス厚	２００ｍ巻
３～４ｍｍ用	BG34
５～６ｍｍ用	BG56
６．８ｍｍ用	SGC0968

● アクリル板用グレチャン（９ｍｍ開口用）

アクリル板厚	２０ｍ巻
３～４ｍｍ用	SJSBGC34
５～６ｍｍ用	SJSBGC56

● アクリル板用後付ビード（１４ｍｍ開口用）

アクリル板厚	５０ｍ巻
３～５ｍｍ用	SJSBGB35

● ガラス用後付ビード（１４ｍｍ開口用）

ガラス厚	２０ｍ巻	５０ｍ巻	１００ｍ巻
３ｍｍ用	SGBY3B	SGBY3	SGBY3A
４ｍｍ用	SGBY4B	SGBY4	SGBY4A
５ｍｍ用	SGBY5B	SGBY5	SGBY5A
６ｍｍ用	SGBY6B	SGBY6	SGBY6A
６．８ｍｍ用	SGBY7B	SGBY7	SGBY7A

● ガラス用剝取式後付ビード（１４ｍｍ開口用）

ガラス厚	100ｍ巻	
３ｍｍ用	SGBB1 （1枚剝ぎ取り）	
４ｍｍ用	SGBB2 （剝ぎ取り無）	SGBB1 （2枚剝ぎ取り）
５ｍｍ用	SGBB2 （1枚剝ぎ取り）	SGBB3 （剝ぎ取り無）
６ｍｍ用	SGBB2 （2枚剝ぎ取り）	SGBB3 （1枚剝ぎ取り）
６．８ｍｍ用	SGBB3 （2枚剝ぎ取り）	

形材一覧

上枠・縦枠	割方立	方立カバー	縦 枠（35）
RBB0107	RBB0511	RBB0605	RBB0306
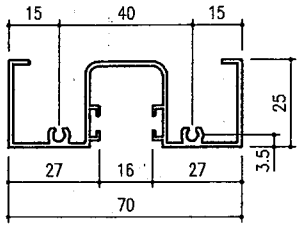	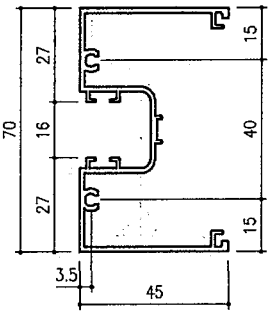	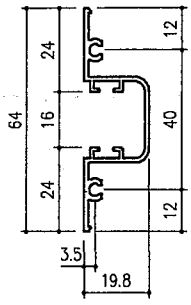	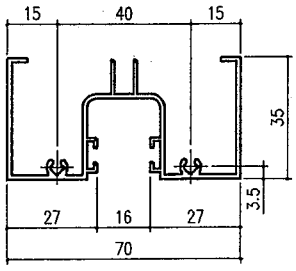
外付け縦枠	水密縦枠	中方立	無目（F/F）
RBB0307	RBD0307	RBB0504	RBB0418
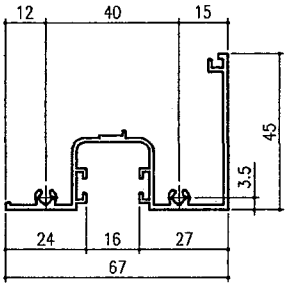	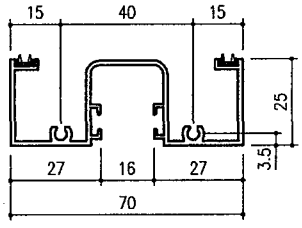	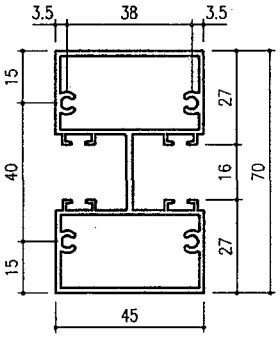	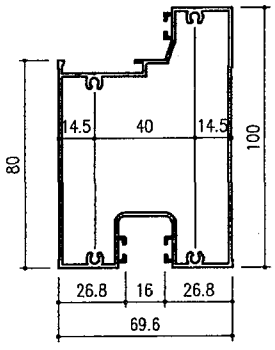
押縁（無目用）	嵌殺し窓　中骨	押縁（巾木用）	巾木（120）
RBB2120	RBB1703	RBB2107	RBB4402
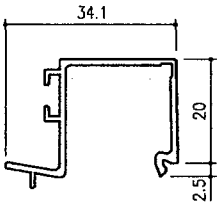	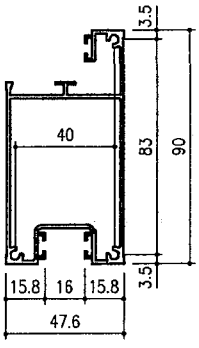	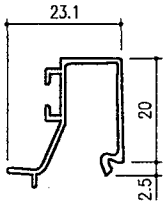	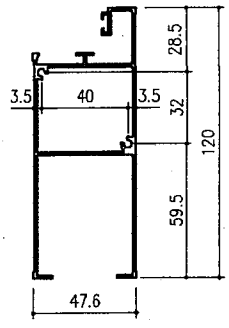
巾木用アタッチメント	増巾木（75）	玄関引戸 上枠	玄関引戸 無目（6尺用）
W141501	RBB4405	RBB0117	RBB0423
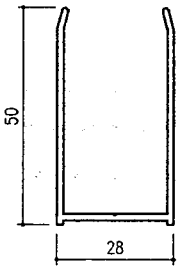	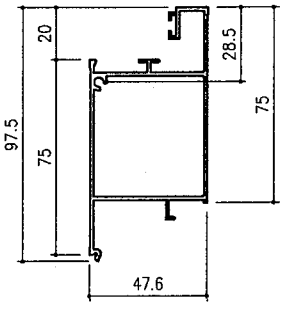	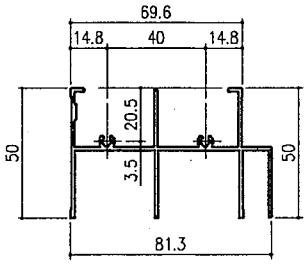	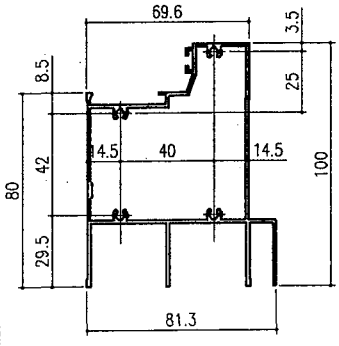

形材一覧

玄関引戸 無目（12尺用）	玄関引戸 下枠	玄関引戸 増縦枠	玄関引戸 上框
RBB0424	RBB0222	RBB2116	RBB1103
玄関引戸 中桟	玄関引戸 下框	玄関引戸 縦框（一般用）	玄関引戸 召合框（一般用）
N291101	RBB1201	RBB1302	RBB1503
玄関引戸 突合框（一般用）	玄関引戸 下框（太框用）	玄関引戸 縦框（太框用）	玄関引戸 召合框（太框用）
RBB1601	RBB1203	RBB1304	RBB1402
玄関引戸 突合框（太框用）	玄関引戸 網戸用縦枠	玄関引戸 網戸用 上・下框	玄関引戸 網戸用 縦框
RBB1602	W140306	AFC1118	AFC1316

形材一覧

玄関引戸 網戸用 突合框	玄関引戸 網戸上レール	玄関引戸 網戸下レール	玄関引戸 網戸中桟
AFC1611	RBB2143	RBB2144	6R742
ドア 無目	ドア 縦枠（一般用）	ドア 下枠	ドア 上下框（一般用）
RBB0422	RBB2114	RBB0221	NGB1101
ドア 縦框（一般用）	ドア 召合框（一般用）	子ドア 召合框	ドア 下框（H：22 用）
NGB1301	NGB1302	NGB1303	NGB1201
高窓 中骨	高窓 増縦枠	高窓 増縦枠	高窓 無目
RBC0408	RBC0311	RBC0310	RBB0421

形材一覧

ランマ窓 上枠	ランマ窓 下枠	高窓 上框	高窓 内下框
RBC0114	RBB2140	AAC1105	AAD1214
高窓 外下框	高窓 縦框	高窓 内召合框	高窓 外召合框
AAD1207	AAD1307	AAD1402	AAD1511
ランマ窓 縦框	ランマ窓 内召合框	ランマ窓 外召合框	高窓 網戸上下框
AAD1315	AAD1401	AAD1516	AFC1118
高窓 網戸縦枠	内はめアタッチメント	内はめアタッチメント用 押 縁	コーナー方立
AFC1315	RBC2152	RBB2122	RBB0513

形材一覧

コーナーアール方立	三方方立	コーナー方立100	コーナー方立 70X100
RBB0514	W140506	W140504	RBB0518
割方立140	外付枠	下枠（アングル無）	ガラス溝カバー
RBB0503	RBB0105	RBB0205	RBB0602
柱カバー105	柱カバー120	アングル 17X25	アングル25X60
RBB4504	RBB4505	W140306	W141701
持ち出しアングル	持ち出しアングルカバー	ベランダ囲い サッシアタッチメント	ベランダ囲い 自在枠（上）
RBB4802	RBB4508	RBB2141	RBB0219

形材一覧

ベランダ囲い 自在枠（下）	SFジョイナー	嵌殺し窓 無目	
RBB0220	RBB2142	RBB0412	

部品一覧 ※ 製品記号の ■ には、色記号（S・F・H・C・T・8）が入ります。

下レールアンカー	枠アンカー	方立アンカー	コーナー方立アンカー
AJSBB1 10ヶ	AJSBB2 10ヶ	■JSBB3 2ヶ	■JSBB4 1ヶ
ガラス突合せ部品セット		中方立ブラケット	木ビス30セット
AJSBB6 1セット		AJSBB5 5ヶ	AJSBB11 25本
木ビス70セット	枠組立ビスセット	方立組立ビスセット	コンクリート用ビスセット
AJSBB12 25本	AJSBB13 50本	AJSBB14 25本	AJSBB15 5セット
セッティングブロック	溝フサギ材	先付ビード	嵌殺し上枠シーラー
AJSBB21 10ヶ	AJSBB32 10ヶ	9.6 / 10.3 － / 50m巻 － / SJSBB31	SJSBB51 10枚

部品一覧

嵌殺し無目シーラー	嵌殺し中骨シーラー	嵌殺し巾木（120）シーラー	嵌殺し増巾木(195)シーラー
SJSBB52 RL各5枚	SJSBB53 RL各5枚	SJSBB54 RL各5枚	SJSBB55 RL各1枚
嵌殺し中方立シーラー	外付上枠コーナーシーラー	嵌殺し下枠シーラー	レバーハンドルセット
SJSBB56 10 枚	SJSBB57 2 枚	SJSBB58 RL各2枚	(C T A) JSDB1（R・L） JSDB5（R・L） 1セット
ドアクローザー	郵便受箱	プッシュプルハンドルセット	バーハンドルセット（内用）
(S F H C T 8) JSDB2 1セット	3POST 3HPOST 3SPOST 1セット	(T A) JSDB3（R・L） JSDB4（R・L） 1セット	(T A) JSHB2（R・L） 1セット
バーハンドルセット（外用）	3mm ガラス用 後付ビード	4mm ガラス用 後付ビード	5mm ガラス用 後付ビード
(T A) JSHB3（R・L） 1セット	10.8 / 10	9.8 / 10	8.7 / 9.7

20m巻	SGBY3B	20m巻	SGBY4B	20m巻	SGBY5B
50m巻	SGBY3	50m巻	SGBY4	50m巻	SGBY5
100m巻	SGBY3A	100m巻	SGBY4A	100m巻	SGBY5A

部品一覧

6mm ガラス用 後付ビード		6.8mm ガラス用 後付ビード		アクリル板用グレチャン		アクリル板用グレチャン	
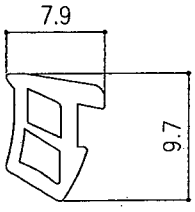		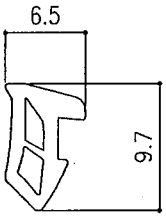		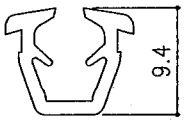 9mm開口用　3~4mmアクリル板用		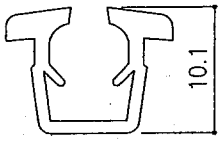 9mm開口用　5~6mmアクリル板用	
20m巻	SGBY6B	20m巻	SGBY7B	20m巻	SJSBGC34	20m巻	SJSBGC56
50m巻	SGBY6	50m巻	SGBY7	–	–	–	–
100m巻	SGBY6A	100m巻	SGBY7A	–	–	–	–
アクリル板用 後付ビード		ガラス用グレチャン		ガラス用グレチャン		ガラス用グレチャン	
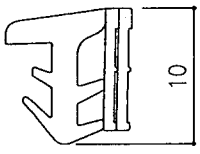 3~5mmアクリル板用		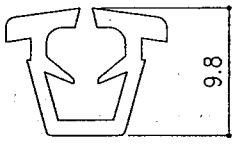 9mm開口　3~4mmガラス用		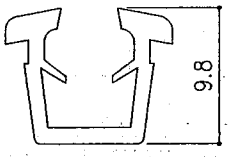 9mm開口　5~6mmガラス用		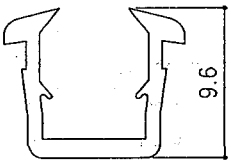 9mm開口　6.8mmガラス用	
50m巻	SJSBGB35						
–	–	–	–	–	–	–	–
–	–	200m巻	BG34	200m巻	BG56	200m巻	SGC0968

● 玄関引戸 縦枠

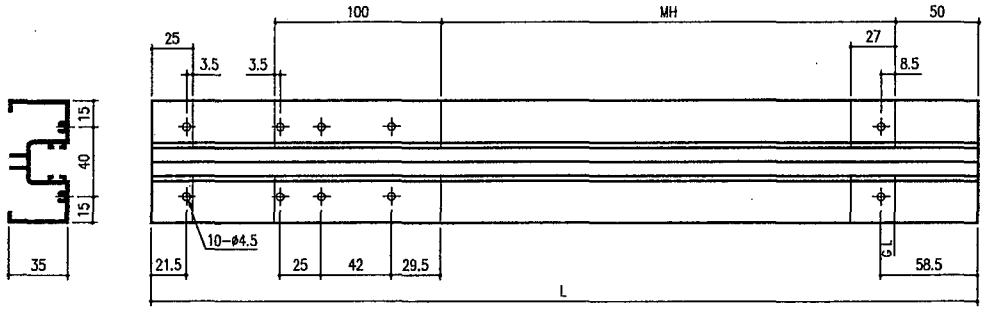

タイプ	MH
20	2010
22	2210
24	2410

● ドア・嵌殺し窓（中骨無し）縦枠

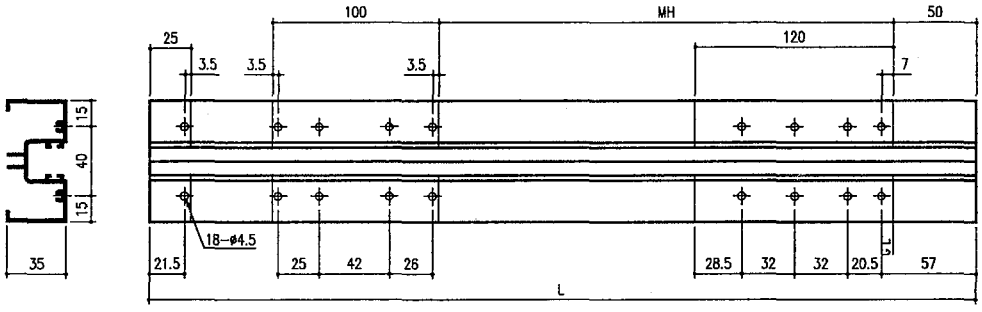

タイプ	MH
20	2010
22	2210
24	2410

● 高窓・嵌殺し窓（中骨付）縦枠

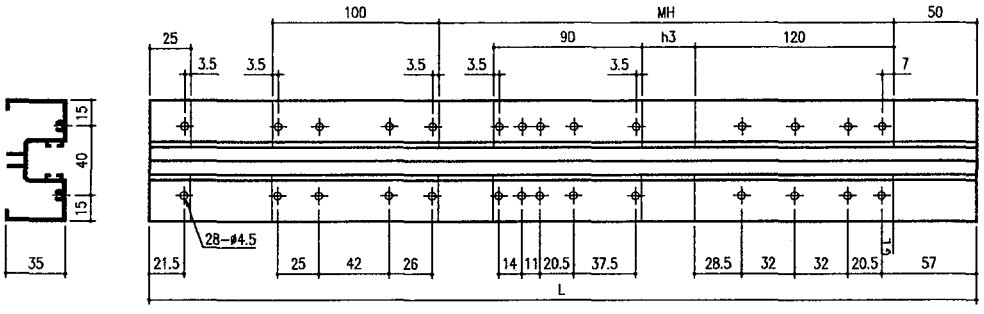

タイプ	MH	h3
20	2010	819
22	2210	
24	2410	

● ランマ中方立 取付加工図

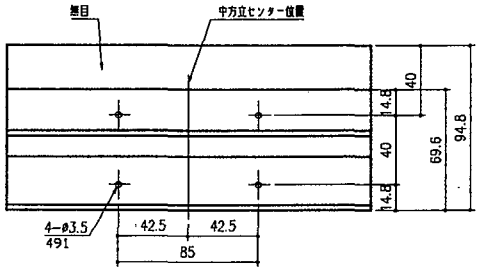

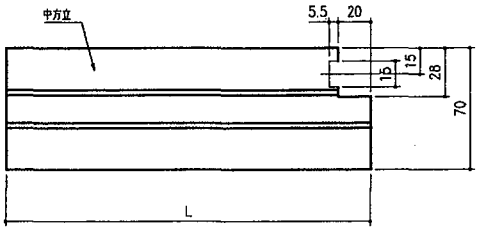

加工図

● ランマ窓取付 たて枠

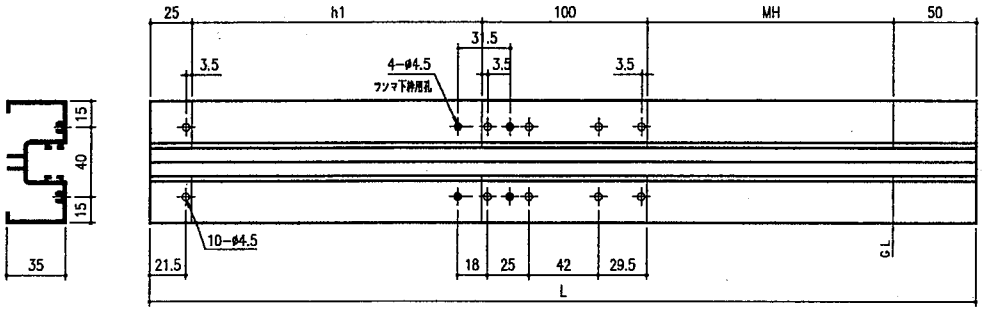

● 増巾木取付加工図

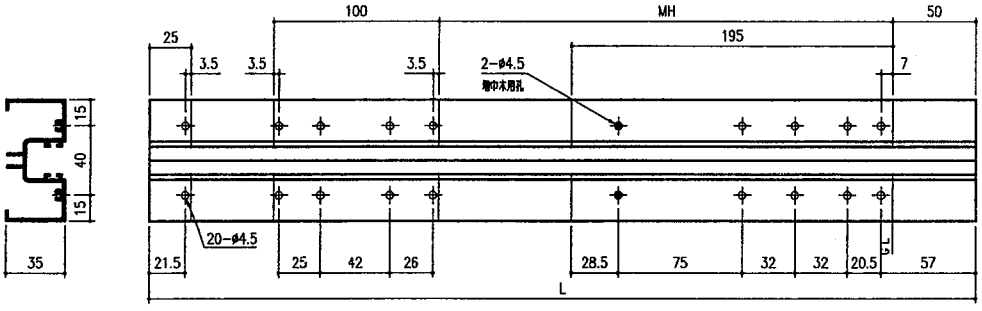

● ガラス突合せ（巾木１２０用）

たて枠

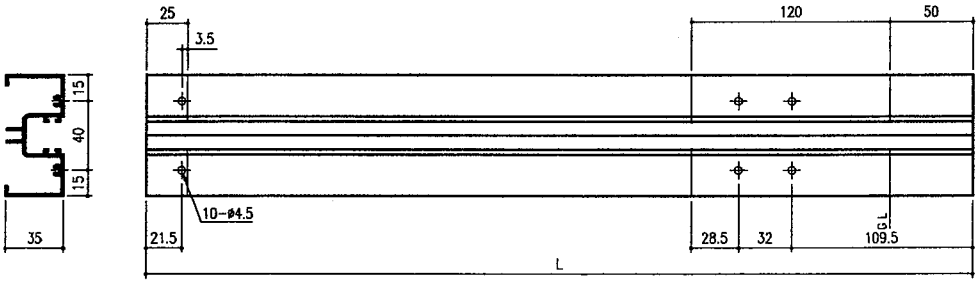

上　枠

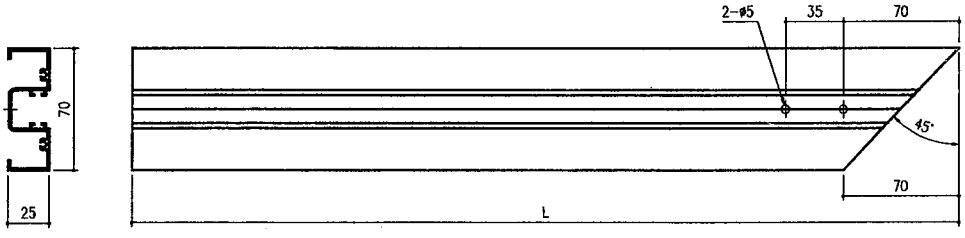

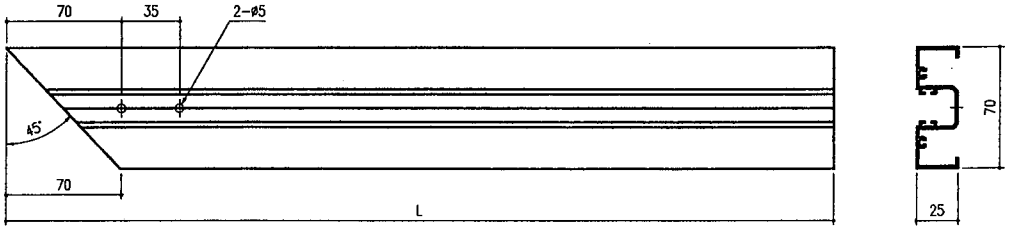

加工図

● ガラス突合せ

巾 木

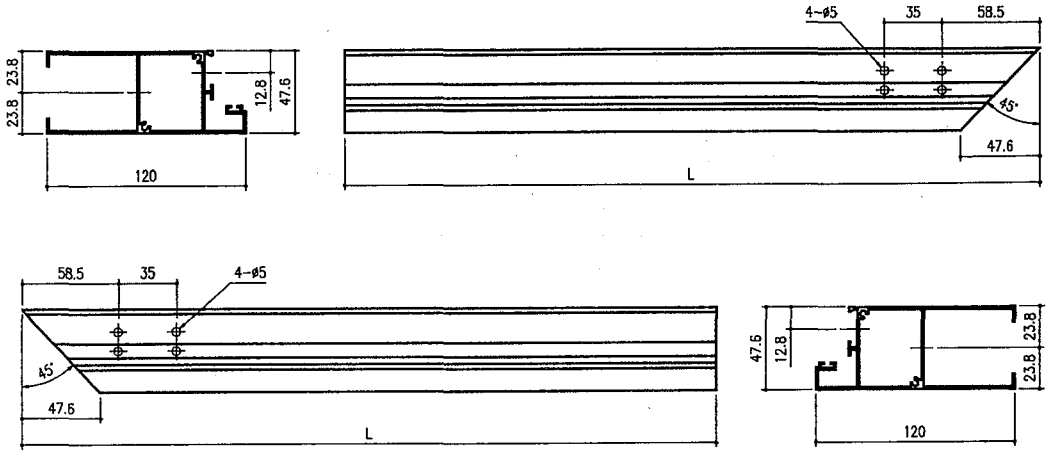

押 縁

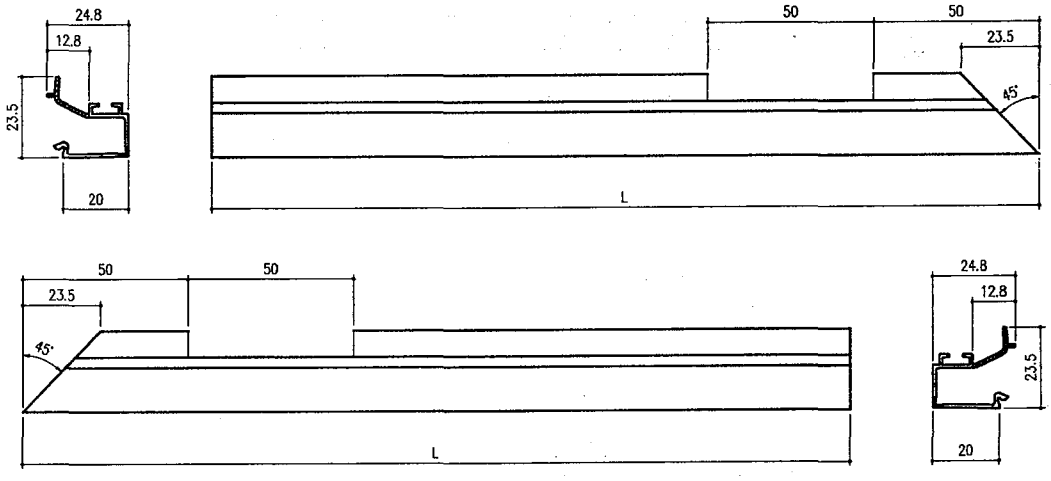

巾 木
アタッチメント

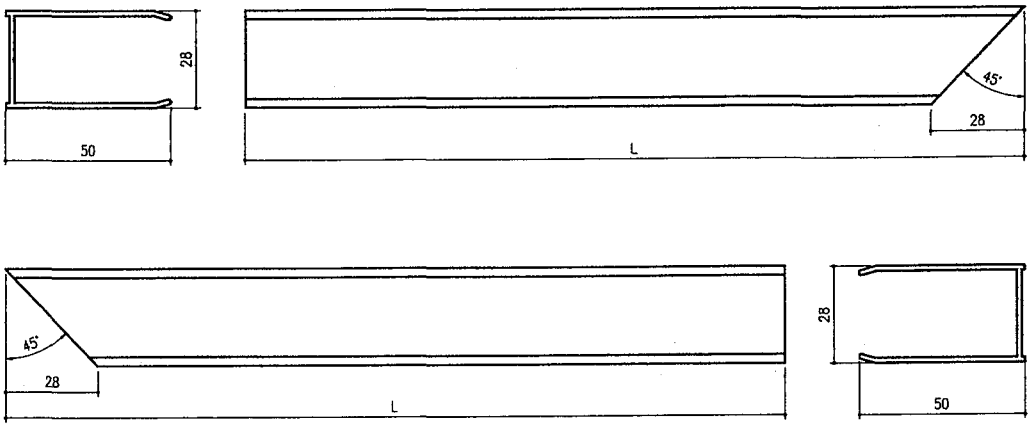

加工図

● 大型把手セット取付 たて框加工図

<一　般>

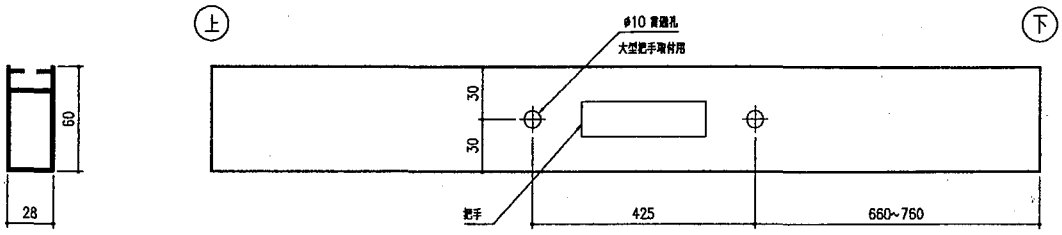

<太　框>

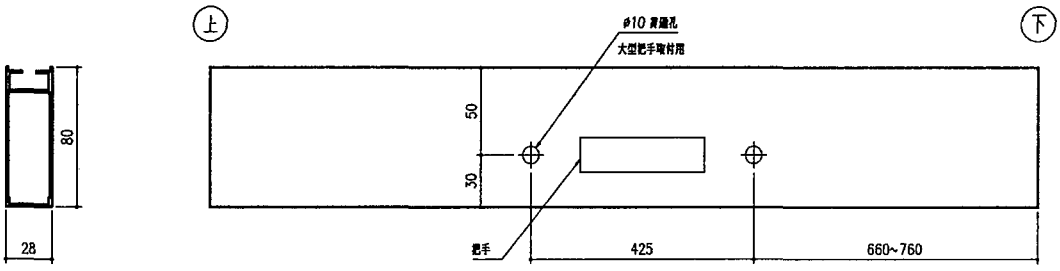

● 玄関引戸 縦枠（ランマ無上枠用）

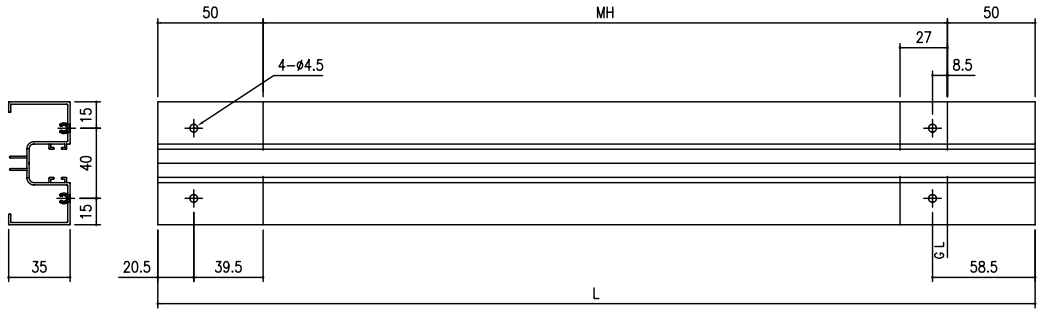

タイプ	MH
20	2010
22	2210
24	2410

● 外付網戸レール

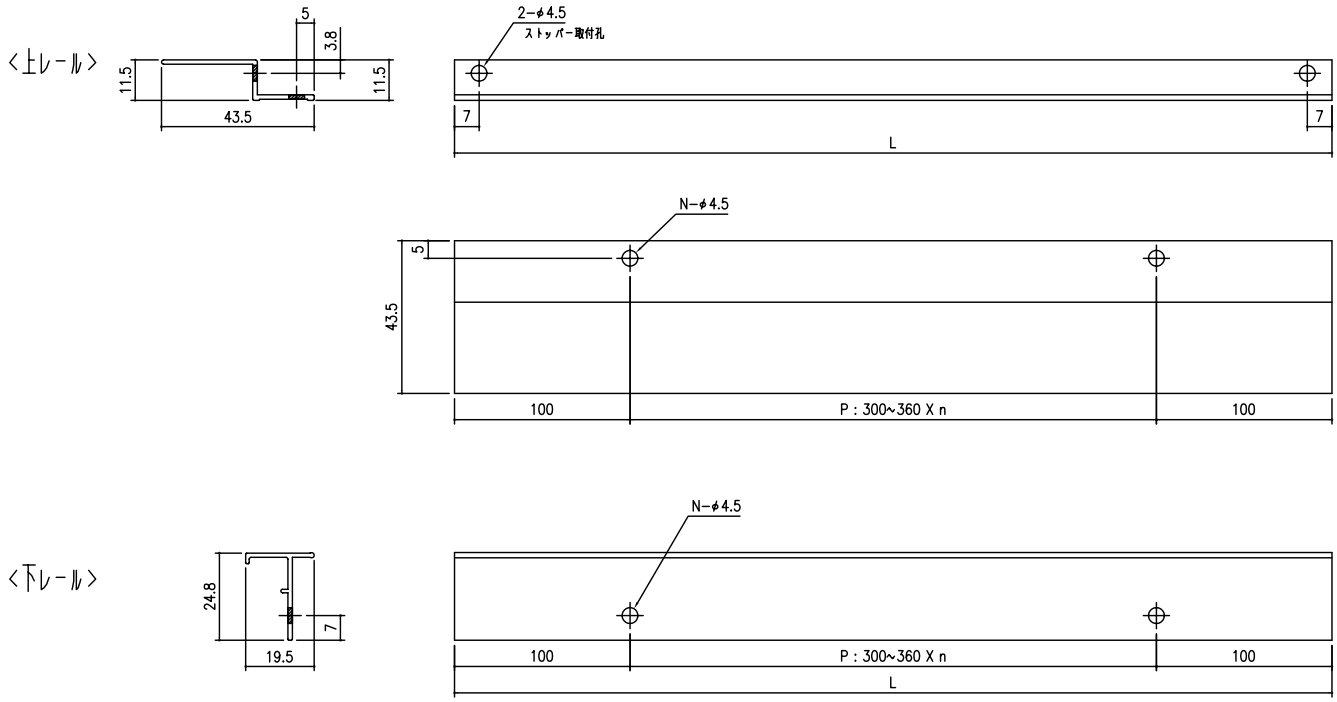

● 嵌殺し窓 ポスト付中桟

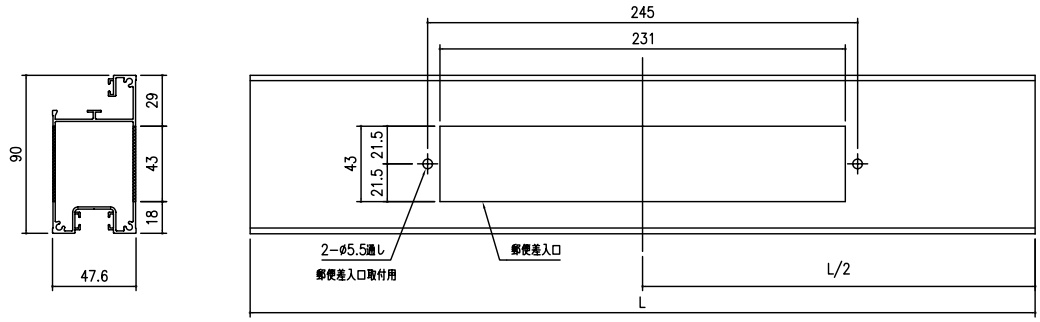

タイプ	L
09	899
13	1349
18	1844

● 玄関引戸・ドア ポスト付中桟

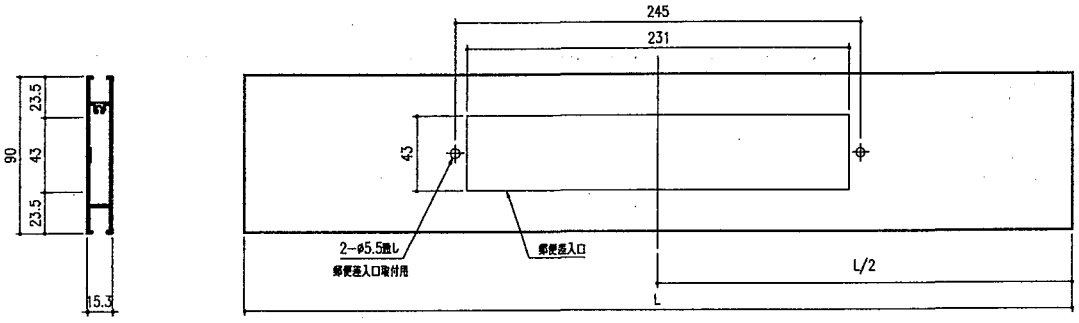

開口機種	タイプ	L
玄関引戸	17	746
	18	818.5
	20	896
	27	601.5
	36	837.5
	40	904
ド ア	09	740

● ベランダ囲いセット

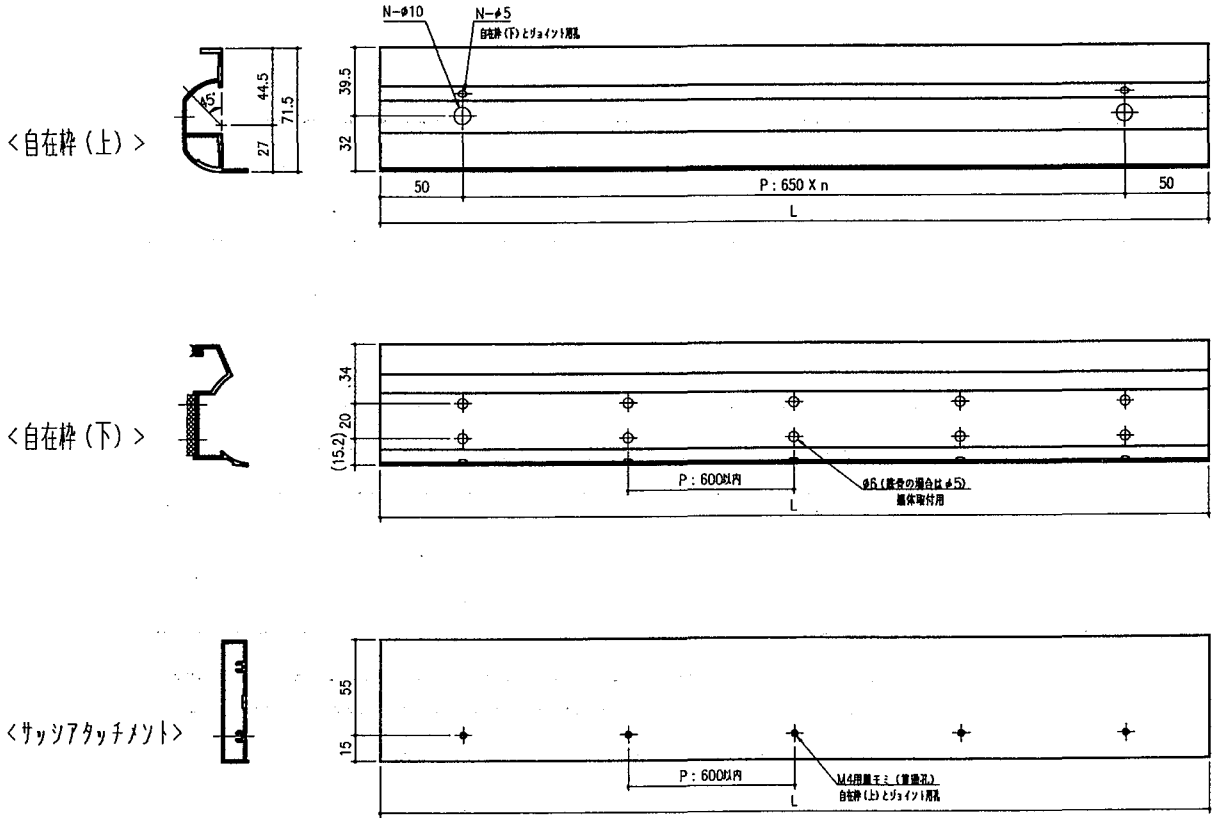

● 外付上枠

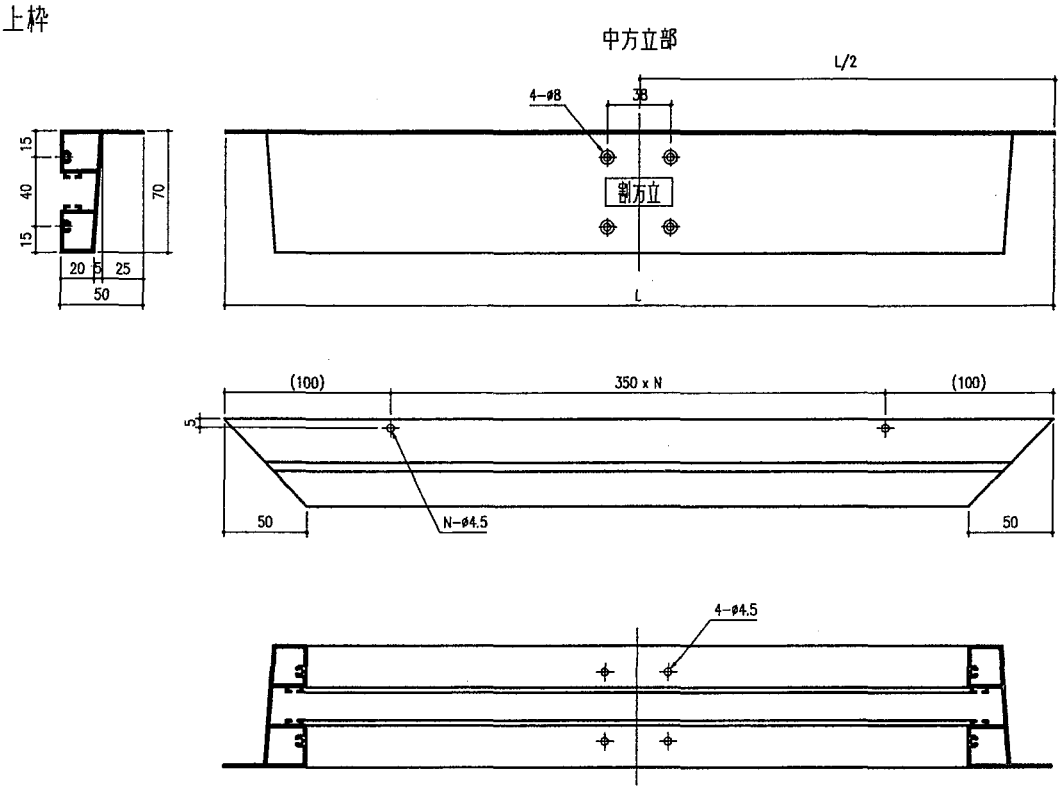
中方立部
L/2
4-ø8
38
割方立
L
15
40
15
70
20
5
25
50
(100)
350 x N
(100)
5
50
N-ø4.5
50
4-ø4.5

● 外付たて枠

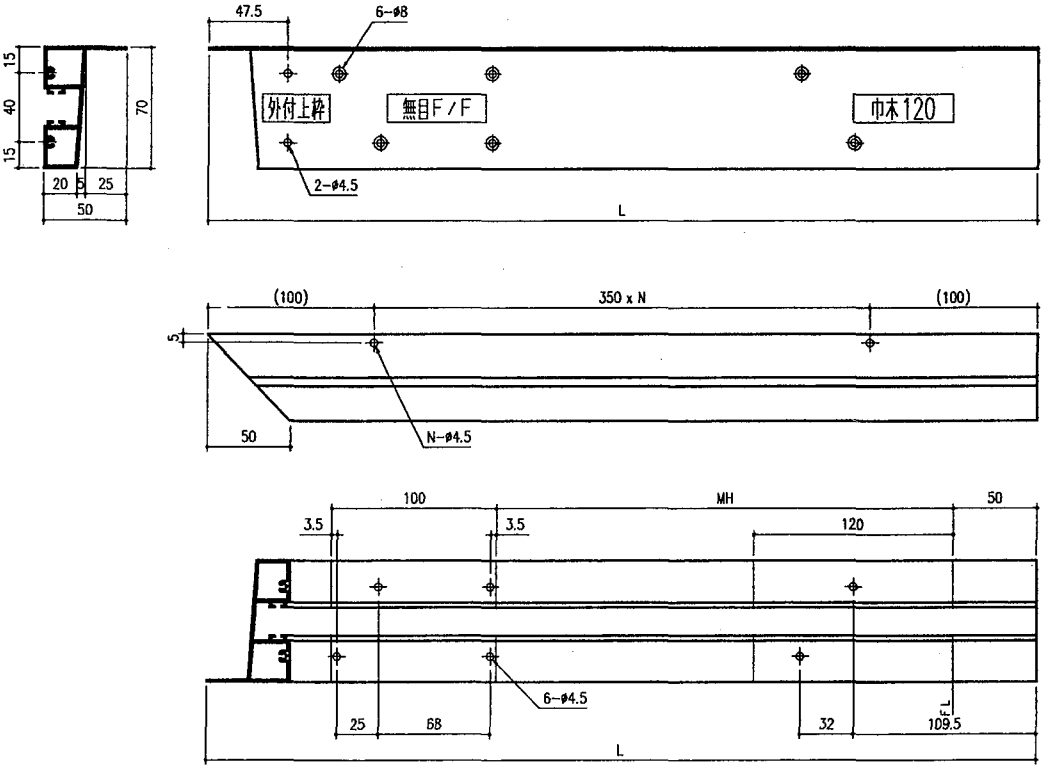
47.5
6-ø8
外付上枠
無目F/F
巾木120
2-ø4.5
L
15
40
15
70
20
5
25
50
(100)
350 x N
(100)
5
50
N-ø4.5
100
MH
50
3.5
3.5
120
6-ø4.5
25
68
32
109.5
FL
L

● 柱カバー 加工図

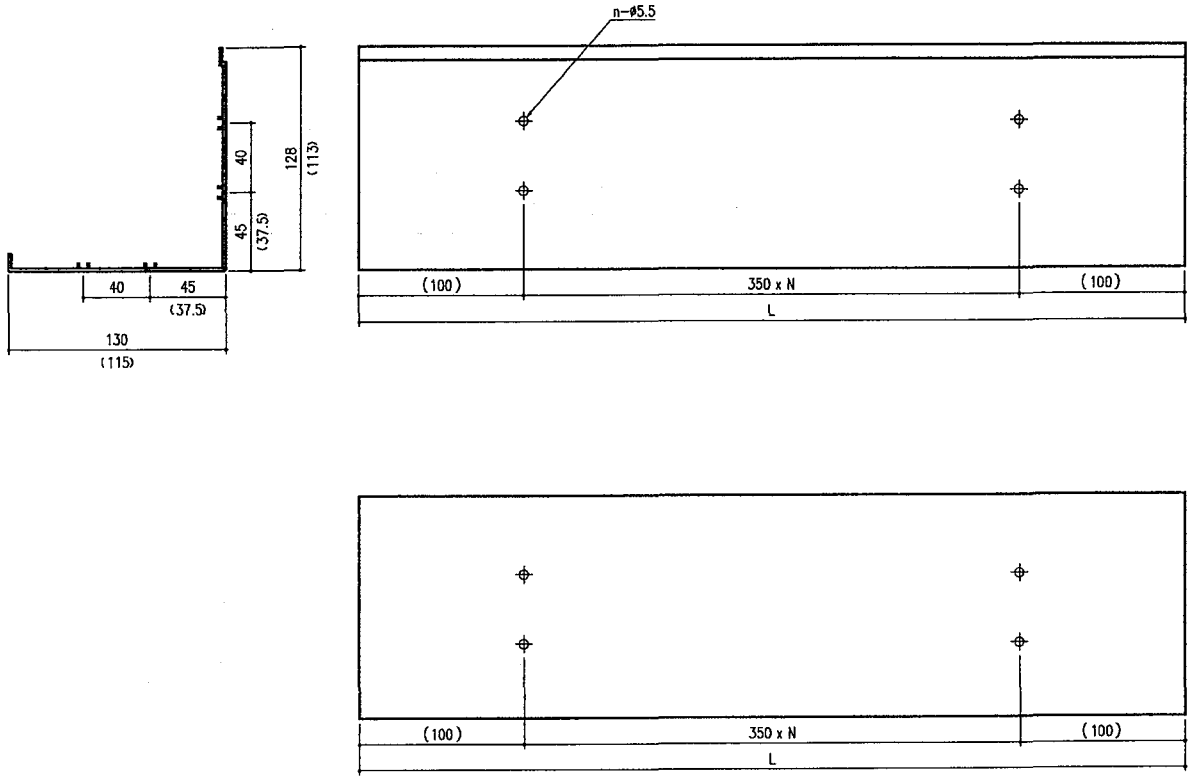

● 割方立アンカー取付

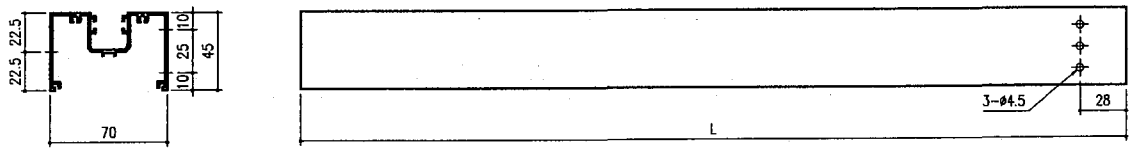

● コーナー方立アンカー取付

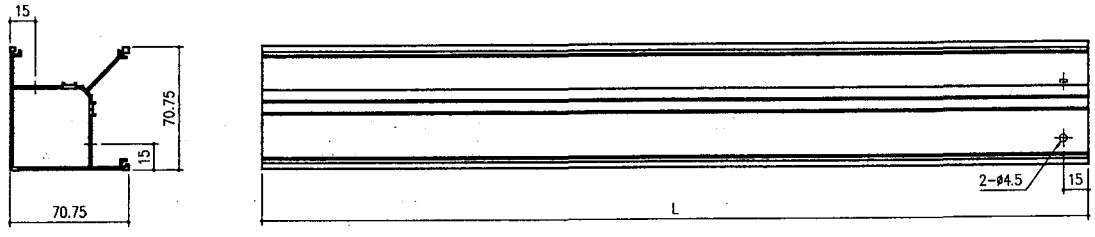

部品取付図

● 嵌殺し窓 シーラー取付図

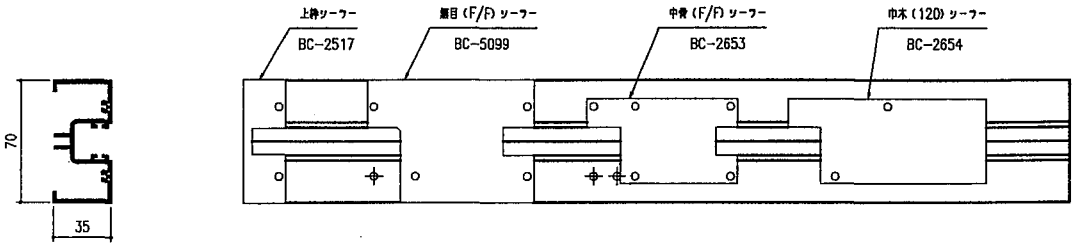

● 玄関引戸 シーラー取付図

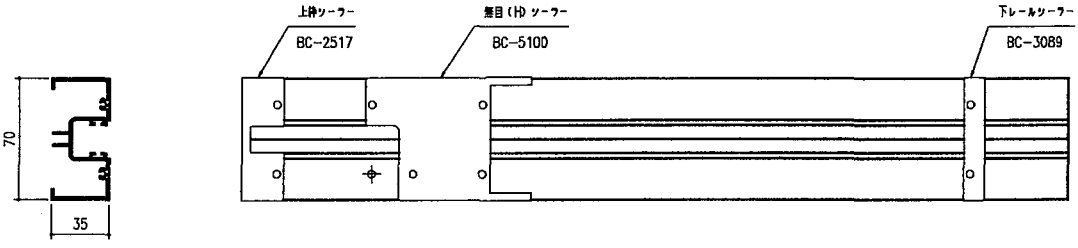

● 玄関引戸 ランマ無上枠 シーラー取付図

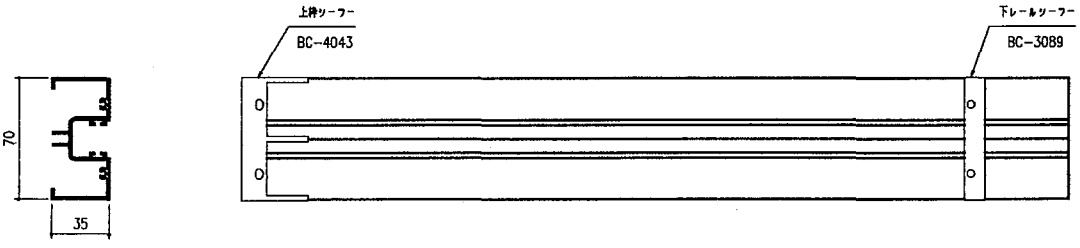

● ドア シーラー取付図

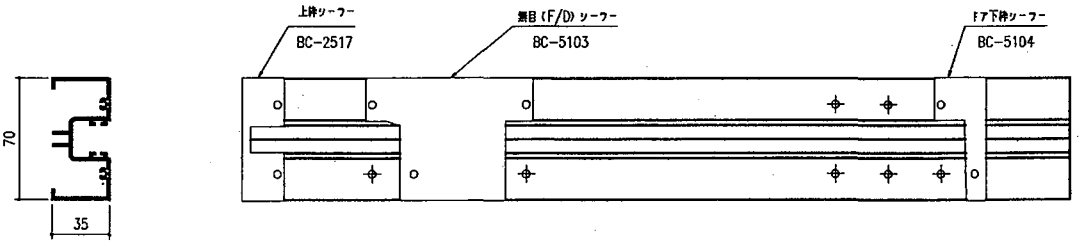

部品取付図

● 高窓 シーラー取付図

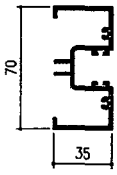

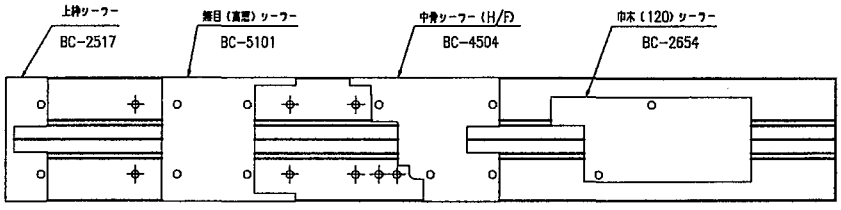

● ランマ窓 シーラー取付図

<嵌殺し窓>

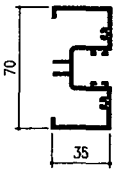

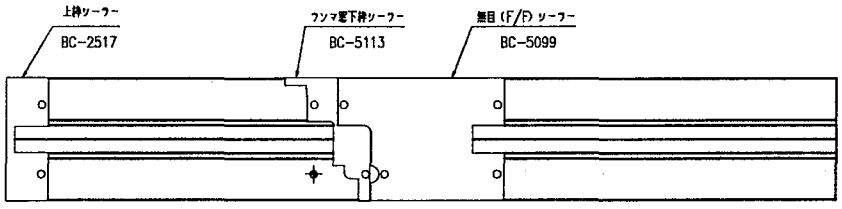

<玄関引戸>

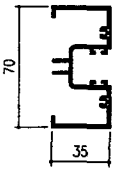

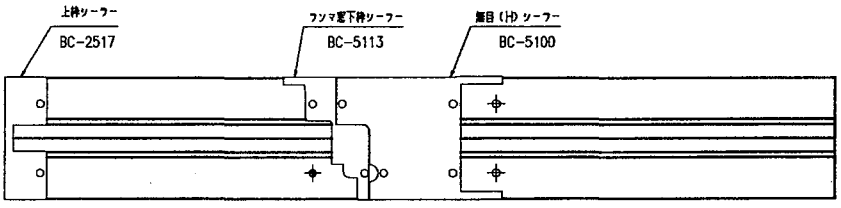

<ド ア>

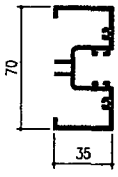

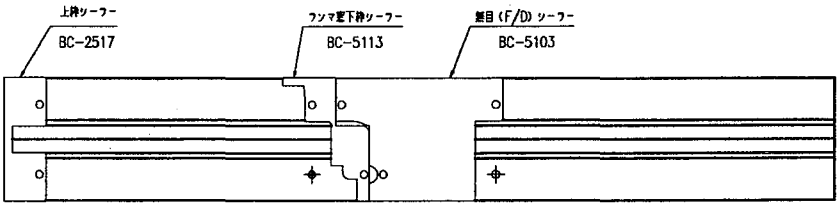

<高 窓>

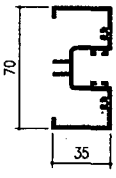

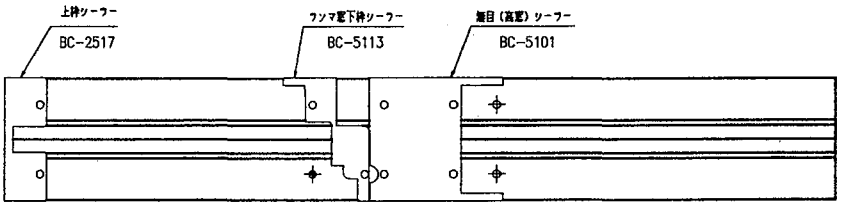

組立手順

■ 上部切詰め孔明け位置

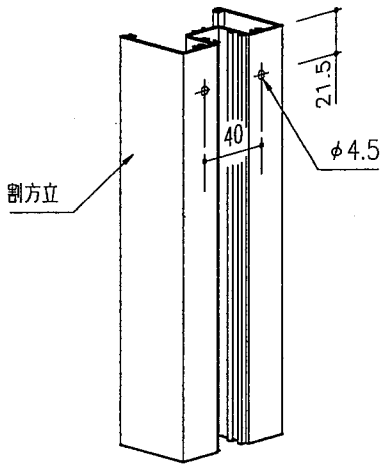

1．縦枠を切詰める場合は縦材の上部を切断し、
上図の様に加工してください。

■ 連窓割方立納まり図

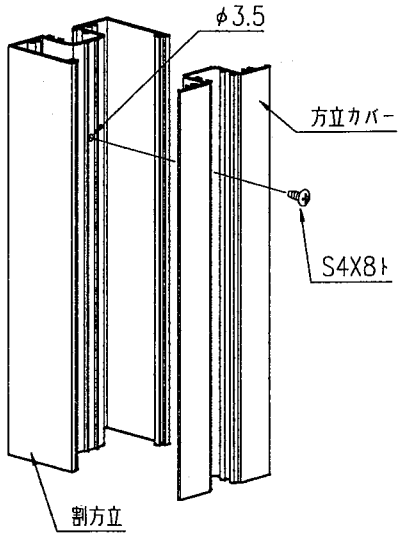

1．方立を連窓する場合は方立カバー孔位置に合わせて、
割方立に下孔（φ3．5）を明けてください。

■ ランマ吊方立

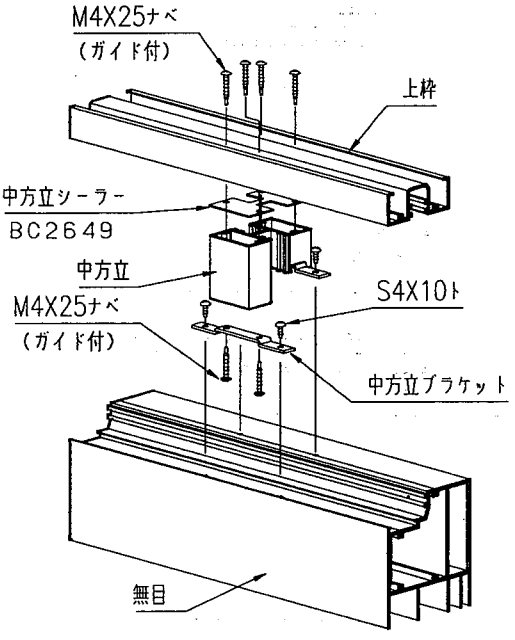

1．中方立取付ブラケットを中方立にビス（S4X25ナベ）
で取付けてください。

2．中方立取付ブラケットと無目をビス（S4X10ト）
で組付けてください。

■ 内はめ用 アタッチメント

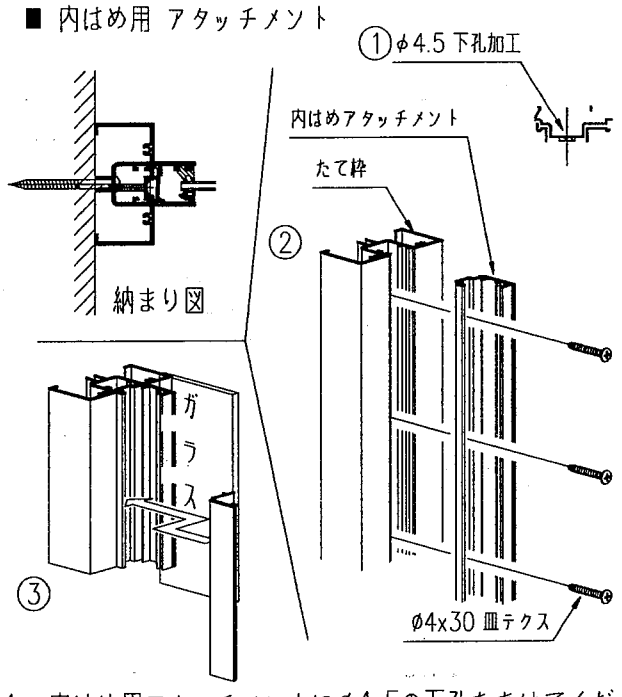

1．内はめ用アタッチメントにφ4.5の下孔をあけてください。

2．たて枠と内はめ用アタッチメントを、φ4x30
皿テクスで取付けて下さい。

3．ガラスを入れた後、押縁を取付け、後付けビード（別途）
にてガラスを固定して下さい。

組立手順（嵌殺し窓）

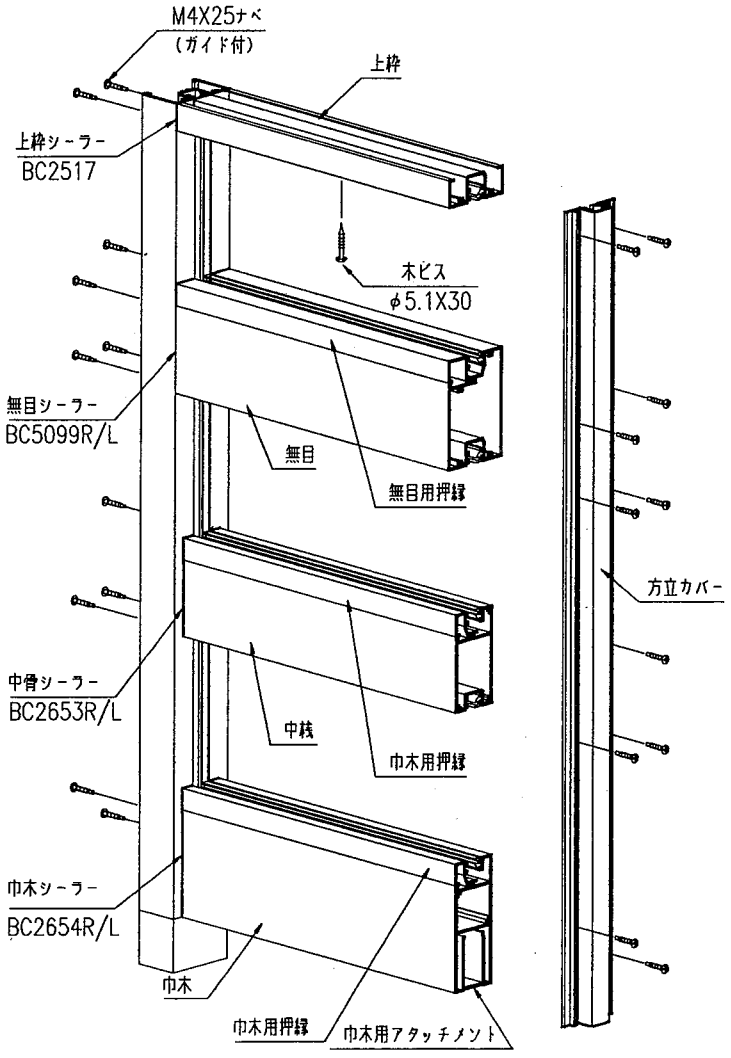

1．先付ビードを室内側にセットしてください。

2．建物側の枠材にピッチ450～500mm位にφ5．5の孔明けをします。

3．縦枠に横材組立て孔に合わせてシーラーを貼付けます。

⚠注意（縦枠には左右兼用のため複数の横材組付け孔が明けてありますので貼付ける時注意願います。）

4．縦枠と横材をビス（S4X25ナベ）で組立てます。

5．方立カバーをコーナー方立及び割方立にビス（S4X8ト）で固定します。
その際、方立カバーの孔位置に合わせてφ3．5の下孔を明けてください。

6．ガラスを外部から嵌め込んだのちセッティングブロックを端部から1／4の所に置き、押し縁を挿入し後付けビードを押込みます。

⚠注意 ビードのコーナーは直角になるように、切り込みを入れ、継ぎ目は上部中央にくるようにしてください。

組立手順（ガラス突合せ）

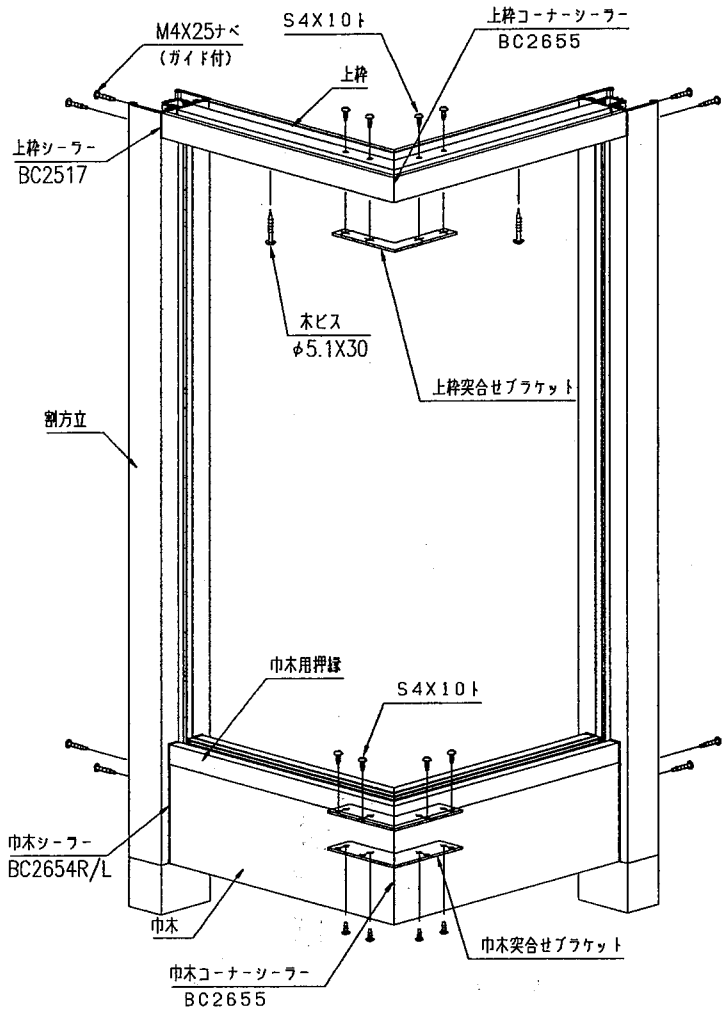

1．先付ビードを室内側にセットしてください。

2．建物側の枠材にピッチ450～500mm位にφ5．5の孔明けをします。

3．縦枠に横材組立て孔に合わせてシーラーを貼付けます。

4．上枠及び巾木の突合せ部分にコーナーシーラーを貼付け、突合せブラケットを加工位置に合わせビス（S4X10）で固定してください。

5．縦枠と横材をビス（S4X25ナベ）で組立てます。

6．方立カバーをコーナー方立及び割方立にビス（S4X8ト）で固定します。
その際、方立カバーの孔位置に合わせてφ3．5の下孔を明けてください。

7．ガラスを外部から嵌め込んだのちセッティングブロックを端部から1／4の所に置き、押縁を挿入し後付けビードを押込みます。

⚠注意 ●ビードのコーナーは直角になるように、切り込みを入れ、継ぎ目は上部中央にくるようにしてください。
●増巾木で納める場合は別売り部品を2セット拾い出してください。

組立手順（玄関引戸）

■ 枠 材

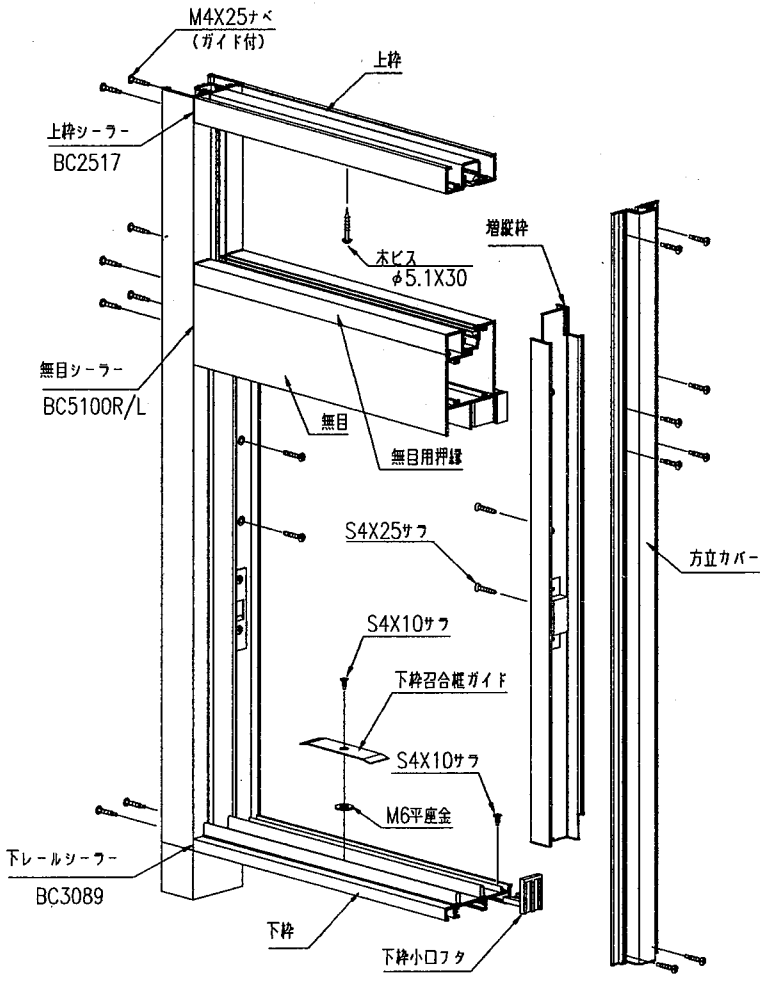

1．先付ビードを室内側にセットしてください。

2．建物側の枠材にピッチ450～500mm位にφ5．5の孔明けをします。

3．縦枠に横材組立て孔に合わせてシーラーを貼付けます。

⚠注意（縦枠には左右兼用のため複数の横材組付け孔が明けてありますので貼付ける時注意願います。）

4．縦枠と横材をビス（S4X25ナベ）で組立てます。

5．網戸下枠小口フタをビス（S4X16ナベ）で取付けてください。

6．方立カバーをコーナー方立及び割方立にビス（S4X8ト）で固定します。
その際、方立カバーの孔位置に合わせてφ3．5の下孔を明けてください。

7．増縦枠（左右）を縦材に組込み増縦枠の孔位置にφ3．5の下孔を明け、ビス（S4X25サラ）で固定します。

8．下枠召合せガイドを召合框下端部にφ3．5の下孔を明けてビス（S4X10サラ）で取付けてください。

⚠注意
- 方立と無目及び下枠を組立てる場合、増縦枠が入りますので上下に広げてビス止めしてください。
- 増縦枠を上に上げ、無目に当ててビス止めしてください。

組立手順（玄関引戸）

● コーナー方立納まりの場合

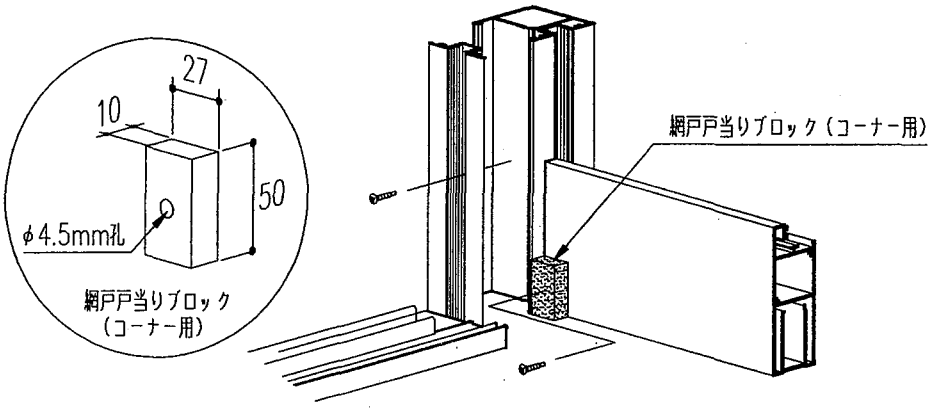

網戸戸当りブロック（コーナー用）の中央に
φ４．５mmの下孔を明けてください。
嵌殺し窓下枠にφ３．５mmの下孔を明け、
φ４Ｘ１６皿ビスで取付けてください。

■ 引戸下枠固定方法

● ２枚引戸

1．ステンレスレールを下枠から取り外してください。

2．下枠に加工されているφ８ｍｍの位置から土間に６ｍｍのキリにてカールプラグ用孔を明けてください。

3．カールプラグを孔に差入れ、打ち込んでください。

4．ステンレスレールを１８０度回転させて、カールプラグ用孔が一致した所で木ビス（φ４Ｘ３２）で固定してください。

● 下枠用アンカーを使用する場合

1．下枠用ベースアンカー（別売）を下枠に差込み差筋（別途）と溶接又はモルタルで固定してください。

● ４枚引戸

1．下枠に加工されている下孔φ３．５ｍｍを８ｍｍに明けなおし、その位置に６ｍｍの孔を明け、カールプラグを打ち込んでください。

2．ステンレスレールを木ビス（φ４Ｘ３２）で固定してください。

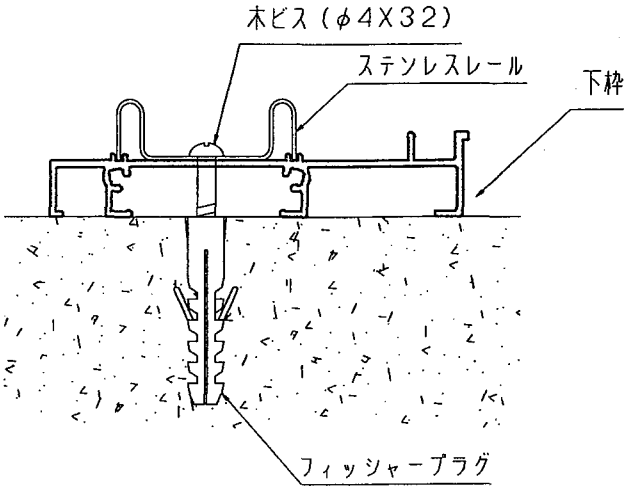

組立部品（玄関引戸）

■ 障子材

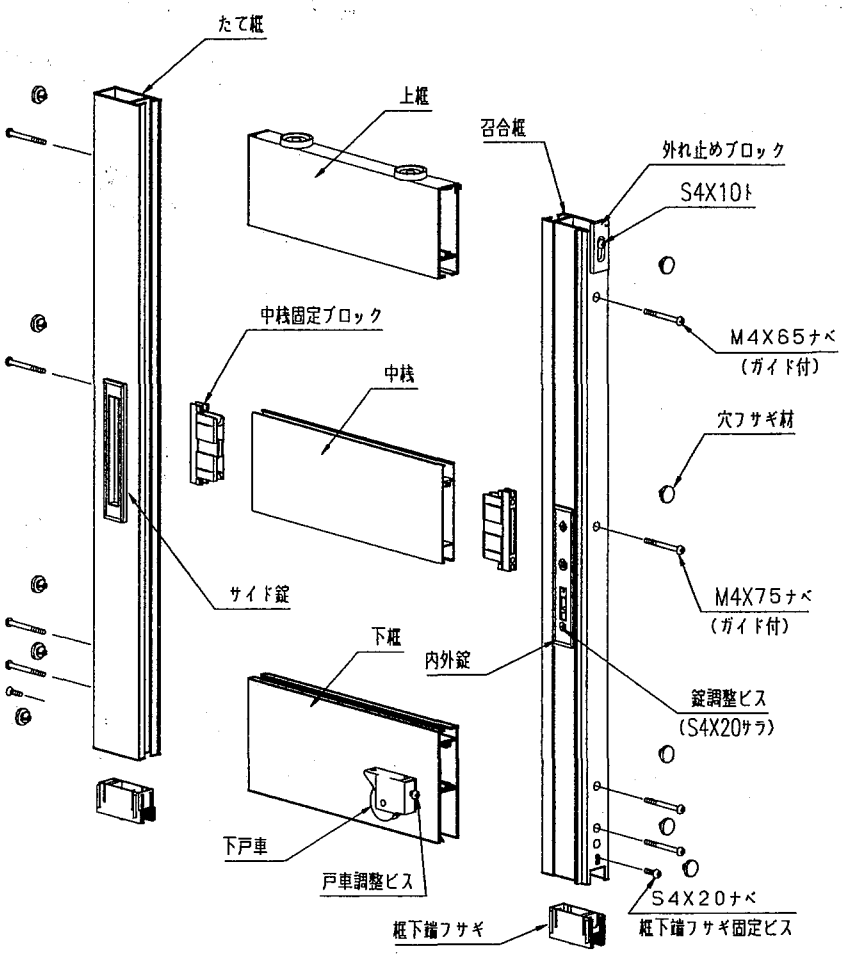

1．ガラスにグレチャンを巻いてください。

⚠注意 グレチャンコーナーは切込みを入れ直角になるように、継ぎ目は上部中央にくるようにしてください。

2．中桟と縦框をビス止めし、グレチャンを巻いたガラスを嵌め込み、召合框と中桟をビス止めしてください。

3．上下框を嵌め込みビス止めしてください。

4．框下端フサギをビス（S4X20ナベ）で取付けてください。
尚、突合框の下端フサギはビス（S4X10ナベ）で取付けます。

5．障子を建て込めるように外れ止め部品を下方向に下げた状態で取付けビスを締めて仮止めしてください。

⚠注意 内外締り錠を調整する場合、サイド錠と当たりますので最後にサイド錠を取付けてください。

●戸車調整

1．戸車調整ビスを＋ドライバーで回して調整します。
○右に回すと障子が上ります。

●障子外れ止め調整

1．障子本体を枠に建て込んで、建付け調整・錠等の調整がが終わりましたら、取付けビスをゆるめ上方向に上げて調整してください。

●内外締り錠調整

1．内締り錠取付けビスをゆるめ外締り錠と合うように調整します。
○上下方向に各々3mm左右方向に各々。
1．5mm調整が可能です。

●框下端フサギ材調整

1．戸車調整した分、下枠方向に下げてください。

組立手順（バーハンドル）

■ バーハンドル仕様 共通部

（バーハンドルを使用した、全ての納まりに共通です。）

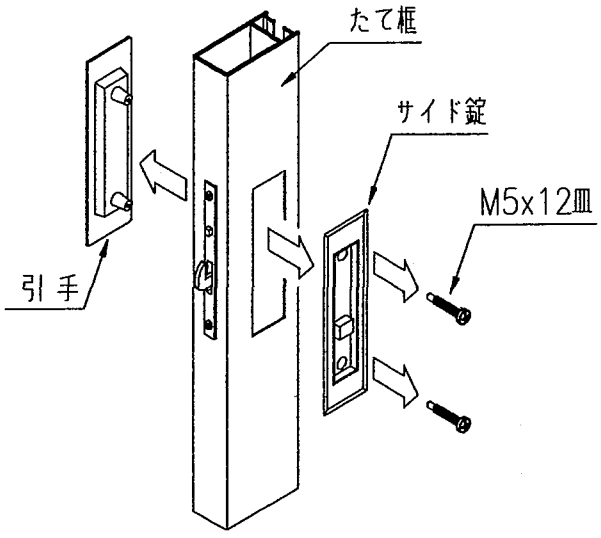

・たて框から、サイド錠・引手を外して下さい。

⚠注意

外したビス（M5x12皿）は、再度使用します。

■ 内側サイド錠＋外側バーハンドル仕様

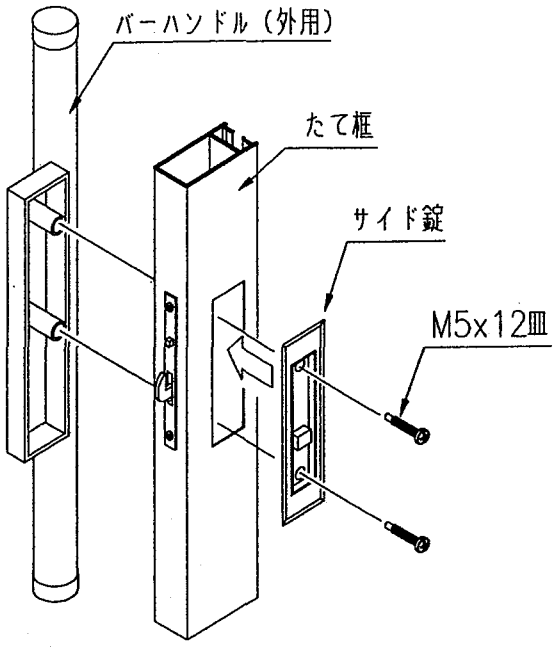

・バーハンドル（外用）と、サイド錠をM5x12皿で固定します。

（この時のビスは、最初に引手を固定してあったビスを利用します。）

■ 内側バーハンドル＋外側引手 仕様
■ 内外 バーハンドル仕様
} 共通部

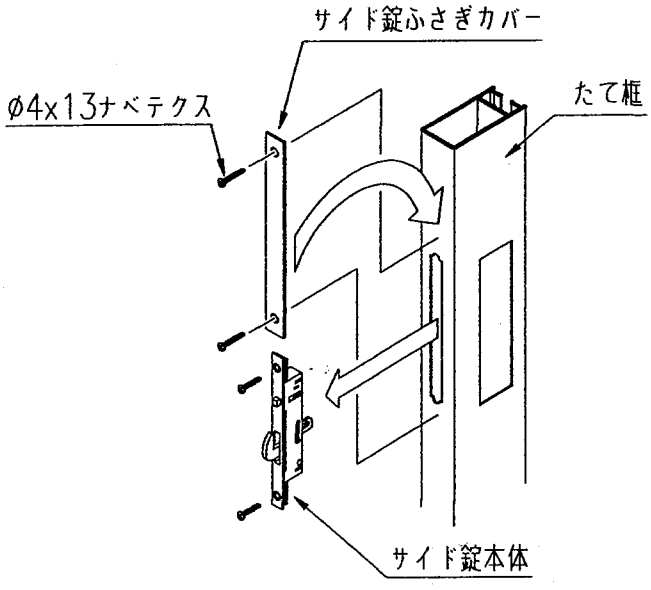

・サイド錠本体を外し、φ4x13ナベテクスでサイド錠ふさぎカバーを取付けます。

⚠注意

ふさぎカバーは、サイド錠本体が付いていたのと同じ位置には付きません。

■ 内側バーハンドル＋外側引手 仕様

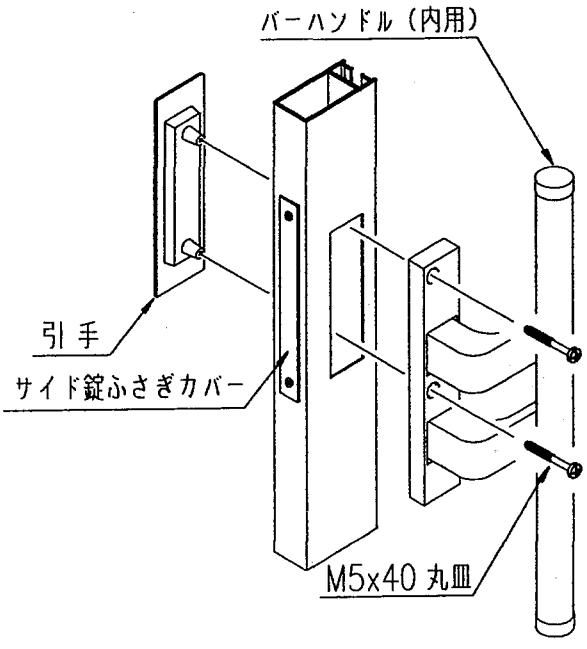

・セット部品内のM5x40 丸皿ネジで、バーハンドル（内用）と引手を固定して下さい。

組立手順（バーハンドル）

■ 内外 バーハンドル仕様

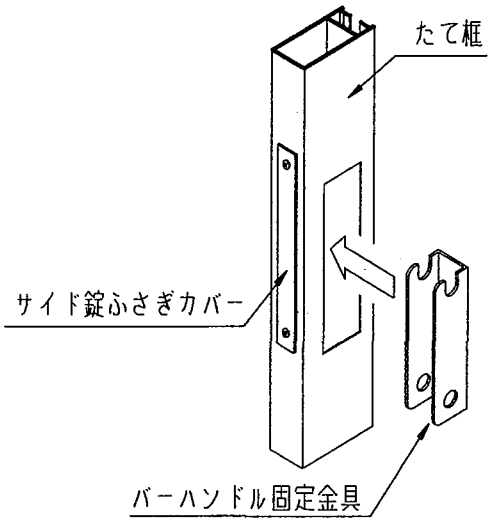

1．バーハンドル固定金具を、たて框に差し込みます。

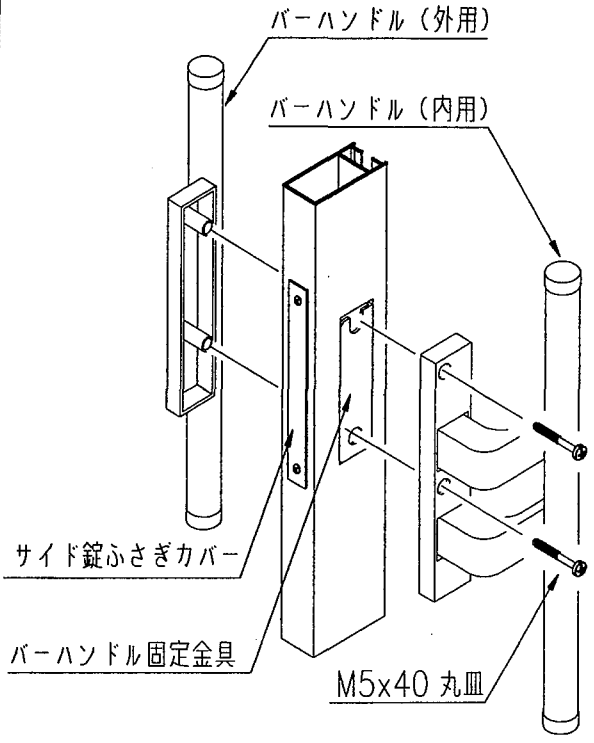

2．セット部品内のM5x40 丸皿ネジで、
バーハンドルを固定します。

（バーハンドル 拾い出し）

⚠注意

内観・外観で、R/L が変わります。ご注意下さい。

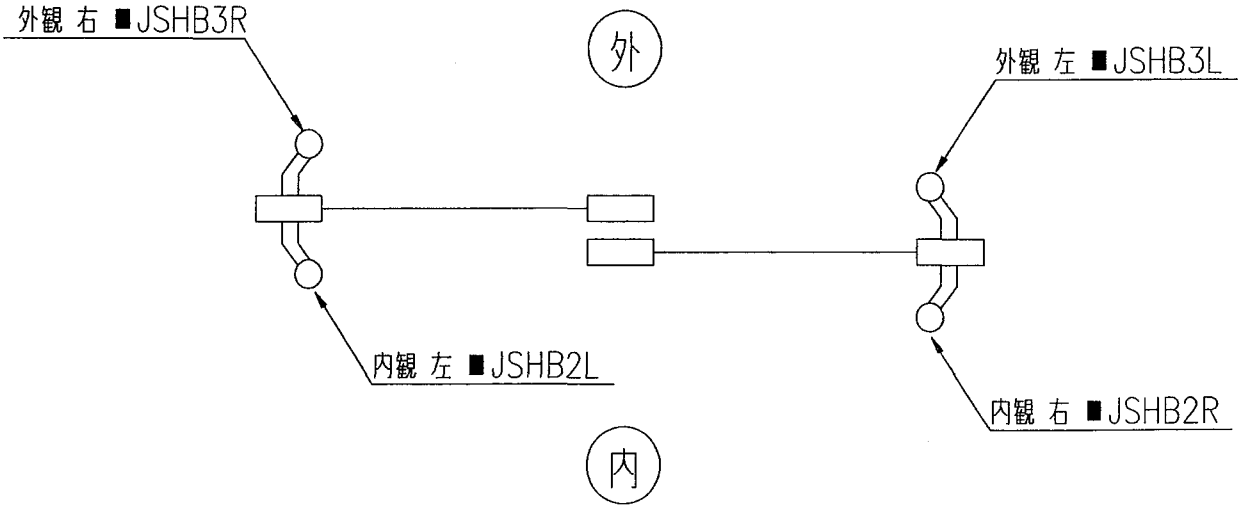

組立手順（框ドア）

< 枠の組立 >

1．先付ビードを室内側にセットしてください。

2．方立、カバーの上枠、無目、下枠用取付け孔にあわせてシーラーを貼り付けてください。

⚠注意 方立には複数の孔が明いていますので取付け時にまちがえないようにしてください。

3．下枠にアンカーを下図のようにして嵌めてください。

4．方立、カバーと上枠、無目、下枠をナベタッピンφ4x25で取付けしてください。

5．方立カバーと割方立、コーナー方立をトラスタッピンφ4x8で取付けしてください。
（方立カバーの孔位置にあわせてφ3．5の下孔を明けてから取付けしてください。）

6．ドア用たて枠を皿タッピンネジでを取付けてください。
※一般ドア：皿タッピンφ4x25

7．アンカー部分にモルタル詰めをしてください。

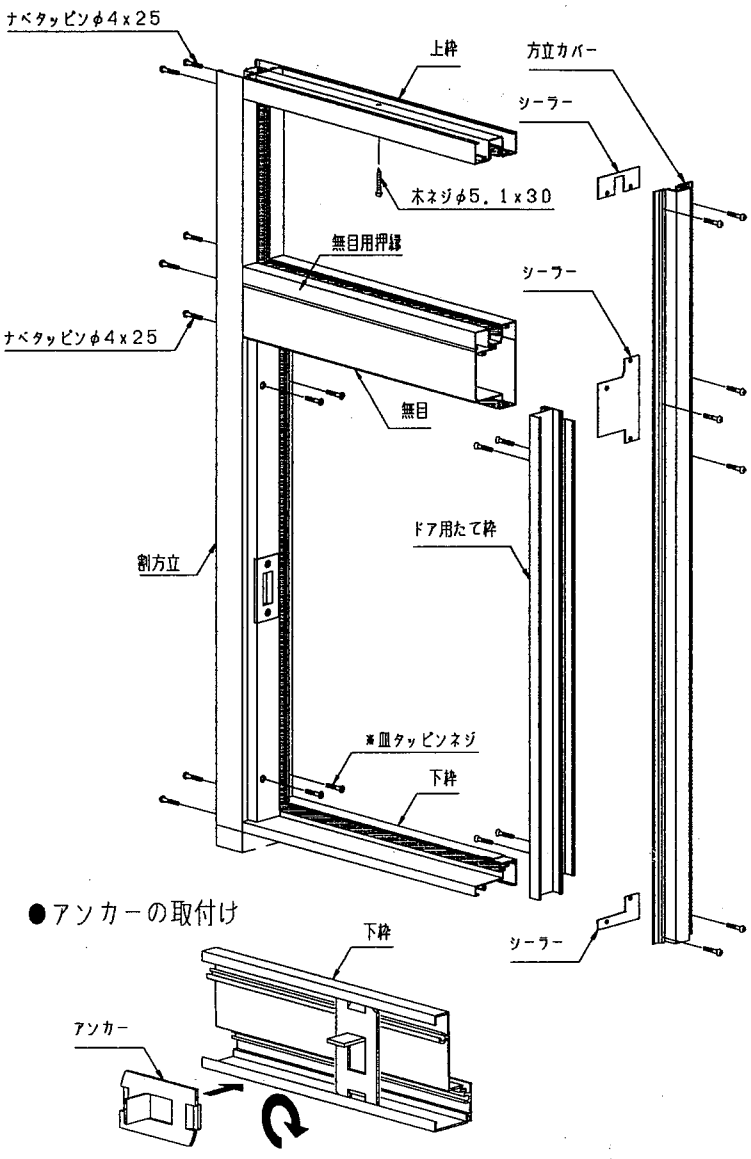

⚠注意

※親子ドア下枠※

ドア下枠から、フランス落し用ツボが 下記寸法分出ます。

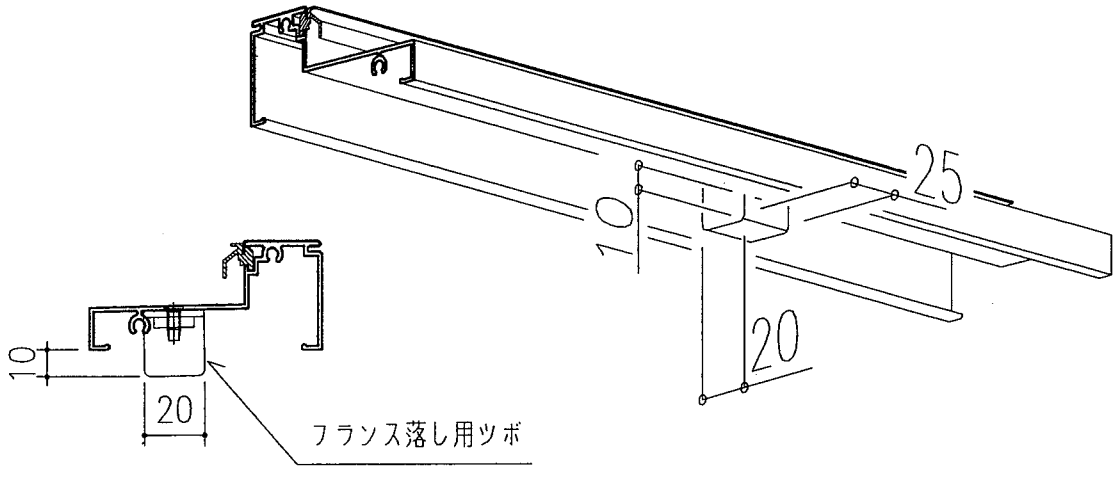

組立手順（框ドア）

■ 枠 材

< 框ドアの組立 >

1．ガラスにグレチャンを巻いてください。

⚠注意 グレチャンのコーナーは直角になるように、継ぎ目は上部中央にくるようにしてください。

2．戸先框の端部キャップをはずしてください。

3．左図の要領で組立てください。

⚠注意 戸先框は上下2mmずつ短くなっています。

4．ビスカバー、端部キャップを取付けてください。

5．レバーハンドル錠、丁番を取付けてください。取付け方法はレバーハンドル錠内のマニュアルをご覧ください。

⚠注意 丁番には上用、下用の2種類があります。取付け時にまちがえないようにしてください。

※グレチャンは玄関引戸用をご使用ください。

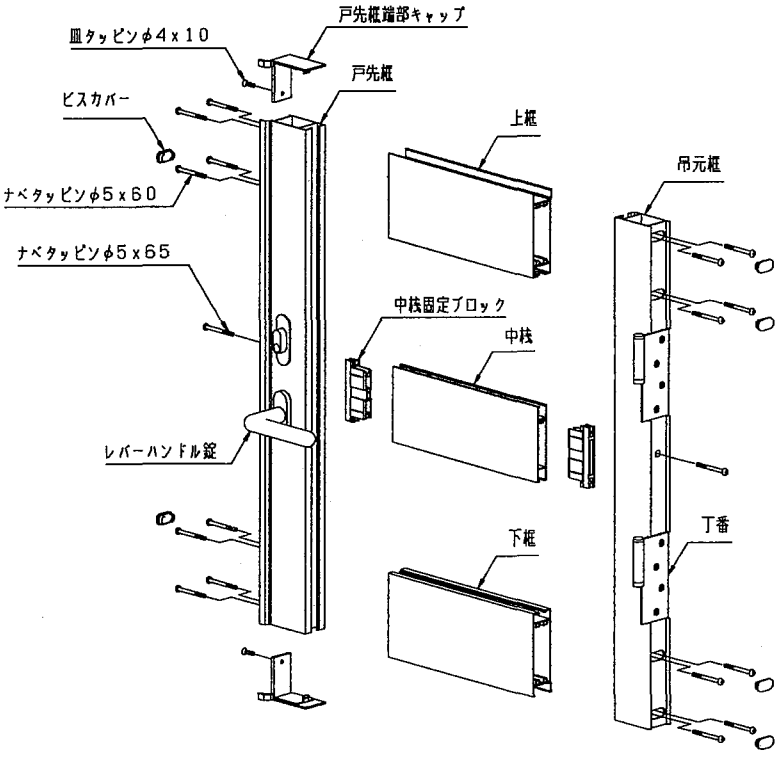

< 丁番の取付け（H: 22タイプ） >

1．丁番を枠と障子に取付けます。

⚠注意 丁番には上下用の2種類があります。取付け時には注意してください。

2．ドアをたて枠に90°以上開いた状態で吊り込んでください。
下丁番の軸が長くなっていますので下から先に吊り込んでください。

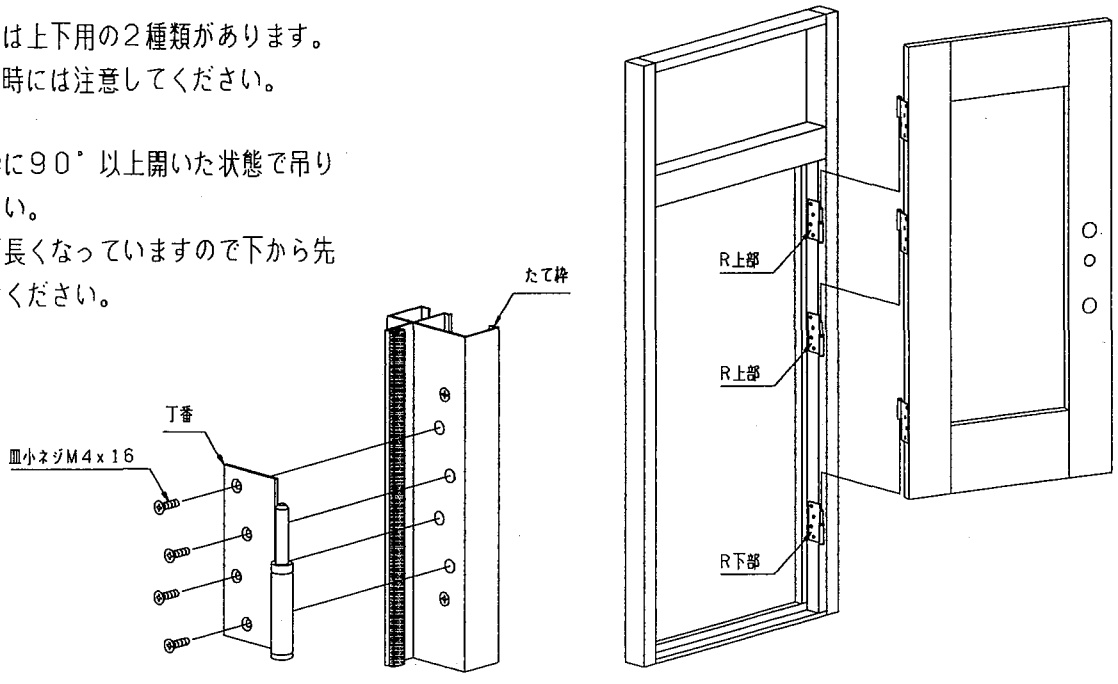

組立手順（高窓）

■ 障子材

テクト3に準じて組立ててください。

■ 枠 材

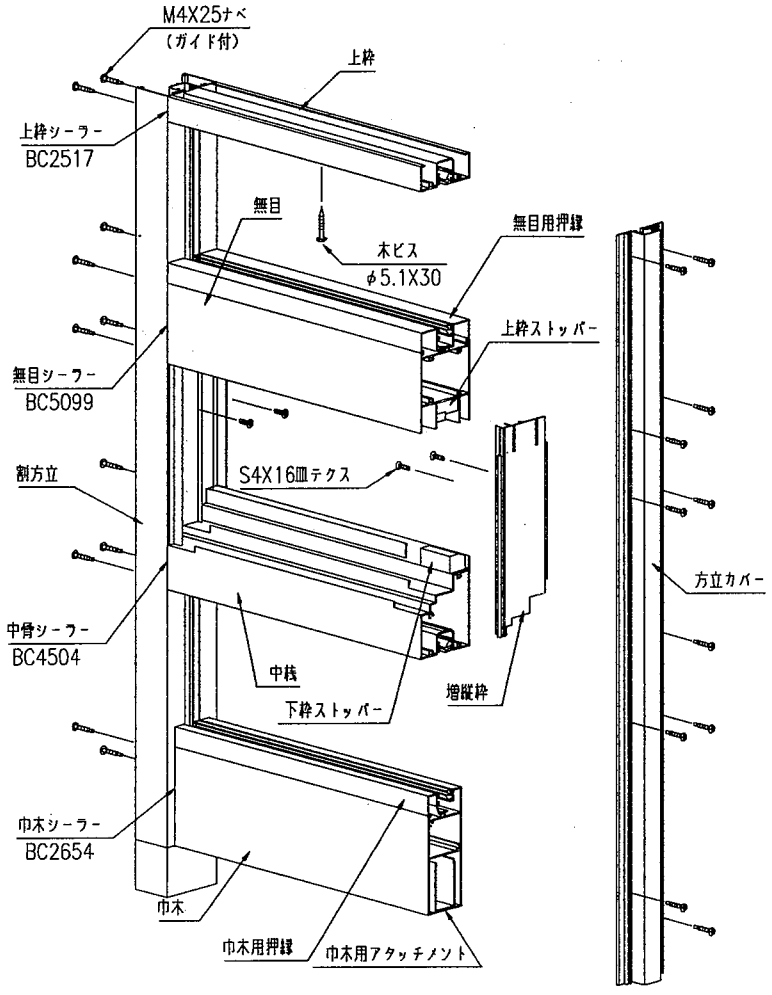

1．先付ビードを室内側にセットしてください。

2．建物側の枠材にピッチ450～500mm位にφ5．5の孔明けをします。

3．縦枠に横材組立て孔に合わせてシーラーを貼付けます。

（縦枠には左右兼用のため複数の横材組付け孔が明けてありますので貼付ける時注意願います。）

4．縦枠と横材をビス（S4X25ナベ）で組立てます。

5．方立カバーをコーナー方立及び割方立にビス（S4X8ト）で固定します。
その際、方立カバーの孔位置に合わせてφ3．5の下孔を明けてください。

6．増縦枠（左右）を縦材に組込み増縦枠の孔位置にφ3．5の下孔を明け、ビス（S4X25サラ）で固定します。

7．増縦枠を取付けた後、上枠・下枠ストッパーを切り欠きに合わせて嵌め込んでください。

⚠注意
- 方立と無目及び下枠を組立てる場合、増縦枠が入りますので上下に広げてビス止めしてください。
- 増縦枠を上に上げ、無目に当ててビス止めしてください。

組立手順（ランマ窓）

■ 障子材

テクト3に準じて組立ててください。

■ 枠 材

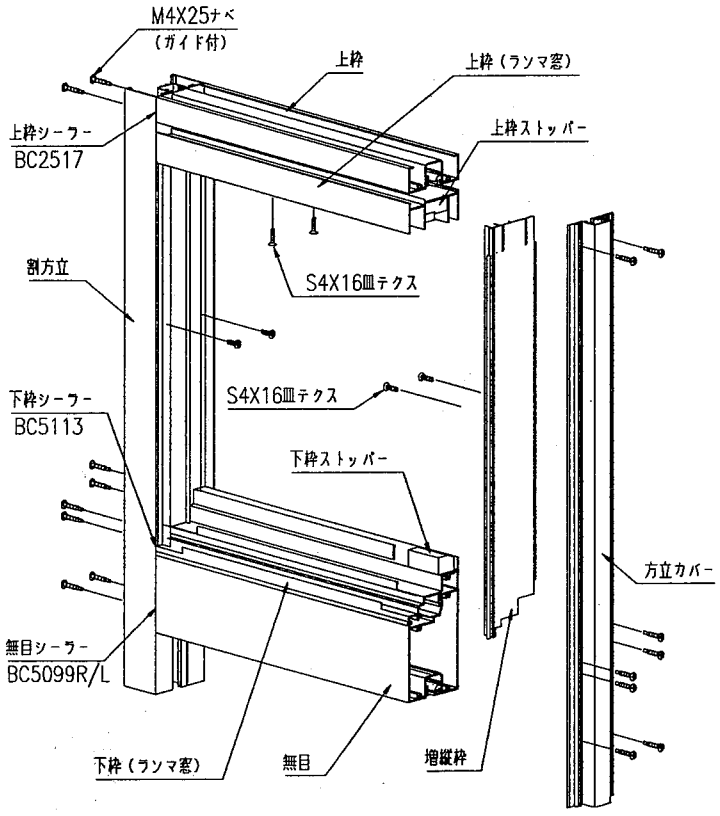

1．縦枠に下枠組立て用孔明けをしてください。

2．先付ビードを室内側にセットしてください。

3．縦枠に横材組立て孔に合わせてシーラーを貼付けます。

⚠注意 （縦枠には左右兼用のため複数の横材組付け孔が明けてありますので貼付ける時注意願います。）

4．縦枠と横材をビス（S4X25ナベ）で組立てます。

5．方立カバーをコーナー方立及び割方立にビス（S4X8ト）で固定します。
その際、方立カバーの孔位置に合わせてφ3．5の下孔を明けてください。

6．上枠を躯体に取付けます。その際上枠にφ5．5のバカ孔を明け木ビスで固定します。

7．ランマ上枠を嵌殺し上枠にテクスビス（S4X16サラ）で取付けます。

8．増縦枠（左右）を縦材に組込み増縦枠の孔位置にφ3．5の下孔を明け、テクスビス（S4X25サラ）で固定します。

9．増縦枠を取付けた後、上枠・下枠ストッパーを切り欠きに合わせて嵌め込んでください。

⚠注意
- 方立と無目及び下枠を組立てる場合、増縦枠が入りますので上下に広げてビス止めしてください。
- 増縦枠を上に上げ、無目に当ててビス止めしてください。

組立手順（大型把手）

■ 把手の取付け

1．たて框下端フサギをはずしてください。
2．把手補強板をたて框に差し込んでください。
3．内側芯金、座金、ゴムパッキンを六角ボルトM8x25で把手補強板と固定してください。
4．ハンドルを内側芯金に差し込んで丸皿小ネジM4x8で固定してください。
5．たて框下端フサギを取付けてください。

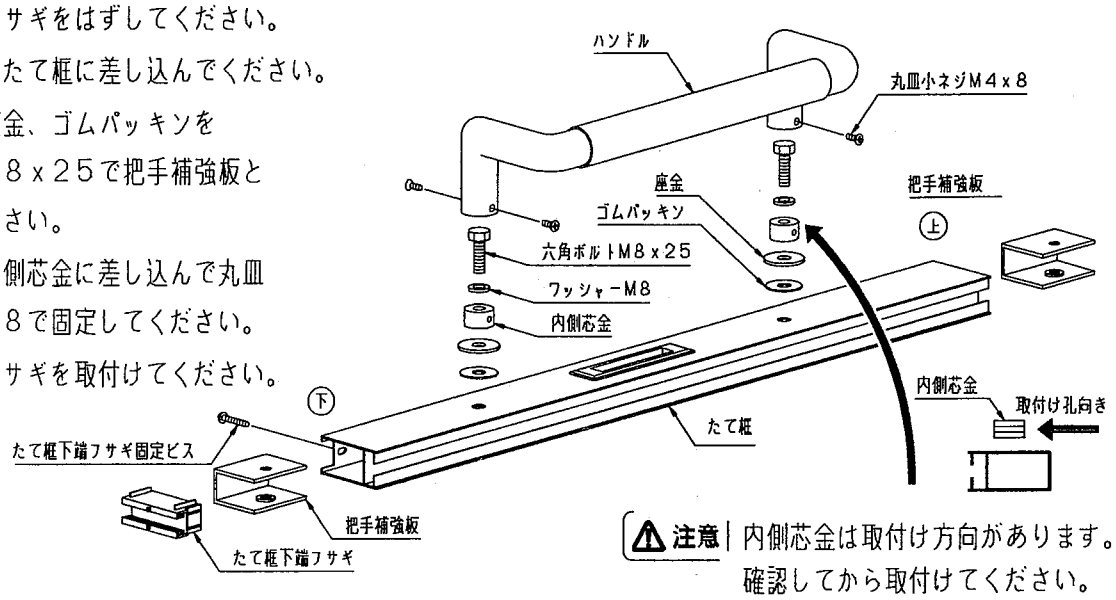

⚠注意 内側芯金は取付け方向があります。確認してから取付けてください。

■ 下枠ストッパーの取付け

把手位置	2P	4P
外観右	内 外 ハンドル	内 ストッパー 外 ハンドル
外観左	内 ストッパー 外 ハンドル	内 ストッパー 外 ハンドル
外観両方	内 ストッパー 外 ハンドル	内 ストッパー ストッパー 外 ハンドル ハンドル
内外	内 ストッパー ハンドル 外 ハンドル	内 ハンドル ストッパー ストッパー ハンドル 外 ハンドル ハンドル
内障子外観右		内 ストッパー 外 ハンドル
内障子内外		内 ハンドル ストッパー 外 ハンドル

⚠注意 下枠ストッパーの取付けは必ず手廻しドライバーで行なってください。

⚠注意 下枠ストッパーの取付けビスは下記の通りに行なってください。
たて框側 ： トラスタッピンφ4x20
下框側 ： トラスタッピンφ4x30

■ 下枠ストッパーの取付け位置（縦方向）

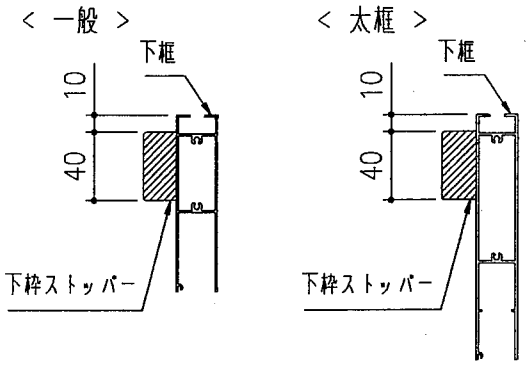

1．下枠ストッパー取付け位置に下孔を明けてください。
たて框側 ：φ3．5　下框側 ：φ8
2．下框に明けたφ8の下孔にウェルナットを嵌めてください。
3．下枠ストッパーを取付けビスで固定してください。

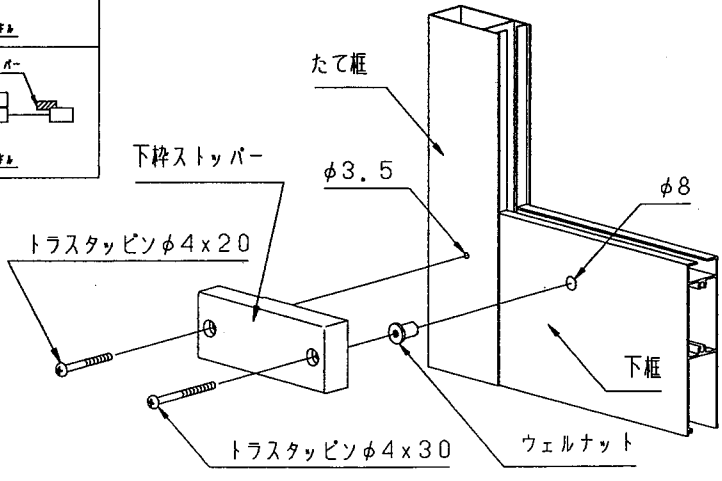

■ 外付網戸レールの組立

1．上下網戸レールを枠内々寸法－1ｍｍで切断し、取付孔（φ4．5）を明けてください。

2．網戸レール小口フタを網戸上レールにビス（S4X10）で取付けてください。

3．無目に網戸上レールをφ4X13セルフドリリングネジで取付けてください。
（形材にVノッチが付いています。）

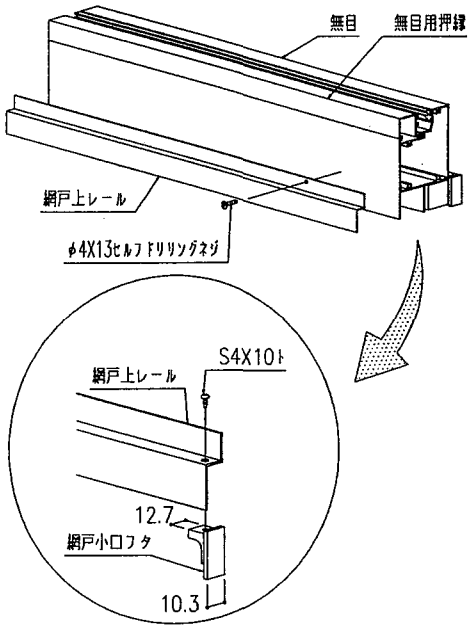

4．下枠に網戸下レールをビス（S4X10ト）で取付けてください。
（形材にVノッチが付いています。）

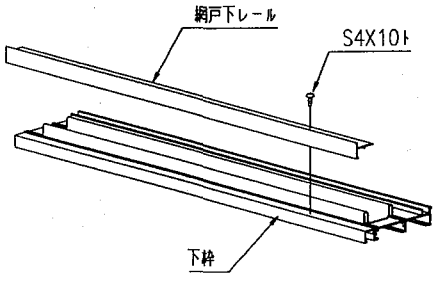

5．横材の中にセットされている網戸たて枠を室外側に取付けてください。

6．たて枠左右に網戸戸当りブロックをφ4X35皿セルフドリリングネジで取付けてください。

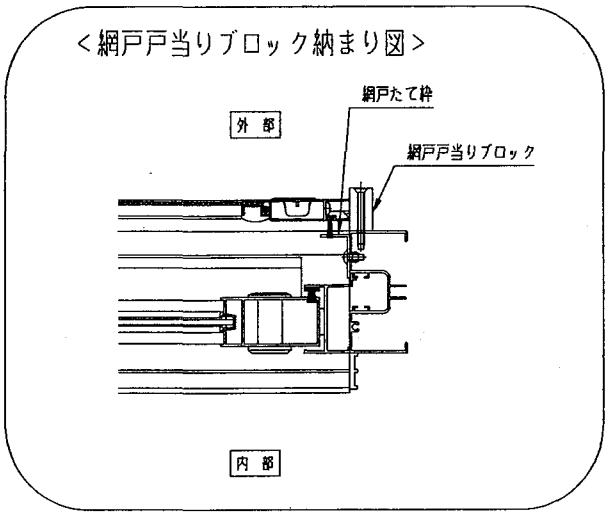

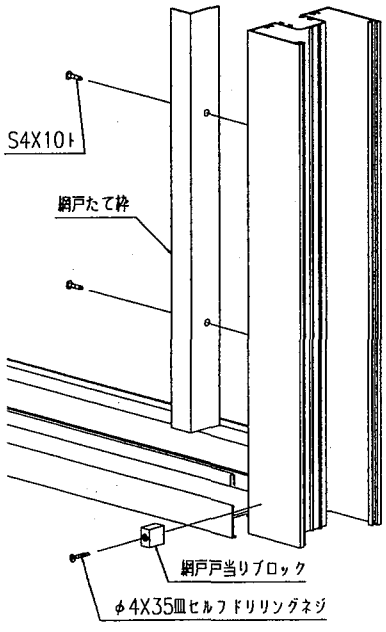

組立手順（テラス囲い）

■ 自在枠の組立

1．自在枠（下）を躯体に木ネジ（鉄骨用ビス）で固定してください。

2．自在枠（上）を平行になるように自在枠（下）に嵌め合せて、セルフドリリングネジφ4x13で固定してください

⚠注意 木ネジ・鉄骨用ビスを固定した後ネジ頭の周辺を入念にシーリングしてください。

⚠注意 自在枠（上）は必ず水平になるようにしてください。

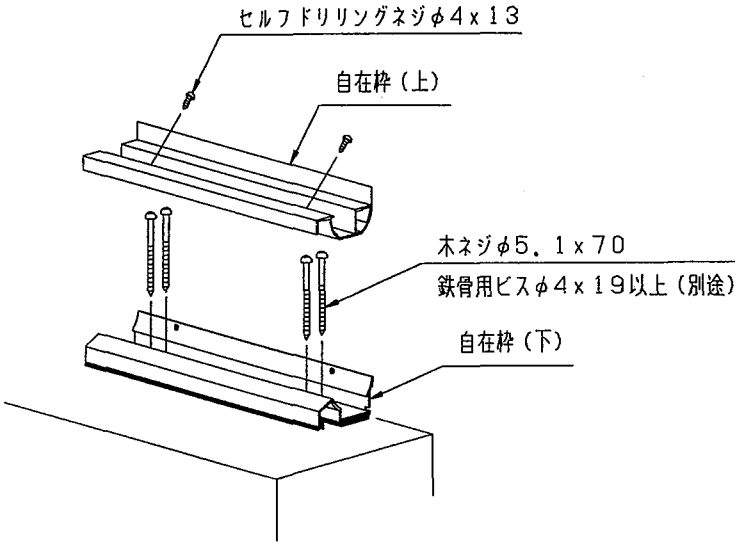

■ 枠の組立

FIX窓

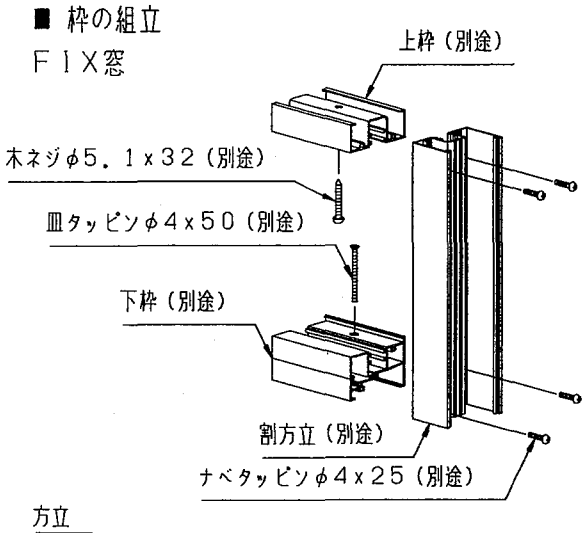

高窓・特殊窓

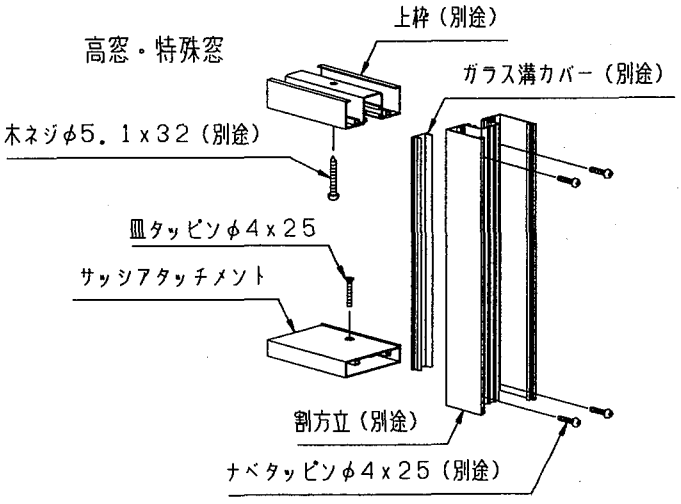

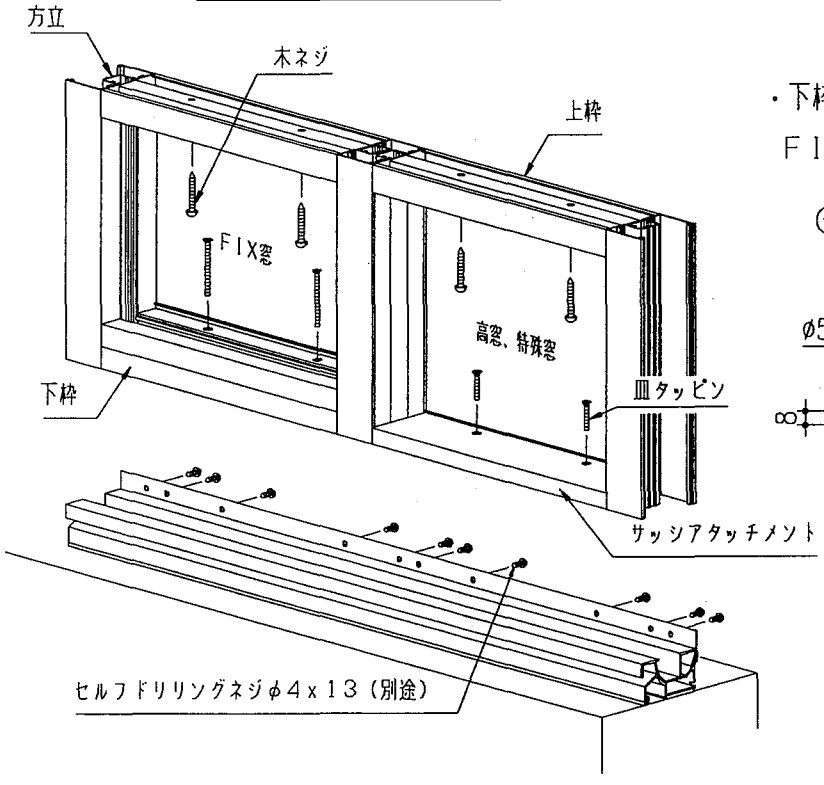

・下枠、サッシアタッチメント取付け孔位置

FIX窓の場合　　高窓・特殊窓の場合

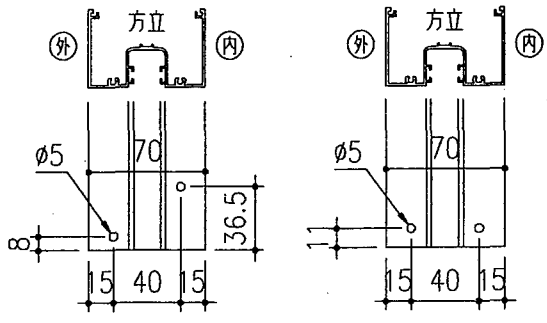

⚠注意 部材の接合部には防水のためのシーリングをしてください。

組立手順（テラス囲い）

■ サッシ枠の取付け

1．自在枠、方立で組んだ開口にサッシ枠をセルフドリリングネジφ4x13（別途）で固定してください。

⚠注意 －勾配の場合には必ず水切り（別途）を取付けてください。

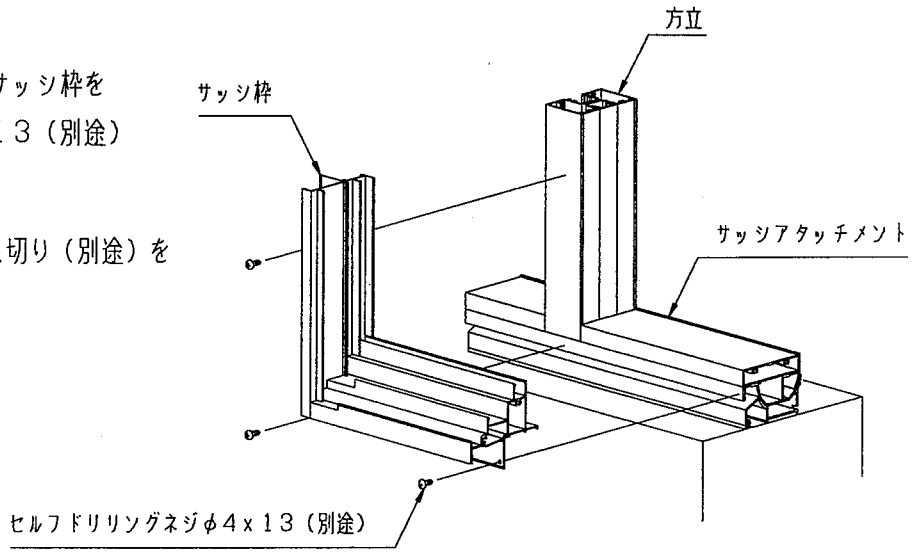

● 自在枠（下）の加工

1．囲い枠の取付け後、自在枠（下）の内側に水抜き孔を明けてください。

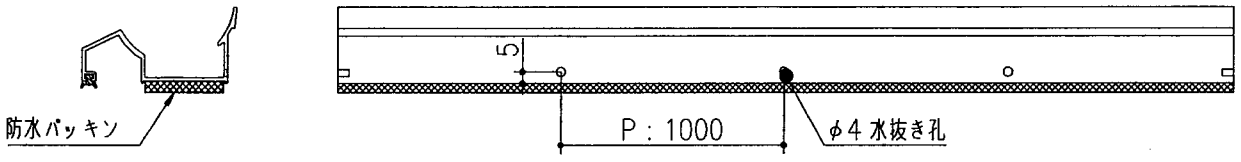

■ 角度詳細図

⚠注意 自在枠の調整角度は＋7°～－7°です。

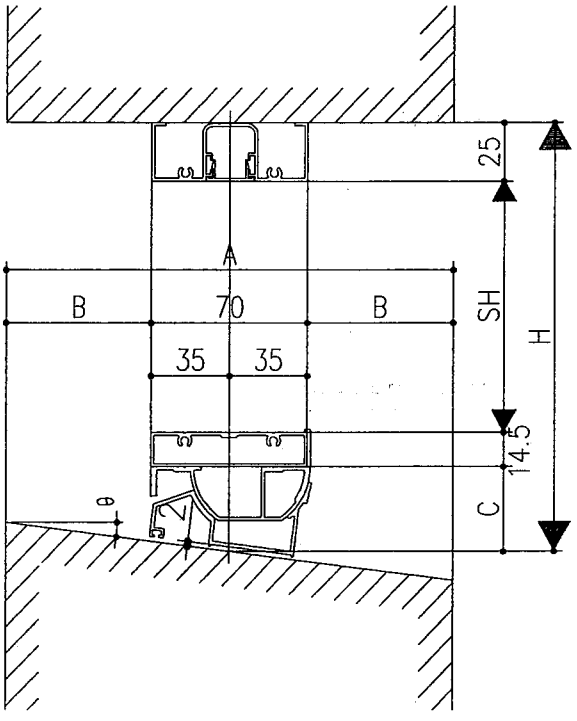

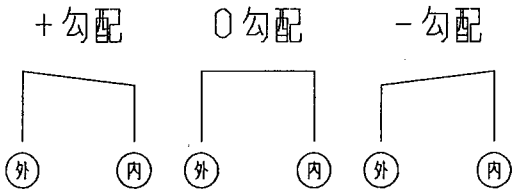

θ	C
+7°	36.1
+6°	36.2
+5°	36.3
+4°	36.4
+3°	36.6
+2°	36.7
+1°	36.8
±0°	37.0
+1°	37.2
+2°	37.4
+3°	37.6
+4°	37.8
+5°	38.0
+6°	38.2
+7°	38.4

● 嵌殺し窓 H:24 , 22 , 20

< たて断面図 >

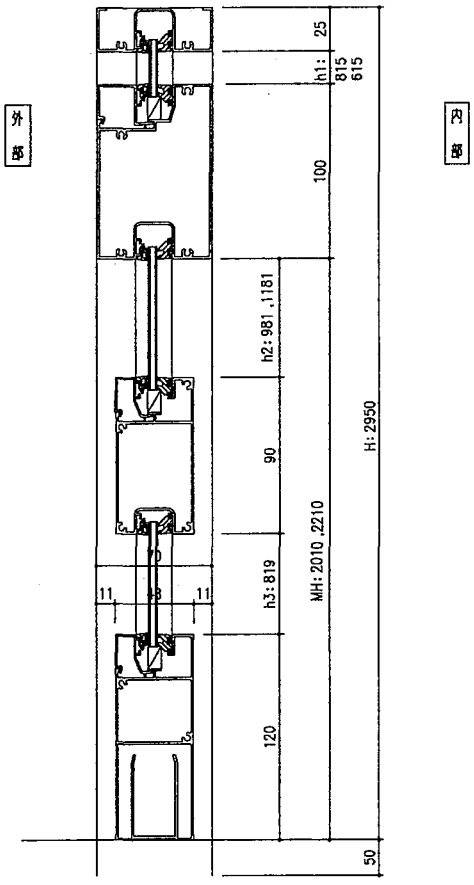

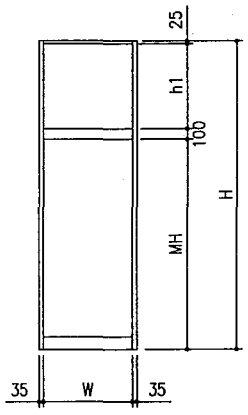

< 中骨（ポスト付） >

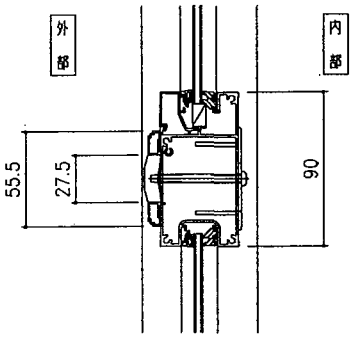

< たて断面図（増巾木） >

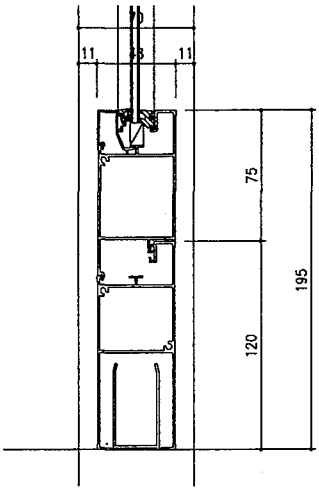

< 横断面図 >

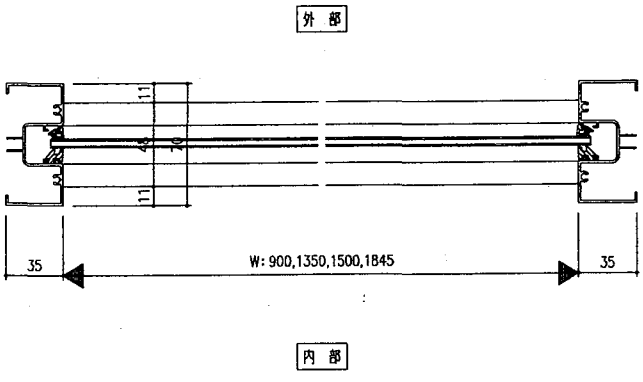

● 玄関引戸 H:20 2P

< たて断面図 >

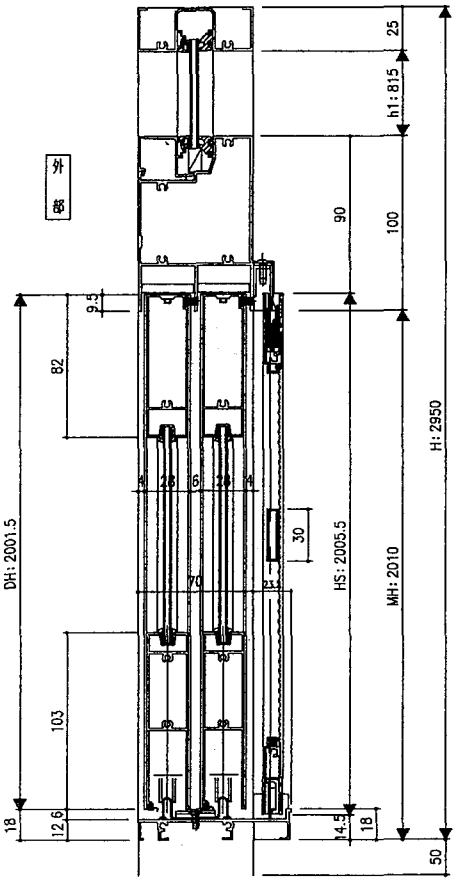

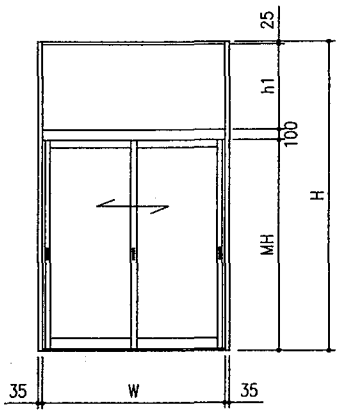

< 中桟（ポスト無し） >

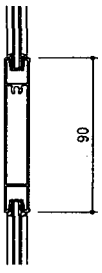

< 中桟（ポスト付） >

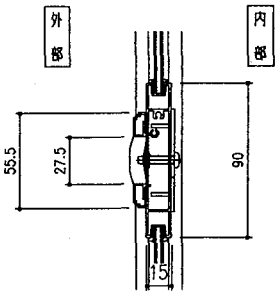

< 横断面図 >

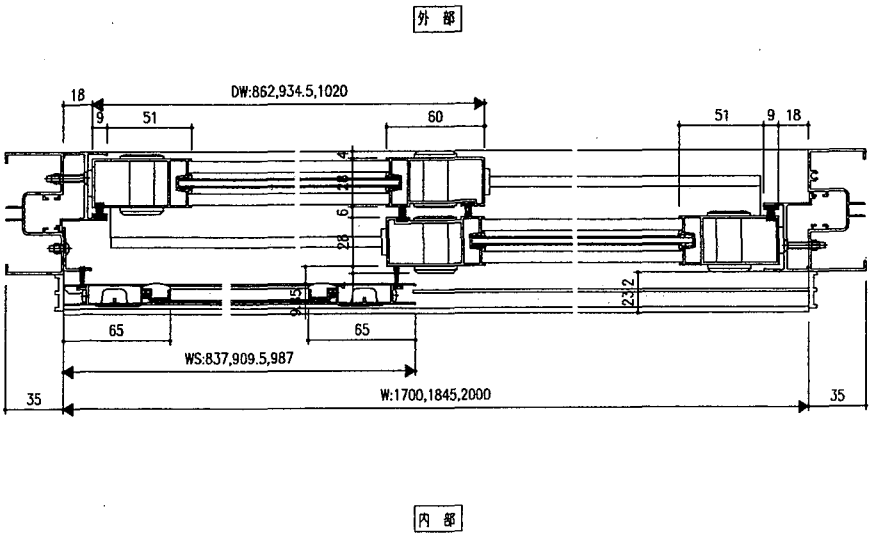

● 玄関引戸 H:20 4P

< たて断面図 >

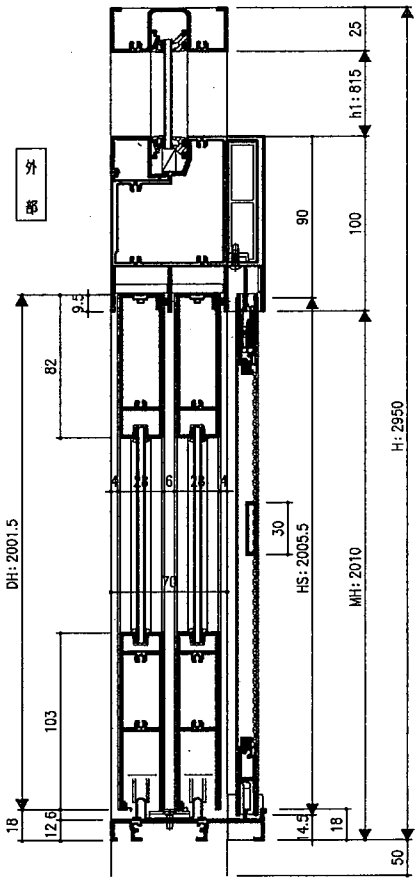

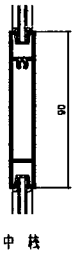

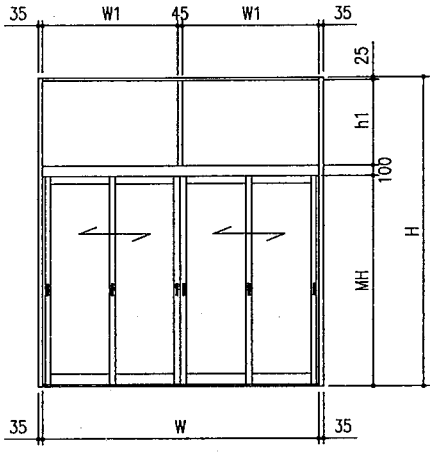

< 中方立 >

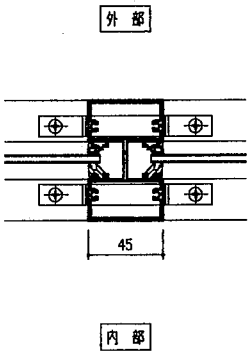

< 横断面図 >

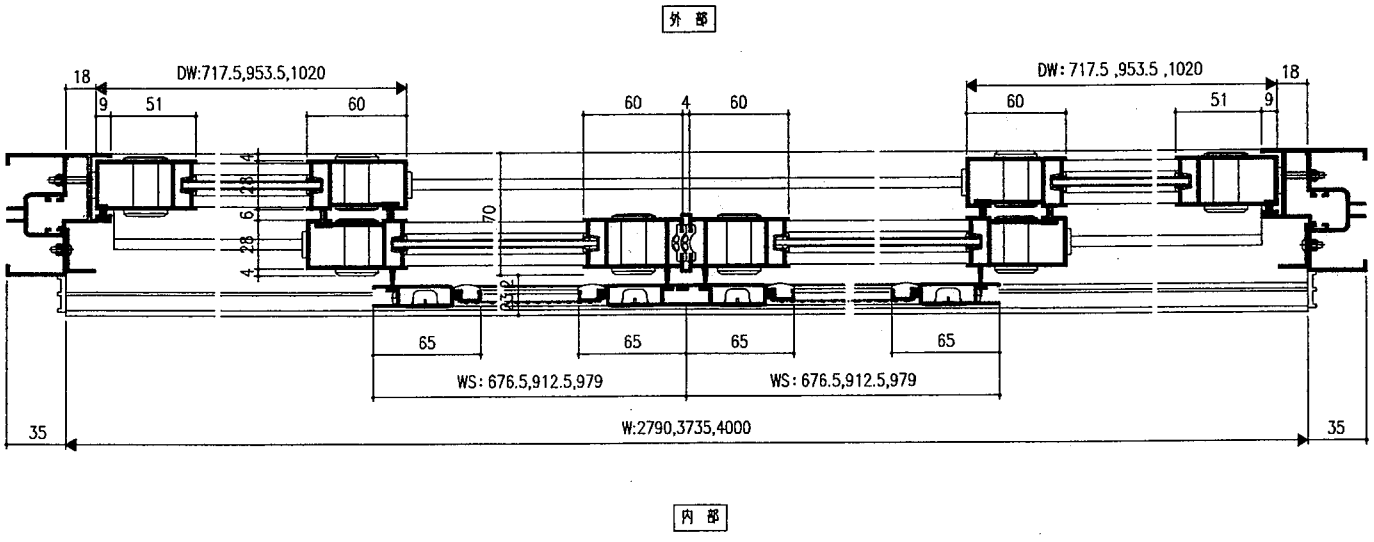

● 玄関引戸 H:22 , 24 2P

< たて断面図 >

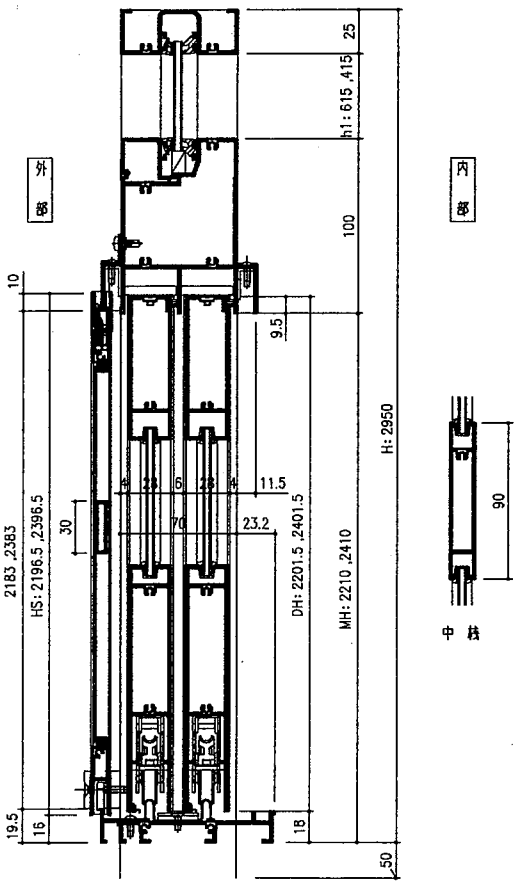

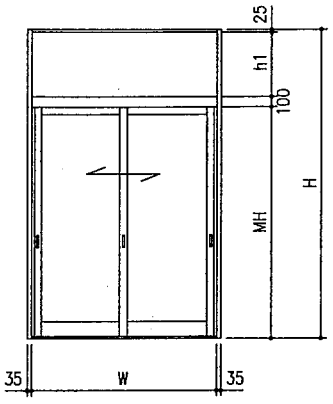

< ランマ無し上枠 >

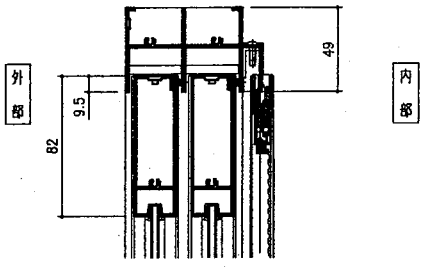

< 横断面図 >

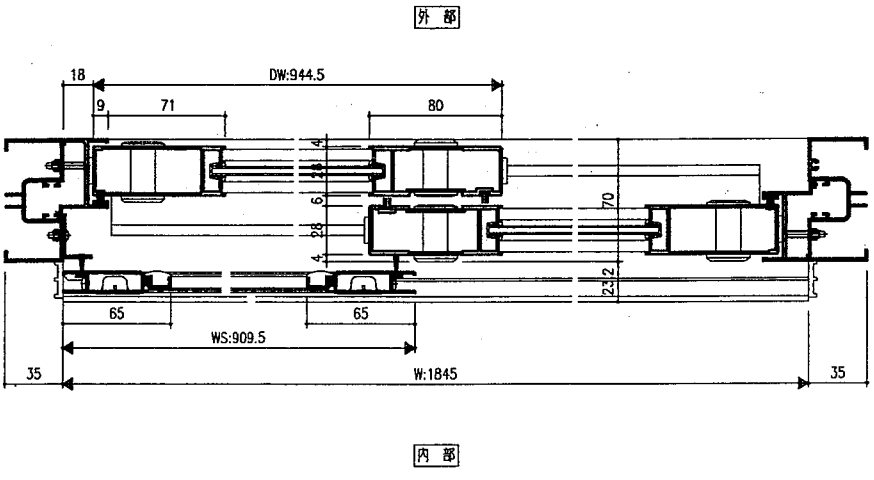

● 玄関引戸 H:22 4P

< たて断面図 >

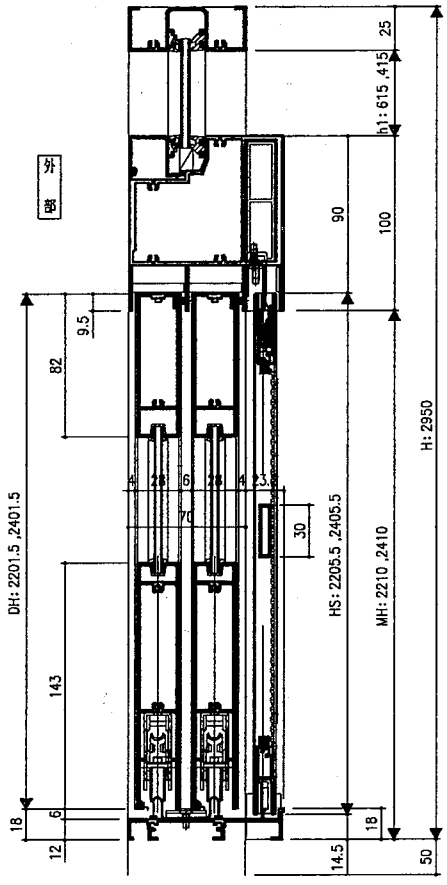

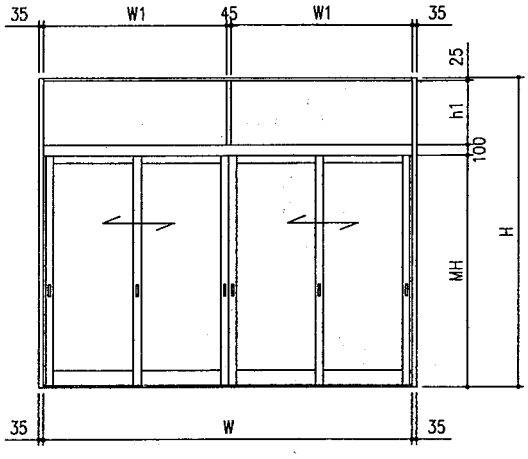

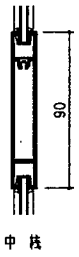

< 横断面図 >

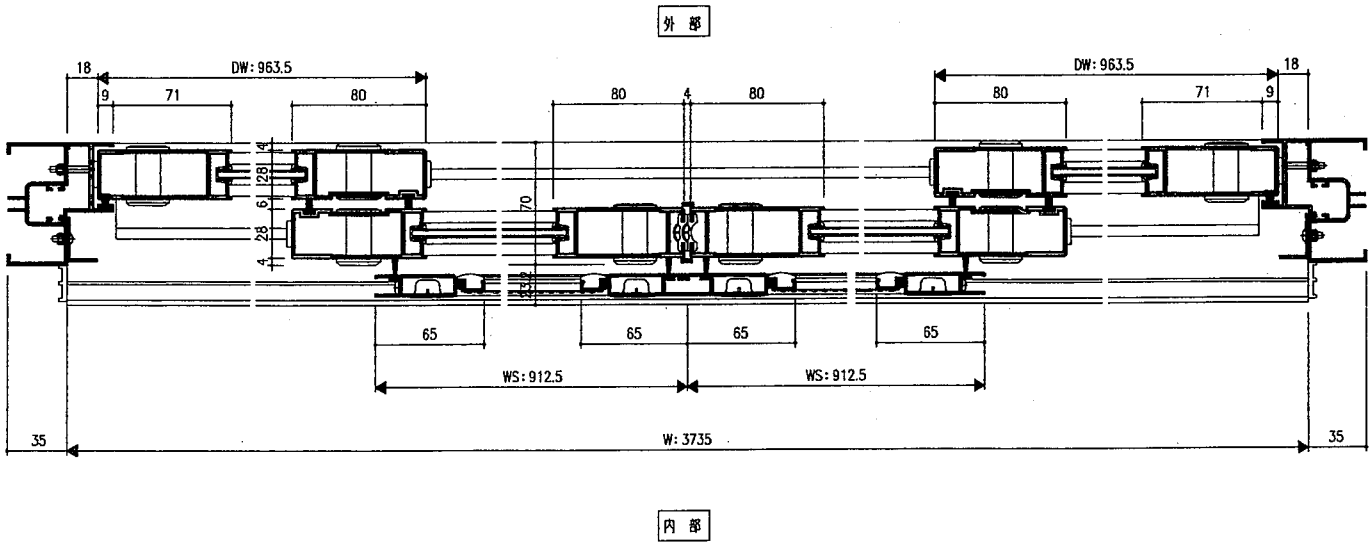

● 玄関引戸 H:20 (外付網戸レールタイプ)

< たて断面図 >

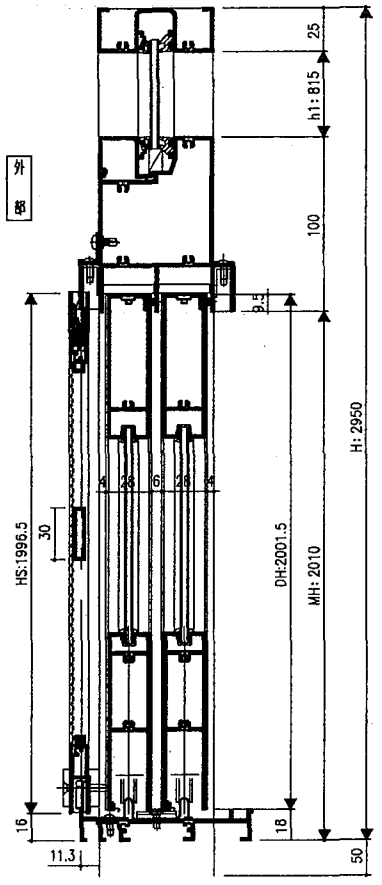

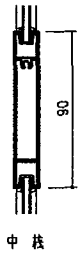

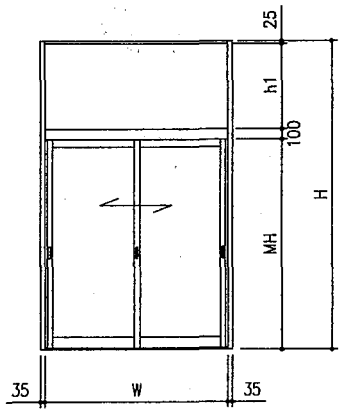

< 横断面図 >

外部

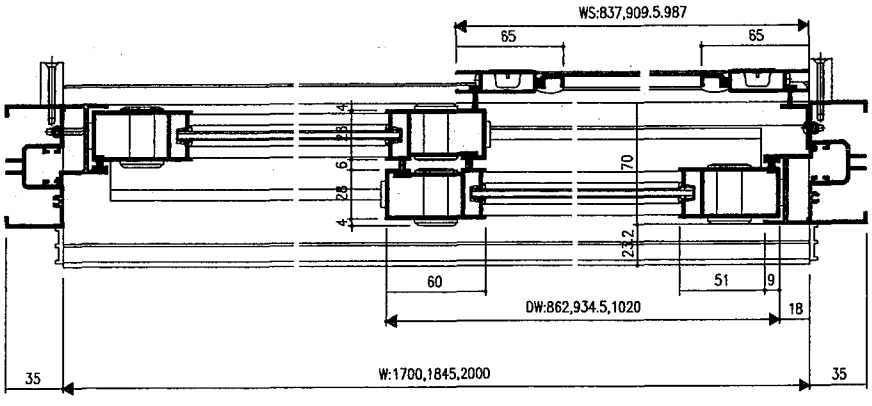

内部

● 玄関引戸 H:22，24 (外付網戸レールタイプ)

< たて断面図 >

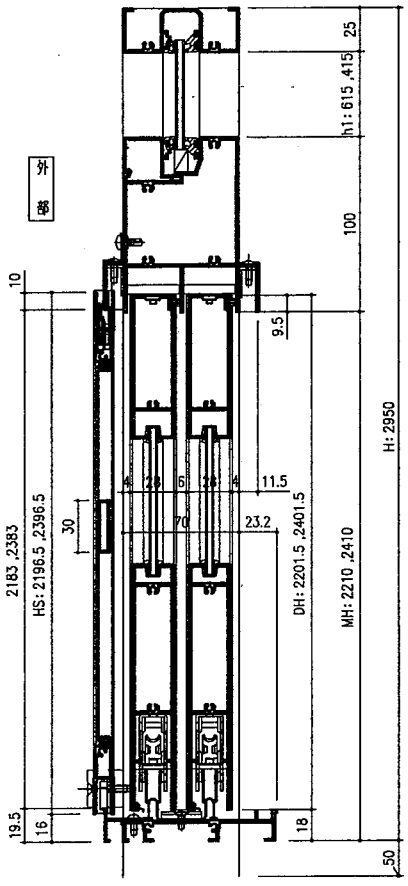

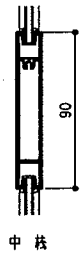

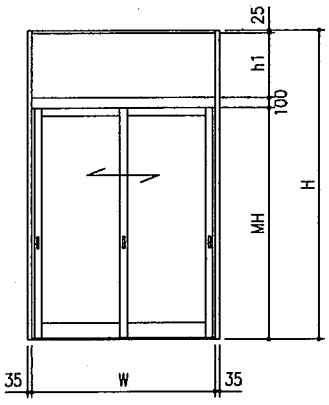

< 横断面図 >

外部

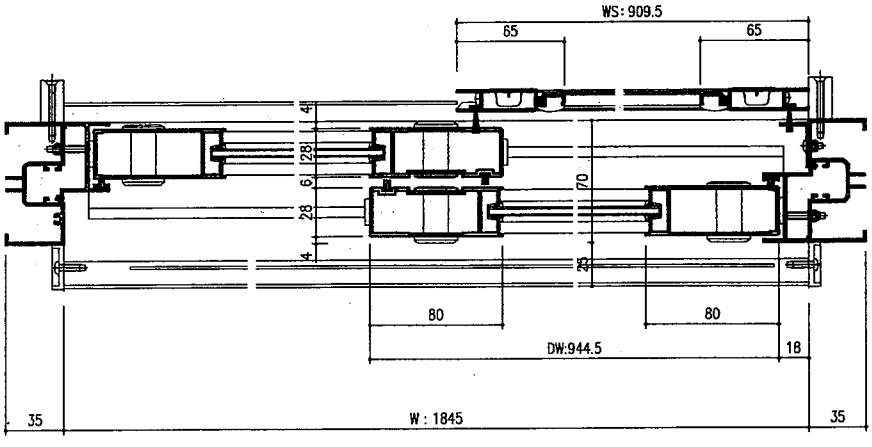

内部

● ドア（H: 22タイプ）

< たて断面図 >

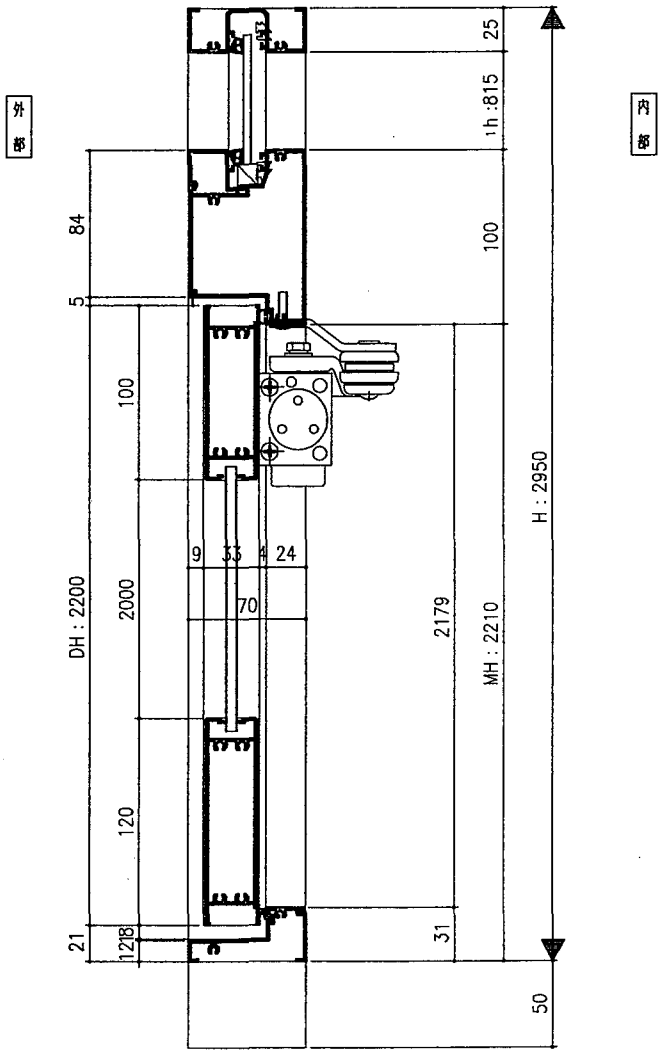

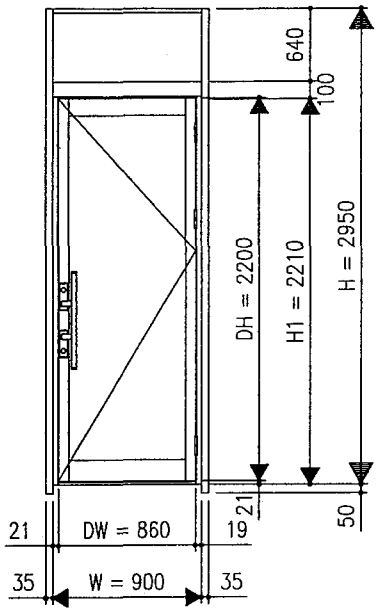

< 横断面図 >

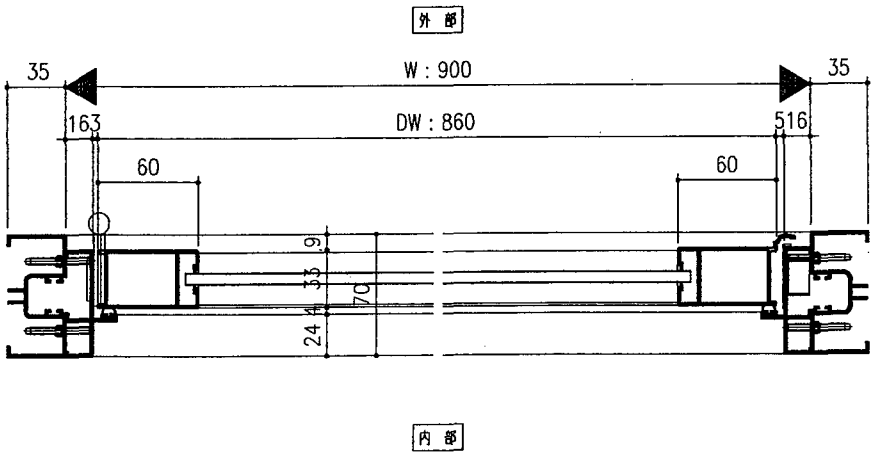

● ドア（H：20タイプ）

< たて断面図 >

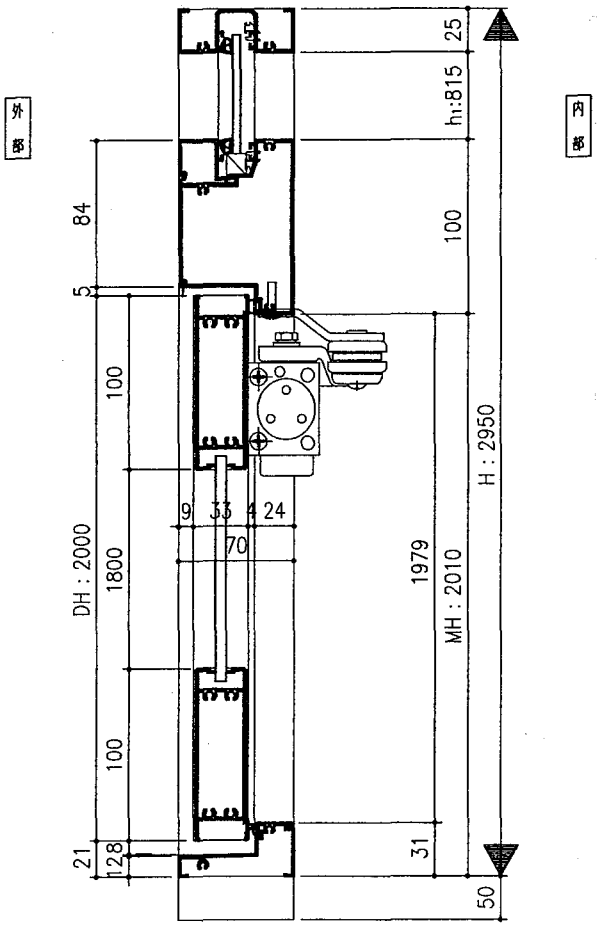

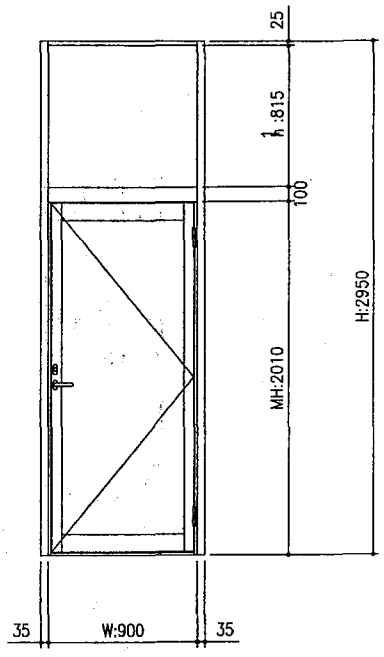

< 横断面図 >

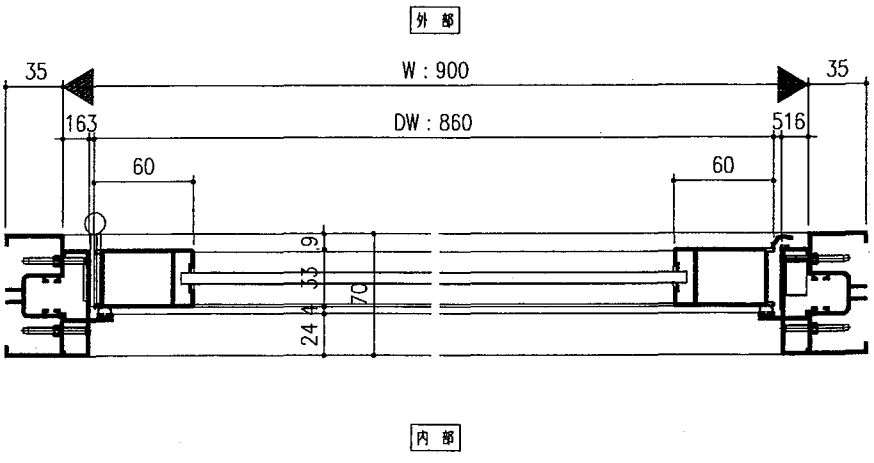

● ドア（親子 H: 22タイプ）

< たて断面図 >

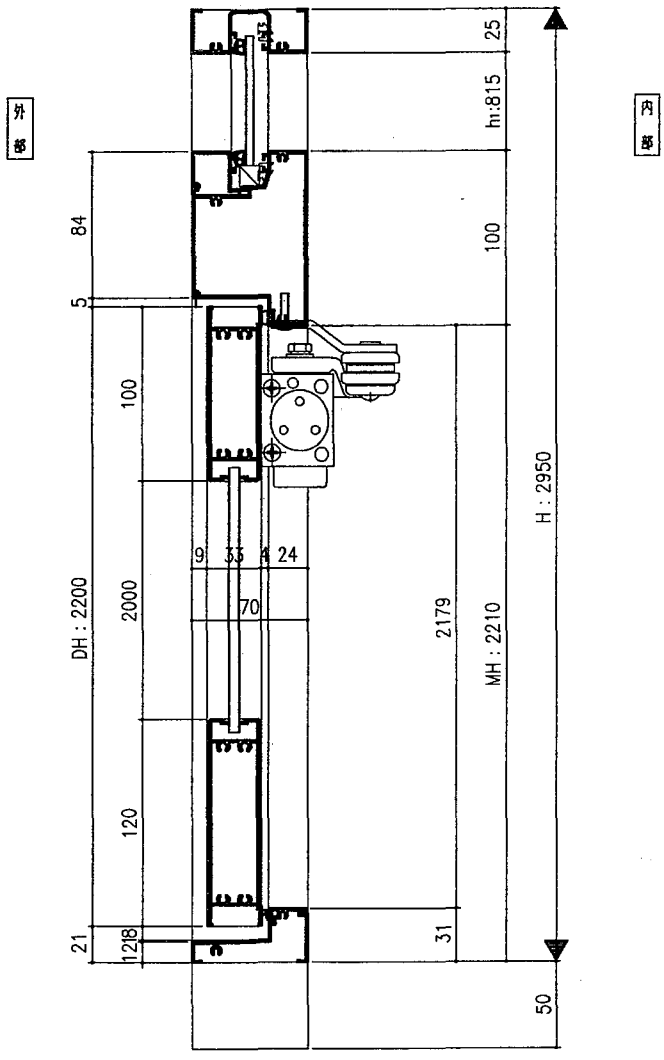

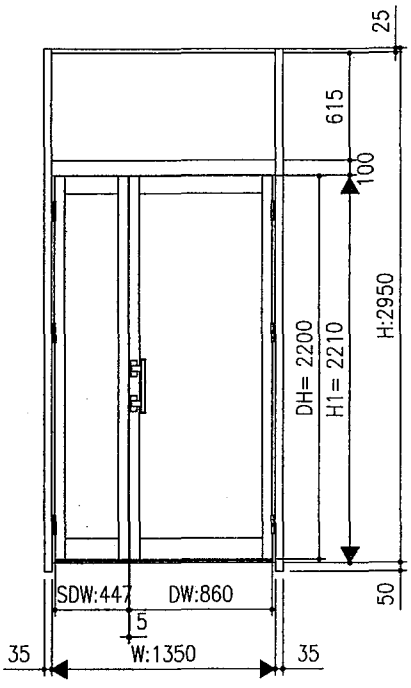

外部

< 横断面図 >

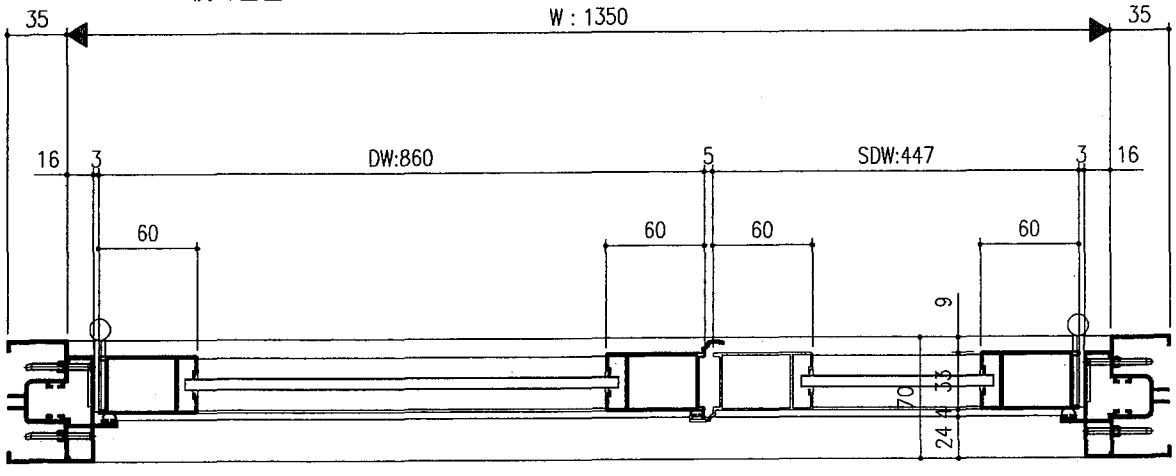

内部

基本納まり図

● ドア（親子 H: 20タイプ）

< たて断面図 >

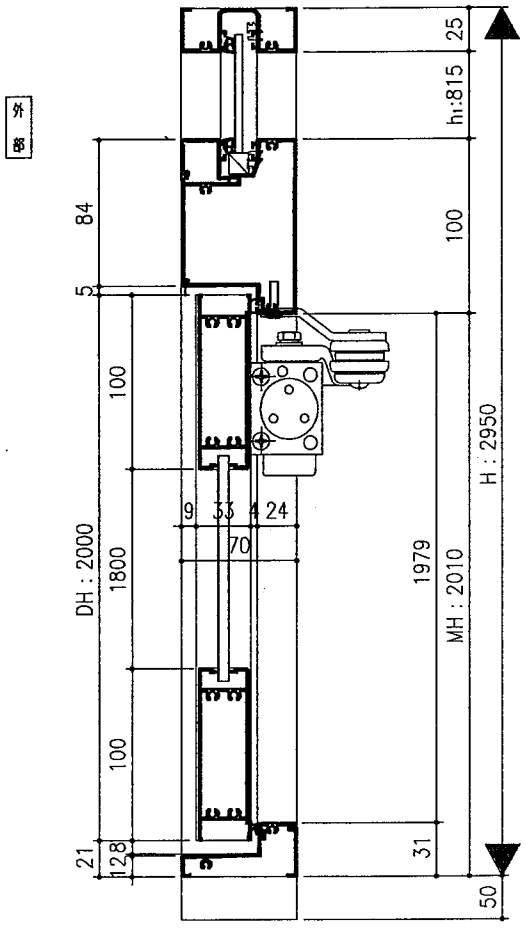

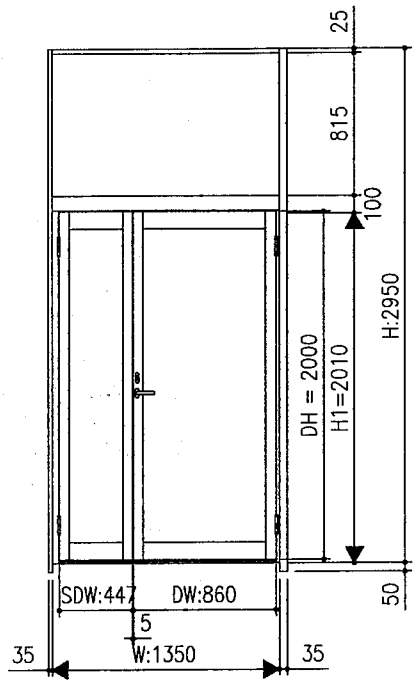

< 横断面図 >

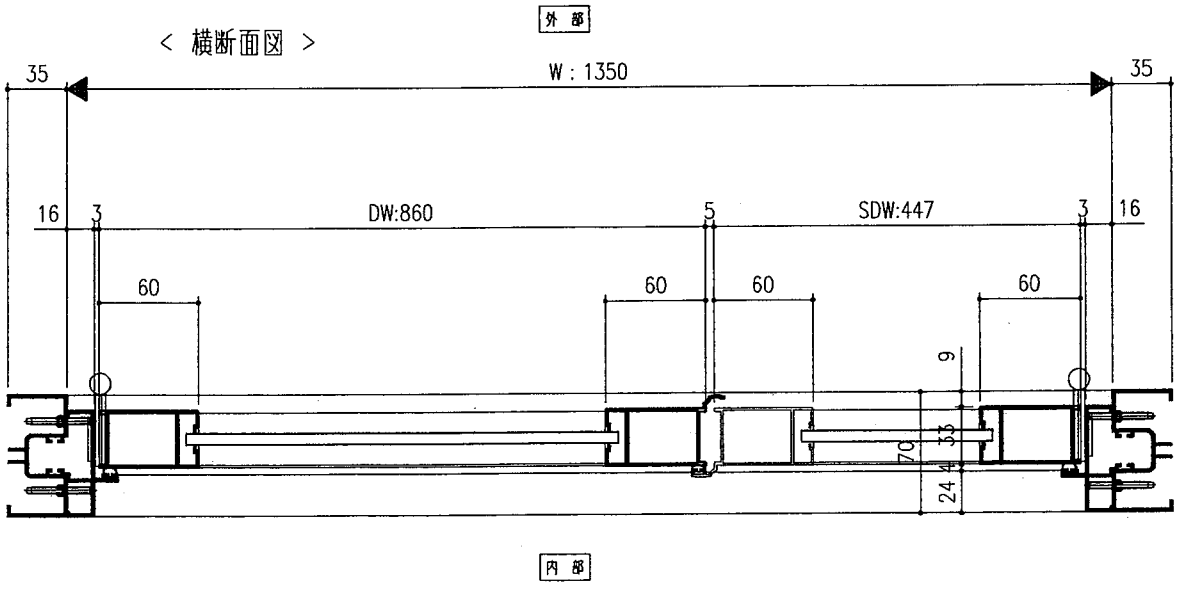

● 高窓 H：20，22

＜たて断面図＞

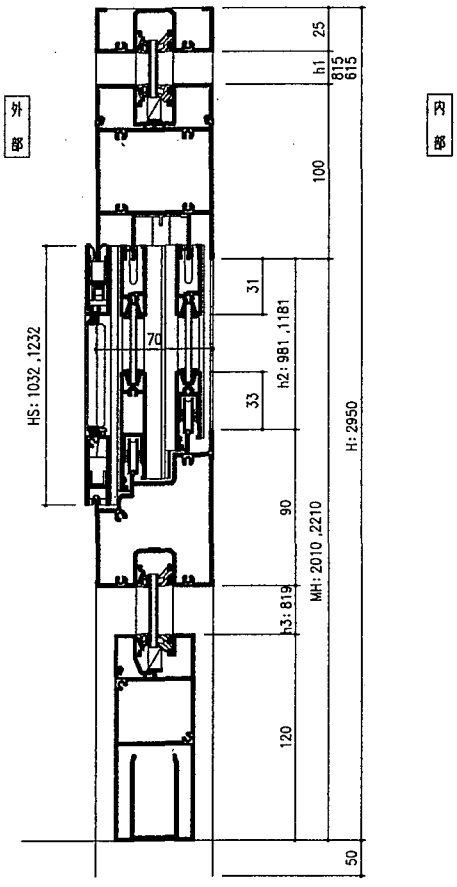

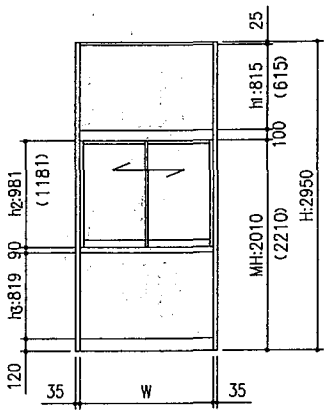

＜横断面図＞

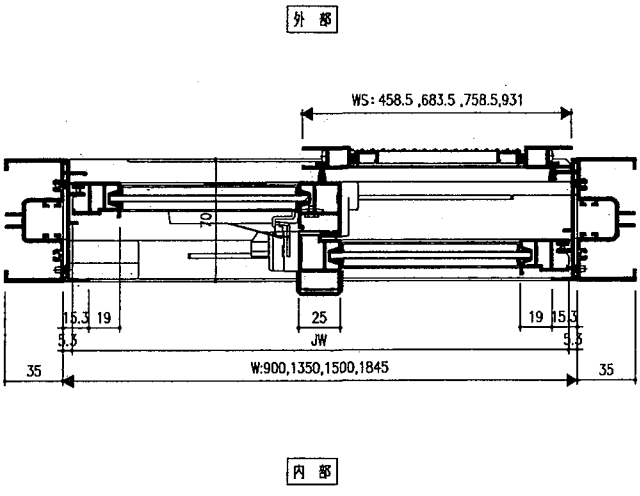

● ラソマ窓

< たて断面図 >

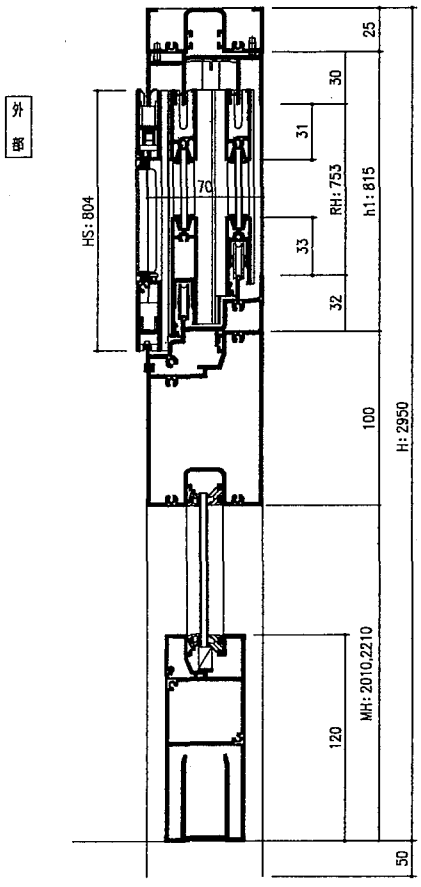

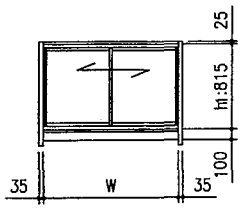

< 横断面図 >

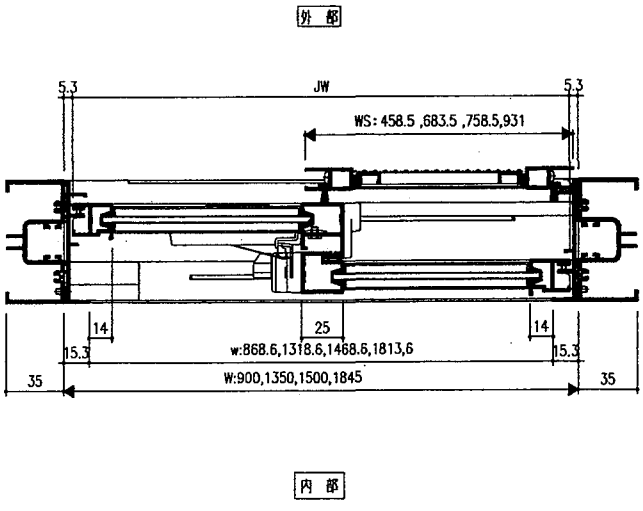

● ガラス突合せ

< たて断面図 >

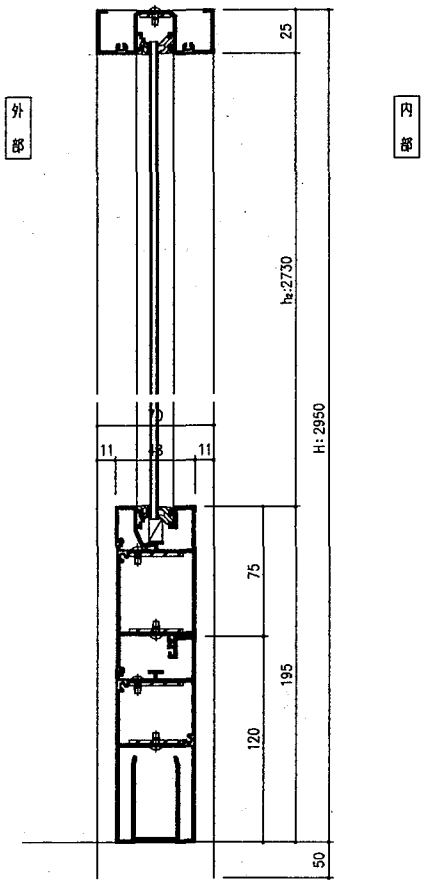

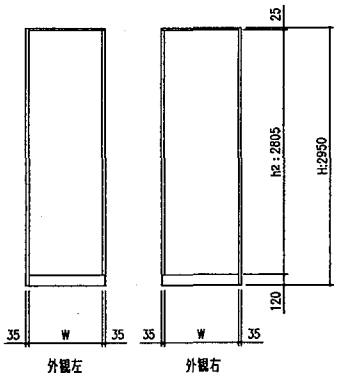

< 横断面図 >

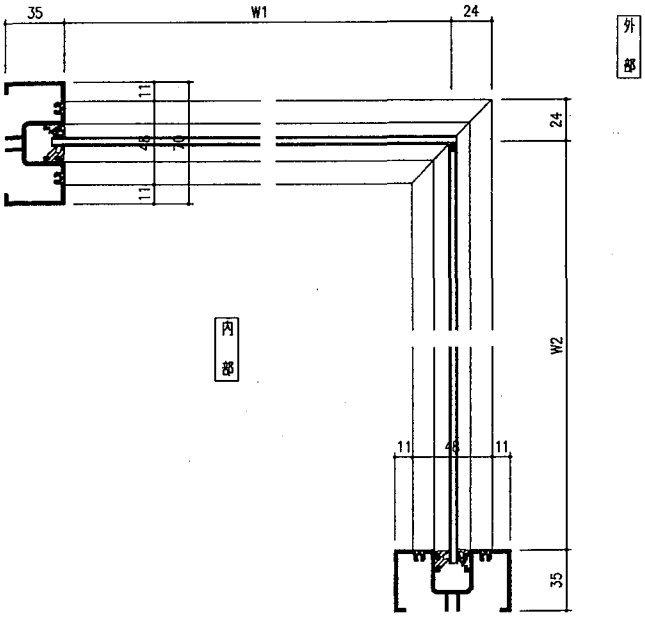

基本納まり図

● コーナー方立

< 70 X 70 嵌殺し窓 玄関引戸 >

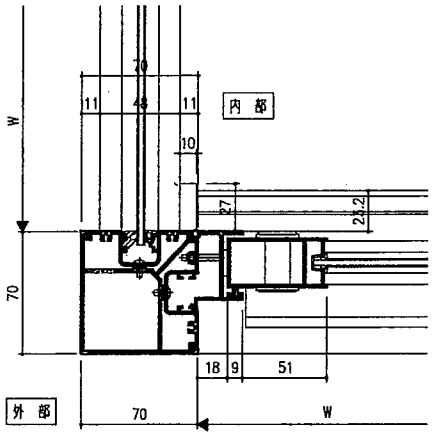

< 100 X 70 嵌殺し窓 玄関引戸 >

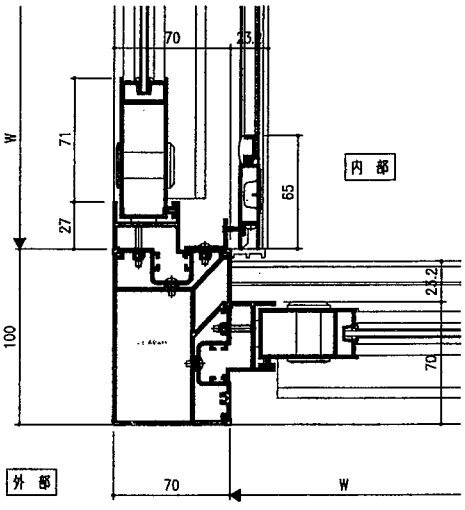

< 100 X 100 嵌殺し窓 玄関引戸 >

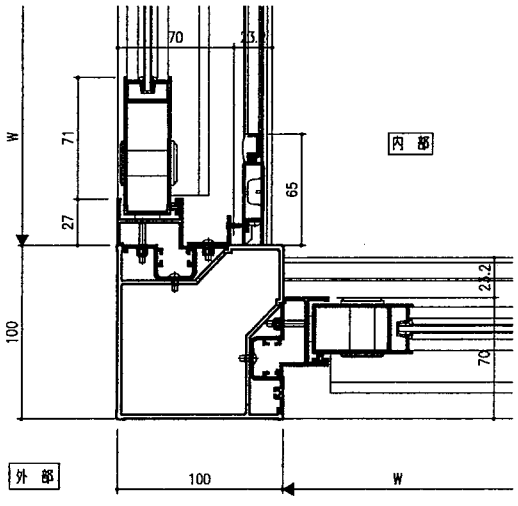

< アール 框ドア 高窓 >

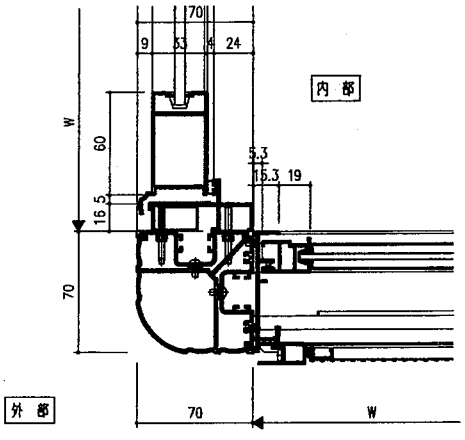

● 三方方立

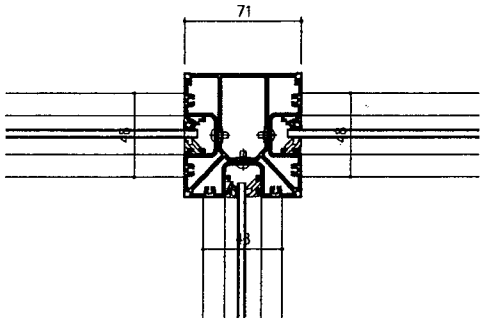

● 割方立140

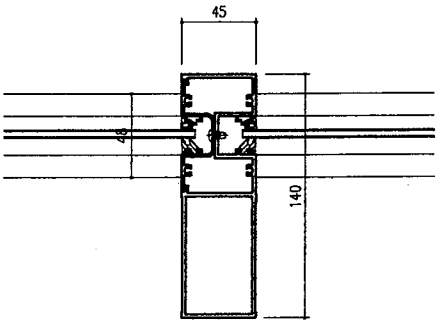

● ベランダ囲いタイプ

< たて断面図（引違い窓） >

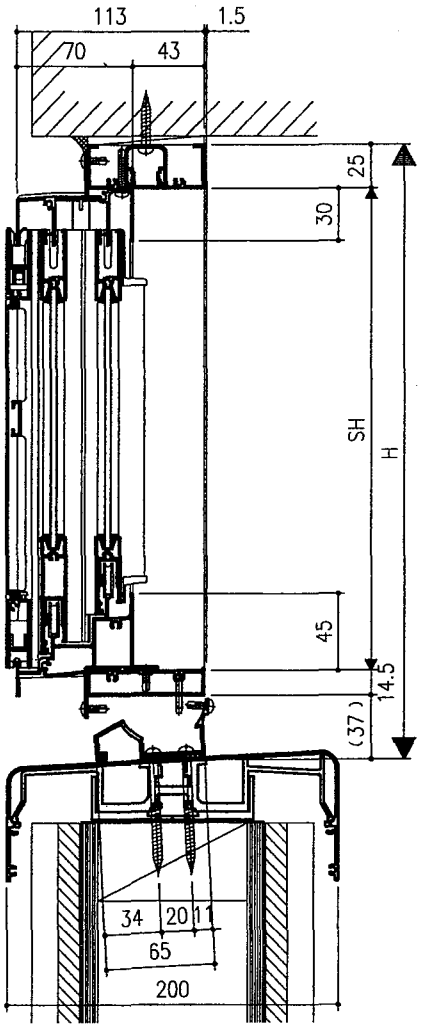

勾配：2.862°

< たて断面図（嵌殺し窓） >

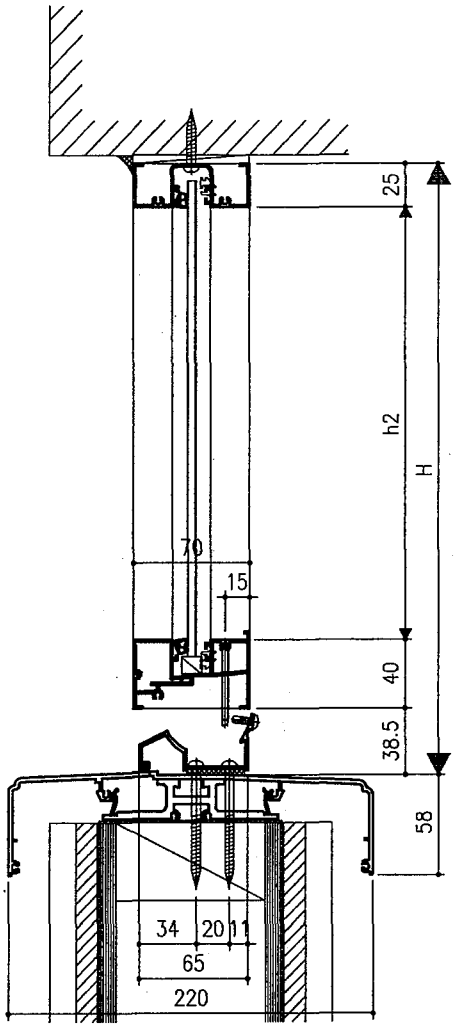

勾配：0°

基本納まり図

● ベランダ囲いタイプ

< 横断面図 >

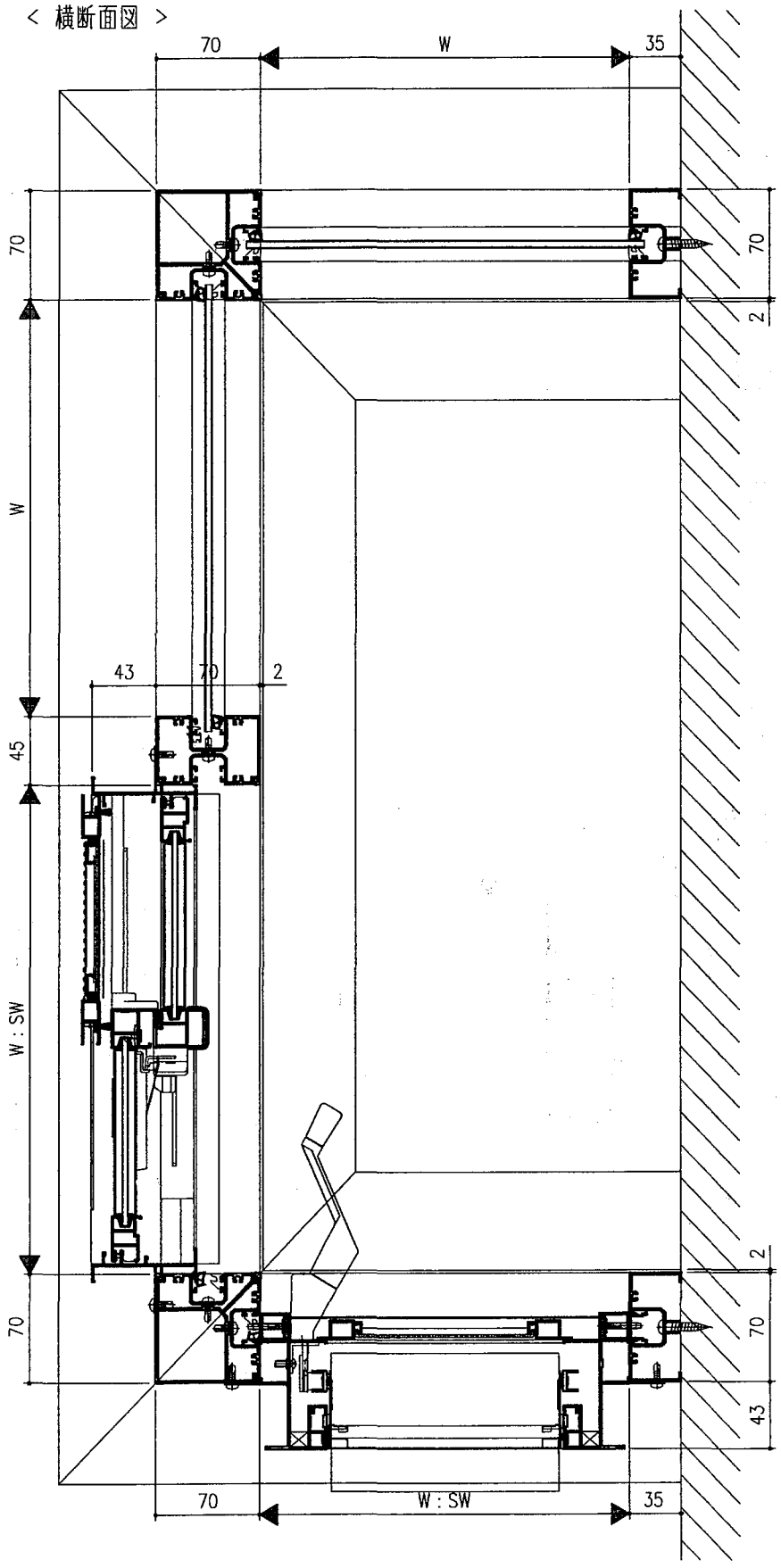

基本納まり図

● SFジョイナー

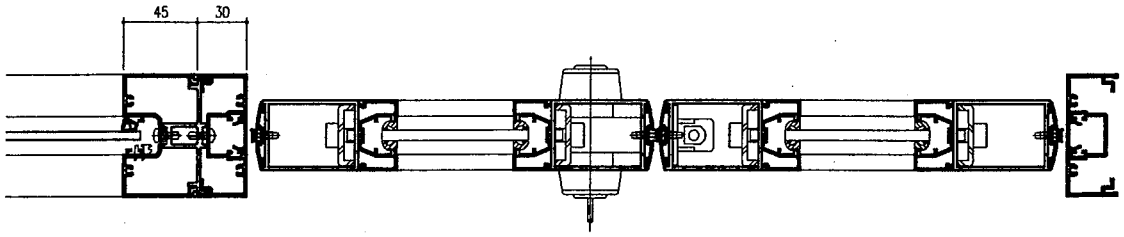

● 外付枠

< たて断面図 >

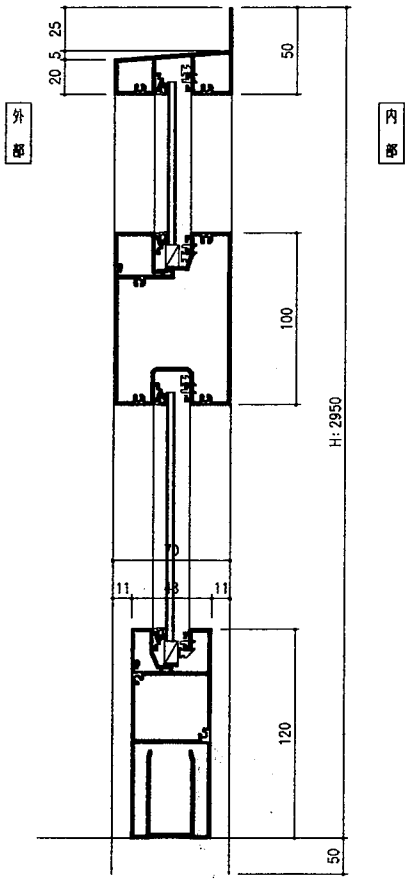

● 持ち出しアングル基本断面図

< たて断面図 >

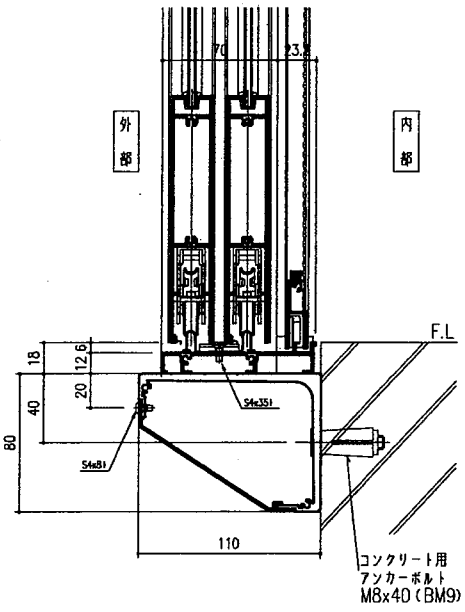

● 下枠基本断面図

< たて断面図 >

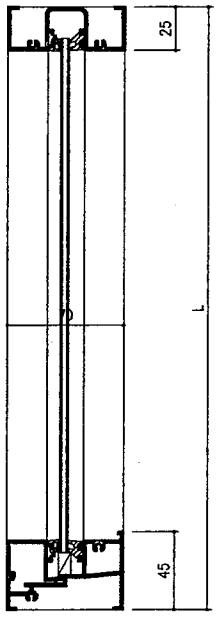

< 横断面図 >

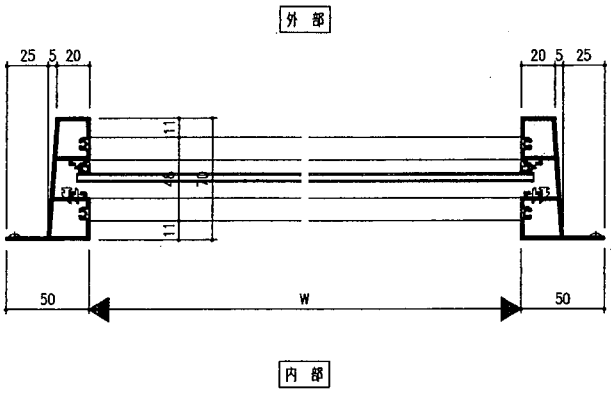

基本納まり図

● 柱カバー

< 3.5寸用 >

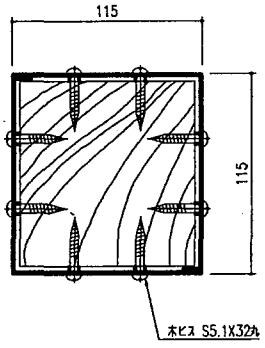

< 4寸用 >

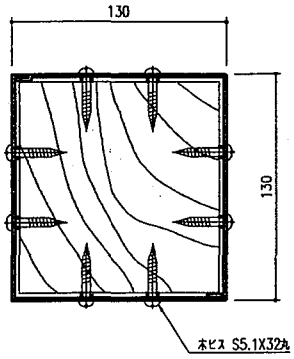

● 割方立アンカー

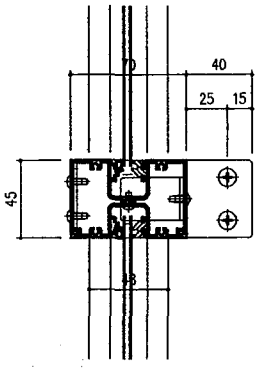

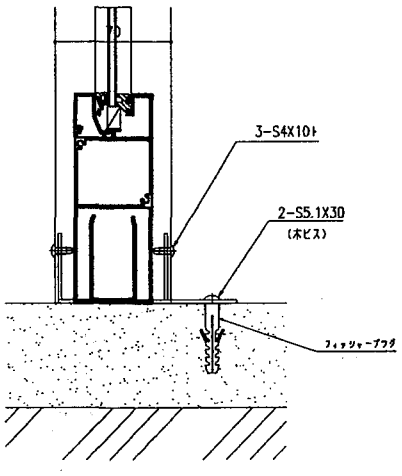

● コーナー方立アンカー

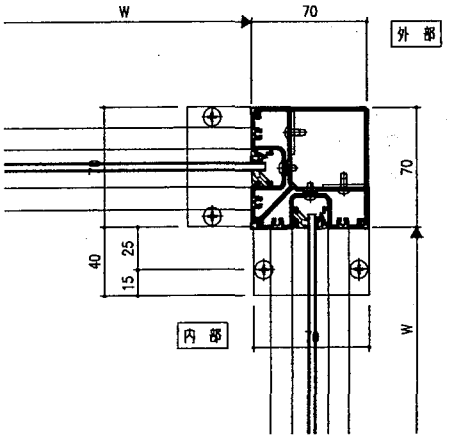

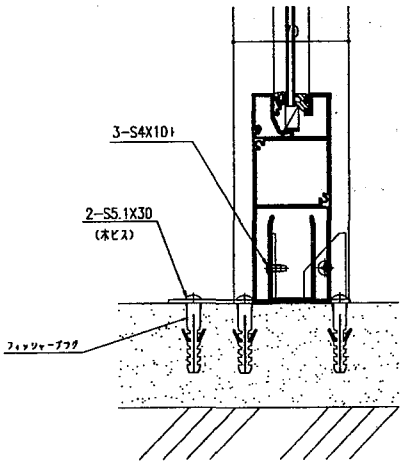

● バーハンドル納まり

★ バーハンドル+引手納まり ★

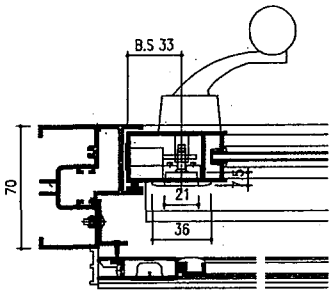

★ バーハンドル+バーハンドル ★

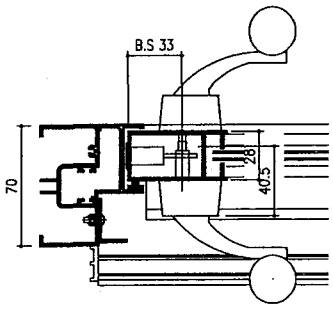

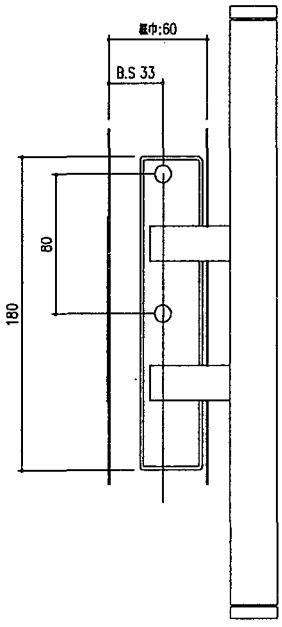

バーハンドル仕様

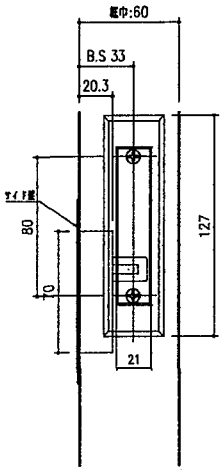

引手仕様

■ 寸　法

標準屋根

●間口W
1ユニットはW≦5180mm以内

●出幅
D≦1845mm以内

●高さH
H≦2900mm以内
(HはGLから軀体側竪枠上端まで)

●屋根勾配
10°≦屋根勾配θ≦ 30°

合掌屋根

●間口W
W≦2000mm以内

●出幅
D≦1845mm以内

●高さH
H≦2900mm以内
(HはGLから吊束上端まで)

●屋根勾配
5°≦屋根勾配θ≦ 30°

片流れ屋根

●間口W
W≦2000mm以内

●出幅
D≦1845mm以内

●高さH
H≦2900mm以内
(HはGLから軀体側竪枠<長>上端まで)

●屋根勾配
5°≦屋根勾配θ≦ 30°

Wは方立～方立間、Dは竪枠～方立間の長さ。
如何なる箇所にも4枚建て引戸は使用できません。

●垂木ピッチ寸法表

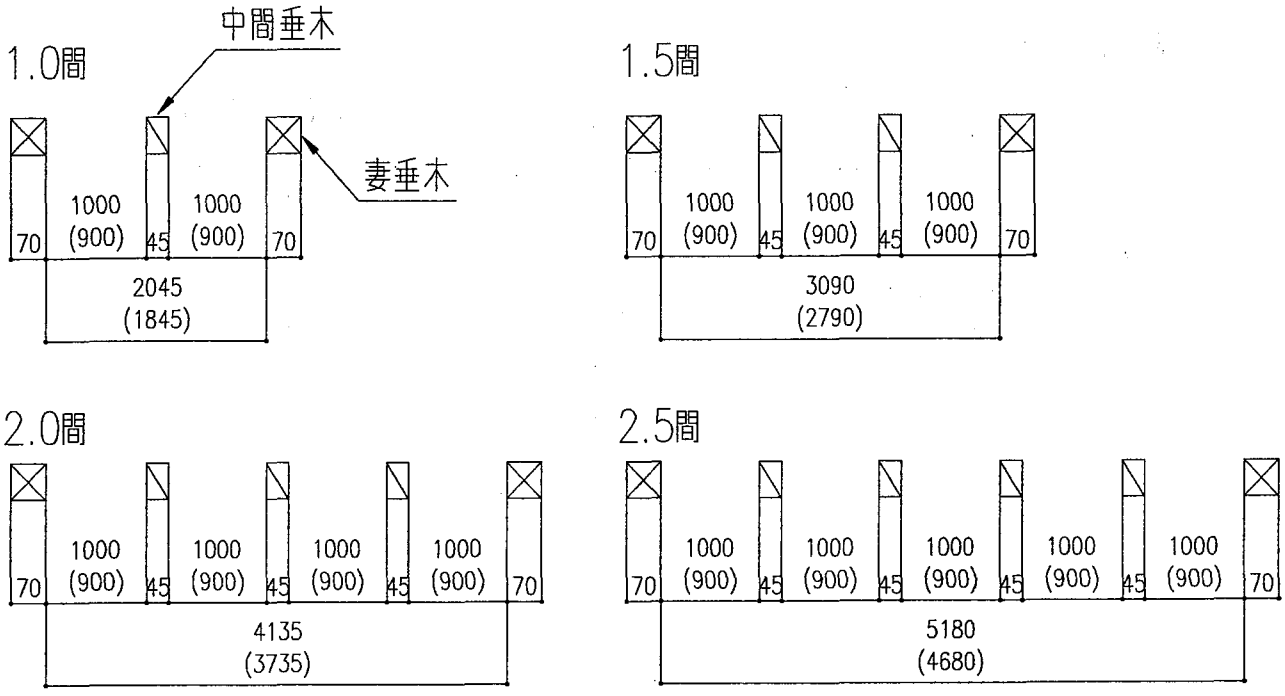

上記は垂木ピッチ＝1000、900の場合の参照例。

垂木ピッチは、別途強度制限表で確認のこと。

■ 屋根中間垂木及びガラス強度制限表　P=200kgf/m^2

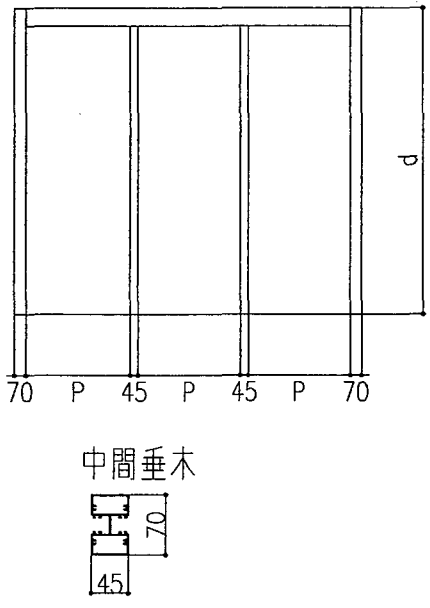

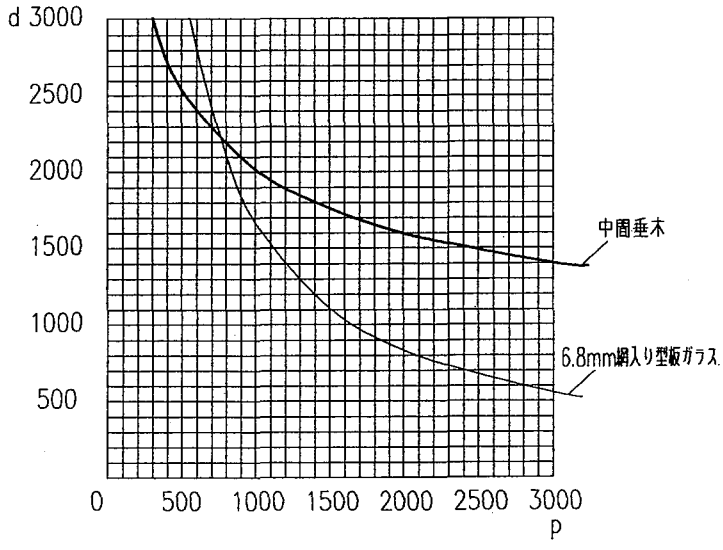

たわみ率＝1/100　余裕率＝1.15

※上図の部材で、上表の強度制限線より左下側にあるp・dの寸法であれば、その部材は使用可能である。

■ 記号の意味

S JS R Y 000

●色記号
S ： セピアブラック
F ： ファイングレー
H ： ホワイト
T ： CBブラウン
8 ： CBステン

●商品名
スノーピア3

●機種
R ： 屋根

●部位名称
Y ： 横材セット
T ： 中間垂木セット
TT ： 妻垂木
A ： 雨樋
N ： 中骨
GM ： 合掌棟木・部品セット
GK ： 片流れ部材・部品セット
AB ： 雨樋連結部品箱

●サイズ記号＋部材組合せ

構成部材表

名称/姿図			D = 900		D = 1350		D = 1800	
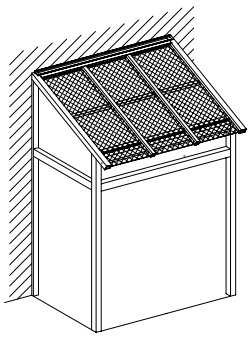			記号	員数	記号	員数	記号	員数
基本タイプ	1.0間	横材セットA	■JSRY18A	1	■JSRY18A	1	■JSRY18A	1
		横材セットB	■JSRY18B	1	■JSRY18B	1	■JSRY18B	1
		垂木セット	■JSRT091	1	■JSRT131	1	■JSRT181	1
		妻垂木セット	■JSRTT09	2	■JSRTT13	2	■JSRTT18	2
		野縁			■JSRN2	1	■JSRN2	1
	1.5間	横材セットA	■JSRY27A	1	■JSRY27A	1	■JSRY27A	1
		横材セットB	■JSRY27B	1	■JSRY27B	1	■JSRY27B	1
		垂木セット	■JSRT092	1	■JSRT132	1	■JSRT182	1
		妻垂木セット	■JSRTT09	2	■JSRTT13	2	■JSRTT18	2
		野縁			■JSRN3	1	■JSRN3	1
	2.0間	横材セットA	■JSRY36A	1	■JSRY36A	1	■JSRY36A	1
		横材セットB	■JSRY36B	1	■JSRY36B	1	■JSRY36B	1
		垂木セット	■JSRT091	1	■JSRT131	1	■JSRT181	1
			■JSRT092	1	■JSRT132	1	■JSRT182	1
		妻垂木セット	■JSRTT09	2	■JSRTT13	2	■JSRTT18	2
		野縁			■JSRN2	2	■JSRN2	2
	2.5間	横材セットA	■JSRY45A	1	■JSRY45A	1	■JSRY45A	1
		横材セットB	■JSRY45B	1	■JSRY45B	1	■JSRY45B	1
		垂木セット	■JSRT092	2	■JSRT132	2	■JSRT182	2
		妻垂木セット	■JSRTT09	2	■JSRTT13	2	■JSRTT18	2
		野縁			■JSRN2	1	■JSRN2	1
					■JSRN3	1	■JSRN3	1

※上記拾い出しは垂木ピッチ900mm、屋根勾配30°、積載荷重200kg/m²の場合の拾い出しです。
※その他の垂木ピッチの際には、別途強度制限表でご確認下さい。

片流れタイプ　(W:2000 D:1845)

姿図	名称	記号	員数
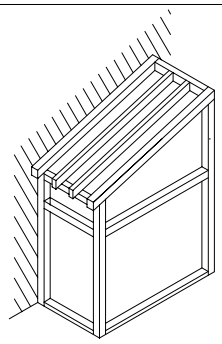	横材セットA	■JSRY18A	2
	中間垂木セット	■JSRT181	1
	妻垂木セット	■JSRTT18	1
	中骨	■JSRN2	1
	片流れ部材・部品セット	■JSRGK	2

合掌タイプ　(W:2000 D:1845)

姿図	名称	記号	員数
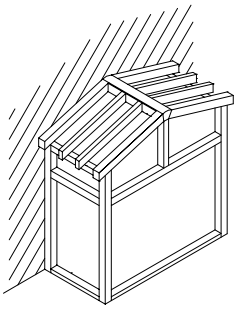	横材セットA	■JSRY18A	2
	中間垂木セット	■JSRT181	1
	妻垂木セット	■JSRTT18	1
	中骨	■JSRN2	1
	合掌部材・部品セット	■JSRGM	1
	片流れ部材・部品セット	■JSRGK	2

※片流れ・合掌タイプともにW≦2,000mm、D≦1,845mm以内で製作して下さい。
※■には下記の色記号が入ります。
セピアブラック：S、ファイングレー：F、ホワイト：H、CBブラウン：T、CBステン：8

梱包明細

● 横材セットA

名　称	部品番号	製品記号			
		■JSRY18A	■JSRY27A	■JSRY36A	■JSRY45A
自在桁A	――	2060 X 1	3100 X 1	4150 X 1	5200 X 1
自在桁B	――	2060 X 1	3100 X 1	4150 X 1	5200 X 1
野縁	――	2060 X 1	3100 X 1	4150 X 1	5200 X 1
ガラス受け先付ゴム	NGB-30	2060 X 1	3100 X 1	4150 X 1	5200 X 1
セット部品	――	SE-1467-01	SE-1467-01	SE-1467-01	SE-1467-01
自在桁用シーラー(R用)	BC-5619R	1	1	1	1
自在桁用シーラー(L用)	BC-5619L	1	1	1	1
M4X25ナベ(ガイド付)	7PA4N25S	8	8	8	8
セルフドリリングネジ S4X13	DDAP4X13S	5	5	5	5

● 横材セットB

名　称	部品番号	製品記号			
		■JSRY18B	■JSRY27B	■JSRY36B	■JSRY45B
垂木がけA	――	2060 X 1	3100 X 1	4150 X 1	5200 X 1
垂木がけB	――	2060 X 1	3100 X 1	4150 X 1	5200 X 1
水切り	――	2130 X 1	3170 X 1	4220 X 1	5270 X 1
ガラス受け先付ゴム	NGB-30	2060 X 1	3100 X 1	4150 X 1	5200 X 1
セット部品	――	SE-1467-02	SE-1467-03	SE-1467-04	SE-1467-05
コーキング	NBC-256	1	1	1	1
木ビスS5.1X70丸	WR51X70S	9	12	15	18
M4X25ナベ(ガイド付)	7PA4N25S	4	4	4	4
セルフドリリングネジ S4X13	DDAP4X13S	4	6	8	10

● 中間垂木

名　称	部品番号	製品記号					
		■JSRT091	■JSRT131	■JSRT181	■JSRT092	■JSRT132	■JSRT182
中間垂木	――	1320 X 1	1850 X 1	2600 X 1	1320 X 2	1850 X 2	2600 X 2
ガラス受け先付ゴム	NGB-30	1320 X 2	1850 X 2	2600 X 2	1320 X 4	1850 X 4	2600 X 4
セット部品	――	SE-1467-06 X 1	SE-1467-06 X 1	SE-1467-06 X 1	SE-1467-06 X 2	SE-1467-06 X 2	SE-1467-06 X 2
中方立シーラー	BC-2649	2	2	2	4	4	4
垂木キャップ	CY-1862	1	1	1	2	2	2
M4X25ナベ(ガイド付)	7PA4N25S	8	8	8	16	16	16
セルフドリリングネジ S4X13	DDAP4X13S	2	2	2	4	4	4

● 妻垂木

名　称	部品番号	製品記号		
		■JSRTT09	■JSRTT13	■JSRTT18
妻垂木	――	1370 X 1	1900 X 1	2650 X 1
妻垂木カバー	――	1370 X 2	1900 X 2	2650 X 2
溝カバー	――	320 X 1	320 X 1	320 X 1
ガラス受け先付ゴム	NGB-30	1370 X 1	1900 X 1	2650 X 1
先付ビード	GB-290	1370 X 1	1900 X 1	2650 X 1
セット部品	――	SE-1467-07	SE-1467-08	SE-1467-09
垂木取付枠シーラー	NBC-268	1	1	1
コーナー方立用シーラー	NBC-376	4	4	4
中方立用シーラー	NBC-375	――	1	1
縦枠用シーラー	NBC-374	1	1	1
妻垂木キャップ	CY-1869	2	2	2
アンカーブラケット	NUB-21	2	2	2
M4X8トラス(3種)	3TB4X08S	2	2	2
M4X25ナベ(ガイド付)	7PA4N25S	8	12	12
セルフドリリングネジ S4X13	DDAP4X13S	9	11	13
注意表示ラベル	ML-1065	1	1	1

※ 記号頭の■には色記号
S：セピアブラック、F：ファイングレー、H：ホワイト、CBブラウン：T、CBステン：8 が入ります。

梱包明細

● 雨樋セット

名　称	部品番号	製品記号			
		■JSRA18	■JSRA27	■JSRA36	■JSRA45
雨樋	―――	2215 X 1	3260 X 1	4305 X 1	5350 X 1
雨樋アタッチメント	―――	2215 X 1	3260 X 1	4305 X 1	5350 X 1
ガラス受け先付ゴム	NGB−30	2215 X 1	3260 X 1	4305 X 1	5350 X 1
セット部品	―――	SE−1467−10	SE−1467−11	SE−1467−12	SE−1467−13
雨樋端部キャップ	CY−1868	2	2	2	2
雨樋端部キャップ用シーラー(R用)	BC−5612R	1	1	1	1
雨樋端部キャップ用シーラー(L用)	BC−5612L	1	1	1	1
雨樋取付ブラケット	EB−2162	4	6	8	10
M4X25ナベ(ガイド付)	7PA4N25S	6	6	6	6
M4X12トラス(3種)	3TB4X12S	8	12	16	20
M4X10トラス(3種)	3TB4X10S	17	27	37	47
M4X35トラス(3種)	3TB4X35S	2	2	2	2

● 中骨

名　称	部品番号	製品記号	
		■JSRN2N	■JSRN3N
中骨	―――	1000 X 2	1000 X 3
ガラス受け先付ゴム	NGB−30	1000 X 4	1000 X 6
セット部品	―――	SE−1467−14 X 2	SE−1467−14 X 3
連結ブラケット	LB−1237	4	6
セルフドリリングネジ S4X13	DDAP4X13S	4	6
M4X10トラス(3種)	3TB4X10S	4	6

● 合掌棟材

名　称	部品番号	製品記号
		■JSRGM
棟木	―――	1960 X 1
棟木目板	―――	1960 X 1
垂木がけA	―――	1960 X 2
中方立	―――	1450 X 1
先付ビード	GB−290	1450 X 2
セット部品	―――	SE−1467−15
棟木端部キャップ	CY−1870	1
棟木端部キャップ用シーラー	BC−5613	1
M4X12トラス(3種)	3TB4X12S	2
棟木固定ブラケット	EB−2160	1
ブラケット固定裏板	BP−3033	1
M5X16トラス(3種)	3TB5X16S	6
目板取付ブラケット	EB−2161	5
M5X20トラス(3種)	3TB5X20S	5
M5X12トラス(3種)	3TB5X12S	10
中方立取付ブラケット	EB−532	2
M4X12トラス(3種)	3TB4X12S	8
セルフドリリングネジS4X13	DDAP4X13S	9
M4X25ナベ(ガイド付)	7PA4N25S	9

● 片流れ部材

名　称	部品番号	製品記号
		■JSRGK
外付け縦枠	―――	2650 X 2
溝カバー	―――	2650 X 1
ガラス受け先付ゴム	NGB−30	2650 X 1
セット部品	―――	SE−1467−16
中方立シーラー	BC−2649	2
垂木キャップ	CY−1862	2
M4X25ナベ(ガイド付)	7PA4N25S	8
木ビスS5.1X70丸	WR51X70S	8
コーキング	NBC−256	1
セルフドリリングネジS4X13	DDAP4X13S	5

● 雨樋連結部品箱

名　称	部品番号	製品記号
		■JSRAB
雨樋連結カバー	ETC−4388	1
雨樋連結部用水密シーラー	BC−5617	1
M4X12トラス(3種)	3TB4X12S	2

※ 記号頭の■には色記号
S：セピアブラック、F：ファイングレー、H：ホワイト、CBブラウン：T、CBステン：8 が入ります。

形材一覧

屋根用 垂木掛けA	屋根用 垂木掛けB	自在桁A	自在桁B
RBB3718 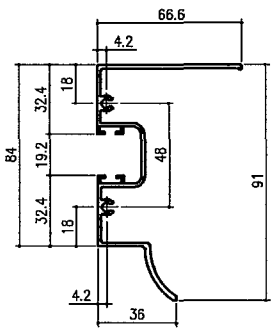	RBB3719 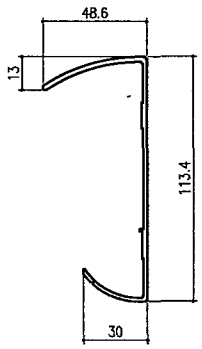	RBB3609 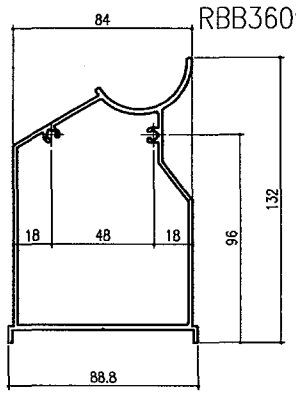	RBB3610 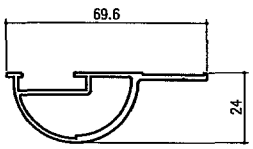
桁アタッチメント	雨樋アタッチメント	棟　木	棟木目板
RBB3504 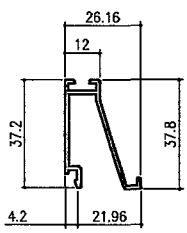	RBB3505 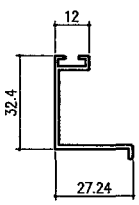	RBB3717 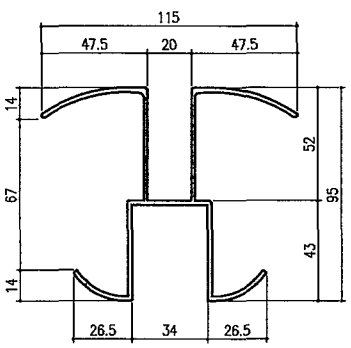	RBB4510 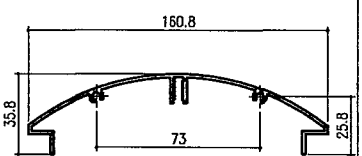
水切り	屋根用 雨 樋		
RBB4305 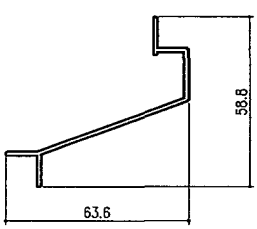	RBB4005 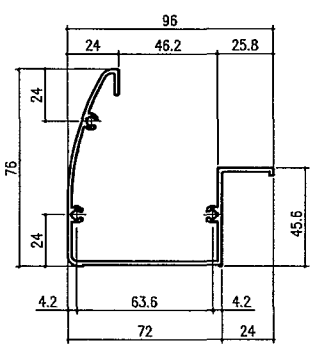		

◆三角関数表◆

θ	1	2	3	4	5	6	7	8	9	10
sin θ	0.02	0.03	0.05	0.07	0.09	0.1	0.12	0.14	0.16	0.17
cos θ	1	1	1	1	1	0.99	0.99	0.99	0.99	0.98
tan θ	0.02	0.03	0.05	0.07	0.09	0.11	0.12	0.14	0.16	0.18

θ	11	12	13	14	15	16	17	18	19	20
sin θ	0.19	0.21	0.22	0.24	0.26	0.28	0.29	0.31	0.33	0.34
cos θ	0.98	0.98	0.97	0.97	0.97	0.96	0.96	0.95	0.95	0.94
tan θ	0.19	0.21	0.23	0.25	0.27	0.29	0.31	0.32	0.34	0.36

θ	21	22	23	24	25	26	27	28	29	30
sin θ	0.36	0.37	0.39	0.41	0.42	0.44	0.45	0.47	0.48	0.5
cos θ	0.93	0.93	0.92	0.91	0.91	0.9	0.89	0.88	0.87	0.87
tan θ	0.38	0.4	0.42	0.45	0.47	0.49	0.51	0.53	0.55	0.58

◆切断公式◆

基本断面図 116ページ参照

合番	関 数 式	例)
①	(D+35) Xtanθ	(900+35) X0.18=168.3
②	(70Xtanθ) +{(D+105) ∕cosθ} +150	(70X0.18) +{(900+105) ∕0.98} +150≒1188.1
③	(70Xtanθ) +(3∕cosθ) +43	(70X0.18) +(3∕0.98) +43≒58.7
④	(20.5Xtanθ) +(2∕cosθ) +103.5	(20.5X0.18) +(2∕0.98) +103.5≒109.2

※標準屋根の切断及び孔明け位置を算出する場合に、上図の公式を参照して下さい。
※『 ∕ 』 は 『 ÷ 』 と同一記号。

下記寸法にて標準屋根の切断及び孔明けの試算例を記載致します。
例) H=2900、θ=10°、D=900、W=3735
Pは95ページの強度制限表を参照の上、決定すること。例はP=900。
(H:高さ、θ:屋根勾配、D:出幅、W:間口)

◆ガラス寸法◆

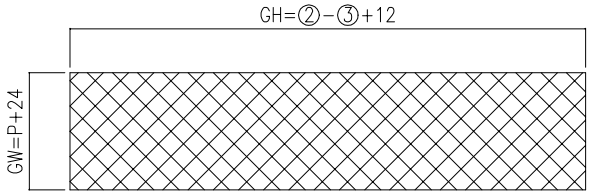

例)
GH=1188.1−58.7+12=1141.4
GW=900+24=924

GH	1141.4
GW	924

※ ②③は上記公式参照。
※ Pは上記参照。

※ ガラスのみ込み代 H:12、W:24(左右各12)を含んでいます。

⚠注意

たて部材はすべて H:20 用の製品記号です。

◆軀体側たて枠◆

■JSHT20PP

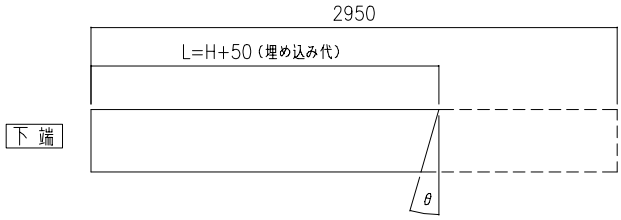

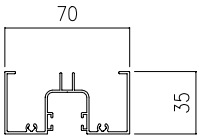

例)
L=2900+50=2950

L	2950

※ 別途開口横材の孔明けが必要となります。

◆コーナー方立◆

■JSBCH

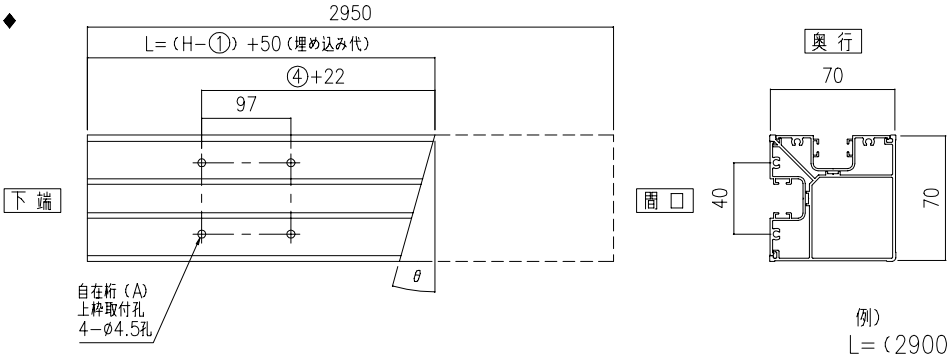

例）

L=（2900−168.3）+50=2781.7

L	2781.7
④+22	131.2

※ ①④は101ページの公式参照。

⚠注意

※ 下図は内観左用を表しています。

※ 別途周口横材の孔明けが必要となります。

◆妻垂木◆

■JSRTT09

■JSRTT13

■JSRTT18

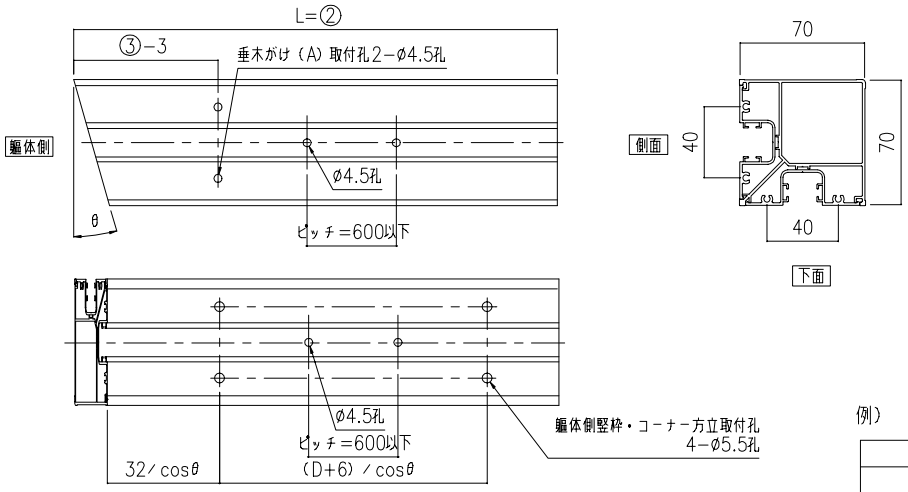

例）

L	1188.1
③−3	55.7
32／cosθ	32.7
（D+6）／cosθ	924.5

※ ②③は101ページの公式参照。

⚠注意

※ 下図は内観左用を表しています。

◆ガラス溝フサギ◆

■JSRTT09

■JSRTT13

■JSRTT18

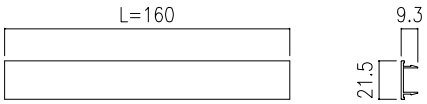

※ 側面垂木勾配下側X2

◆中間たる木◆

■JSRT091

■JSRT131

■JSRT181

■JSRT092

■JSRT132

■JSRT182

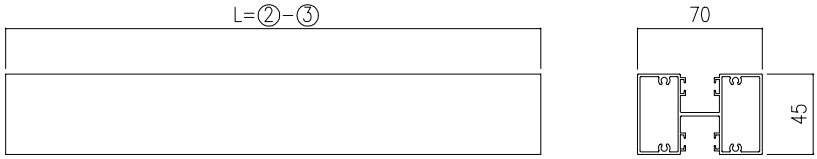

例）

L=1188.1−58.7=1129.4

L	1129.4

※ ②③は101ページの公式参照。

◆横材セットA（自在たる木A）◆

■JSRY18A
■JSRY27A
■JSRY36A
■JSRY45A

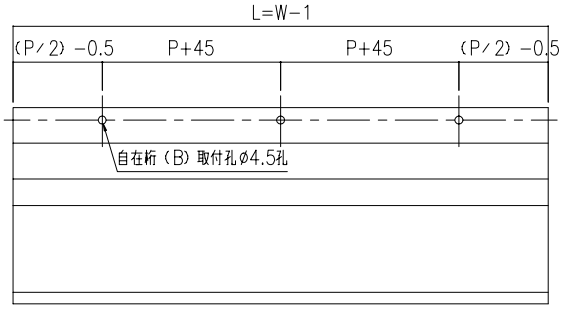

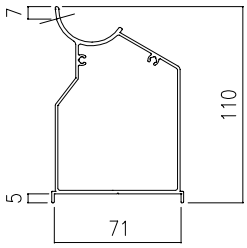

例）
L=3735−1=3734

L	3734
P+45	945
(P/2) −0.5	449.5

※Pは101ページ参照。

◆横材セットA（自在たる木B）◆

■JSRY18A
■JSRY27A
■JSRY36A
■JSRY45A

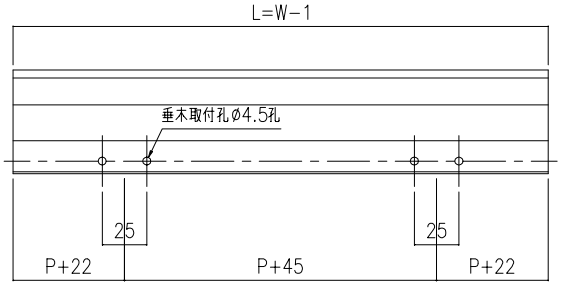

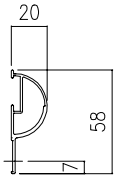

例）
L=3735−1=3734

L	3734
P+45	945
P+22	922

※Pは101ページ参照。

◆横材セットA（野 縁）◆

■JSRY18A
■JSRY27A
■JSRY36A
■JSRY45A

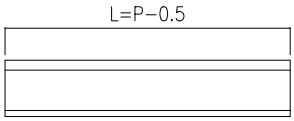

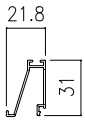

例）
L=900−0.5=899.5

L	899.5

※Pは101ページ参照。

◆横材セットB（垂木掛けA）◆

■JSRY18B
■JSRY27B
■JSRY36B
■JSRY45B

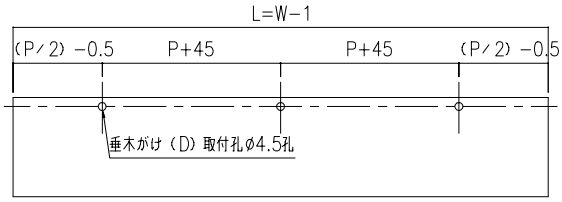

例）
L=3735−1=3734

L	3734
P+45	945
(P/2) −0.5	449.5
P+22	922

※Pは101ページ参照。

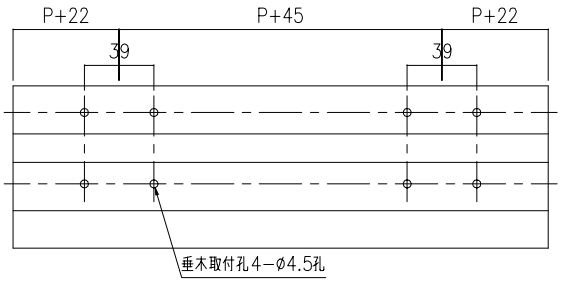

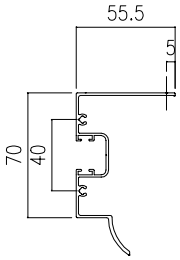

◆横材セットB（垂木掛けB）◆

■JSRY18B
■JSRY27B
■JSRY36B
■JSRY45B

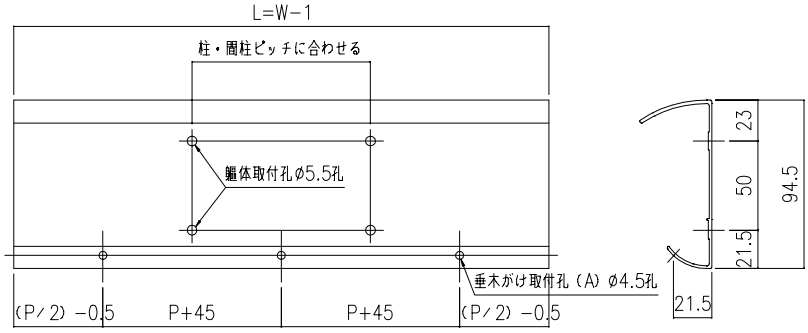

例）
L=3735−1=3734

L	3734
P+45	945
(P/2)−0.5	449.5

※Pは101ページ参照。

◆横材セットB（水切り）◆

■JSRY18B
■JSRY27B
■JSRY36B
■JSRY45B

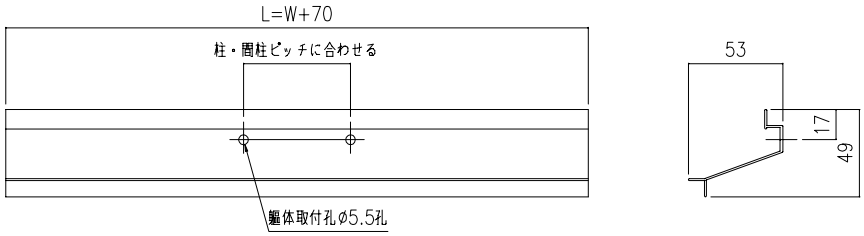

例）
L=3735+70=3805

L	3805

◆三角関数表◆

θ	1	2	3	4	5	6	7	8	9	10
sin θ	0.02	0.03	0.05	0.07	0.09	0.1	0.12	0.14	0.16	0.17
cos θ	1	1	1	1	1	0.99	0.99	0.99	0.99	0.98
tan θ	0.02	0.03	0.05	0.07	0.09	0.11	0.12	0.14	0.16	0.18

θ	11	12	13	14	15	16	17	18	19	20
sin θ	0.19	0.21	0.22	0.24	0.26	0.28	0.29	0.31	0.33	0.34
cos θ	0.98	0.98	0.97	0.97	0.97	0.96	0.96	0.95	0.95	0.94
tan θ	0.19	0.21	0.23	0.25	0.27	0.29	0.31	0.32	0.34	0.36

θ	21	22	23	24	25	26	27	28	29	30
sin θ	0.36	0.37	0.39	0.41	0.42	0.44	0.45	0.47	0.48	0.5
cos θ	0.93	0.93	0.92	0.91	0.91	0.9	0.89	0.88	0.87	0.87
tan θ	0.38	0.4	0.42	0.45	0.47	0.49	0.51	0.53	0.55	0.58

◆切断公式◆

基本断面図　126ページ参照

合番	関数式	例
①	(W/2) Xtanθ	(2000/2) X0.18=180
②	{(W/2+70)/cosθ} +150	{(2000/2+70)/0.98} +150≒1241.8
③	(20/cosθ) +43	(20/0.98) +43≒63.4
④	(20.5Xtanθ) +(2/cosθ) +103.5	(20.5X0.18) +(2/0.98) +103.5≒109.2

※合掌屋根の切断及び孔明け位置を算出する場合に、上図の公式を参照して下さい。
※『 / 』 は 『 ÷ 』 と同一記号。

下記寸法にて合掌屋根の切断及び孔明けの試算例を記載致します。
例) H=2900、θ=10°、D=1845、W=2000、MH=2010 (H:20)
Pは95ページの強度制限表を参照の上、決定すること。例はP=582。
(H:高さ、θ:屋根勾配、D:出幅、W:間口、MH:無目下高さ)

◆ガラス寸法◆

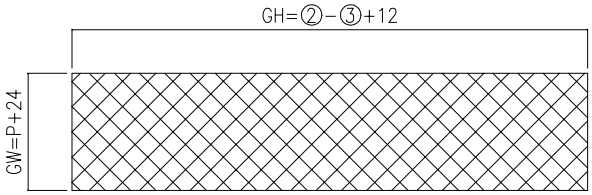

例)
GH=1241.8−63.4+12=1190.4
GW=582+24=606

GH	1190.4
GW	606

※ ②③は上記公式参照。
※ Pは上記参照。

※ ガラスのみ込み代　H:12、W:24(左右各12)を含んでいます。

⚠注意

たて部材はすべて H:20 用の製品記号です。

◆躯体側たて枠◆
■JSHT20PP
◆コーナー方立◆
■JSBCH

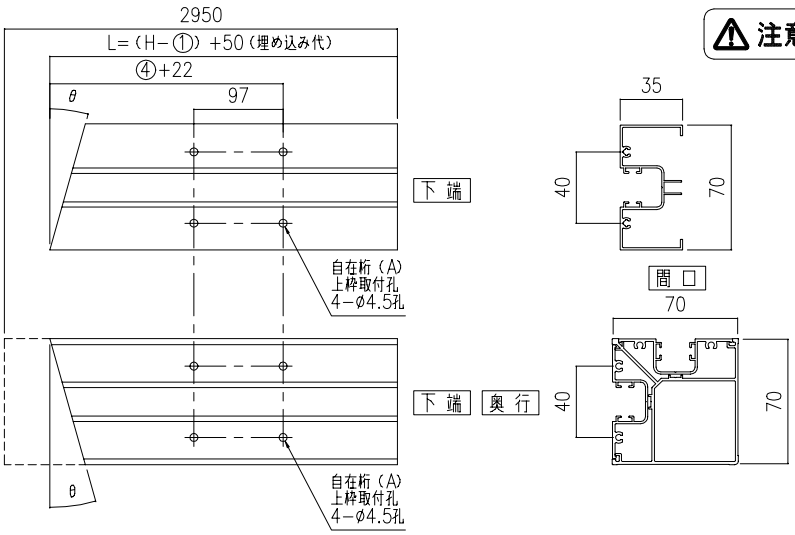

⚠注意
※ 下図は内観左用を表しています。
※ 別途開口横材の孔明けが必要となります。

例)
L=(2900−180)+50=2770

L	2770
④+22	131.2

※ ①④は上記公式参照。

加工図<合掌>

◆合掌棟材（中方立）◆

■JSRGM

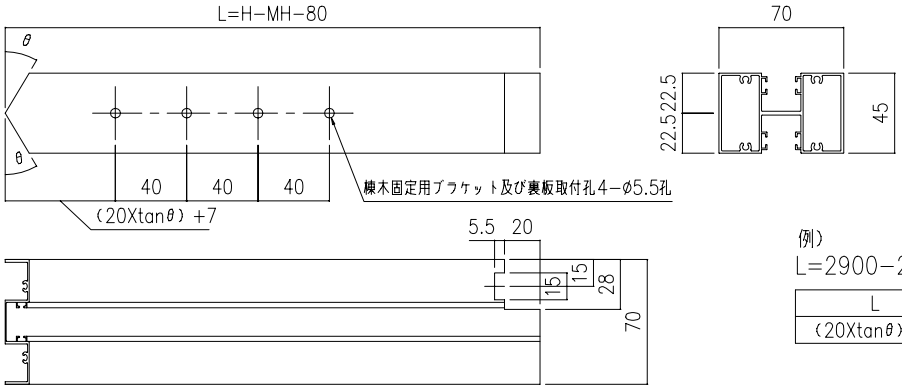

例）

L=2900−2010−80=810

L	810
（20Xtanθ）+7	10.6

◆引戸横材◆

■JSHY17
■JSHY18
■JSHY20
■JSHY27
■JSHY36
■JSHY40

⚠注意 ※ 下図は2枚建て引戸用無目を表しています。

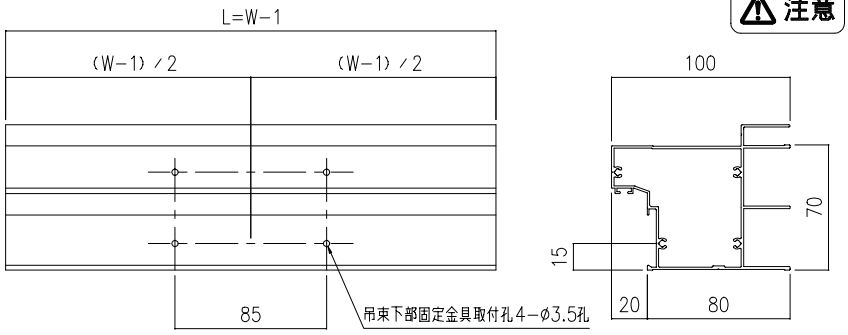

例）

L=2000−1=1999

L	1999
（W−1）／2	999.5

◆妻垂木◆

■JSRTT09
■JSRTT13
■JSRTT18

⚠注意 ※ 下図は内観左用を表しています。

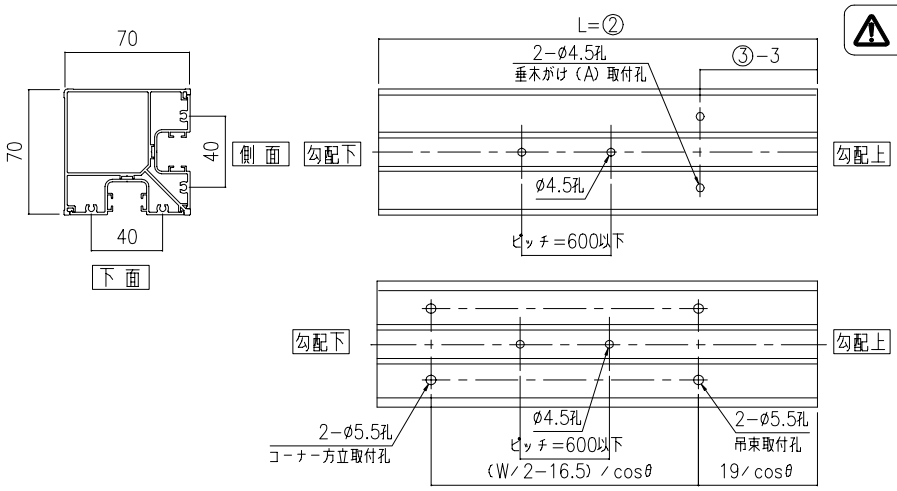

例）

L	1241.8
③−3	60.4
（W／2−16.5）／cosθ	1003.6
19／cosθ	19.4

※ ②③ は105ページの公式参照。

◆妻垂木◆

■JSRTT09
■JSRTT13
■JSRTT18

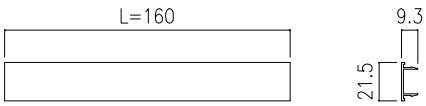

⚠注意 ※ 側面垂木勾配下側X2

◆中間たる木◆

■JSRT091
■JSRT131
■JSRT181
■JSRT092
■JSRT132
■JSRT182

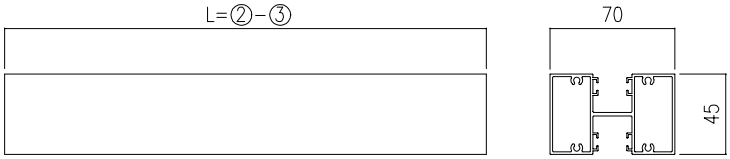

例）

L=1241.8−63.4=1178.4

L	1178.4

※ ②③ は105ページの公式参照。

◆片流れ部材◆

■JSRGK

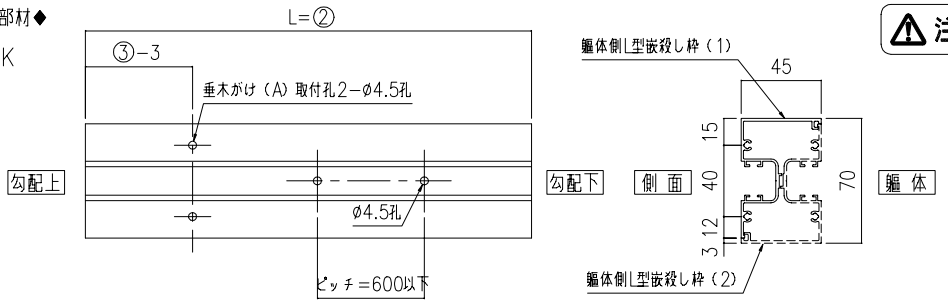

⚠注意 ※ 下図は内観左用を表しています。

例）

L	1241.8
③−3	60.4

※ ②③は105ページの公式参照。

◆片流れ部材◆

■JSRGK

⚠注意 ※ 下図は内観左用を表しています。

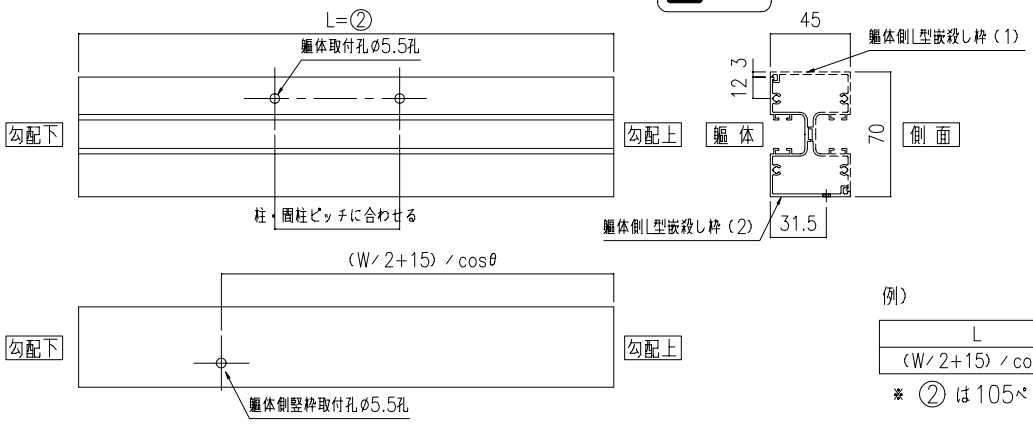

例）

L	1241.8
(W/2+15)/cosθ	1035.7

※ ②は105ページの公式参照。

◆合掌棟部材◆

■JSRGM

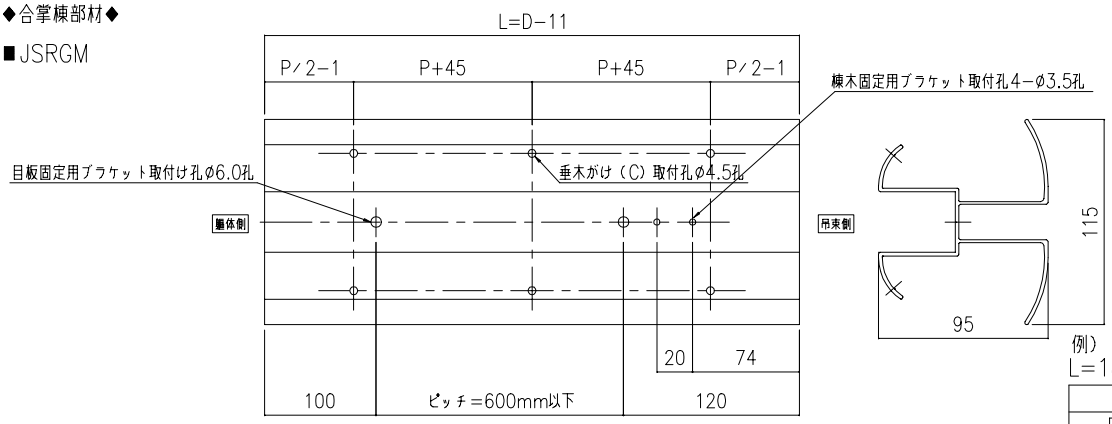

例）

L=1845−11=1834

L	1834
P+45	627
P/2−1	290

※Pは105ページ参照。

◆合掌棟部材◆

■JSRGK

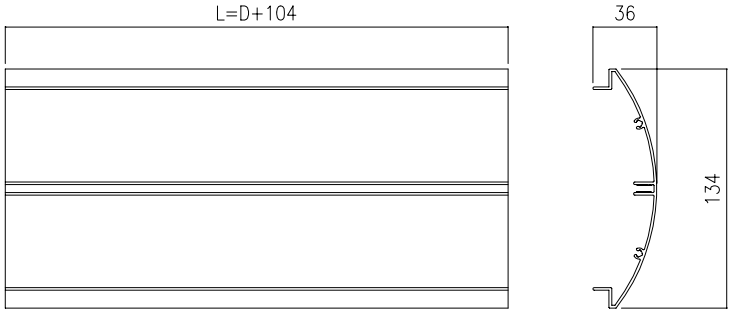

例）

L=1845+104=1949

L	1949

◆横材セットB（垂木掛けA）◆

■JSRY18B
■JSRY27B
■JSRY36B
■JSRY45B

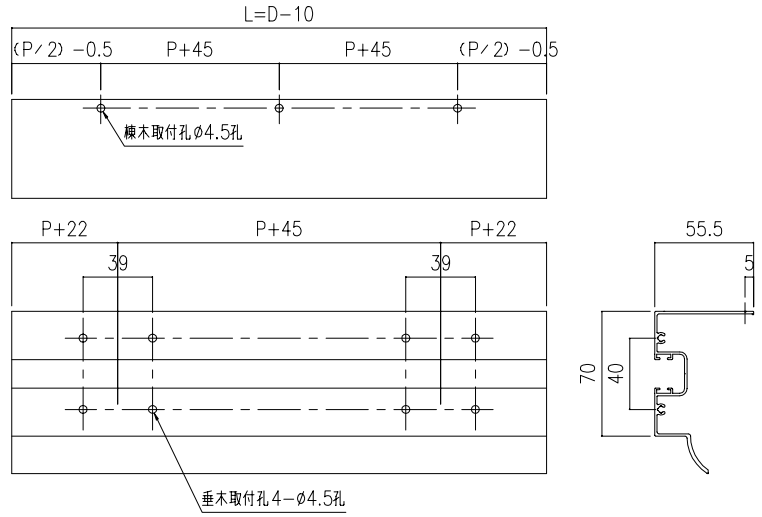

例）
L=1845−10=1835

L	1835
P+45	627
(P/2) −0.5	290.5
P+22	604

※ Pは105ページ参照。

◆横材セットA（自在たる木A）◆

■JSRY18A
■JSRY27A
■JSRY36A
■JSRY45A

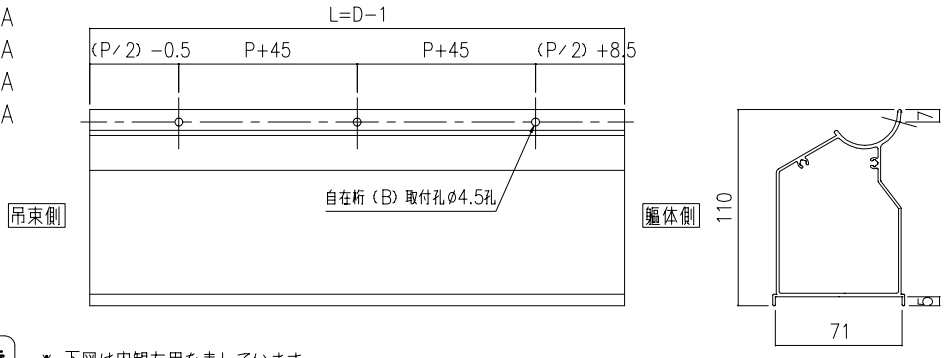

例）
L=1845−1=1844

L	1844
P+45	627
(P/2) −0.5	290.5
(P/2) +8.5	299.5

※ Pは105ページ参照。

⚠注意 ※ 下図は内観左用を表しています。

◆横材セットA（自在たる木B）◆

■JSRY18A
■JSRY27A
■JSRY36A
■JSRY45A

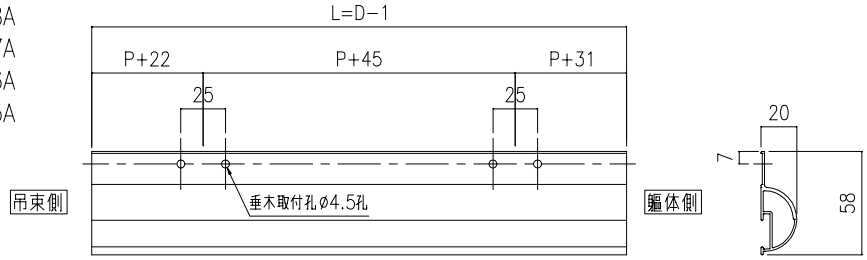

例）
L=1845−1=1844

L	1844
P+45	627
P+22	604
P+31	613

※ Pは105ページ参照。

⚠注意 ※ 下図は内観左用を表しています。

◆横材セットA（野 縁）◆

■JSRY18A
■JSRY27A
■JSRY36A
■JSRY45A

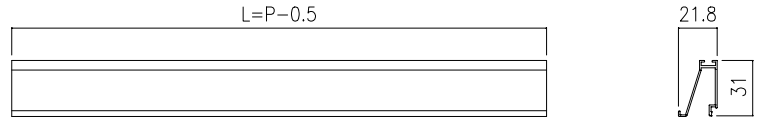

例）
L=582−0.5=581.5

L	581.5

※ Pは105ページ参照。

◆三角関数表◆

θ	1	2	3	4	5	6	7	8	9	10
sin θ	0.02	0.03	0.05	0.07	0.09	0.1	0.12	0.14	0.16	0.17
cos θ	1	1	1	1	1	0.99	0.99	0.99	0.99	0.98
tan θ	0.02	0.03	0.05	0.07	0.09	0.11	0.12	0.14	0.16	0.18

θ	11	12	13	14	15	16	17	18	19	20
sin θ	0.19	0.21	0.22	0.24	0.26	0.28	0.29	0.31	0.33	0.34
cos θ	0.98	0.98	0.97	0.97	0.97	0.96	0.96	0.95	0.95	0.94
tan θ	0.19	0.21	0.23	0.25	0.27	0.29	0.31	0.32	0.34	0.36

θ	21	22	23	24	25	26	27	28	29	30
sin θ	0.36	0.37	0.39	0.41	0.42	0.44	0.45	0.47	0.48	0.5
cos θ	0.93	0.93	0.92	0.91	0.91	0.9	0.89	0.88	0.87	0.87
tan θ	0.38	0.4	0.42	0.45	0.47	0.49	0.51	0.53	0.55	0.58

◆切断公式◆

基本断面図　132ページ参照。

合番	関数式	関数式
①	(W+70) Xtanθ	(2000+70) X0.18=372.6
②	{(W+119.5−2sinθ)／cosθ} +198	{(2000+119.5−2X0.17)／0.98} +198≒2360.4
③	(20.5Xtanθ) +(2／cosθ) +103.5	(20.5X0.18) +(2／0.98) +103.5≒109.2

※片流れ屋根の切断及び孔明け位置を算出する場合に、上図の公式を参照して下さい。
※『／』は『÷』と同一記号。

下記寸法にて標準屋根の切断及び孔明けの試算例を記載致します。
例) H=2900、θ=10°、D=1845、W=2000
Pは95ページの強度制限表を参照の上、決定すること。例はP=582。
(H:高さ、θ:屋根勾配、D:出幅、W:間口)

◆ガラス寸法◆

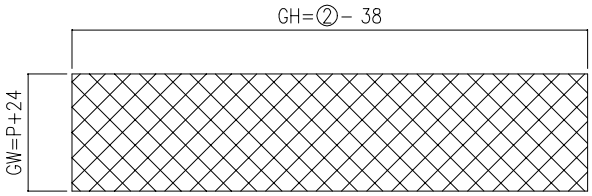

例)
GH=2360.4−38=2322.4
GW=582+24=606

GH	2322.4
GW	606

※ ② Pは上記公式及び例参照。

※ ガラスのみ込み代　H:12、W:24(左右各12)を含んでいます。

⚠注意

たて部材はすべて H:20 用の製品記号です。

◆軀体側たて枠◆
■JSHT20PP
◆コーナー方立◆
■JSBCH

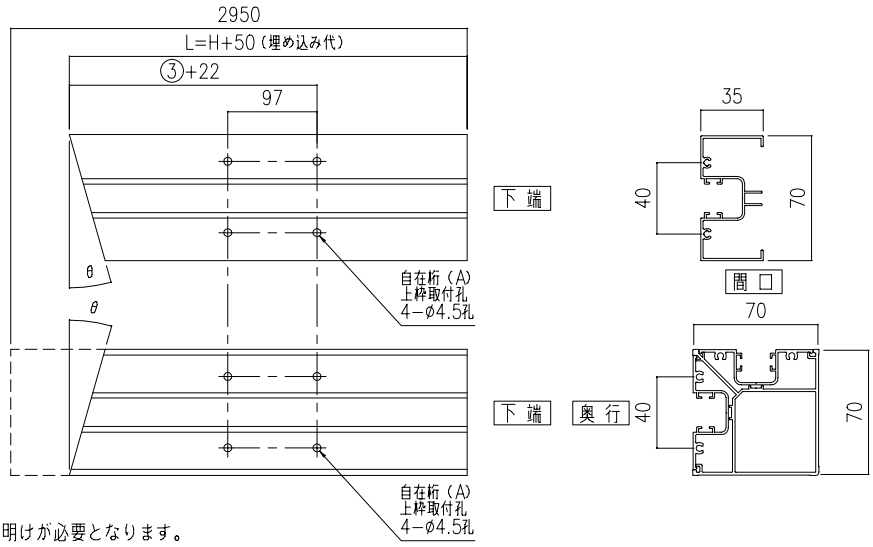

例)
L=2900+50=2950

L	2950
③+22	131.2

※ ③ は上記公式参照。

※ 別途開口横材の孔明けが必要となります。

加工図<片流れ>

◆軀体側たて枠◆

■JSHT20PP

◆コーナー方立◆

■JSBCH

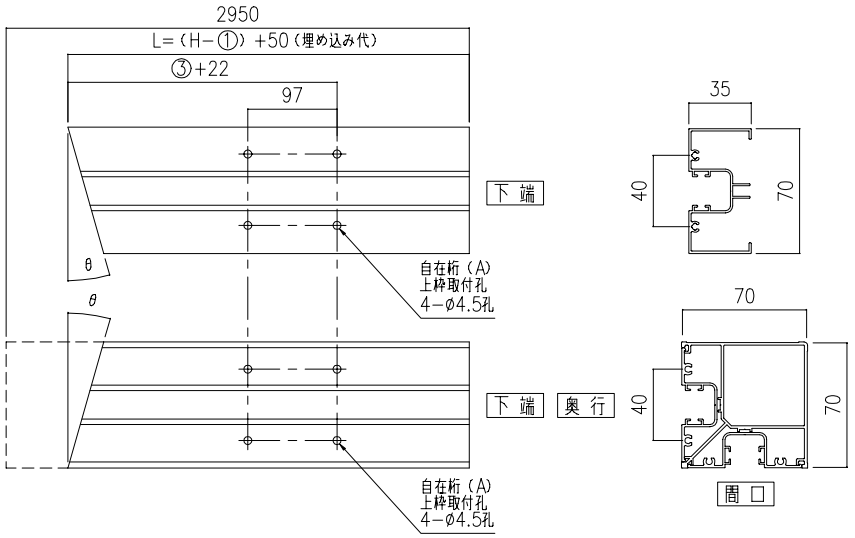

例)

L=(2900−372.6)+50

= 2577.4

L	2577.4
③+22	131.2

※ ①③は109ページの公式参照。

◆妻垂木◆

■JSRTT09

■JSRTT13

■JSRTT18

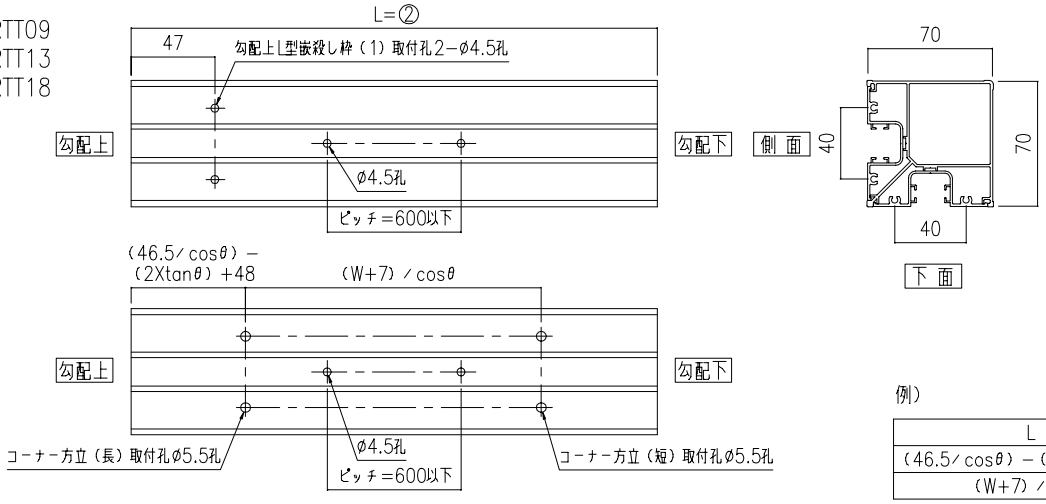

例)

L	2360.4
(46.5/cosθ)−(2Xtanθ)+48	95.1
(W+7)/cosθ	2048

※ ②は109ページの公式参照。

◆片流れ部材◆

■JSRGK

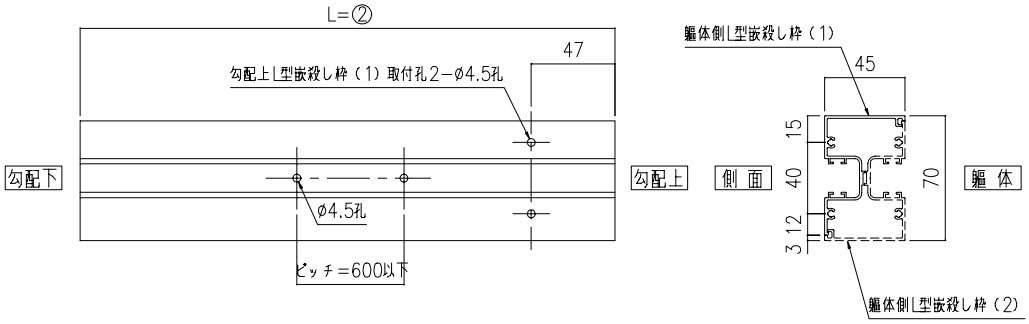

例)

L	2360.4

※ ②は109ページの公式参照。

◆片流れ部材◆

■JSRGK

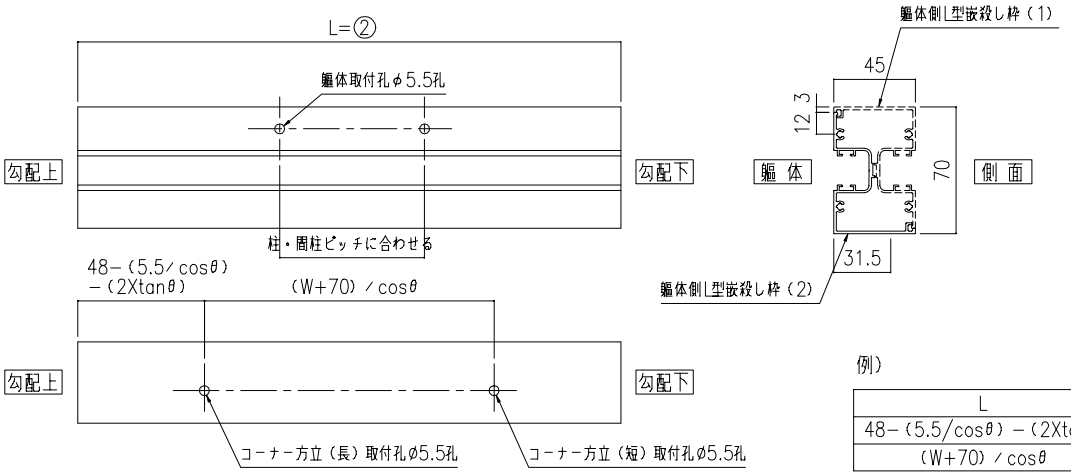

例)

L	2360.4
48−(5.5/cosθ)−(2Xtanθ)	42
(W+70)/cosθ	2112.2

※ ② は109ページの公式参照。

◆中間たる木◆

■JSRT091
■JSRT131
■JSRT181
■JSRT092
■JSRT132
■JSRT182

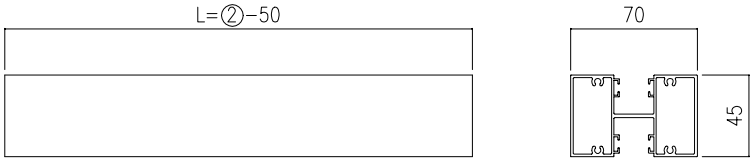

例)
L=2360.4−50=2310.4

L	2310.4

※ ② は109ページの公式参照。

◆外付けたて枠◆

■JSRGK

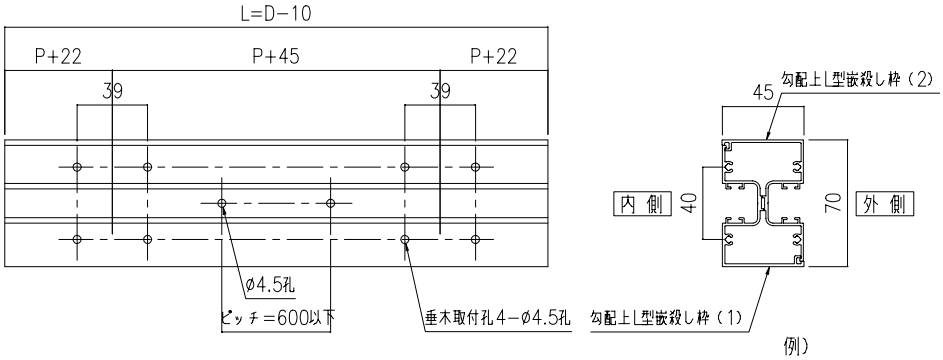

例)
L=1845−10=1835

L	1835
P+45	627
P+22	604

※ Pは109ページ参照。

◆中骨◆

■JSRN2N
■JSRN3N

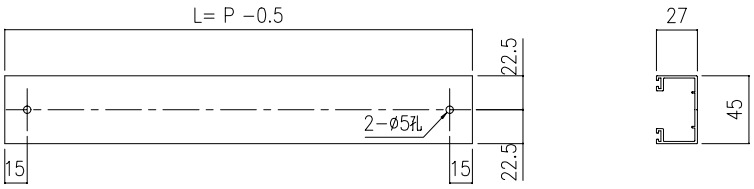

例)
L=582−0.5=581.5

L	581.5

※ ② は109ページの公式参照。

◆外付けたて枠◆

■JSRGK

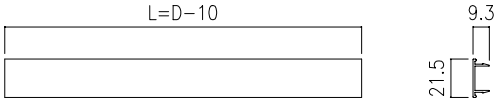

※ 勾配上L型嵌殺し枠（2）用X1

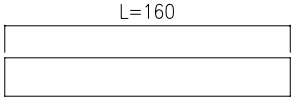

※ 側面垂木勾配下側用X1

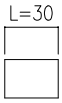

※ 側面垂木勾配上側面X2、軀体側L型嵌殺し枠（1）勾配上側面X1

例）
L=1845−10=1835

L	1835

◆横材セットA（自在たる木A）◆

■JSRY18A
■JSRY27A
■JSRY36A
■JSRY45A

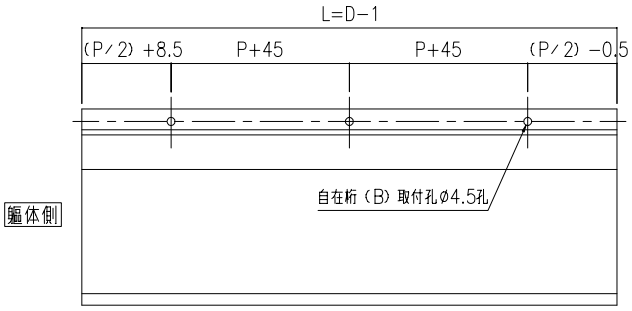

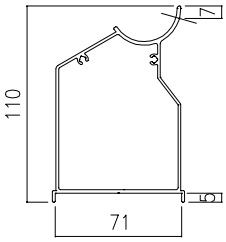

例）
L=1845−1=1844

L	1844
P+45	627
(P/2) +8.5	299.5
(P/2) −0.5	290.5

※ Pは109ページ参照。

◆横材セットA（自在たる木B）◆

■JSRY18A
■JSRY27A
■JSRY36A
■JSRY45A

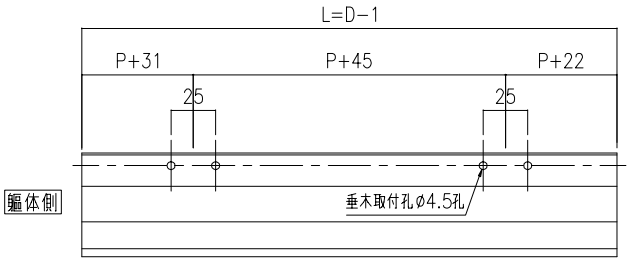

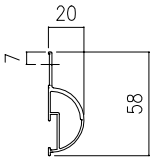

例）
L=1845−1=1844

L	1844
P+45	627
P+22	604
P+31	613

※ Pは109ページ参照。

◆横材セットA（野 縁）◆

■JSRY18A
■JSRY27A
■JSRY36A
■JSRY45A

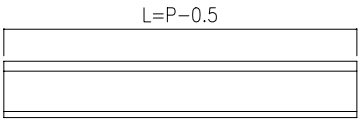

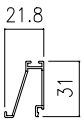

例）
L=582−0.5=581.5

L	581.5

※ Pは109ページ参照。

組立手順<標準>

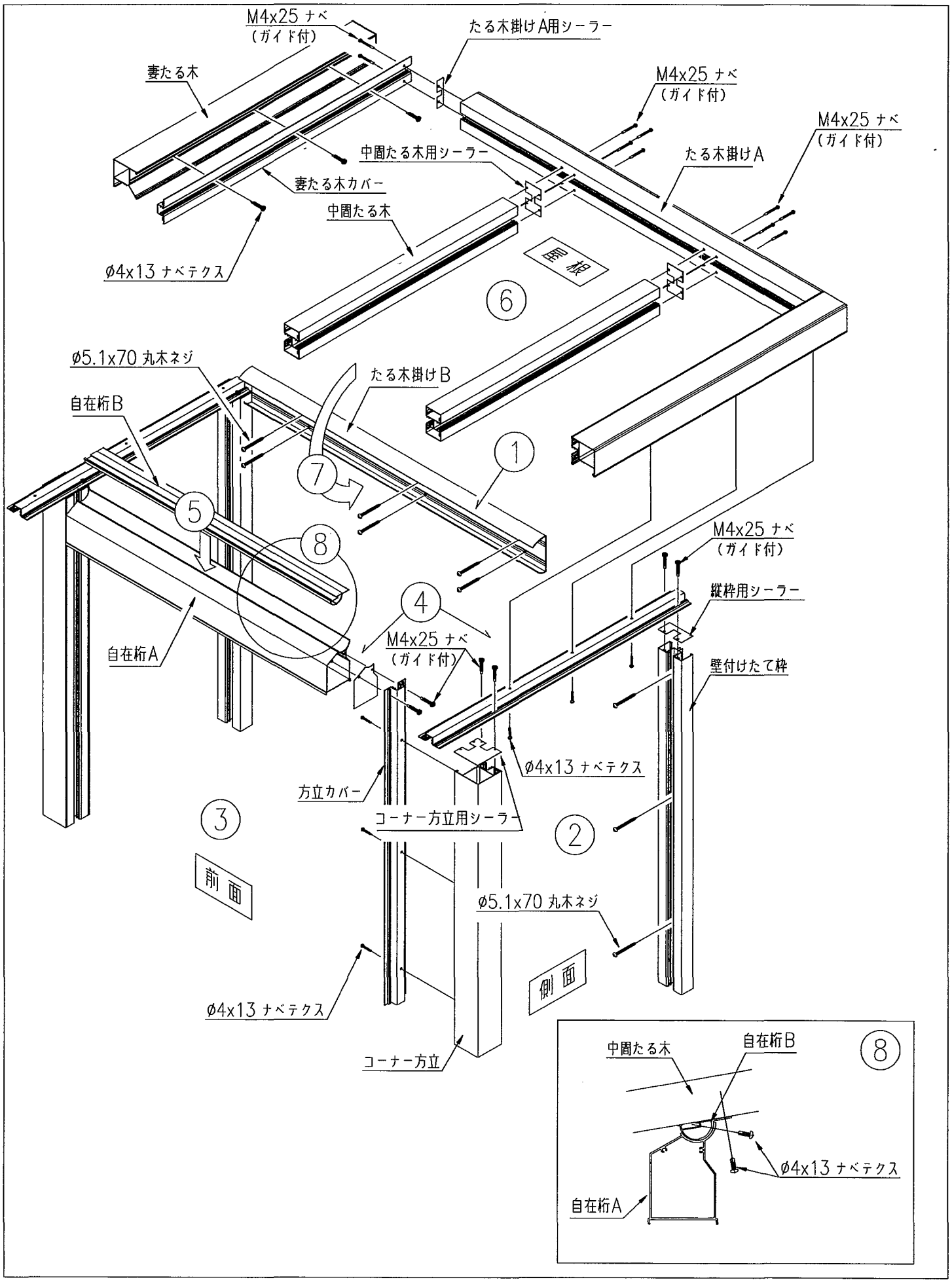
M4x25 ナベ
(ガイド付)
たる木掛けA用シーラー
妻たる木
M4x25 ナベ
(ガイド付)
M4x25 ナベ
(ガイド付)
中間たる木用シーラー
たる木掛けA
妻たる木カバー
中間たる木
φ4x13 ナベテクス
屋根
6
φ5.1x70 丸木ネジ
たる木掛けB
自在桁B
1
7
5
8
M4x25 ナベ
(ガイド付)
縦枠用シーラー
4
M4x25 ナベ
(ガイド付)
自在桁A
壁付けたて枠
φ4x13 ナベテクス
方立カバー
3
コーナー方立用シーラー
2
前面
φ5.1x70 丸木ネジ
側面
φ4x13 ナベテクス
コーナー方立
中間たる木
自在桁B
8
φ4x13 ナベテクス
自在桁A

組立手順<標準>

⚠注意 前面、及び 側面の開口機種は、各開口機種組立施工マニュアルを参照して下さい。

① たる木掛けBを、木ビスφ5.1x70 にて軀体に取付けます。

⚠注意 木ビスの下孔にはコーキングを充塡して下さい。

② 側面材(方立カバー、壁付け縦枠、開口横材)をM4x25 組立ビスで組み立て、木ビスφ5.1x70 にて壁付け縦枠を軀体に取付けます。

⚠注意 たる木掛けBと、壁付け縦枠の位置関係は、納まり図を参照して下さい。

③ 前面材(自在桁A、方立カバー、開口横材)をM4x25 組立ビスで組み立てます。

④ 側面材と前面材をφ4x13ナベテクスでコーナー方立に組み付けます。

⑤ 自在桁Aに自在桁Bを乗せます。

⑥ たる木掛けA、中間たる木、妻たる木をそれぞれM4x25 組立ビス、φ4x13 ナベテクスで組み立てます。

⚠注意 妻たる木小口蓋は、軀体側のみに取付けて下さい。
前桁側を先に付けてしまうと、ガラスが入らなくなります。

⑦ 屋根材を①で取付けた、たる木掛けBにはめ合せ、たる木(妻・中間)を自在桁Bの上に乗せます。

⑧ 自在桁Aと、自在桁Bをφ4x13 ナベテクスで固定し、自在桁Bと中間たる木をφ4x13 ナベテクスで固定します。

⑨ 水切りを、たる木掛けAに乗せ、φ5.1x70 木ビスで固定します。

⚠注意 木ビスの下孔にはコーキングを充塡して下さい。

⑩ 桁アタッチメントを自在桁Bに乗せます。

⑪ 矢印の方向にガラスを嵌め込みます。

⚠注意 嵌め込みの際のガラスの取り扱いにご注意下さい。またガラス小口に割れ防止の為、シールをして下さい。

組立手順<標準>

⑫ ガラス溝にシーリング処理を行って下さい。

⚠注意 ガラス溝にシールを施す場合はバックアップ材(別途)を必ず使用して下さい。

⑬ 水切り上部、及び 両端部・前面部にシーリング処理を行って下さい。

⑭ 妻たる木に、ガラス溝カバーをはめ込んで下さい。

⑮ 中間たる木・妻たる木に小口蓋をφ4x25 組立ビスで取付けます。

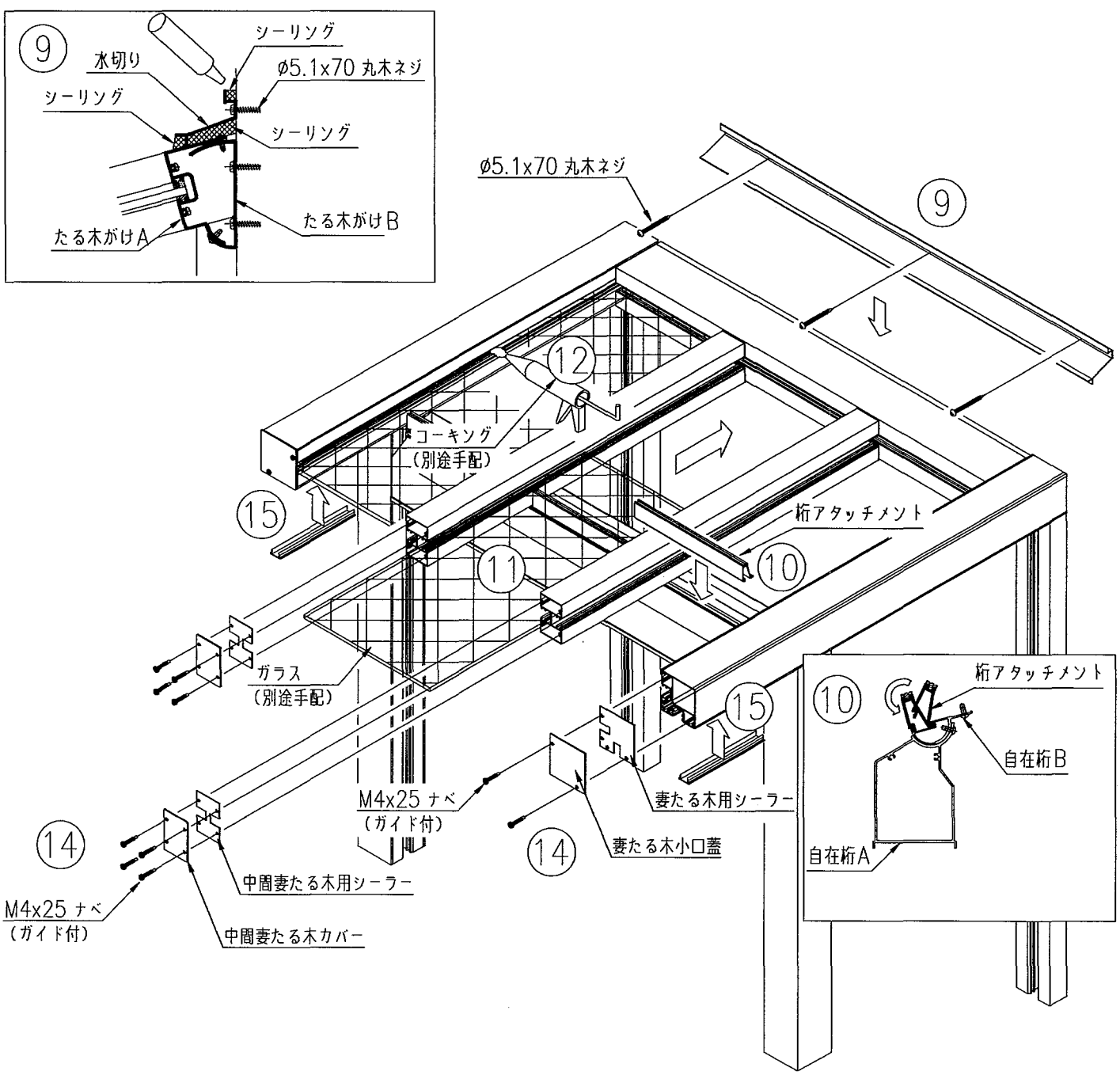

組立手順<標準>

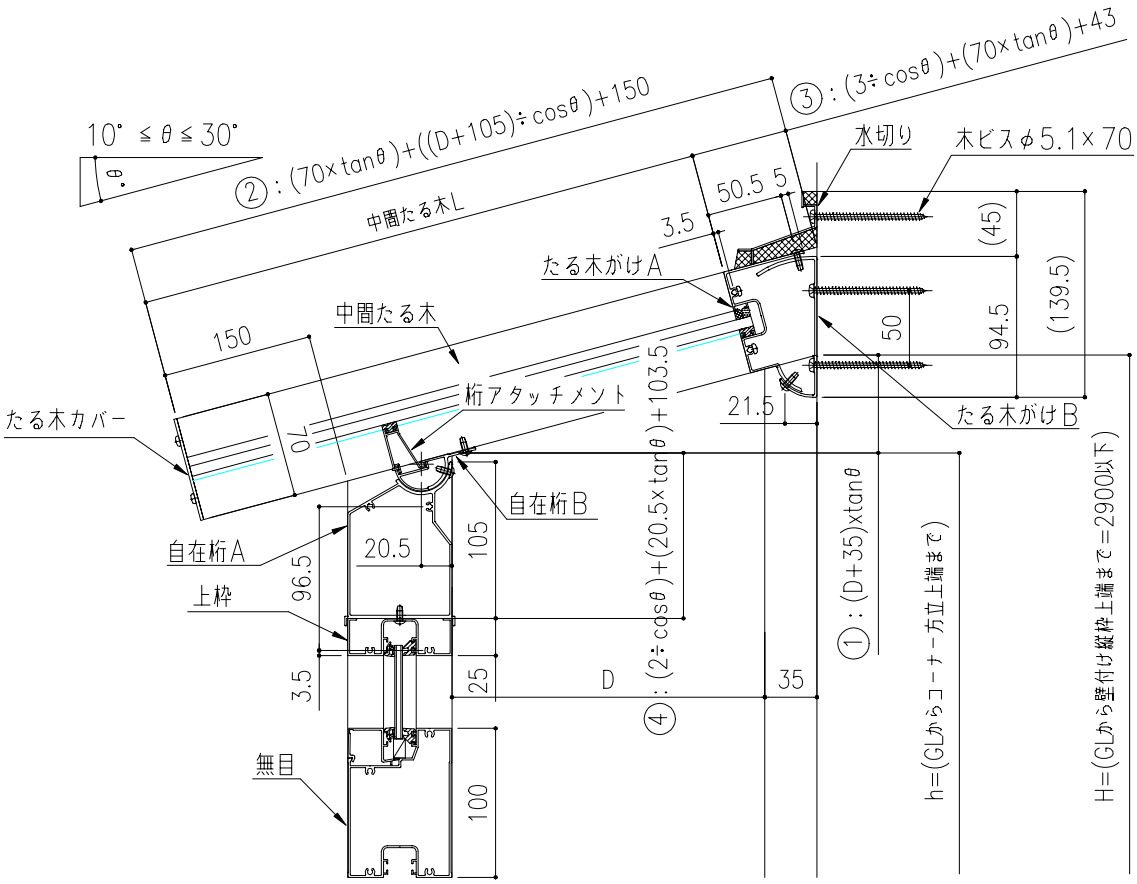
10° ≦ θ ≦ 30°
θ
②：(70×tanθ)+((D+105)÷cosθ)+150
③：(3÷cosθ)+(70×tanθ)+43
中間たる木L
水切り
木ビスφ5.1×70
50.5
5
3.5
たる木がけA
中間たる木
150
たる木カバー
70
桁アタッチメント
自在桁B
自在桁A
20.5
105
96.5
上枠
3.5
25
D
35
④：(2÷cosθ)+(20.5×tanθ)+103.5
①：(D+35)×tanθ
h=(GLからコーナー方立上端まで)
H=(GLから壁付け縦枠上端まで=2900以下)
(45)
(139.5)
94.5
50
21.5
たる木がけB
無目
100

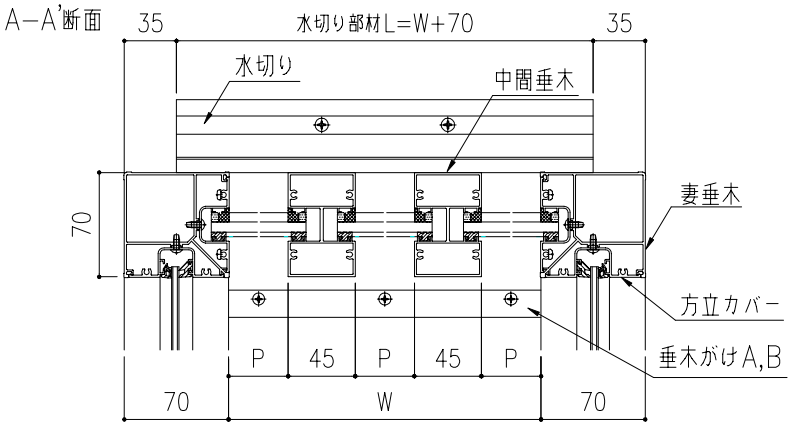
A−A'断面
35
水切り部材L=W+70
35
水切り
中間垂木
妻垂木
70
方立カバー
垂木がけA,B
P
45
P
45
P
70
W
70

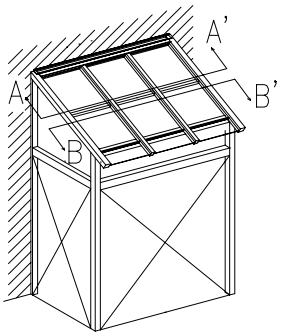
A'
A
B'
B

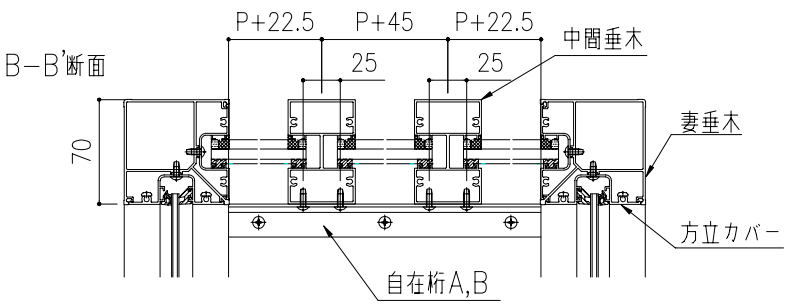
B−B'断面
P+22.5
P+45
P+22.5
25
25
中間垂木
妻垂木
70
方立カバー
自在桁A,B

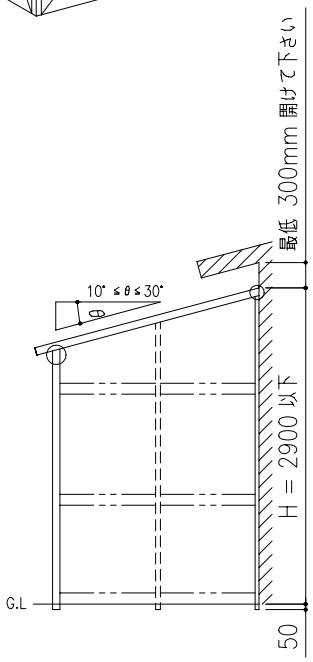
最低 300mm 開けて下さい
10° ≦θ≦30°
θ
H = 2900 以下
G.L
50

組立手順<合掌>

⚠注意 前面、及び 側面の開口機種は、各開口機種組立施工マニュアルを参照して下さい。

<側面材の組立>
<外付けたて枠の取付け>

⚠注意

軀体にあけた下孔には、必ず防水処理を施して下さい。

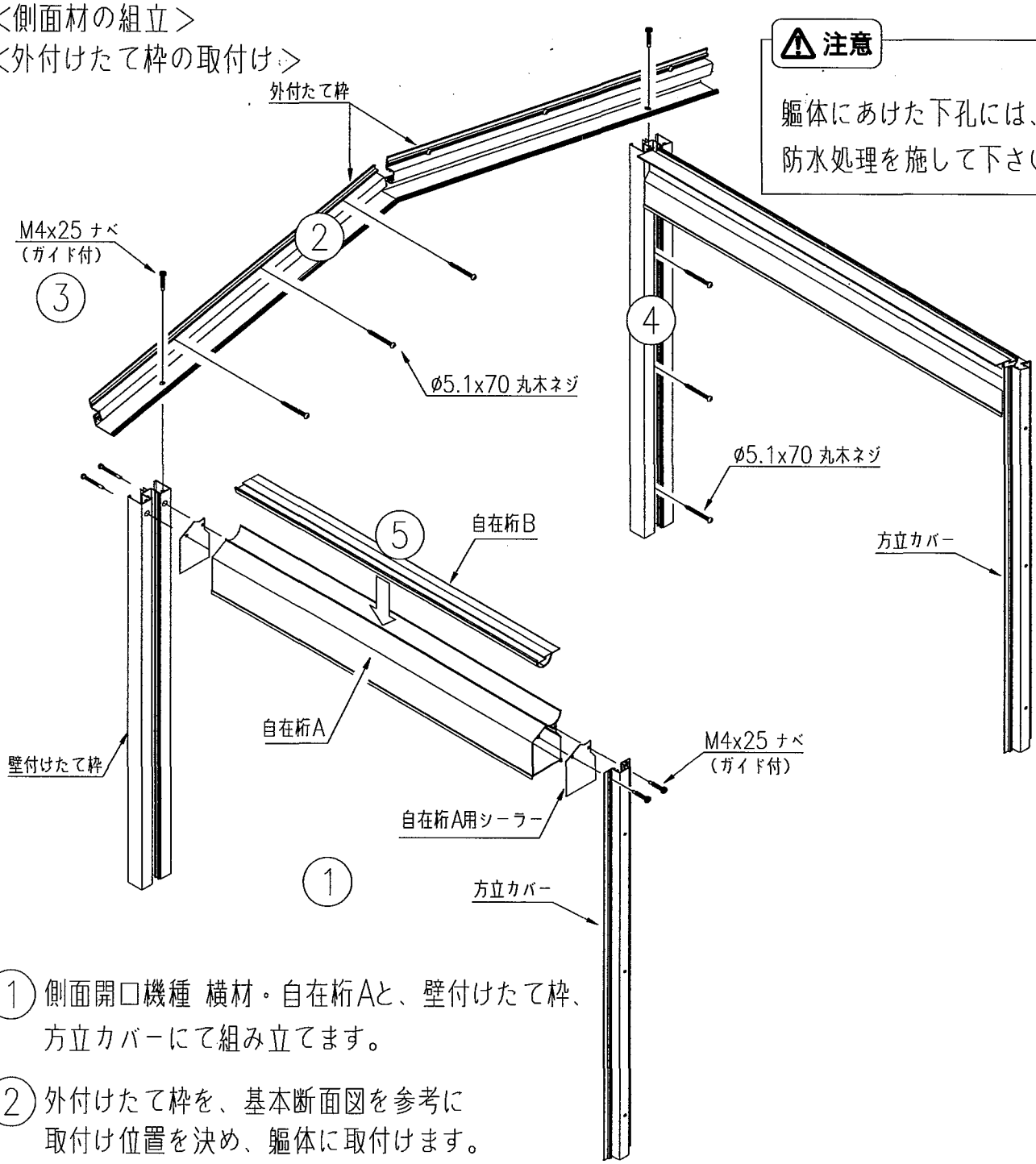

① 側面開口機種 横材・自在桁Aと、壁付けたて枠、方立カバーにて組み立てます。

② 外付けたて枠を、基本断面図を参考に取付け位置を決め、軀体に取付けます。

③ 外付けたて枠Wと壁付けたて枠を組み立てます。

④ 水準器にて垂直を確認し、壁付けたて枠を軀体に取付けます。

⑤ 自在桁Bを自在桁Aに載せて下さい。

<前面材の組立>

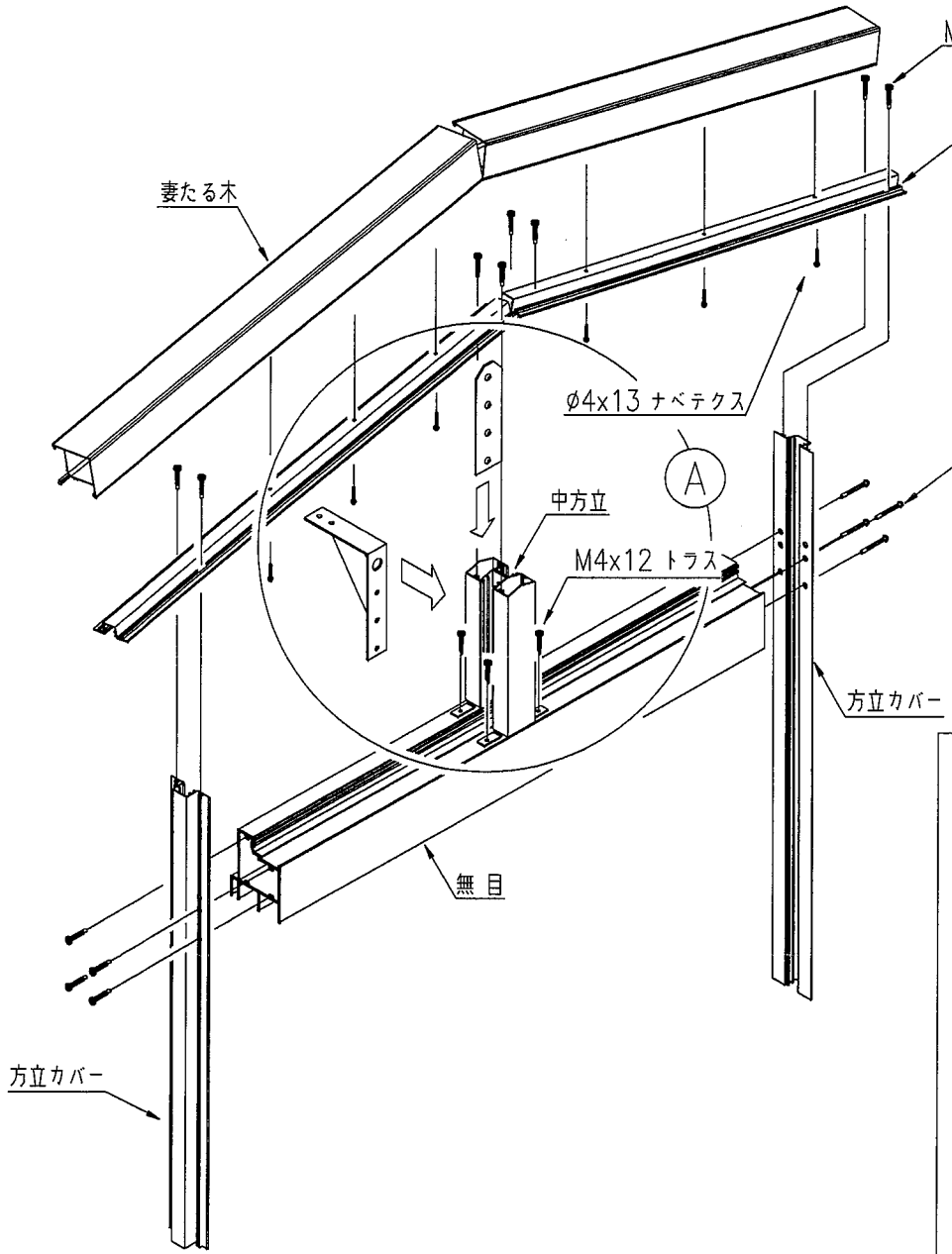

① 無目に中方立を取付けます。

② 前面開口機種 横材を方立カバーにて組み立てます。

※ 中方立部の組立は、Ⓐ部詳細図を参考にして下さい。

③ 妻たる木カバーを方立カバー・中方立に取付けます。

④ 妻たる木を妻たる木カバーに取付けます。

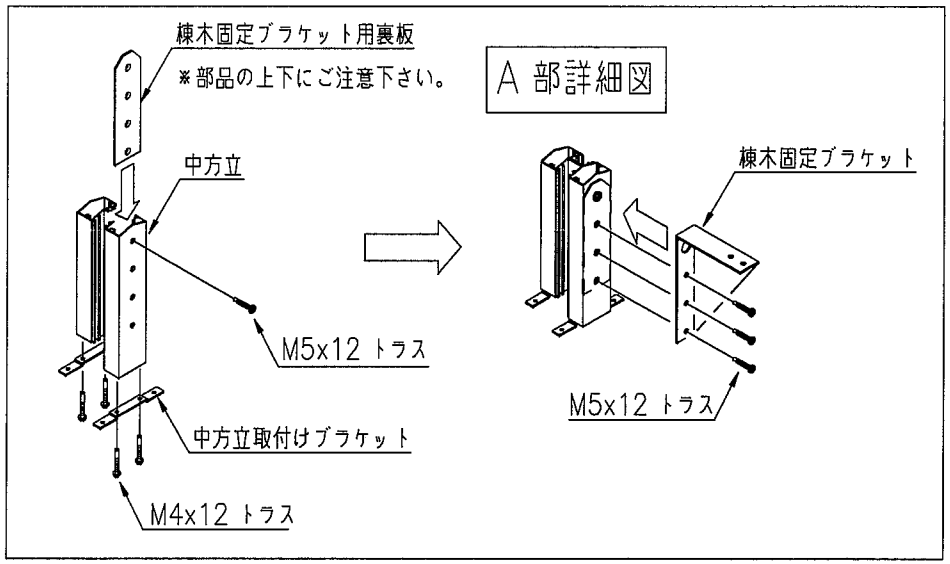

組立手順<合掌>

⑤ 前面材とコーナー方立を組み立て、側面材をはめ込みます。

⚠注意 この時、前面材はコーナー方立に固定しないで下さい。
後に、屋根ユニットを乗せる再、施工しづらくなります。

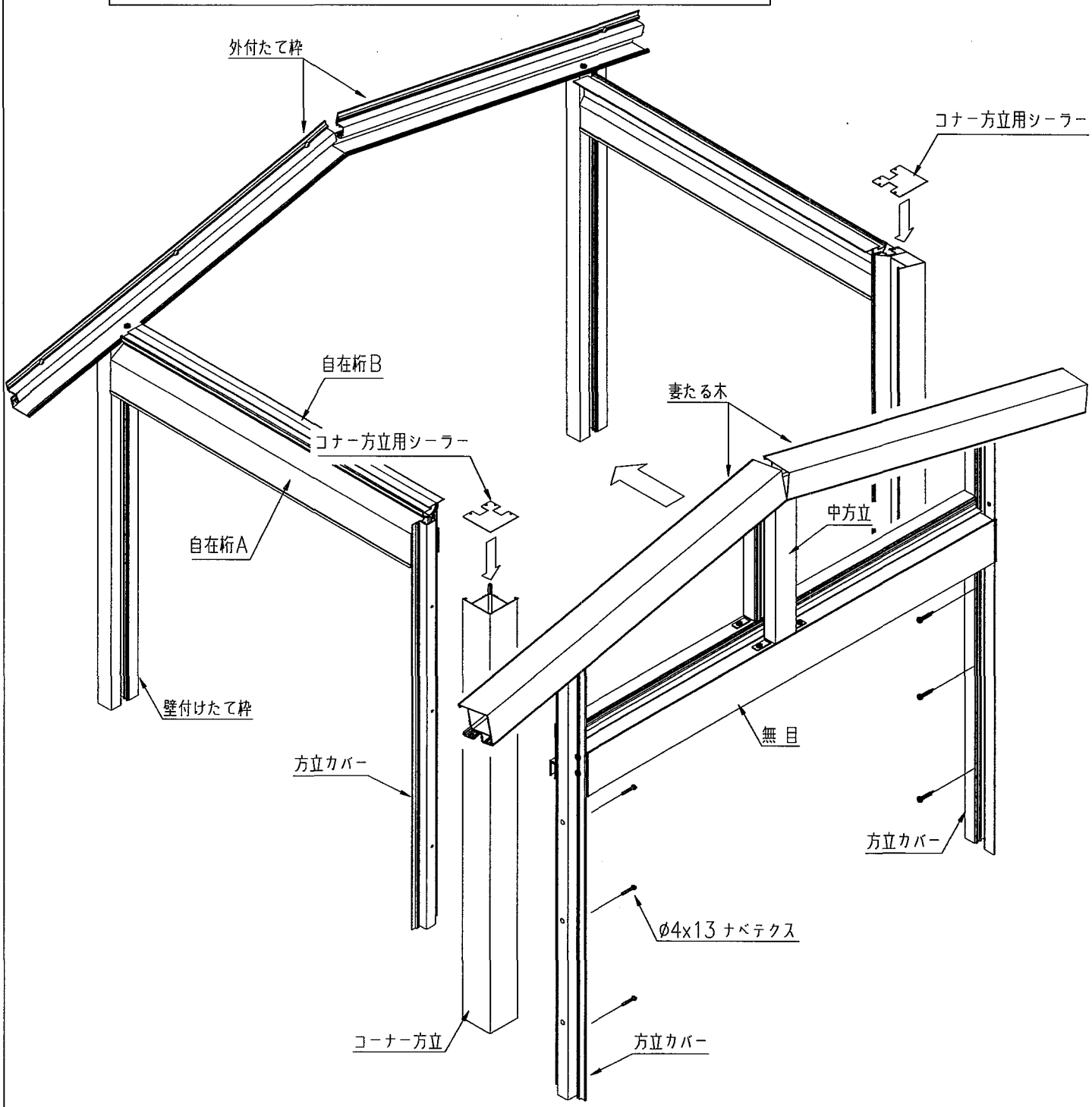

⚠注意

側面材とコーナー方立は、まだ組み付けません。

組立手順<合掌>

<屋根ユニットの組立>

① 屋根ユニットを、下図を参照して組み立てて下さい。

⚠注意 外付けたて枠・たる木カバーには左右が有ります。
中間たる木は、一方しか固定されておりませんので、持運びの際はご注意下さい。

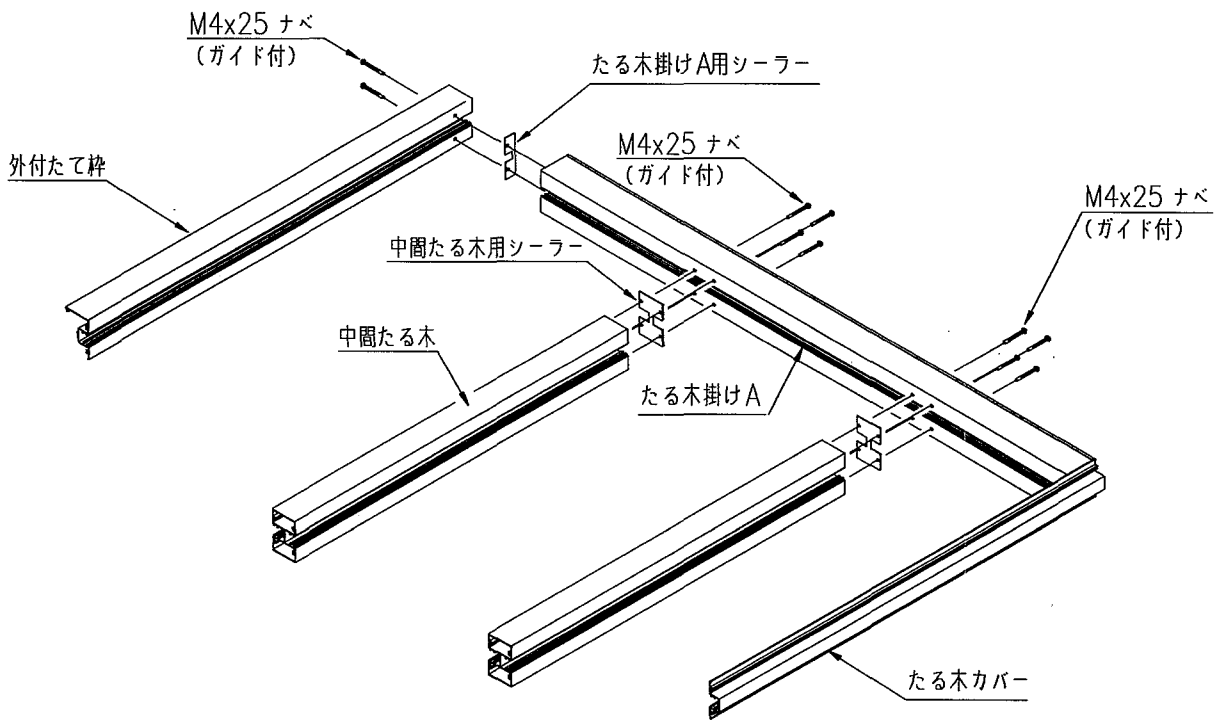

組立手順<合掌>

② 前面・側面材に屋根ユニットを乗せ,側面材をコーナー方立に取付けて下さい。

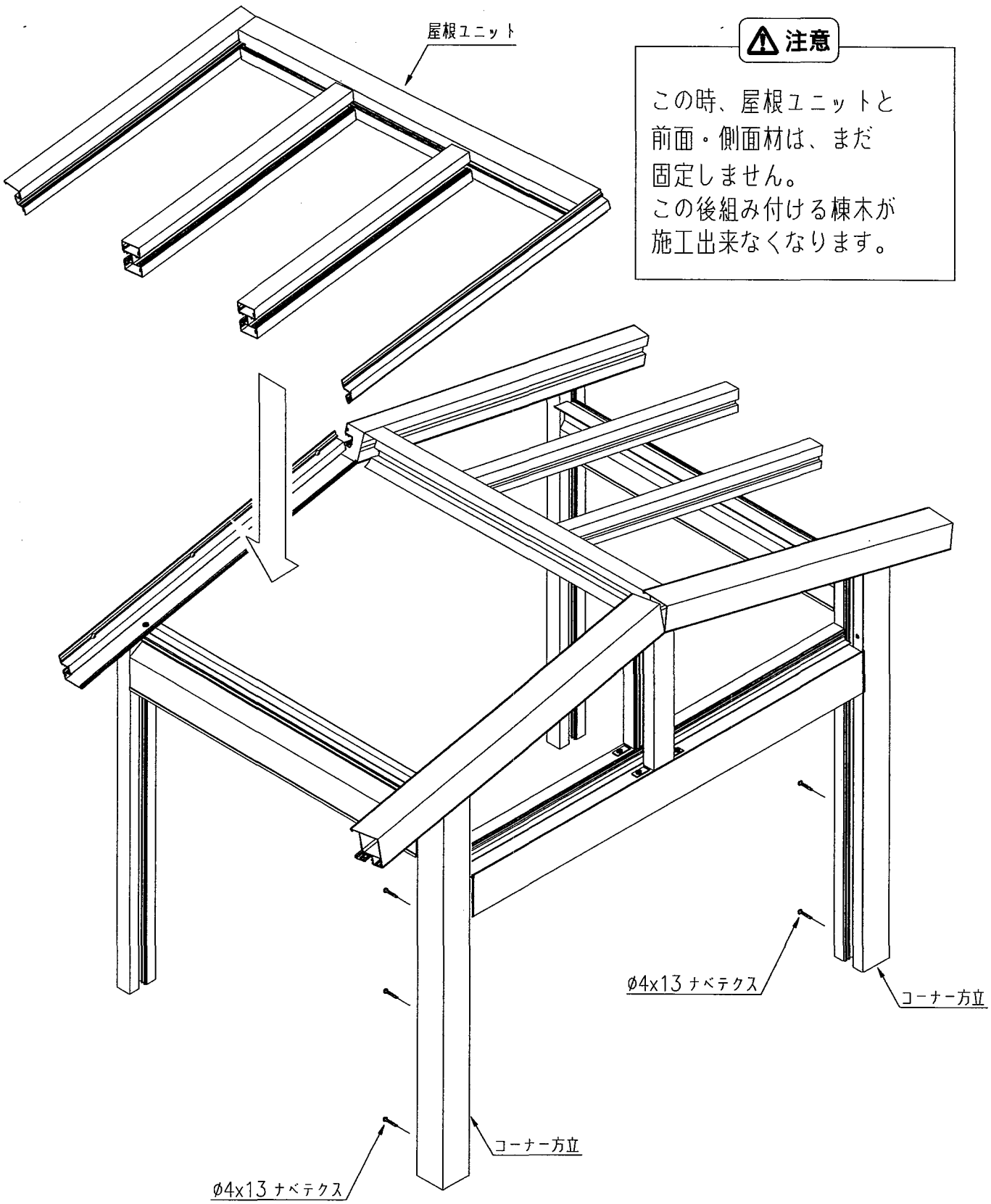

⚠注意

この時、屋根ユニットと前面・側面材は、まだ固定しません。
この後組み付ける棟木が施工出来なくなります。

組立手順<合掌>

③ 屋根ユニットを、矢印の方向に少し動かし、
棟木を右図の納まり図のように、
たる木掛けAと組合せた後、
外付たて枠を組み付けます。

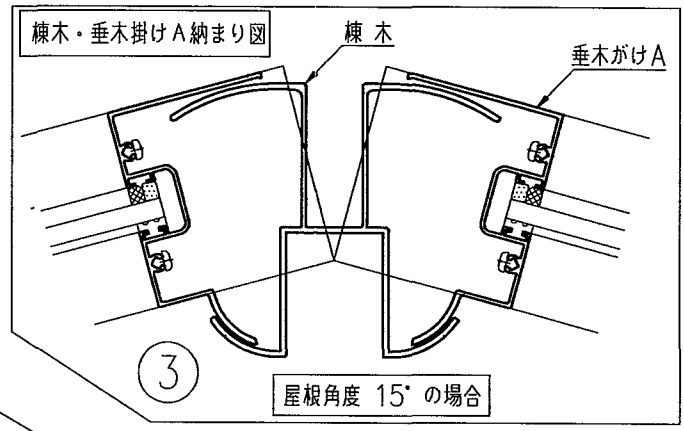

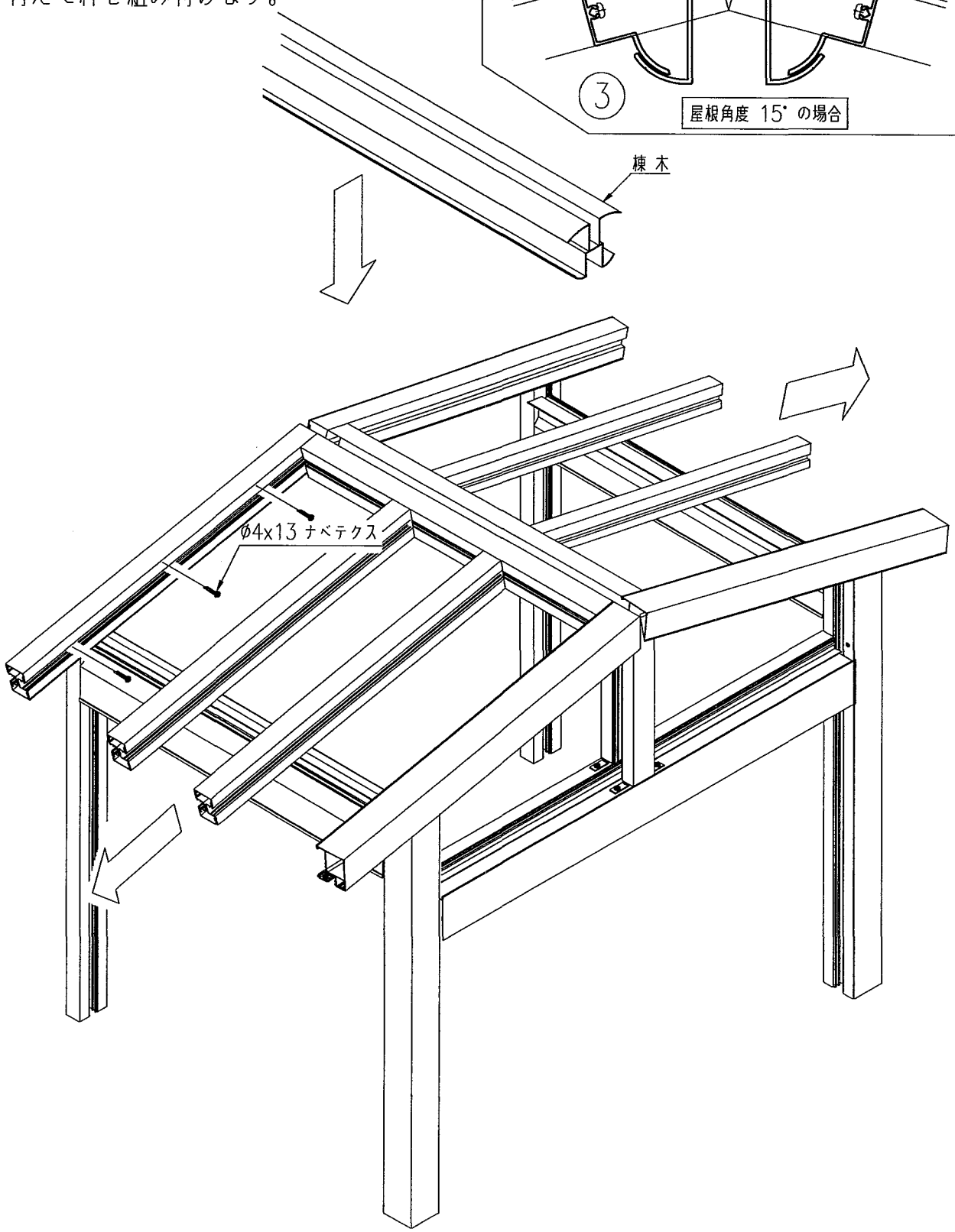

組立手順<合掌>

④

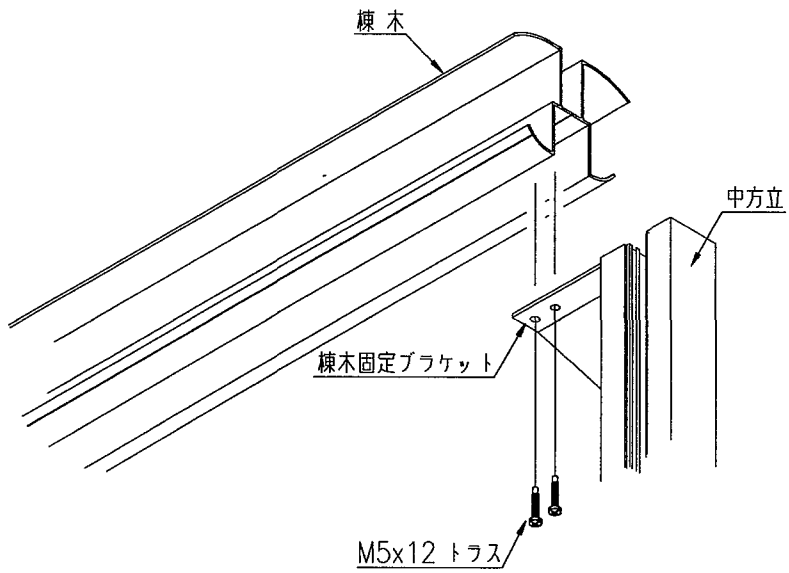

棟木固定ブラケットと棟木を
左図のように組み付けます。

⑤

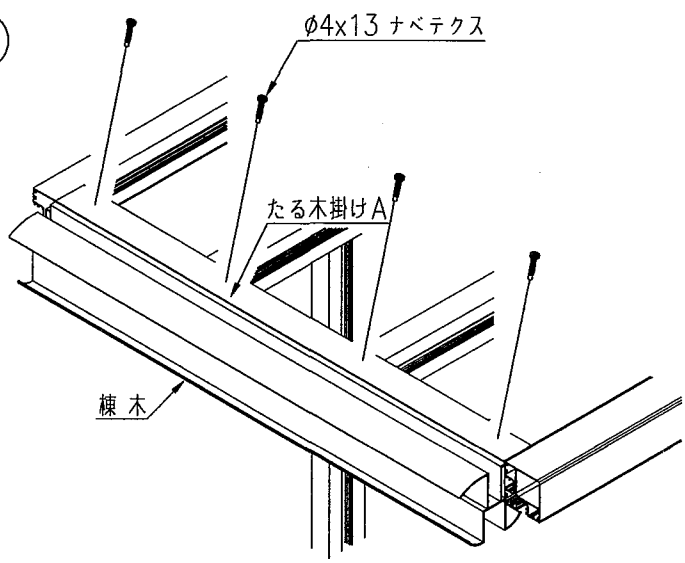

屋根ユニットのたる木掛けA
左図のように組み付けます。

⑥

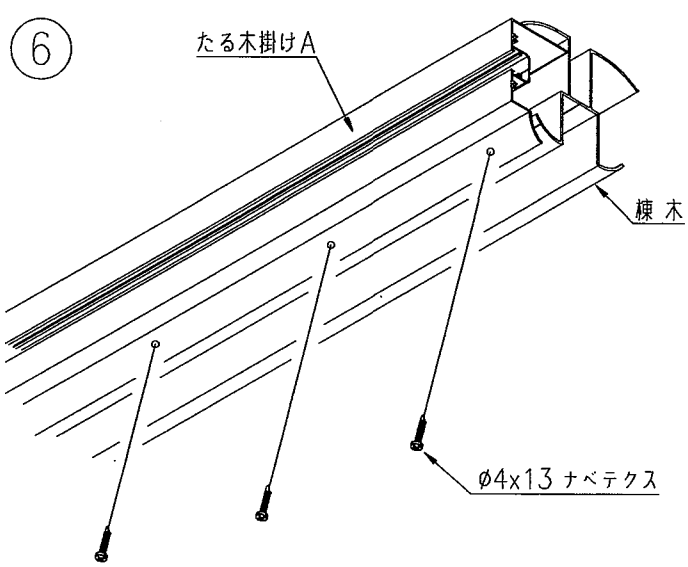

屋根ユニットのたる木掛けA
左図のように組み付けます。

組立手順<合掌>

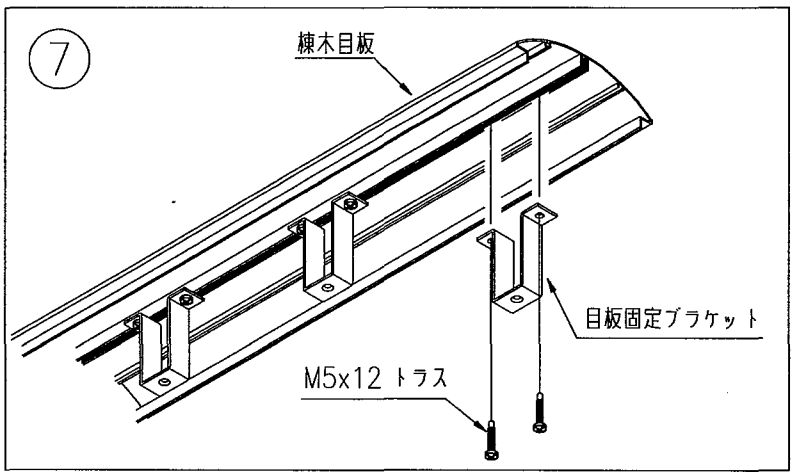

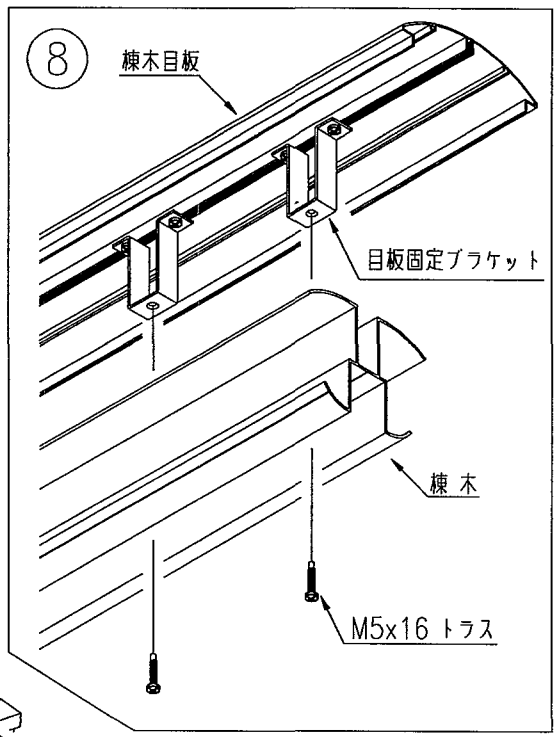

⑦ 棟木目板に、
目板固定ブラケットを
取付けます。

⚠注意

目板固定ブラケットの取付ピッチは
棟木加工図を参照して下さい。

⑧ 棟木目板を棟木にはめ込み、
右上図のように
固定します。

⑨ 桁アタッチメントを、右図のように
回転させながら、自在桁Bに
はめ込みます。

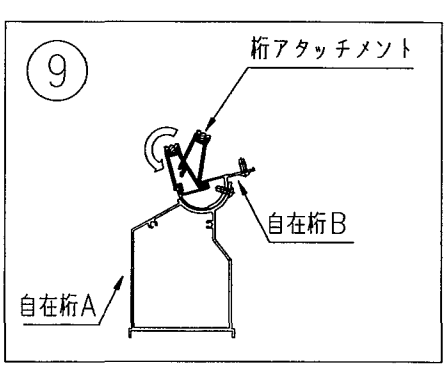

組立手順<合掌>

⑩ 棟木目板に、棟木カバーを取付けます。

> **⚠注意** この時、棟木目板には M5x12 トラスで固定し、中方立にはφ4x13 ナベテクスで固定して下さい。

⑪ 妻たる木のガラス溝に、ガラス溝カバーをはめ込んで下さい。

⑫ ガラス（別途手配）をはめ込み、外付けたて枠・中間たる木・妻たる木に、組み立てビスで、カバーを取付けます。

> **⚠注意**
> ガラスを入れる際、手等に怪我の無い様、ご注意下さい。

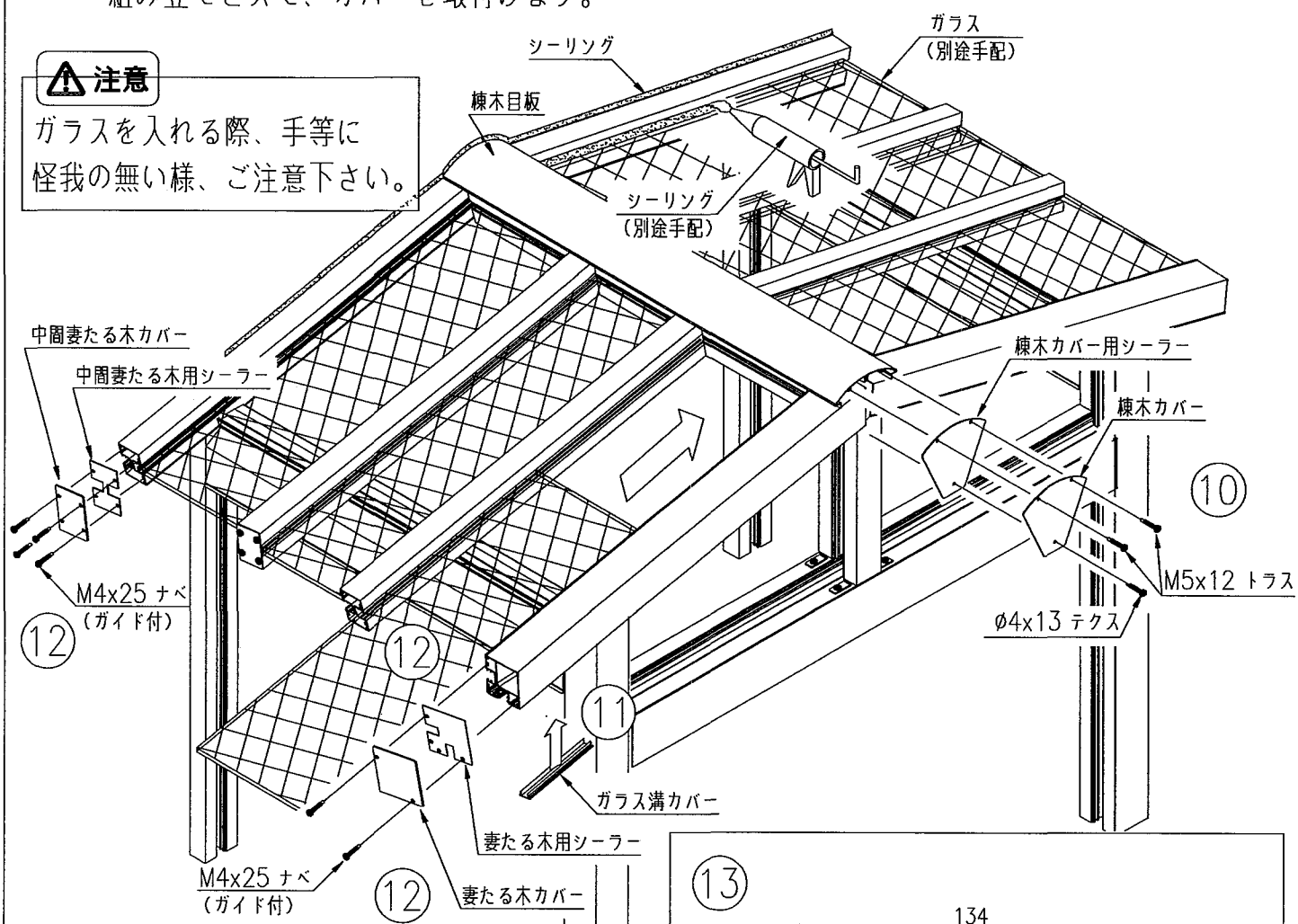

⑬ ガラス溝、棟木目板・たる木掛けA及び、外付け縦枠と外壁の間等に、シーリング処理をして下さい。

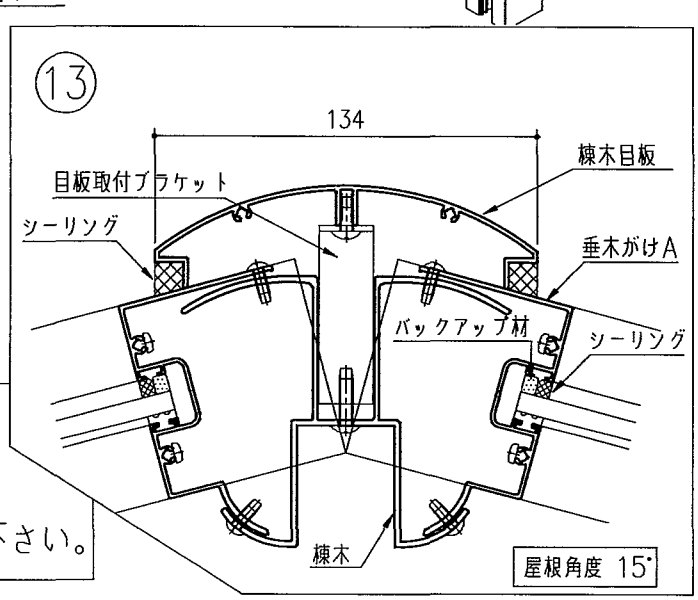

> **⚠注意**
> ・ガラス溝にシーリング処理を施す場合は、必ずバックアップ材（別途手配）を使用して下さい。
> ・ガラス割れ防止の為、小口にシーリングをして下さい。

基本断面図<合掌>

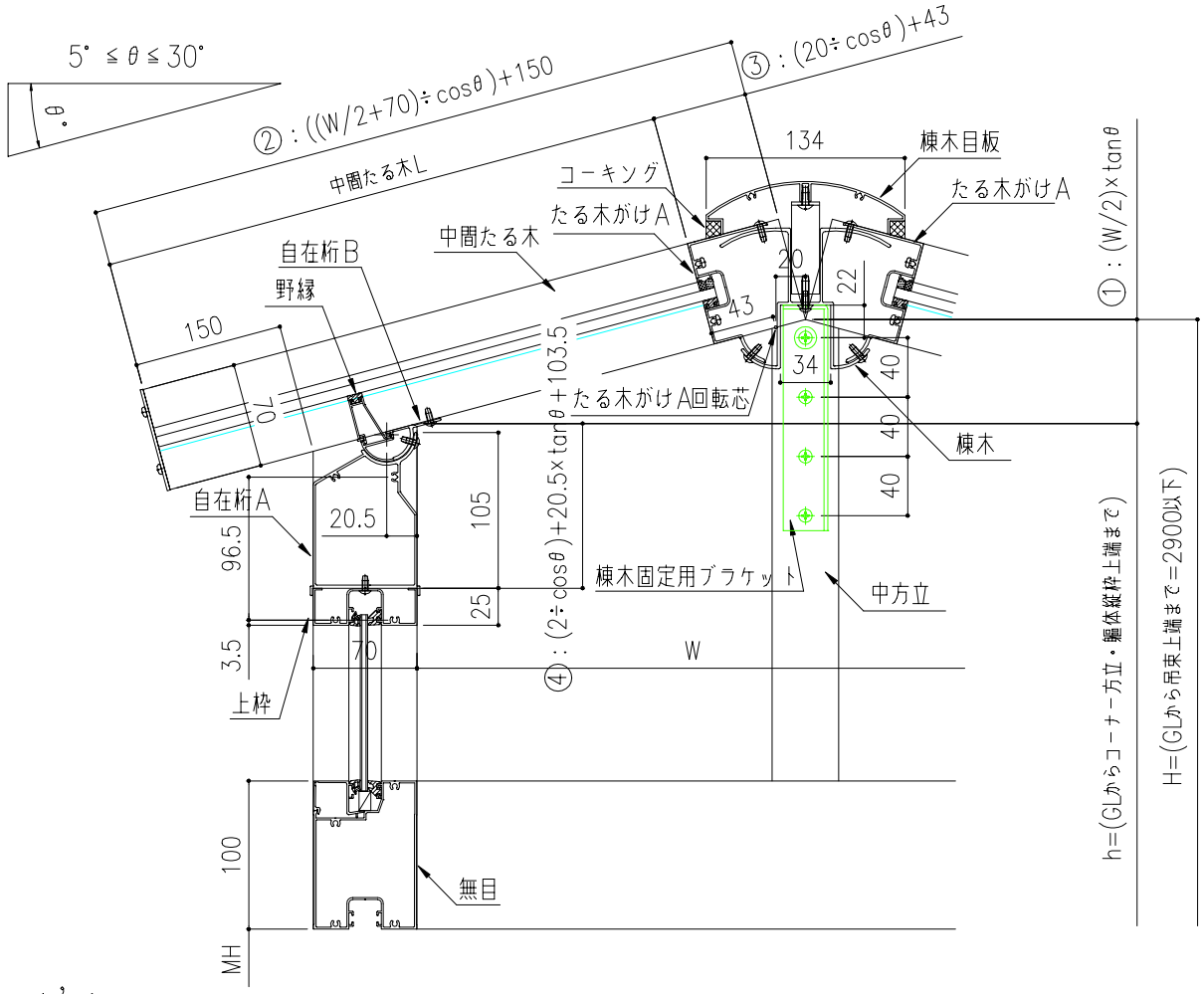

A−A'断面

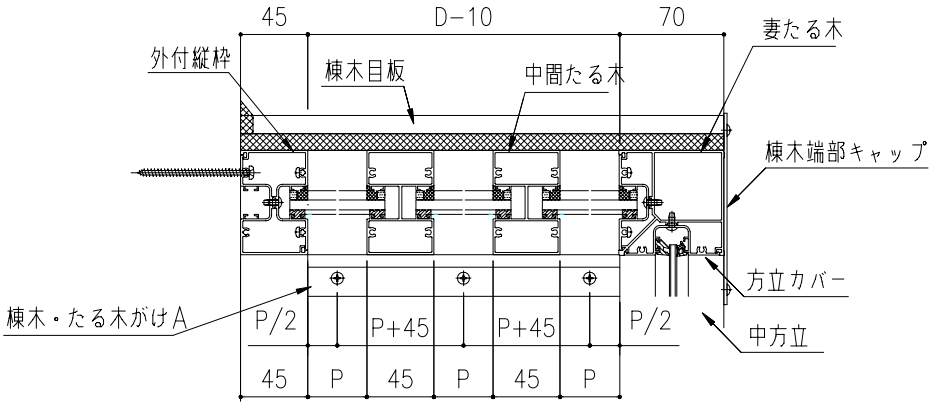

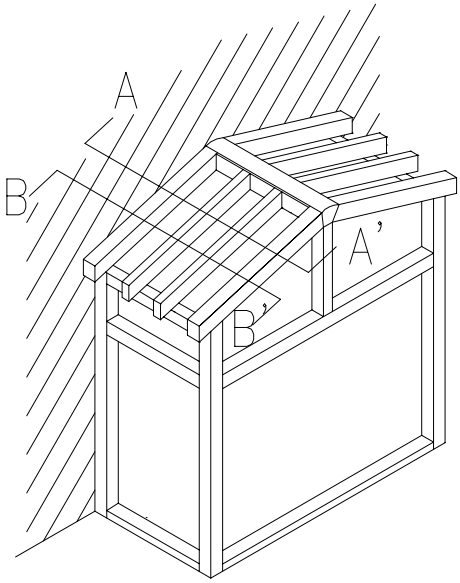

B−B'断面

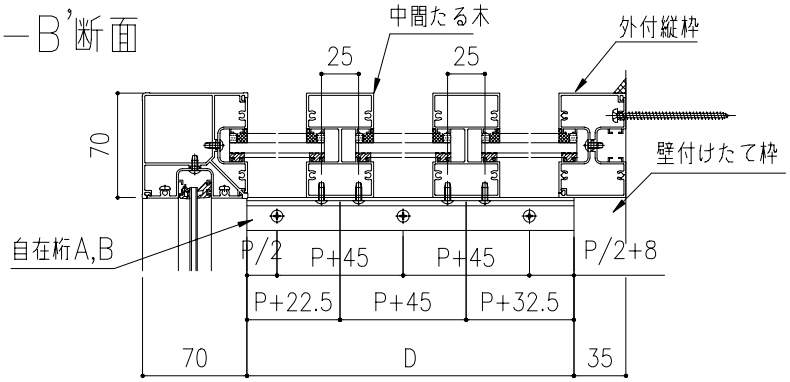

基本断面図<合掌>

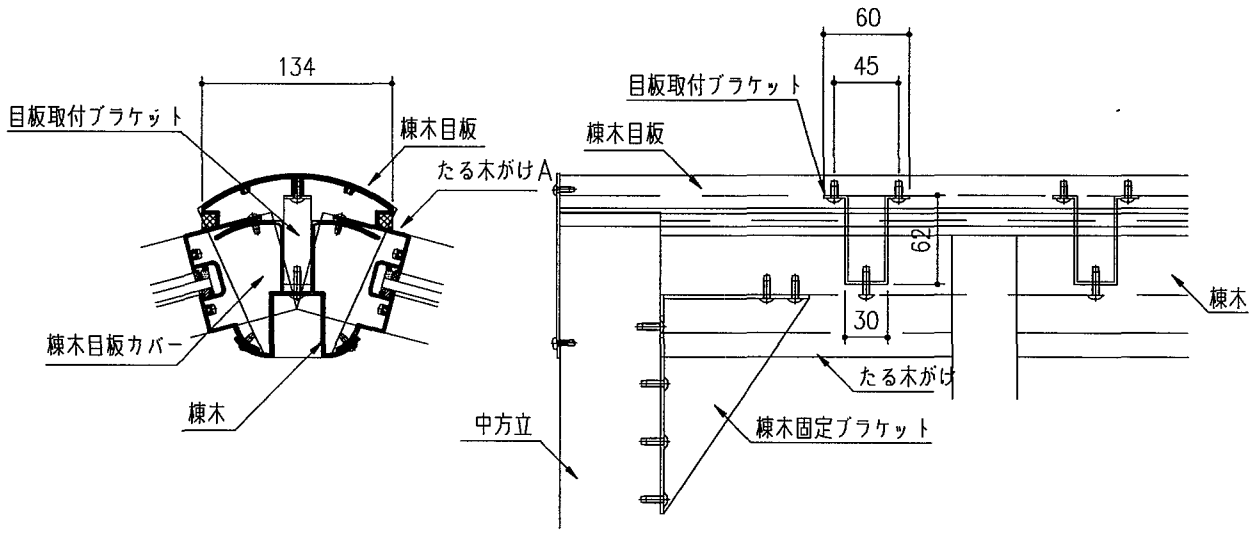

屋根角度 30°

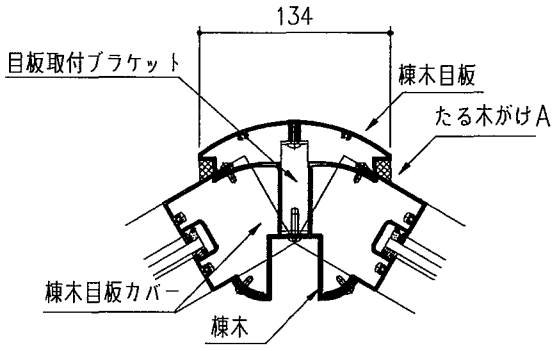

屋根角度 15°

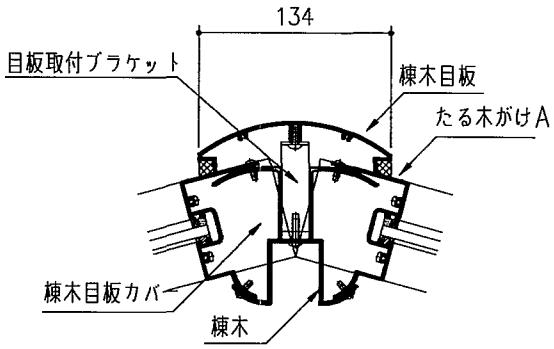

屋根角度 5°

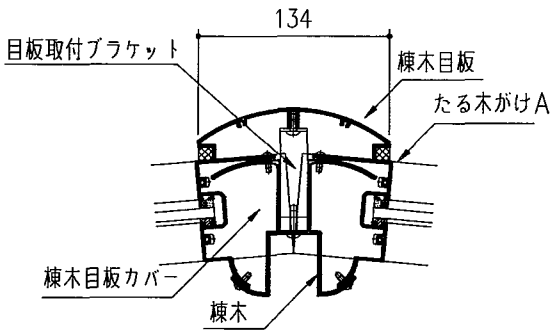

組立手順<片流れ>

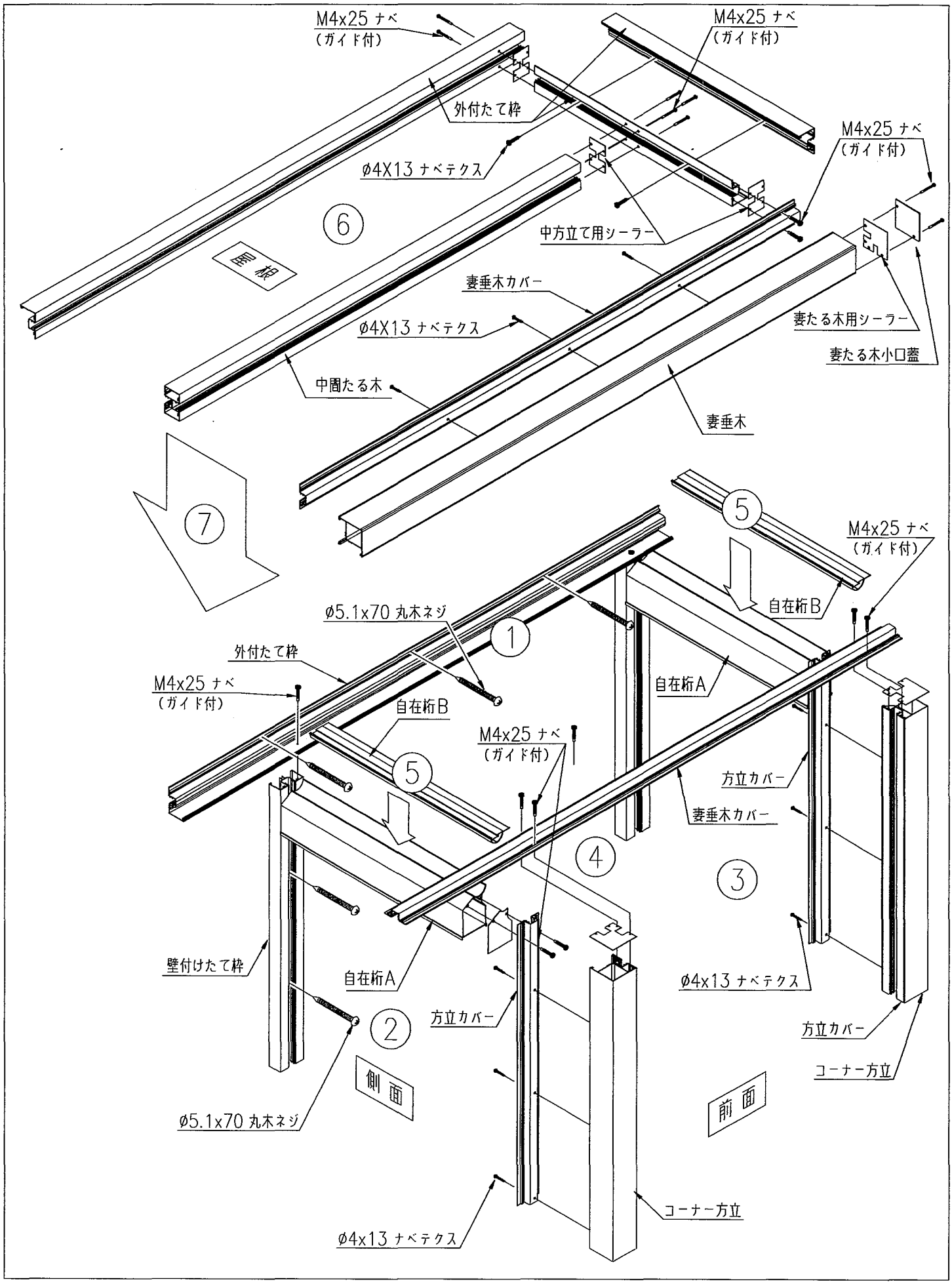
M4x25 ナベ
(ガイド付)
M4x25 ナベ
(ガイド付)
外付たて枠
M4x25 ナベ
(ガイド付)
φ4X13 ナベテクス
6
軒桁
中方立て用シーラー
妻垂木カバー
φ4X13 ナベテクス
妻たる木用シーラー
妻たる木小口蓋
中間たる木
妻垂木
7
5
M4x25 ナベ
(ガイド付)
自在桁B
φ5.1x70 丸木ネジ
1
外付たて枠
M4x25 ナベ
(ガイド付)
自在桁A
自在桁B
M4x25 ナベ
(ガイド付)
5
方立カバー
妻垂木カバー
4
3
壁付けたて枠
自在桁A
φ4x13 ナベテクス
方立カバー
2
方立カバー
コーナー方立
側面
前面
φ5.1x70 丸木ネジ
コーナー方立
φ4x13 ナベテクス

組立手順<片流れ>

連結ブラケット
中 骨
⑩
⑭ シーリング
φ4x10 ナベ
φ4x13 ナベテクス
⑨
⑧
⑨
⑬
⑧
φ4x13 ナベテクス
中間たる木用シーラー
中間たる木小口蓋
⑪
⑫
M4x25 ナベ
（ガイド付）
妻たる木用シーラー
妻たる木小口蓋

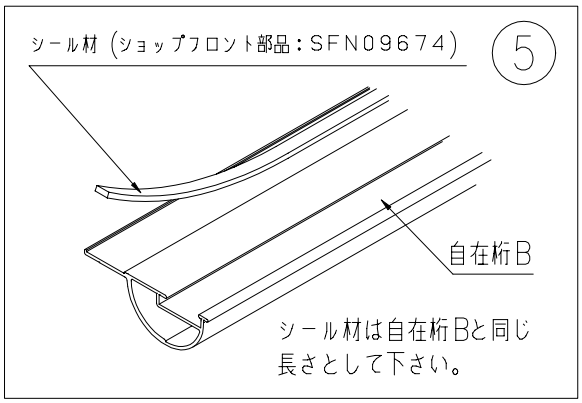

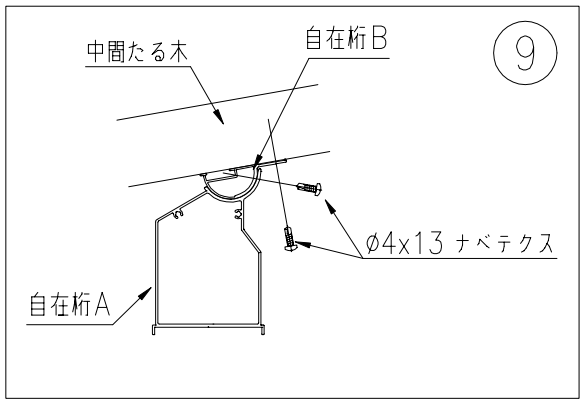

組立手順<片流れ>

⚠注意 前面、及び 側面の開口機種は、各開口機種組立施工マニュアルを参照して下さい。

① 外付たて枠を、木ビスφ5.1x70 にて軀体に取付けます。

⚠注意 木ビスの下孔にはコーキングを充塡して下さい。

② 自在桁Aと壁付け縦枠及び方立カバーをM4x25組立ビスで組立てし、壁付け縦枠を木ビスφ5.1x70にて軀体に取付けます。(両側面分)

⚠注意 外付たて枠と、壁付け縦枠の位置関係は、納まり図を参照して下さい。
木ビスの下孔にはコーキングを充塡して下さい。

③ 前面材(方立カバー・妻たる木カバー・開口横材)をM4X25組立ビスで組み立てます。

④ 側面材と前面材をφ4x13ナベテクスで、コーナー方立に組み付けます。

⑤ 自在桁Aに自在桁Bを乗せます。
傾斜上側の自在桁Bについてはシール材(幅9mm・厚さ1.6mm)を貼り付けて下さい。
シール材はショップフロント部品 SFN09674 もしくは同等品を使用下さい。

⑥ 外付たて枠、中間たる木、妻たる木、妻垂木カバーをそれぞれM4x25 組立ビス、φ4x13 ナベテクスで組み立てます。

⚠注意 小口蓋は傾斜上側の妻垂木のみに取付けて下さい。
傾斜下側を先に付けてしまうと、ガラスが入らなくなります。

⑦ 屋根材を自在桁Bの上に乗せます。

⑧ 妻垂木と妻垂木カバー、外付たてと外付たて枠をそれぞれφ4x13ナベテクスで組み付けます。

⑨ 自在桁Aと、自在桁Bをφ4x13 ナベテクスで固定し、自在桁Bと中間たる木をφ4x13 ナベテクスで固定します。

組立手順<片流れ>

⑩たる木間に連結ブラケットとφ4x13ナベテクスを使用し、中骨を固定します。

⚠注意 中骨の固定位置は強度制限表を参照願います。

⑪矢印の方向にガラスを嵌め込みます。

⚠注意 嵌め込みの際のガラスの取り扱いにご注意下さい。またガラス小口に割れ防止の為、シールをして下さい。

⑫中間たる木・妻たる木にカバー材をφ4x25 組立ビスで取付けます。

⑬ガラス溝にシーリング処理を行って下さい。

⚠注意 ガラス溝にシールを施す場合はバックアップ材(別途)を必ず使用して下さい。

⑭外付たて枠と壁面の間にシーリングをして下さい。

基本断面図<片流れ>

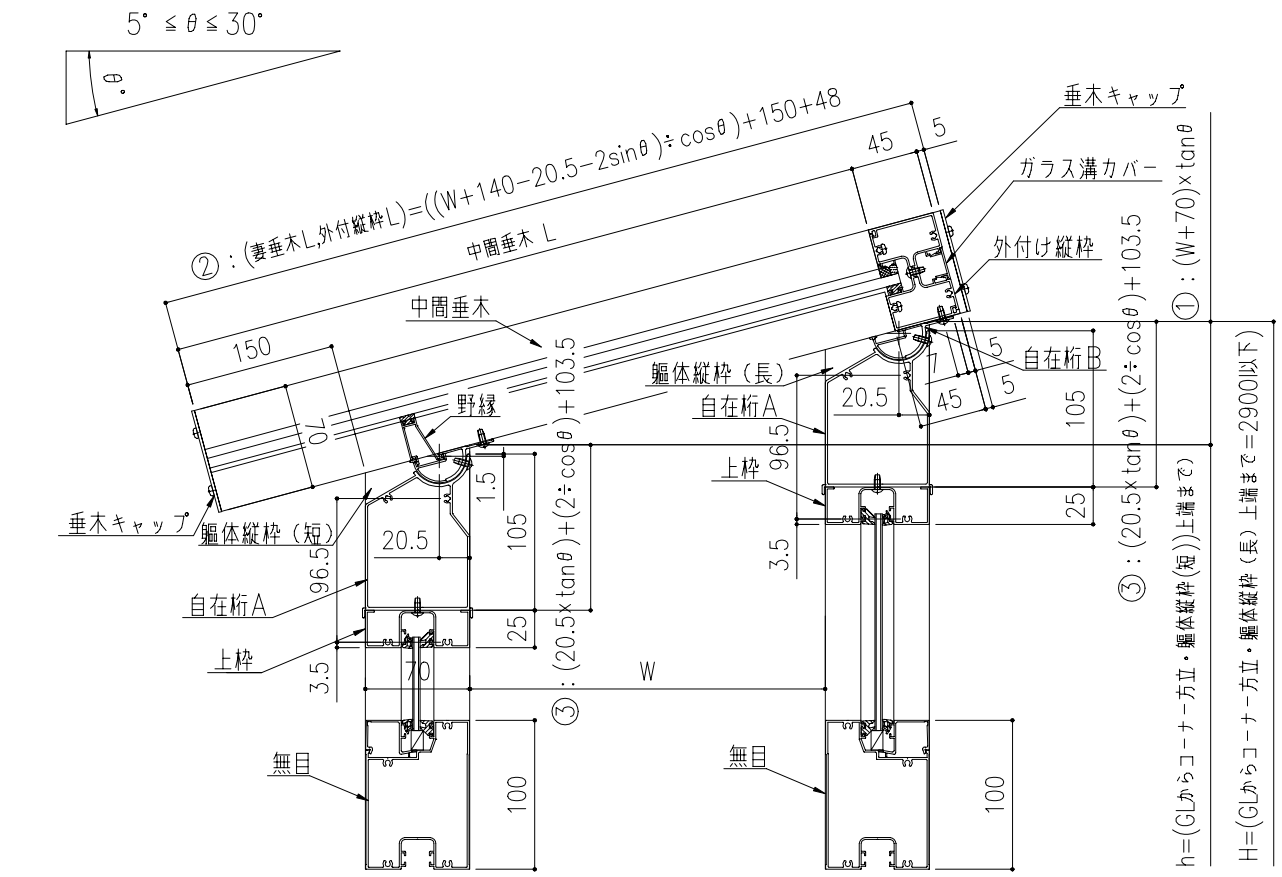

A−A'断面

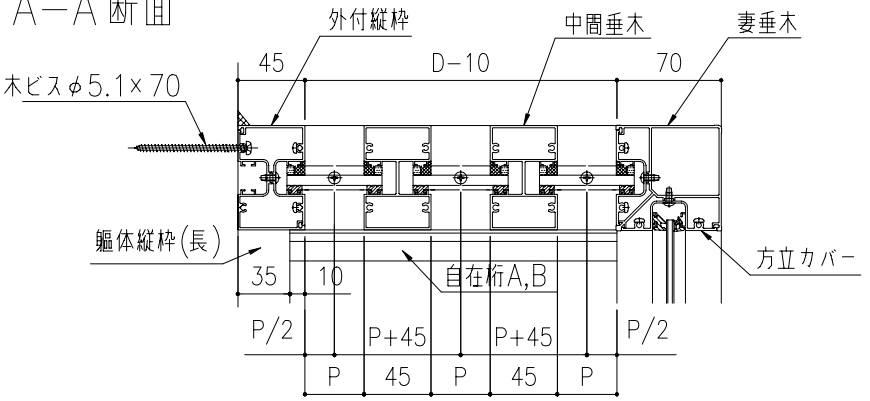

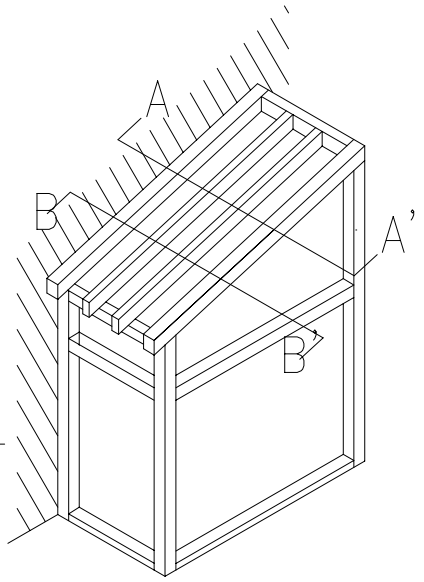

B−B'断面

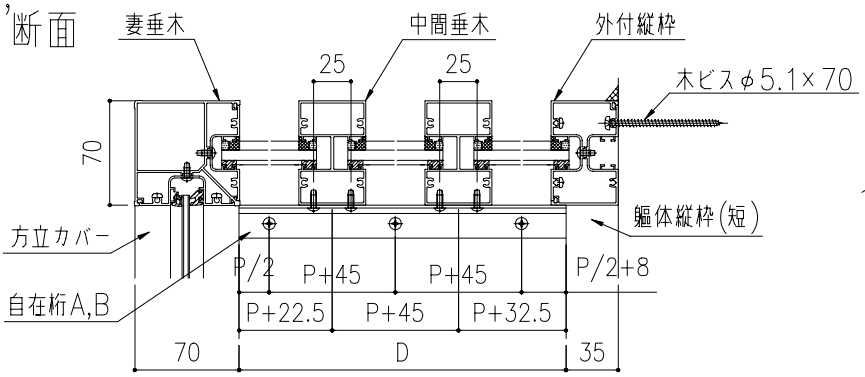

◆三角関数表◆

θ	1	2	3	4	5	6	7	8	9	10
sin θ	0.02	0.03	0.05	0.07	0.09	0.1	0.12	0.14	0.16	0.17
cos θ	1	1	1	1	1	0.99	0.99	0.99	0.99	0.98
tan θ	0.02	0.03	0.05	0.07	0.09	0.11	0.12	0.14	0.16	0.18

θ	11	12	13	14	15	16	17	18	19	20
sin θ	0.19	0.21	0.22	0.24	0.26	0.28	0.29	0.31	0.33	0.34
cos θ	0.98	0.98	0.97	0.97	0.97	0.96	0.96	0.95	0.95	0.94
tan θ	0.19	0.21	0.23	0.25	0.27	0.29	0.31	0.32	0.34	0.36

θ	21	22	23	24	25	26	27	28	29	30
sin θ	0.36	0.37	0.39	0.41	0.42	0.44	0.45	0.47	0.48	0.5
cos θ	0.93	0.93	0.92	0.91	0.91	0.9	0.89	0.88	0.87	0.87
tan θ	0.38	0.4	0.42	0.45	0.47	0.49	0.51	0.53	0.55	0.58

◆切断公式 （標準）◆

合番	関数式
①	(D+35) Xtanθ
②	(70Xtanθ) + {(D+105) ÷cosθ} +150
③	(70Xtanθ) + (3÷cosθ) +43
④	(20.5Xtanθ) + (2÷cosθ) +103.5

◆切断公式 （合掌）◆

合番	関数式
①	(W/2) Xtanθ
②	(70Xtanθ) + {(W/2+70) ÷cosθ} +150
③	(20÷cosθ) +43
④	(20.5Xtanθ) + (2÷cosθ) +103.5

◆切断公式 （片流れ）◆

合番	関数式
①	(W+70) Xtanθ
②	{(W+119.5−2sinθ) ÷cosθ} +198
③	(20.5Xtanθ) + (2÷cosθ) +103.5

※切断及び孔明け位置を算出する場合に
左図の公式を参照して下さい。

※各記号は基本断面図を参照して下さい。

◆屋根雨樋セット◆

■JSRA18
■JSRA27
■JSRA36
■JSRA45

標準納まり用雨樋

※ 外観 右に雨樋落し口が付く加工です。

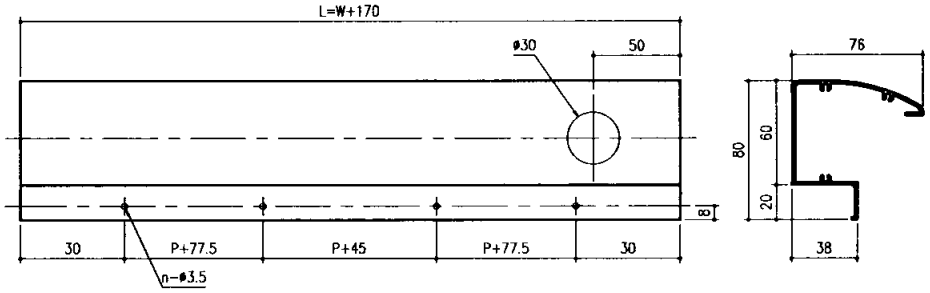

◆屋根雨樋セット◆

■JSRA18
■JSRA27
■JSRA36
■JSRA45

片流れ・合掌用雨樋

※ 外観 左側面の場合の加工です。

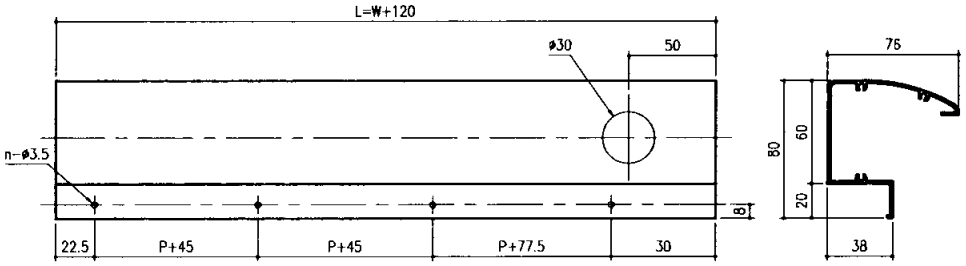

加工図<雨樋（標準）>

◆妻垂木◆

■JSRTT09
■JSRTT13
■JSRTT18

※ 下図は内観左用を表しています。

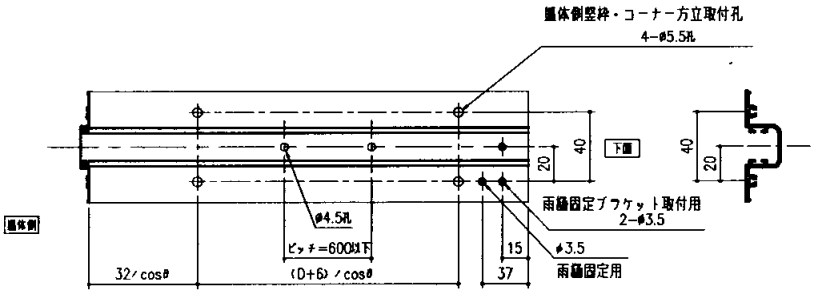

◆ガラス溝フサギ◆

■JSRTT09
■JSRTT13
■JSRTT18

※ 側面垂木勾配下側X2

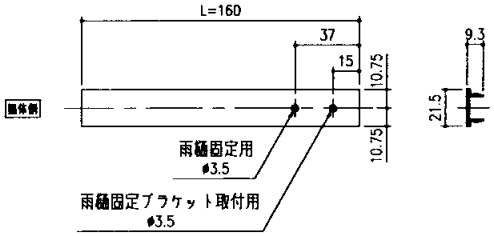

◆中間たる木◆

■JSRT091
■JSRT131
■JSRT181
■JSRT092
■JSRT132
■JSRT182

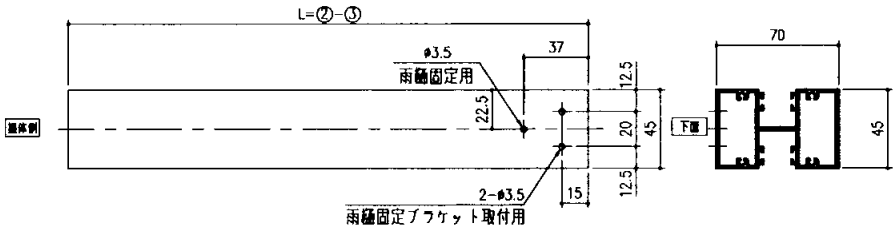

加工図<雨樋（合掌）>

◆妻垂木◆

■JSRTT09
■JSRTT13
■JSRTT18

※ 下図は内観左用を表しています。

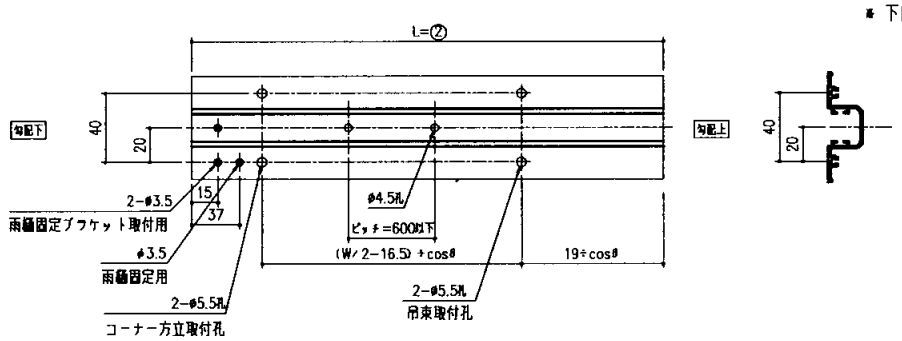

◆ガラス溝フサギ◆

■JSRTT09
■JSRTT13
■JSRTT18

※ 側面垂木勾配下側X2

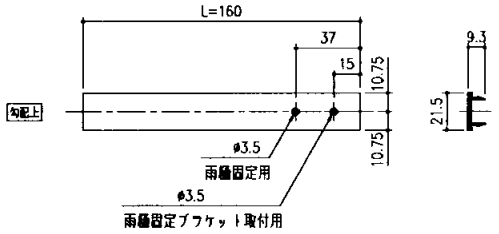

◆中間たる木◆

■JSRT091
■JSRT131
■JSRT181
■JSRT092
■JSRT132
■JSRT182

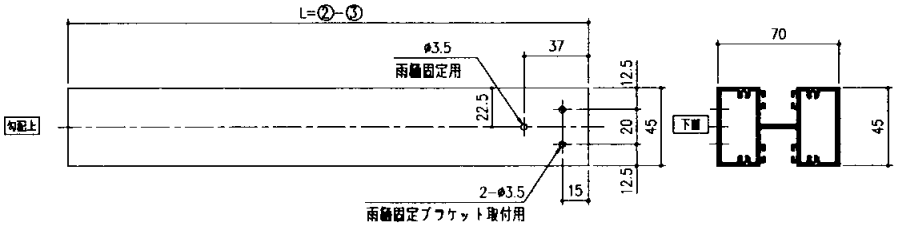

◆片流れ部材◆

■JSRGK

※ 下図は内観左用を表しています。

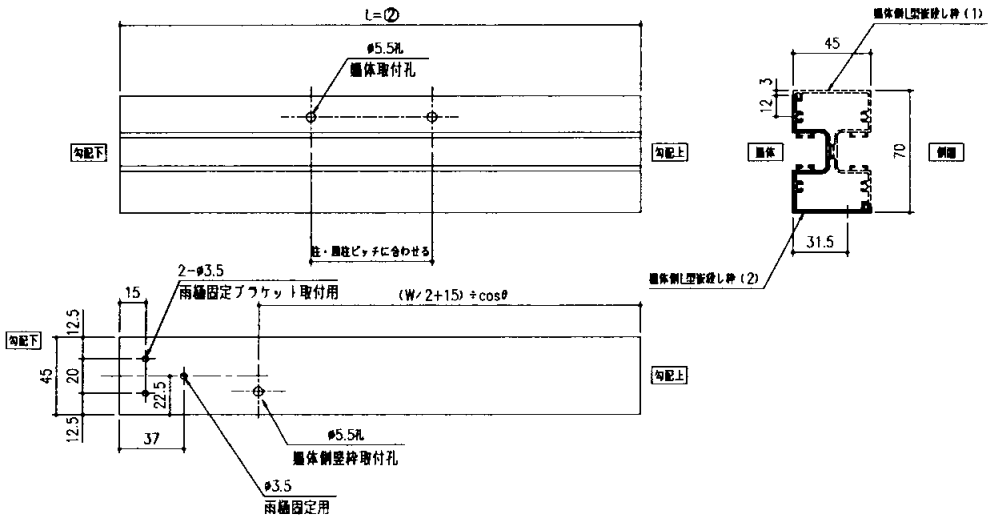

加工図<片流れ>

◆妻垂木◆

■JSRTT09
■JSRTT13
■JSRTT18

※ 下図は内観右下勾配用を表しています。

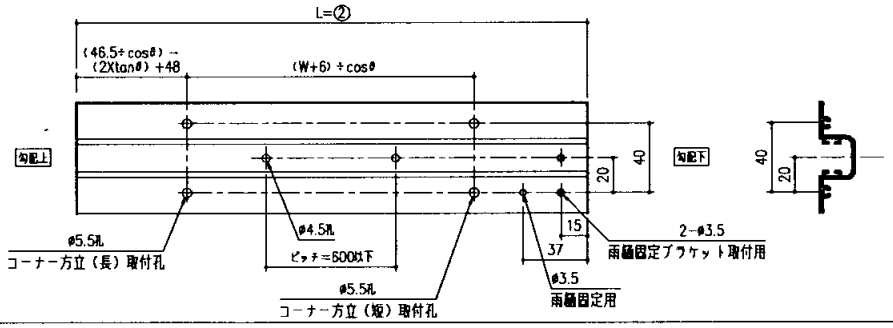

◆ガラス溝フサギ◆

■JSRTT09
■JSRTT13
■JSRTT18

※ 側面垂木勾配下側X2

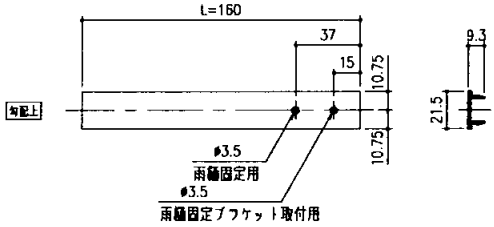

◆中間たる木◆

■JSRT091
■JSRT131
■JSRT181
■JSRT092
■JSRT132
■JSRT182

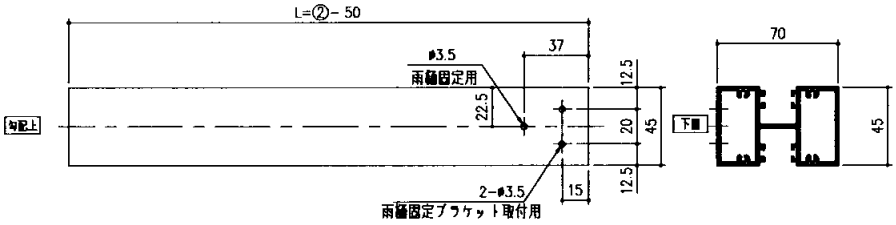

◆片流れ部材◆

■JSRGK

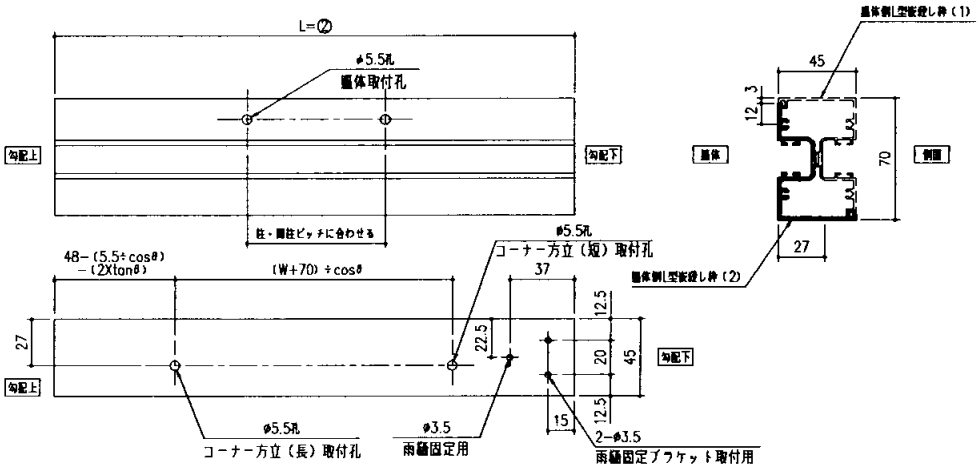

組立手順<雨樋>

<雨樋：単体組立>

妻たる木
中間たる木
雨樋取付ブラケット
M4x12 トラス
M4x35 トラス
①
雨樋取付ブラケット
M4x12 トラス
雨 樋
②
雨樋用小口フタ
M4x25 ナベ
(ガイド付)
雨樋用シーラー

たる木
雨 樋
雨樋取付ブラケット
M4x12 トラス
② 雨樋取付詳細図

① 中間たる木・妻たる木に、雨樋取付ブラケットを取付ます。

② 雨樋に、雨樋小口フタ・小口フタシーラーを取付けます。

⚠注意
中間たる木と妻たる木で、固定用のビスが違います。
ご注意下さい。

⚠注意
雨樋の取付方は、詳細図を参照して下さい。

③ 雨樋に、雨樋アタッチメントを取付けます。

③
たる木
雨樋アタッチメント
雨 樋
雨樋アタッチメントをスライドさせて取付けます。
M4x12 トラス
雨樋取付ブラケット

<雨樋取付ブラケット 納まり図>

妻たる木
雨樋取付ブラケット
M4x12 トラス
M4x35 トラス
中間たる木
雨樋取付ブラケット
M4x12 トラス

組立手順<雨樋>

<雨樋：連棟部組立>

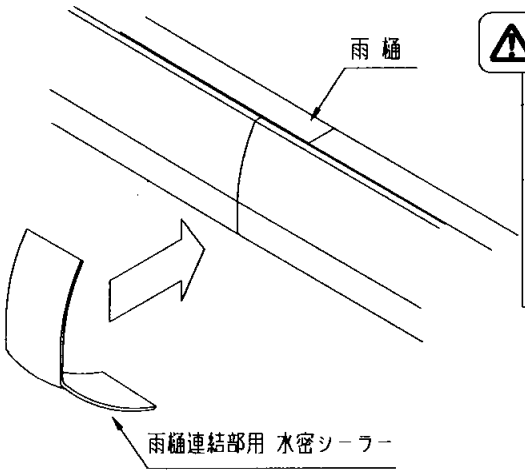

⚠注意

・雨樋連結部の連結部は、必ず中間たる木の有る位置で連結して下さい。

・水密シーラーは、しっかりと貼り付けて下さい。

① 雨樋連結部に、水密シーラーを貼り付けます。

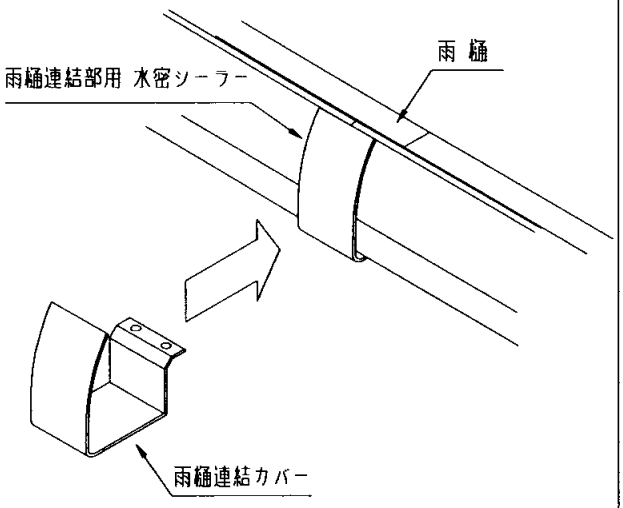

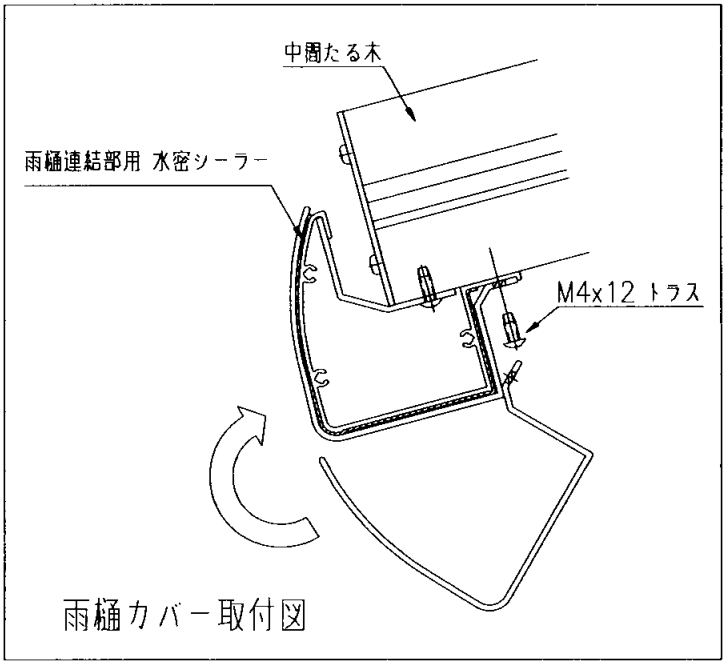

雨樋カバー取付図

② 連結カバーを回転させながら取付けます。

⚠注意

連結カバー固定用のビスの締め過ぎにご注意下さい。
あまり強く締め過ぎますと、破損の恐れが有ります。

★ 雨樋落し口、ジャバラホース接続等の組立は、別売り雨樋 ■JAABOX3 内の取説をご参照下さい。★

基本断面図<雨樋>

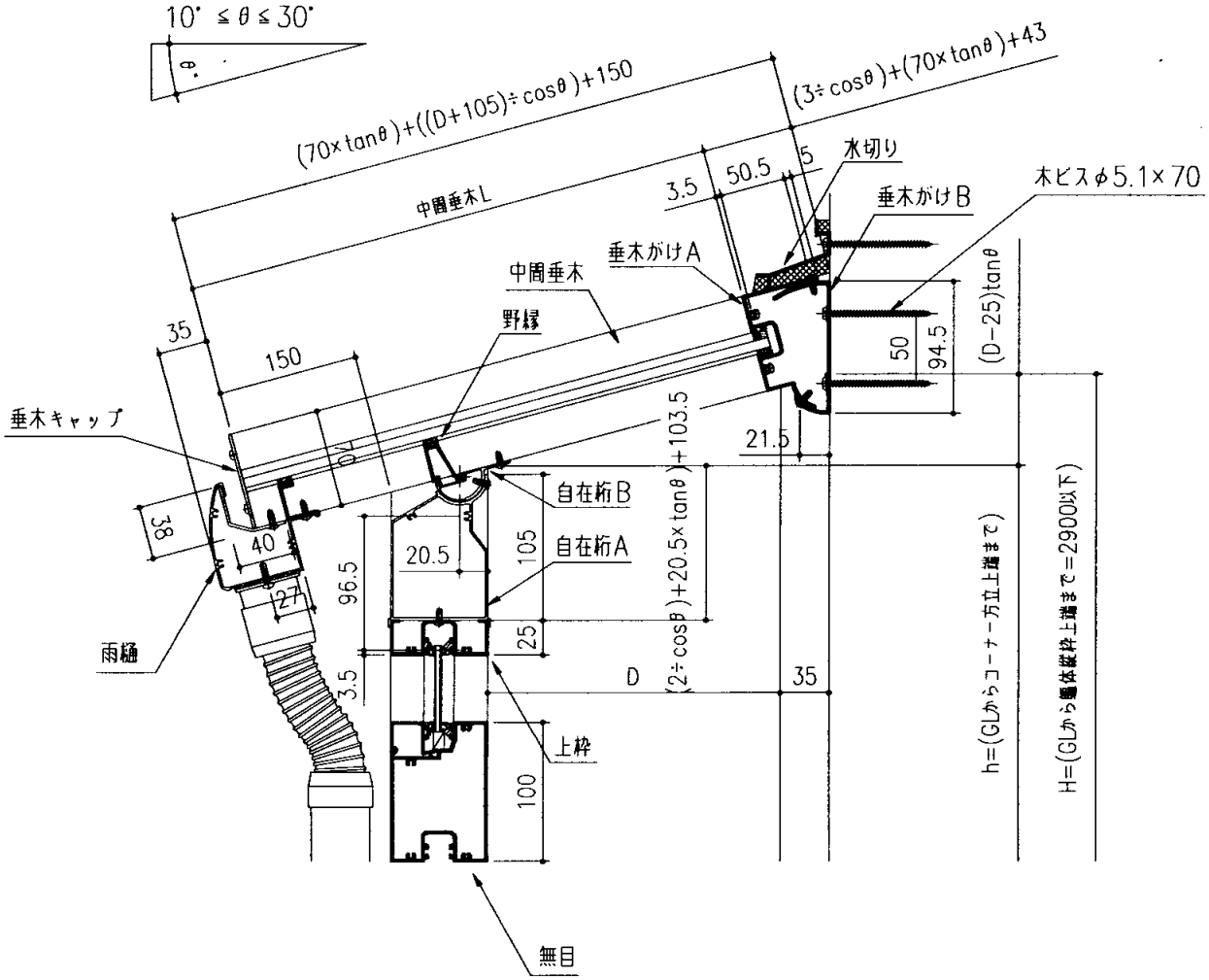
10° ≦ θ ≦ 30°
θ
(70×tanθ)+((D+105)÷cosθ)+150
(3÷cosθ)+(70×tanθ)+43
中間垂木L
35
150
垂木キャップ
38
40
27
雨樋
96.5
3.5
20.5
105
25
100
上枠
無目
自在桁B
自在桁A
(2÷cosθ)+20.5×tanθ)+103.5
D
35
21.5
3.5
50.5
5
水切り
垂木がけB
垂木がけA
中間垂木
野縁
木ビスφ5.1×70
50
94.5
(D−25)tanθ
h=(GLからコーナー方立上端まで)
H=(GLから躯体縦枠上端まで=2900以下)