新日軽 ファインポート ワイドR(連棟・延長) 組立施工マニュアル

この度は、新日軽商品をご採用いただき誠にありがとうございます。
商品を正しく安全に組立・施工していただくために、この組立施工マニュアルをよくお読みの上、作業を行なってください。

納まり図

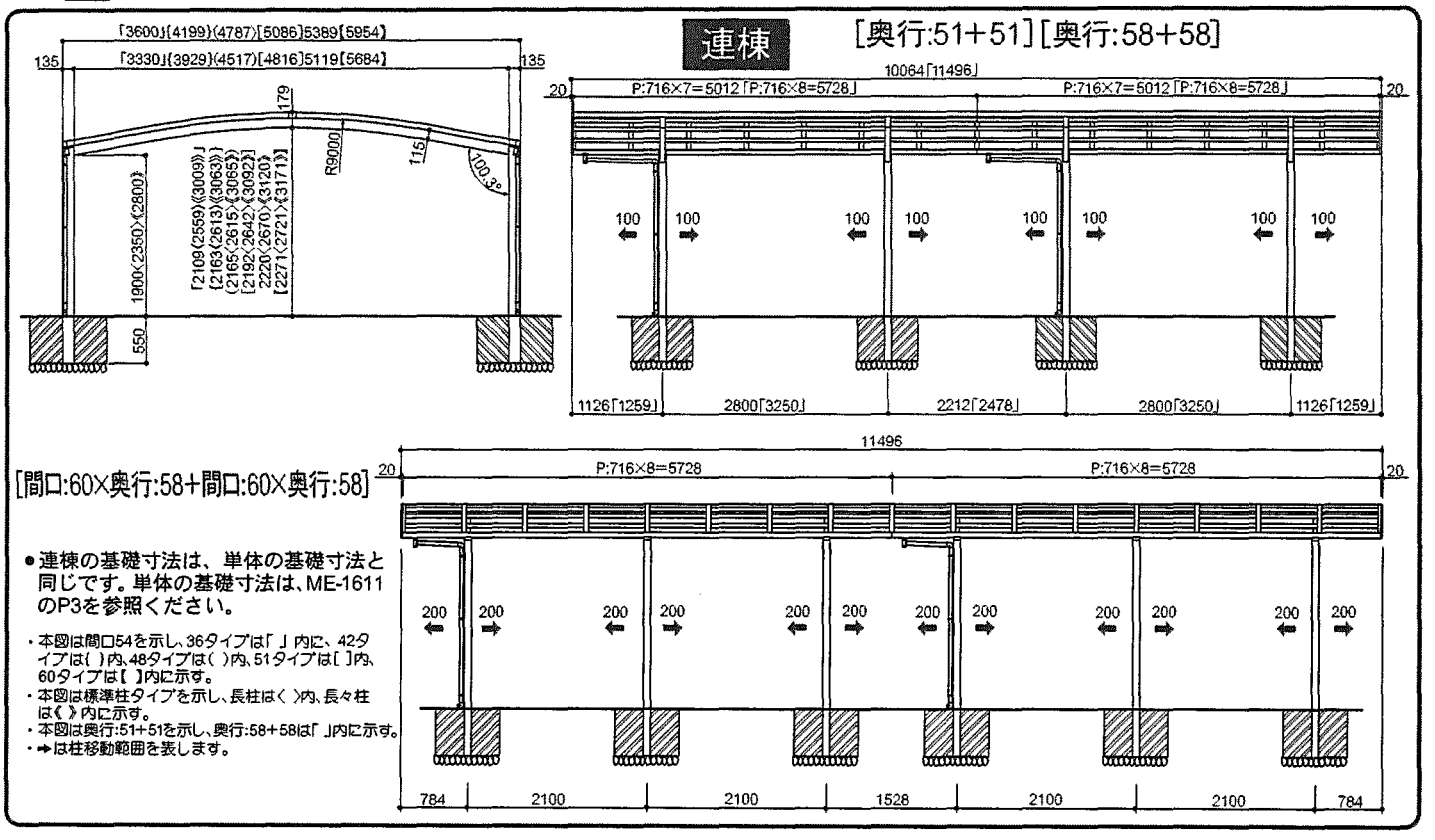

- 連棟の基礎寸法は、単体の基礎寸法と同じです。単体の基礎寸法は、ME-1611のP3を参照ください。

・本図は間口54を示し、36タイプは「 」内に、42タイプは{ }内、48タイプは( )内、51タイプは[ ]内、60タイプは【 】内に示す。
・本図は標準柱タイプを示し、長柱は〈 〉内、長々柱は《 》内に示す。
・本図は奥行:51+51を示し、奥行:58+58は「 」内に示す。
・➡は柱移動範囲を表します。

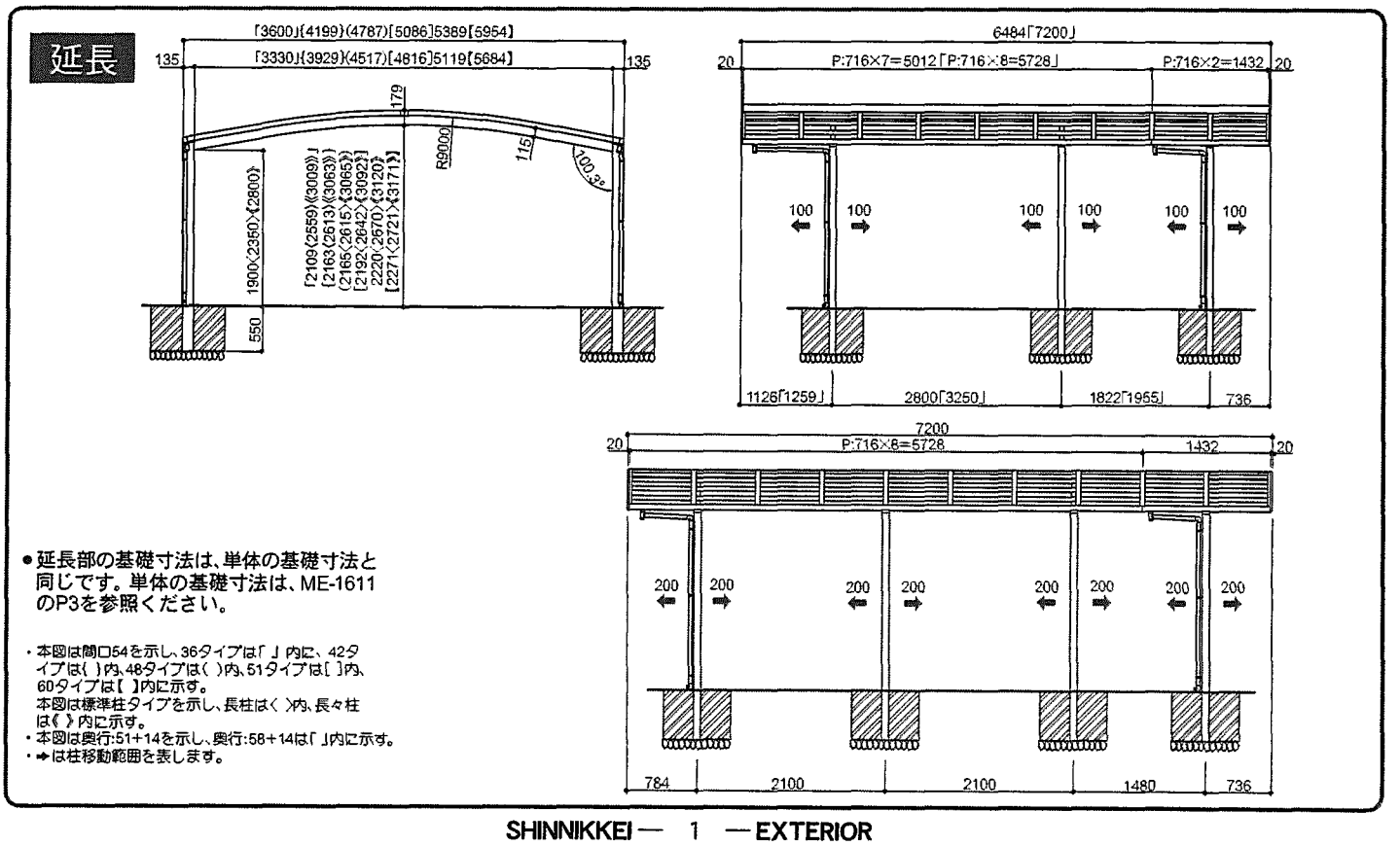

- 延長部の基礎寸法は、単体の基礎寸法と同じです。単体の基礎寸法は、ME-1611のP3を参照ください。

・本図は間口54を示し、36タイプは「 」内に、42タイプは{ }内、48タイプは( )内、51タイプは[ ]内、60タイプは【 】内に示す。
本図は標準柱タイプを示し、長柱は〈 〉内、長々柱は《 》内に示す。
・本図は奥行:51+14を示し、奥行:58+14は「 」内に示す。
・➡は柱移動範囲を表します。

連棟・延長部品箱梱包明細

ファインポートワイドR連棟・延長部品箱明細										
組立手順	部品名称		部品記号	数量						
				連棟用部品箱				延長用部品箱		
				間口36・42用×奥行51・58用	間口48～54用×奥行51・58用	間口60用×奥行51用	間口60用×奥行58用	間口38・42用×奥行14用	間口48～54用×奥行14用	間口60用×奥行14用
①基礎の施工	アンカー棒		NAN-2	4	4	4	6	2	2	2
②はりの取付け	M8×20六角セムスボルト		BN-1292-01	28	28	28	42	14	14	14
	前後枠ピース		LB-1216	4	4	4	6	2	2	2
	φ4×12トラス（タッピン３種）		3TA4×12S	9	9	9	13	5	5	5
	柱キャップ		CY-1925	4	4	4	6	2	2	2
③前後枠・母屋の取付け	M8×20六角ボルト		BH08×020S	4	4	4	6	2	2	2
	M8用平座金		ZC08S	4	4	4	6	2	2	2
	M8用バネ座金		ZF08S	4	4	4	6	2	2	2
	M8六角ナット		NNA08S	4	4	4	6	2	2	2
	φ4×10トラス（タッピン３種）		3TA4×10S	21	29	37	55	11	15	19
	孔ふさぎシール		NM-73	20	28	36	54	10	14	18
④側枠・たる木の取付け	Φ4×13セルフドリリングビス		DDAP4×13W	66	82	86	98	17	21	25
	コーキング剤		NBC-256	1	1	1	1	1	1	1
⑤屋根材及び押え材の取付け	φ4×10トラス（タッピン２種）		2TA4×10S	164	212	228	260	43	55	67
⑥連棟用	前後枠連結ブラケット		LB-1217	2	2	2	2	2	2	2
	母屋連結ブラケット		UB-1018	4	6	8	8	4	6	8
	棟連結ブラケット		UB-1072	1	1	1	1	1	1	1
	縦連棟カバー		CY-1953	1	1	1	1	1	1	1
	縦連棟パッキン		BC-5673	1	1	1	1	1	1	1
	止水パッキン		BU-1236	4	4	4	4	4	4	4
	M8×14六角ボルト		BH08×014S	8	8	8	8	8	8	8
	M8用平座金		ZC08S	8	8	8	8	8	8	8
	M8用バネ座金		ZF08S	8	8	8	8	8	8	8
	M8六角袋ナット		NFD08S	8	8	8	8	8	8	8
	φ4×10トラス（タッピン３種）		3TA4×10S	17	25	33	33	17	25	33
	M8×14六角ボルト		BH08×014S	8	8	8	8	8	8	8
	M8用平座金		ZC08S	8	8	8	8	8	8	8
	M8用バネ座金		ZF08S	8	8	8	8	8	8	8
	ゴム座金付きテクスビス		BN-310-01	4	4	4	4	4	4	4
⑦雨樋の組立て	雨樋部品セット（ETC-4101）	落し口	ETC-2646	2	2	2	2	2	2	2
		落し口パッキン	ETC-2669	4	4	4	4	4	4	4
		ドレンエルボ	ETC-4077	2	2	2	2	2	2	2
		エルボー	ETC-2435	4	4	4	4	4	4	4
		固定バンドA	ETC-2436	6	6	6	6	6	6	6
		固定バンドB	ETC-2437	6	6	6	6	6	6	6
		水抜き孔フサギ	ETC-2649	2	2	2	2	2	2	2
		φ4×12トラス（タッピン3種）	3TB4×12S	8	8	8	8	8	8	8
		φ4×19セルフドリリングビス	DDAP4×19W	6	6	6	6	6	6	6
		接着剤	BC-2659	2	2	2	2	2	2	2

1 連棟部・延長部の組立(棟・後枠・母屋の連結)

① 連結部の組立て前に、以下の加工を施してください。

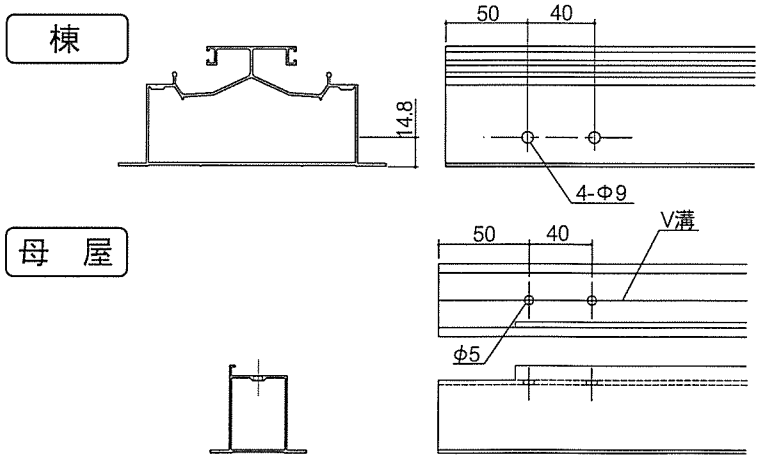

② 本体マニュアル(ME-1611)4ページ基礎の組立てはりの取付けを参照し施工してください。

③ 後枠に止水パッキンを取付けてください。
連結部の後枠切口に止水パッキンを取付けてコーキングをしてください。

● 止水パッキンの取付け

●後枠に止水パッキンを取付け、充分にコーキング剤を塗布してください。

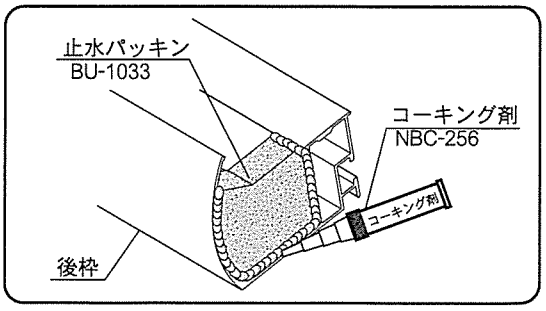

お願い

●コーキングは確実に行なってください。コーキングが不十分ですと雨漏りの原因になります。

④ 後枠を柱に仮止めし、母屋、棟をはりに止めてください。
⑤ 棟連結部にパッキンを貼付けてください。

> ● パッキンが飛び出さない様に注意してください。

⑥ 下図を参照して棟、後枠、母屋を連結してください。

⑦ 各部のねじれの発生がない様ご注意ください。

● 棟連結部に図の様にパッキンを貼付けて棟連結ブラケットを差し込んでください。

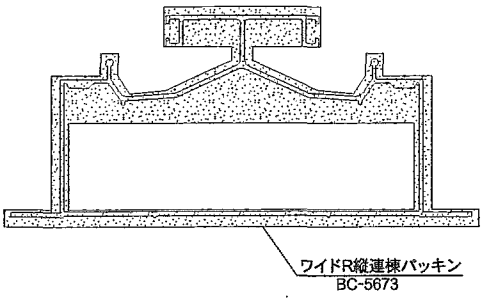

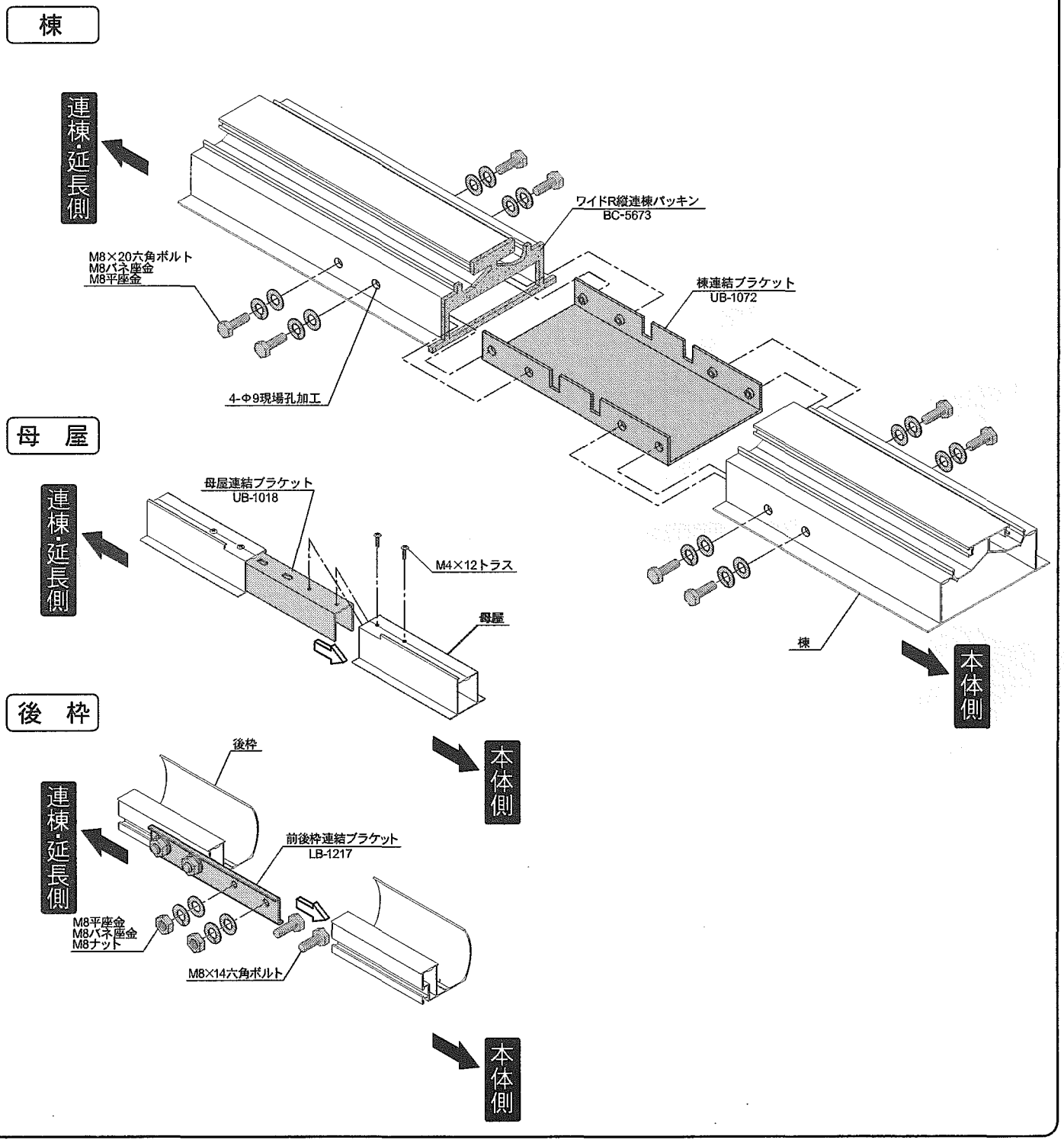

⑧ 棟連結部にコーキングを施してください。
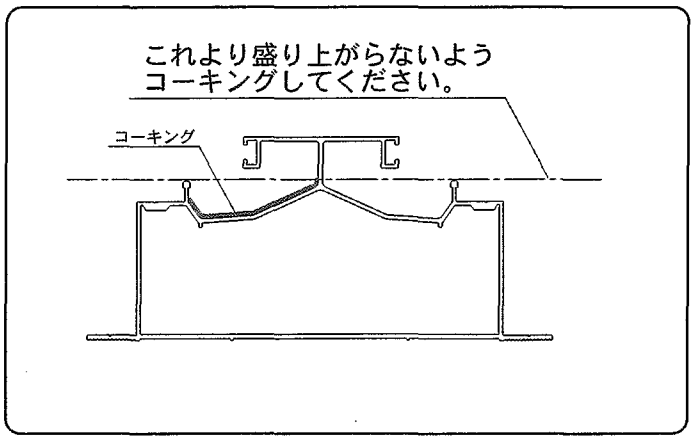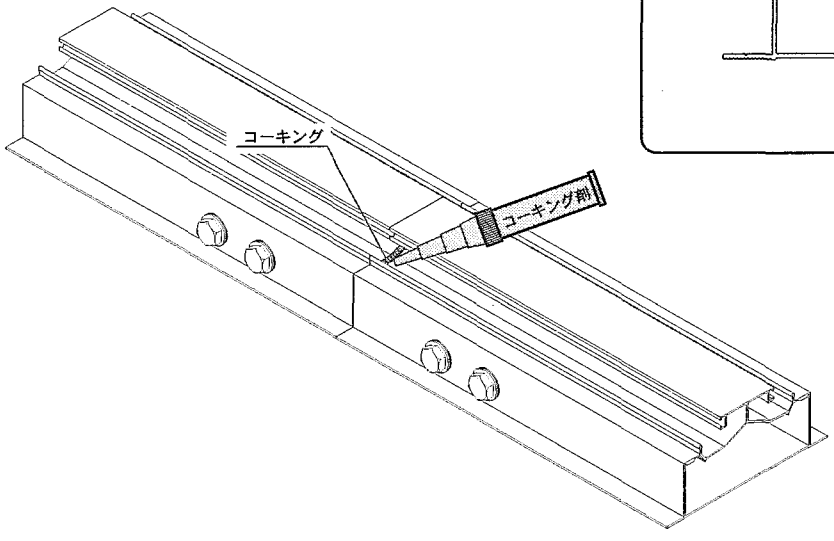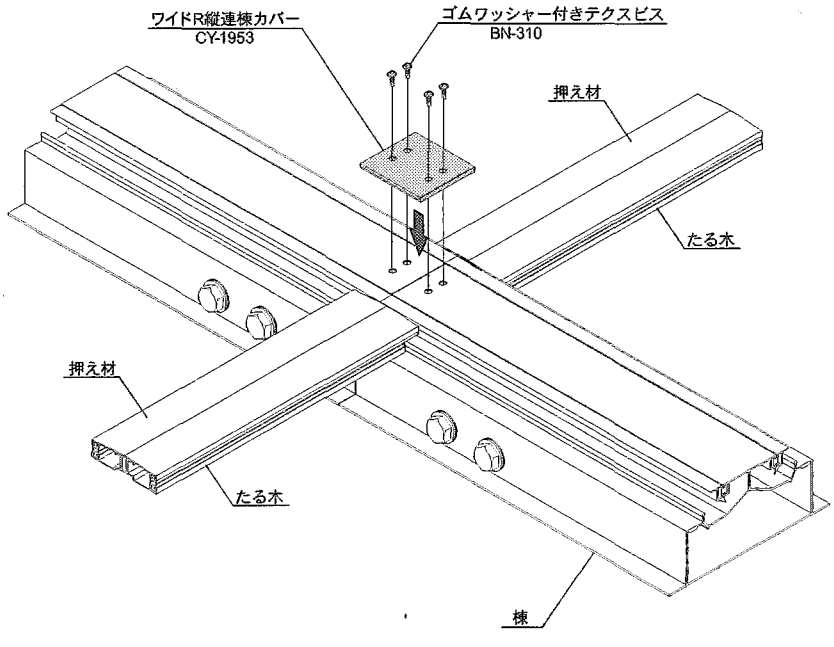
⑨ 棟連結カバーを取付けてください。
⑩ 本体マニュアル(ME-1611) 5、6 ページを参照して側枠、たる木の取付け、屋根材及び押え材の取付けを行ってください。