TOEX

施主様用

UZ171

このたびは、東洋エクステリア製品をお買い上げいただきまして、まことにありがとうございます。

快適に使用していただくために

取扱説明書 自然浴生活

PJ—11型

もくじ

1.安全のために必ず守ってください・・・・・・・・・・・1
2.使用方法・・・・・・・・・・・・・・・・・・・・・・・・・・・・・1
2-1 検知範囲について・・・・・・・・・・・・・・・・・・・1
2-2 ON／OFFモードで使用する場合・・・・・・・2
2-3 お出迎えモードで使用する場合・・・・・・・・3
2-4 連続点灯モードで使用する場合・・・・・・・・4
2-5 ご注意とお願い・・・・・・・・・・・・・・・・・・・・・4
3.交換方法・・・・・・・・・・・・・・・・・・・・・・・・・・・・・5
3-1 ランプの交換 ・・・・・・・・・・・・・・・・・・・・・5
4.お手入れについて・・・・・・・・・・・・・・・・・・・・・5
5.修理を依頼する前に・・・・・・・・・・・・・・・・・・・6
6.修理・・・・・・・・・・・・・・・・・・・・・・・・・・・・・・・・8

この取扱説明書の内容は、製品を安全に正しくお使いいただき、あなたや他の人々の危害や損害を未然に防止するためのものです。
表示記号の内容を良く理解したうえで、本書の内容（指示）にしたがってください。

安全に関する記号	記号の意味
⚠警告	取扱いを誤った場合に、使用者が死亡または重傷を負うおそれがある内容を示しています。
⚠注意	取扱いを誤った場合に、使用者が中・軽傷を負うおそれがある内容、または物的損害のおそれがある内容を示しています。
お願い	取扱いを誤った場合に、製品の損傷または故障のおそれがある内容を示しています。
補足	説明の内容で知っておくと便利なことを示しています。

●製品を安全に正しくお使いいただくために、ご使用になる前にこの取扱説明書を最後までお読みください。
お読みになったあとは、たいせつに保存してください。

UZ171_200404A

1　安全のために必ず守ってください

⚠警告

- 照明器具を分解・改造したり、部品の交換をしないでください。火災・感電・落下によるケガの原因になります。
- ランプはランプ指定ラベルに表示のものを購入してください。間違った種類・ワット数のランプを使用すると火災や感電によるケガの原因になります。

⚠注意

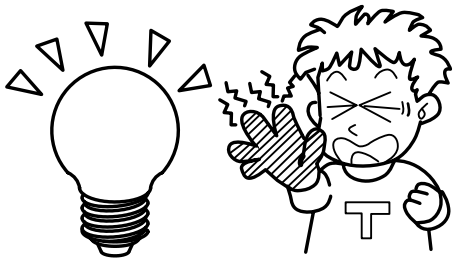

- ランプの交換やお手入れの際は、電源を切ってください。通電状態で行なうと感電の原因になります。
- 点灯中や消灯直後のランプにさわらないでください。ランプやその周辺が加熱しているため、やけどの原因になります。
  ランプの交換やお手入れの際は特に注意してください。

2　使用方法

2-1　検知範囲について

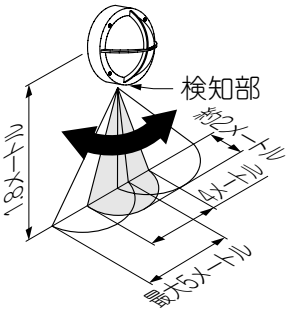

左右検知範囲の目安

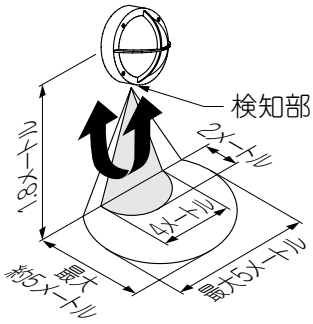

前後検知範囲の目安

補足

- 検知部を動かすことによって、検知範囲を変えることができます。

①検知部を動かして、検知範囲を設定します。

2-2 ON／OFFモードで使用する場合

補 足

● 昼間は消灯し、周囲が暗くなって人が近づいたときに点灯するモードです。

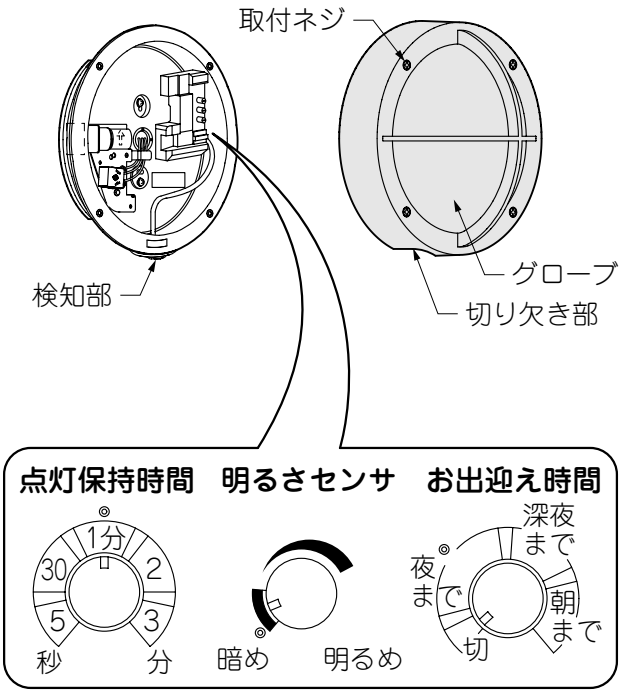

お願い

● モード設定をするとき以外は、常に壁スイッチはONにした状態で使用してください。

①壁スイッチをOFFにします。

②取付ネジ4本をゆるめてグローブを取外します。

③お出迎え時間を「切」に合わせます。

④点灯保持時間の凹部を希望の位置に合わせます。

補 足

● 点灯保持時間は、1分での使用がおすすめです。

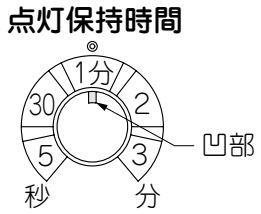

⑤明るさセンサツマミの凹部を希望の位置に合わせて、センサが働き始める周りの明るさを設定します。

補 足

● 明るさセンサツマミは、※1の「暗め」範囲がおすすめです。
● 右方向の「明るめ」側に回すと、明るい昼間から作動するようになります。

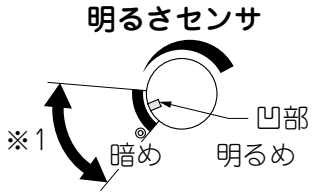

⑥グローブの切り欠き部を検知部に合わせ、取付ネジ4本を取付けます。

⑦壁スイッチをONにします。

2-3 お出迎えモードで使用する場合

補 足

● お出迎えモードの動作説明

暗くなると自動的に点灯（お出迎え点灯）　人が近づくと点灯

昼間・明るいときは消灯 ▶ 周囲が暗くなると、自動的に点灯 ▶ 設定時刻になると、自動的に消灯 ▶ その後は、人が近づいたときに点灯 ▶ 人がいなくなって、しばらくすると消灯

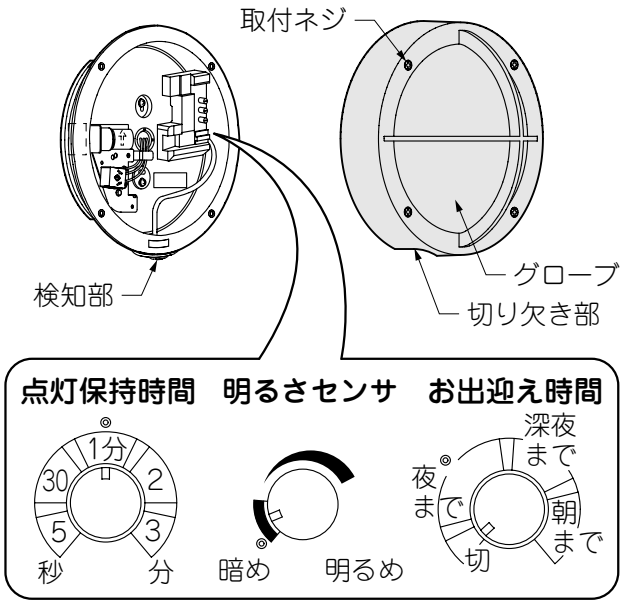

お出迎え時間

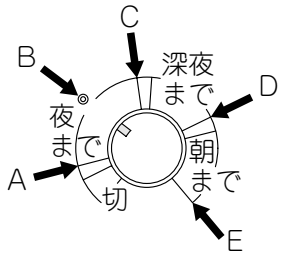

設定時間の目安

設定位置	A	B	C	D	E
お出迎え点灯終了時間	20:00頃	22:30頃	0:00頃	翌3:00頃	翌6:00頃

点灯保持時間

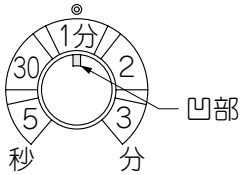

明るさセンサ

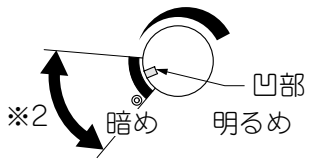

お願い

● モード設定をするとき以外は、常に壁スイッチはONにした状態で使用してください。

①壁スイッチをOFFにします。
②取付ネジ4本をゆるめてグローブを取外します。
③お出迎え時間の凹部を希望の位置に合わせて設定します。

補 足

● 目安時間は設定時間の目安を参照してください。
● お出迎え点灯が終わる時間は、地域や天候などにより約1時間程度の違いがあります。
● 設定を変更した場合、お出迎え点灯が終わる時間は翌日から正常に作動します。
● お出迎え時間の設定位置は、Bの「夜まで」がおすすめです。

④点灯保持時間の凹部を希望の位置に合わせます。

補 足

● 点灯保持時間は、1分での使用がおすすめです。

⑤明るさセンサツマミの凹部を希望の位置に合わせます。

補 足

● 明るさセンサツマミは、※2の「暗め」範囲がおすすめです。

⑥グローブの切り欠き部を検知部に合わせ、取付ネジ4本で取付けます。
⑦壁スイッチをONにします。

2-4 連続点灯モードで使用する場合

補 足

- 周囲が明るくても暗くても、常に点灯するモードです。

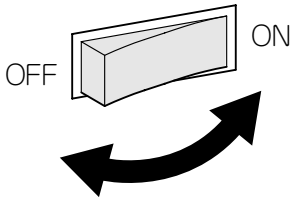

①壁スイッチを「ON」にします。
②壁スイッチを「OFF」にして、約2秒以内に「ON」にします。

補 足

- 連続点灯をやめるときは、もう一度①,②の操作をしてください。

2-5 ご注意とお願い

注 意

- PJ―11型の下に温度が高くなるものを置かないでください。火災の原因になることがあります。

お願い

- 検知部を傷つけたり、汚さないでください。検知できなくなります。

補 足

- 冬場など周囲の温度が低い場合は、明るくなるまで時間を要したり、点灯直後にちらつきが発生する場合があります。
- 本センサは人の動きなどの温度変化分を検知するため、動物、車などが移動したときも検知する場合があります。
- 検知範囲は、気温・服装・人の移動速度・進入方向・人の体温・製品の取付高さ・取付面の傾きなどによって多少変化します。
- 夏場など気温が体温に近い温度になると温度変化分が小さくなり、検知範囲は小さくなります。また、雨の日も検知範囲は小さくなる場合があります。
- 製品に向かって真っ直ぐに接近した場合は、より近づかないと検知しない場合があります。
- 顔や手がマフラーや手袋、傘などで隠れていると検知しにくいことがあります。

3　交換方法

3-1　ランプの交換

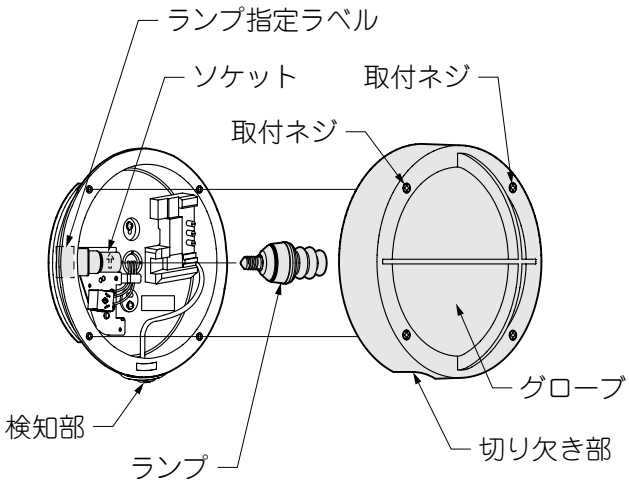

①グローブを片手で支えながら、取付ネジ4本をゆるめてグローブを外します。

注 意

- グローブを支えていないと、落下によるケガの原因になります。

②ランプを左に回して取外します。
③ランプ指定ラベルに表示の種類・ワット数のランプか確認します。
④ソケットに新しいランプを右に回して取付けます。
⑤グローブを片手で支えながら、切り欠き部を検知部に合わせて取付ネジ4本で取付けます。

注 意

- ランプは正しく取付けてください。取付けが不十分な場合、感電・落下によるケガの原因になります。
- ランプは下記仕様の物を使用してください。
  ・使用電圧：AC100V
  ・ランプ：D15形パルックボール蛍光灯（E17）

4　お手入れについて

（1）汚れの取り方

①6ヶ月に1回程度を目安にして清掃、点検をしてください。
a.汚れがひどい場合には、石けん水にひたしたやわらかい布をよく絞って拭き取り、乾いたやわらかい布で仕上げてください。

お願い

- シンナー、ベンジンなどの揮発性のもので拭いたり、殺虫剤をかけないでください。変色・破損・劣化の原因になります。

（2）センサのお手入れ

①検知部を6ヶ月に1回程度を目安にして、やわらかい布で拭いてください。

お願い

- 検知部が汚れると、センサの感度が鈍くなります。

5　修理を依頼する前に

● 故障かなと思われたとき、修理を依頼する前にお調べください。
直らなかったときは、修理をご依頼ください。

このようなとき	点　検	処　置
「ON／OFFモード」、「お出迎えモード」で検知範囲に人がいるのに100%の明るさで点灯しない	壁スイッチがOFFになっていませんか	壁スイッチをONにしてください（「2　使用方法」参照）
	ランプが切れていませんか	新しいランプと交換してください（「3　交換方法」参照）
	明るさセンサで設定した明るさよりも周囲が明るくないですか	明るさセンサを右方向の「明るめ」側に少し回してください（「2　使用方法」参照）
	人が静止していませんか	静止している人には検知しません
「ON／OFFモード」、「お出迎えモード」で検知範囲が狭い	検知範囲は適切ですか	検知範囲を調整してください（「2　使用方法」参照）
	検知部が汚れていたり、蒸気などの水滴がついていませんか	検知部をやわらかい布でキズがつかないように拭き取ってください
	製品に向かって、人が真っ直ぐに接近していませんか	検知部を少し傾けて使用してください（「2　使用方法」参照）
「ON／OFFモード」、「お出迎えモード」で検知範囲に人がいないのに点灯している ※2秒以内の停電により連続点灯になることがありますが、異常ではありません。	検知範囲内に人以外の熱源がありませんか ・白熱灯照明器具 ・エアコンの吹き出し口 ・風などでよく揺れるもの ・車の熱やヘッドライト ・犬や猫などの動物 ・強い風、雨、雷	本センサは温度変化を検知するため、左記の要因で検知範囲内の温度に変化があった場合、センサが反応することがあります
	お出迎え点灯中ではありませんか	お出迎え点灯中は、人が「いる･いない」に関わらず点灯状態になります
	壁スイッチをONにした直後、または停電が回復した直後で、検知部が赤く点滅していませんか	壁スイッチをONにして、約40秒後一旦消灯すれば正常です
	連続点灯モードになっていませんか	検知部が赤く点灯している場合は、壁スイッチを一度OFFにして、再び2秒以内にONにしてください（「2　使用方法」参照）
「ON／OFFモード」、「お出迎えモード」で人がいなくなっても、なかなか消灯またはお出迎え点灯に戻らない	点灯保持時間が長く設定されていませんか	点灯保持時間ツマミを左に回して、時間設定を変更してください（「2　使用方法」参照）
	連続点灯モードになっていませんか	検知部が赤く点灯している場合は、壁スイッチを一度OFFにして、再び2秒以内にONにしてください（「2　使用方法」参照）

このようなとき	点　　検	処　　置
「お出迎えモード」で周囲が暗くなってもお出迎え点灯しない	壁スイッチがOFFになっていませんか	壁スイッチをONにしてください（「2　使用方法」参照）
	ランプが切れていませんか	新しいランプと交換してください（「3　交換方法」参照）
	お出迎え時間が「切」になっていませんか	お出迎え時間を「夜まで」または「深夜まで」または「朝まで」に合わせてください（「2　使用方法」参照）
	明るさセンサで設定した明るさよりも周囲が明るくないですか	製品の設置場所を明るくしている原因を取除いてください
	周囲が暗くなったばかりではありませんか	周囲が暗い状態が約5分間続いたときに、お出迎え点灯を開始すれば正常です
「お出迎えモード」で周囲が明るいのにお出迎え点灯している	明るさセンサが「明るめ」になっていませんか	明るさセンサを左方向の「暗め」側に回してください（「2　使用方法」参照）
	製品の設置場所が昼間でも暗いところではありませんか	「お出迎えモード」では、お出迎え時間を「切」にして、ON／OFFモードで使用してください（「2　使用方法」参照）
	周囲が暗い状態が約5分間続きませんでしたか	壁スイッチを一度OFFにして、5秒以上たってから再びONにしてください（「2　使用方法」参照）
「お出迎えモード」でお出迎え点灯の終わる時間が設定より早い	天候などで周囲が暗くなる時刻が通常より早くありませんでしたか	製品の性能上、お出迎え点灯の終了時間がばらつくことがありますが異常ではありません
	壁スイッチをOFFにしませんでしたか	壁スイッチをONにしてください。初日のお出迎え時間は4時間、翌日からは設定通りの時間になります
「お出迎えモード」でお出迎え点灯の終わる時間が設定より遅い	天候などで周囲が暗くなる時刻が通常より遅くありませんでしたか	製品の性能上、お出迎え点灯の終了時間がばらつくことがありますが異常ではありません

このようなとき	点　検	処　置
ランプが明るくなるまで時間がかかる	周囲の温度が低くないですか	冬場など周囲の温度が低い場合は、明るくなるまで時間がかかることがありますが異常ではありません
電源を入れても点灯しない	電源は入っていますか	電源を切って5秒以上たってから再び電源を入れてください
	ランプは正しく取付いていますか	ランプを正しく取付けてください（「3　交換方法」参照）
	ランプが切れていませんか	新しいランプと交換してください（「3　交換方法」参照）
連続点灯に切替えできない	明るさセンサで設定した明るさよりも周囲が明るくありませんか	明るさセンサを右方向の「明るめ」側に少し回してください（「2　使用方法」参照）
	連続点灯切替え操作が間違っていませんか	正しく操作してください（「2　使用方法」参照）
連続点灯を解除しないまたは、しなくなった	連続点灯中、明るさセンサで設定した明るさよりも周囲が明るくなりませんでしたか	連続点灯開始2時間後より周囲の明るさを確認し、明るい場合は連続点灯を解除します
	連続点灯継続時間が15時間を超えていませんか	連続点灯時間は最長15時間です（「2　使用方法」参照）

6　修理

- 製品に異常が生じたときは使用を中止し、お買い上げの販売店（工事店）にご連絡ください。
- 修理に関するお問い合わせは、お買い上げの販売店（工事店）または、東洋エクステリア「お客様相談室」にお問い合わせください。
- 修理を依頼されるときは、下記のことをお知らせください。

故障の状況	できるだけ詳しく	ご　氏　名	
製　品　名		ご　住　所	
施　工　日	年　　月　　日	電話番号	
施工店名		そ　の　他	

TOEX

PJ-11型　保証書

製造No. （商品名シールNo.）		
保証期間	対象部品	期間（お引渡し日より）
	本体	2ヶ年
	但し電装部品	1ヶ年
お引渡し日	平成　年　月　日	
お客様	ご住所	
	お名前　様	
	電話　（　）	

本書はお引渡し日から左記期間中故障が発生した場合には、本書記載内容で無料修理を行うことをお約束するものです。詳細は下記記載内容をご参照ください。

※お引渡し日、お客様名、施工店名及び製造No.が不明の場合は、保証しかねますので施工店に必要事項の記入をご依頼ください。又本書は再発行致しませんので大切に保管してください。

施工店	住所・店名　印 電話　（　）

東洋エクステリア株式会社
〒160-0022 東京都新宿区新宿1-4-12 TEL（03）3341-5051（代）

1. 保証者
東洋エクステリア株式会社

2. 保証の対象者
当該商品の所有者

3. 対象商品
東洋エクステリアブランドで販売しているエクステリア商品

4. 保証内容
取扱説明書・表示ラベルまたはその他の注意書きに基づく適正なご使用状態で、保証期間内に発生した不具合については、下記に例示する免責事項を除き、無料修理いたします。

5. 保証期間
当該商品の施工完了日（お引き渡し日）から起算して2年間。（電装部品及び木製部品については1年間）ただし、施工を伴わない商品についてはご購入された日から起算して1年間。

6. 免責事項
保証期間内でも、次の様な場合には有料修理となります。
①取付説明書や表示ラベル、カタログなどに記載された施工・取り付け方法から逸脱したことに起因する不具合（例えば、腐食促進のおそれがある海砂・急結材等を使用したモルタルによる腐食、基礎寸法や取り付け寸法違いなどによる性能低下など）。
②取扱説明書や表示ラベル、カタログなどに記載された使用方法からの逸脱及び適切な維持管理を行わなかったことなどに起因する不具合（例えば、中性洗剤以外のクリーニング剤を使用したことによる変色や腐食、雪下ろしや操作上の注意などの注意シール内容の不励行による破損など）。
③表示された商品の性能を超えた性能を必要とする地域や場所に取付けられた場合の不具合（例えば、積雪強度、耐風圧強度、寒冷地での作動性や凍結に起因する不具合など）。
④建築躯体や、外構工事、土間工事、電気工事などの商品以外に起因する不具合。
⑤商品又は部品の経年変化（使用に伴う消耗・摩耗など。木製品の反り、ひび割れ、節抜け、ささくれ、変色、ネジ、ボルトの緩みや釘の浮きなど）や経年劣化（樹脂部分の変質・変色など）またはこれらに伴う不具合、および電池・電球などの消耗品の損傷や故障。
⑥自然現象や住環境に起因する結露、樹液の染み出しなどに起因する不具合（例えば、結露による凍結、かび、さび発生、樹液によるコンクリート壁面などの汚れなど）。
⑦環境が特に悪い地域又は場所に取付けられたことに起因する腐食及び不具合（例えば、海岸地帯での塩害や大気中の砂塵・煤煙・金属粉・亜硫酸ガス・アンモニア・車の排気ガスなどの付着によって起きる腐食や塗装剥離、異常な高温・低温・多湿による不具合など）。
⑧天災その他の不可抗力（例えば、暴風、豪雨、洪水、高潮、地震、地盤沈下、落雷、火災など）により商品の性能を超える事態が発生した場合の不具合。
⑨実用化されている技術では予測不可能な現象またはこれが原因で生じた不具合。
⑩犬、猫、鳥、ねずみ、虫などの小動物の害、又はつるや根などの植物の害による不具合。
⑪使用者や第三者による不当な修理や改造（必要部品の取外し含む）に起因する不具合。
⑫本来の使用目的以外の用途に使用された場合の不具合、又は使用目的と異なる使用方法による場合の不具合。
⑬犯罪などの不法な行為に起因する破損や不具合。

※保証期間経過後の修理・交換などは有料といたします。
※本書によって、お客様の法律上の権利を制限するものではありませんので、保証期間経過後の修理についてご不明の場合は、お客様相談室にお問い合せください。

――お客様相談室――
0120-171-705

東洋エクステリア株式会社

取説コード
UZ171

200404A_1007