フリーポートⅡ ワイド　取付説明書

■施工される方へのお願い

●本説明書で使われているマークには、以下のような意味があります。

⚠注意 …取付けを誤った場合に、使用者が中程度の傷害・軽傷を負う危険又は物的損害の発生が想定されます。
冒頭にまとめて記載していますので必ずお読みください。

⚠注　意

●製品破損による人への被害・物的損害が想定されますので、下記事項を厳守してください。

〔設置条件〕

・母屋の屋根からの雪が直接当たらない場所に設置してください。
・フリーポートⅡワイド（一般地域用600タイプ）は積雪（新雪）20cm以下の地域用です。
・本製品は、地上階に取付ける設計になっています。2階以上の高所には取付けないでください。強風にあおられるおそれがあります。
・柱の移動は、当社指定範囲内にしてください。
・崖などの高低差のある場所には設置しないでください。

〔部材の固定〕

・タッピンネジの下穴には、指定より太いドリルを使用しないでください。
・必ず指定の組立てネジ・ボルトで固定してください。

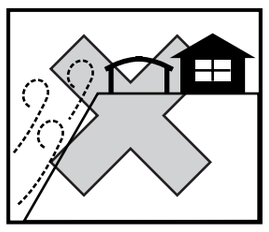

〔基礎〕

・基礎は当社指定寸法以上にしてください。
※地下埋設物（給排水管など）に影響を与えないでください。
・寒冷地で凍上のおそれがある地域に取付ける場合は、凍上線の下まで基礎を設けてください。
・基礎には、海砂・急結剤・凍結防止剤を使用しないでください。柱が腐食するおそれがあります。
・柱内の水抜きができるよう、基礎には必ずぐり石を敷き、柱と基礎の付け根に水抜き穴（φ6）をあけてください。柱内の水が凍結膨張し、柱が破損するおそれがあります。
・養生期間は十分（4日～1週間以上）とり、その間重い物をのせたり振動を与えたりしないよう指示してください。

〔施工〕

・取付けは、専門業者の方が行なってください。
・指定以外の改造・変更（階段屋根・母屋への取付け・4周の囲いなど）をしないでください。
・当社指定の付属品以外は取付けないでください。
・必ず当社指定の屋根パネルを使用してください。

●水漏れのおそれがありますので、下記事項を厳守してください。

〔シーリング処理〕

・指定の個所にシーリング材を充てんしてください。

●製品腐食のおそれがありますので、下記事項を厳守してください。

〔絶縁処理〕

・亜鉛・ステンレス以外の金属とアルミ形材が接触する場合は、絶縁処理をしてください。

■施工上のお願い

●水平・垂直は正確に出してください。施工に支障がでるおそれがあります。

■取付け順序（基本タイプ）

1 基礎の施工

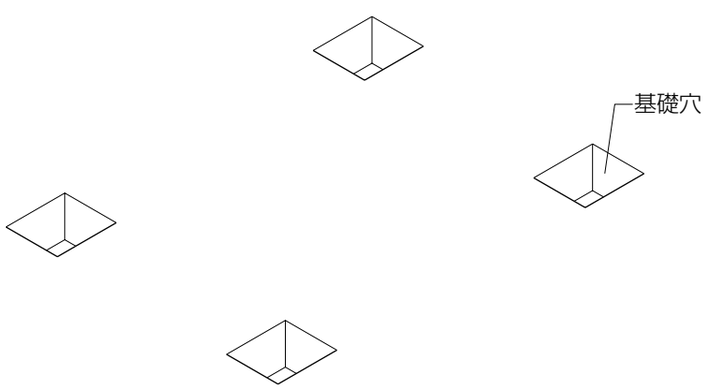

2 柱とはりの取付け

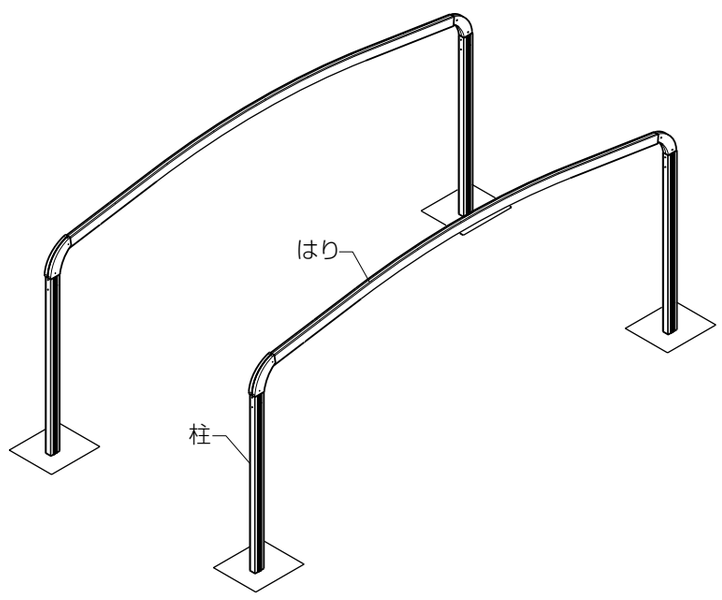

3 ワイド棟木・母屋・後枠の取付け

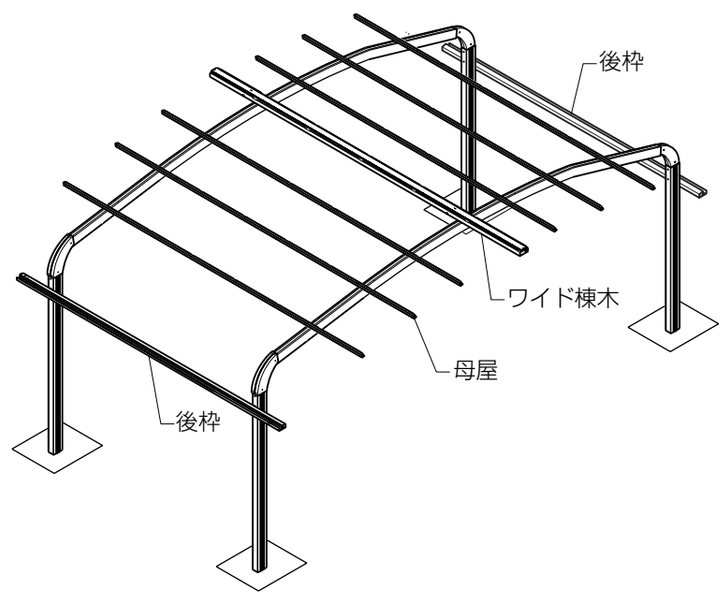

4 側枠・アーチの取付け

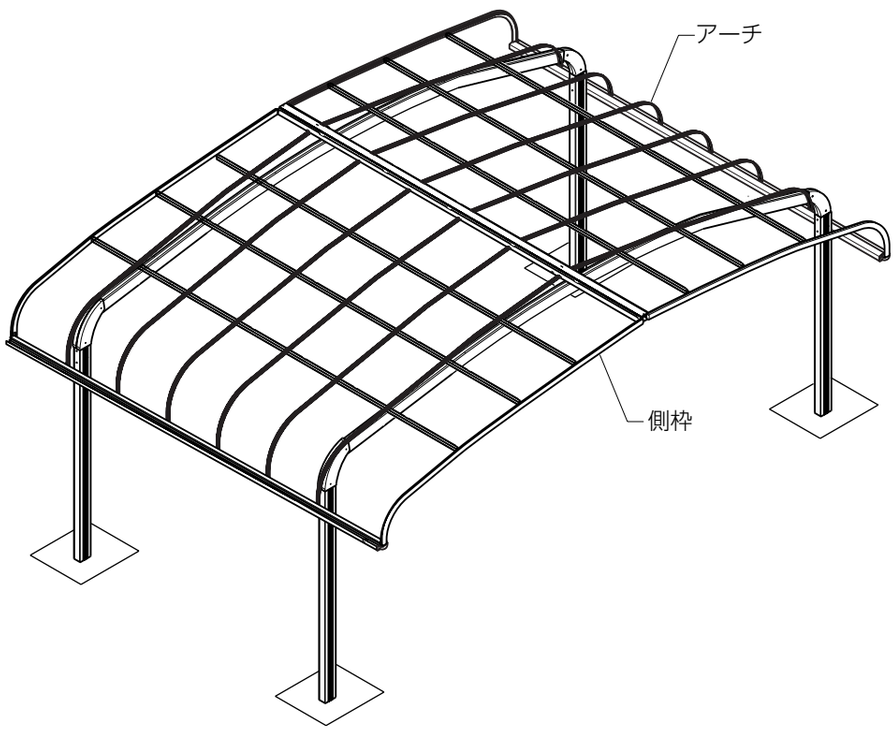

5 屋根パネルの取付け
6 アーチカバー・側枠カバーの取付け
7 たてどいセットの取付け

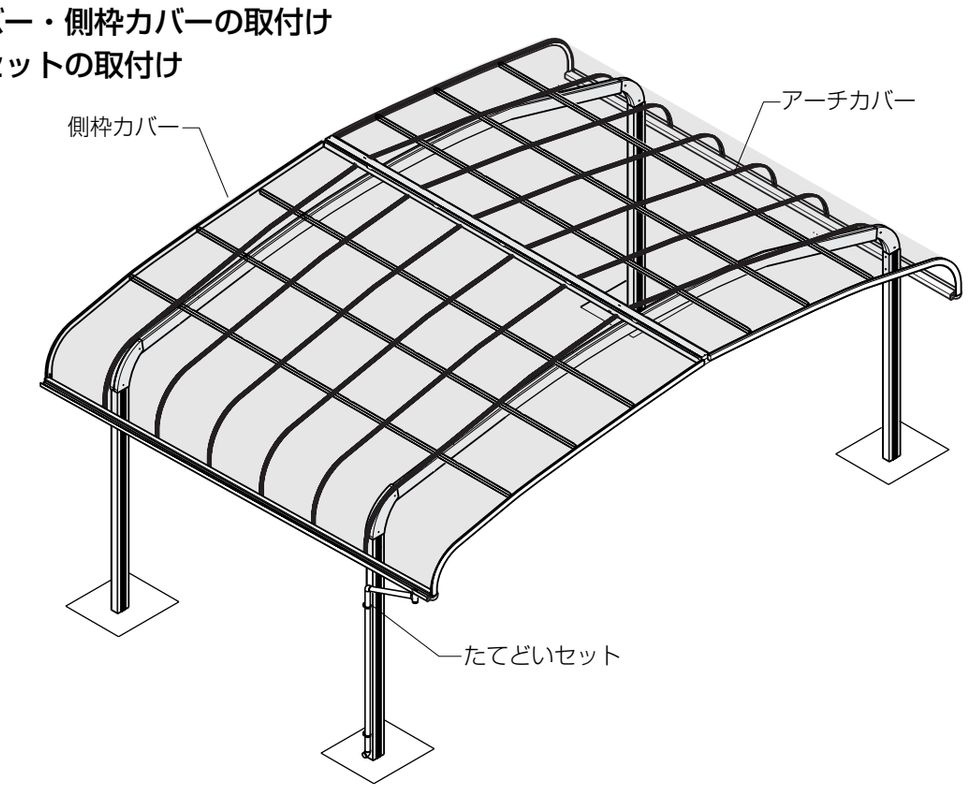

■構造説明図

※（　）内寸法は30サイズの場合を示します。

φ4×10ワッシャーヘッド
ネジ（2種）

5 屋根パネル

φ4×10ワッシャーヘッド
ネジ（2種）

3 ワイド棟木

φ4×13ナベピアスネジ

φ4×13ナベピアスネジ

6 アーチカバー

4 アーチ

4 側枠
（左右勝手あり）

後枠固定
金具

φ4×10
ワッシャーヘッド
ネジ（2種）

ワイド棟木キャップ

φ5×55
サラタッピン
ネジ（2種）

M8×25
座金組込六角ボルト
Wセムス

ワイド棟木取付け金具

φ4×10
ワッシャーヘッドネジ（2種）

2 はり

6 側枠カバー

3 母屋

後枠コーナーキャップ

2 柱

1 基礎

700

300 400(500)

700(800)

550

100

ぐり石

水抜き穴（φ6）
現場加工

アンカー棒

後枠

φ4×10
ワッシャーヘッドネジ（2種）

※「使用上の注意」ラベルが張ってある柱にたてどいセットを取り付けると表示が見えなくなります。たてどいセットの取付けない側に表示ラベルを向けて、柱をたててください。

■取付け詳細（基本タイプ）

1 基礎の施工

●柱埋込み位置を出し、基礎穴を掘ります。

■墨出し位置

※柱の移動は±100mm以内です。

※〈　〉内寸法は30サイズの場合を示します。

※図の二点鎖線は屋根の投影図を示す。

単位mm

サイズ呼称	d	dA
48	4824	4517
54	5430	5123
60	6052	5745

●50サイズ

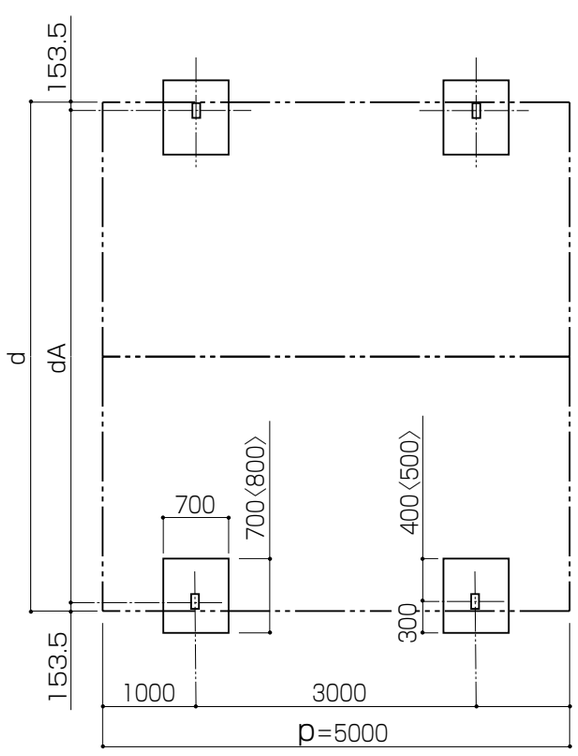

●57サイズ

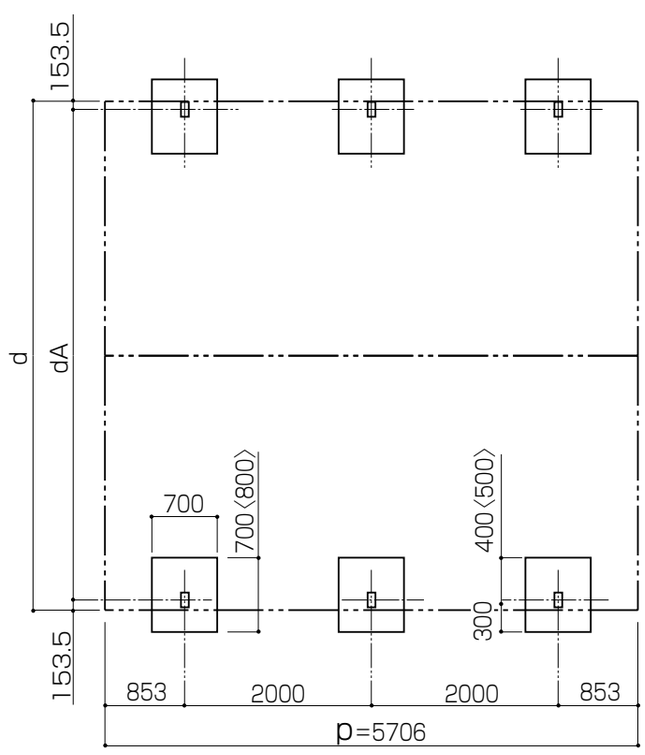

Z078_200308C

2 柱とはりの取付け（図1）

①柱にブラケット・アンカー棒をそれぞれ取付け、柱を建て込みます。
②はりをブラケットに取付けます。その後、ブラケットカバーを取付けます。
※使用上の注意ラベルが貼ってある柱にたてどいセットを取付けると、表示が見えなくなります。たてどいセットの取付けがない面に表示ラベルを向けてください。
※基準となる位置からの柱長さを同じにしてください。長さが違う場合、ワイド棟木部に水がたまり漏水するおそれがあります。
※ブラケットを柱に固定する際、後枠取付金具を共絞めしてください。
※柱の基礎固めは製品完成後に行なってください。施工誤差によりブラケットやはりが入らない場合があります。

■柱長さについて

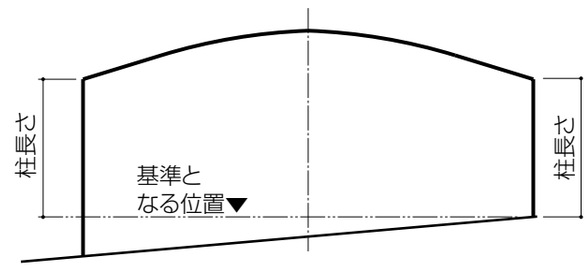

（図1）

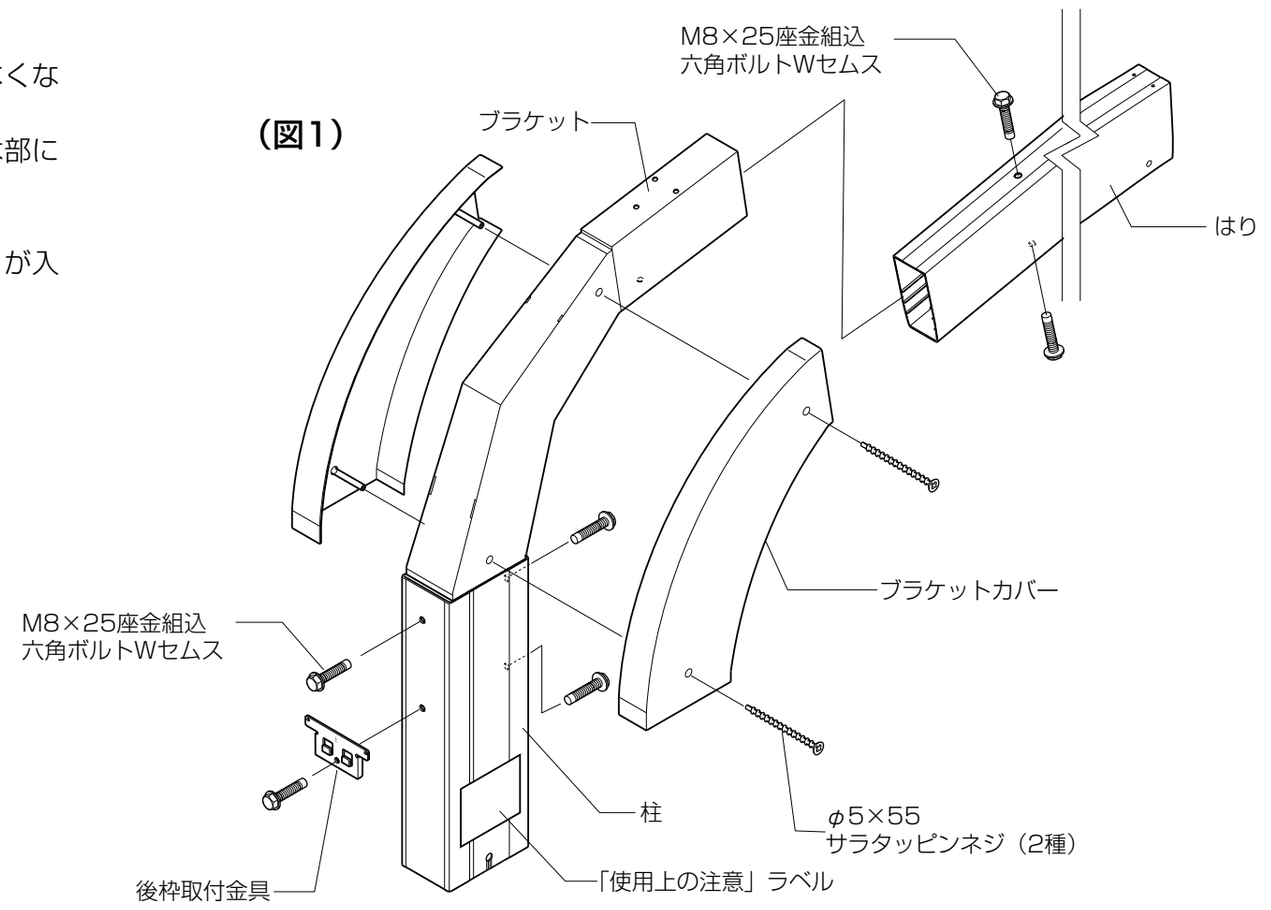

3 ワイド棟木・母屋・後枠の取付け

①後枠を後枠固定金具に引っ掛け、固定します。（図2）
②はりの中央部にワイド棟木取付け金具を取付け、ワイド棟木を固定します。（図3）
③ワイド棟木側にフィン部を向け、母屋をはりに取付けます。（図4）
※柱を移動した場合は、ワイド棟木・後枠・母屋をはりに合わせて後枠・ワイド棟木はφ3.5、母屋はφ4.5の穴加工を行なってください。
※既存の加工穴には穴ふさぎシールを貼ってください。

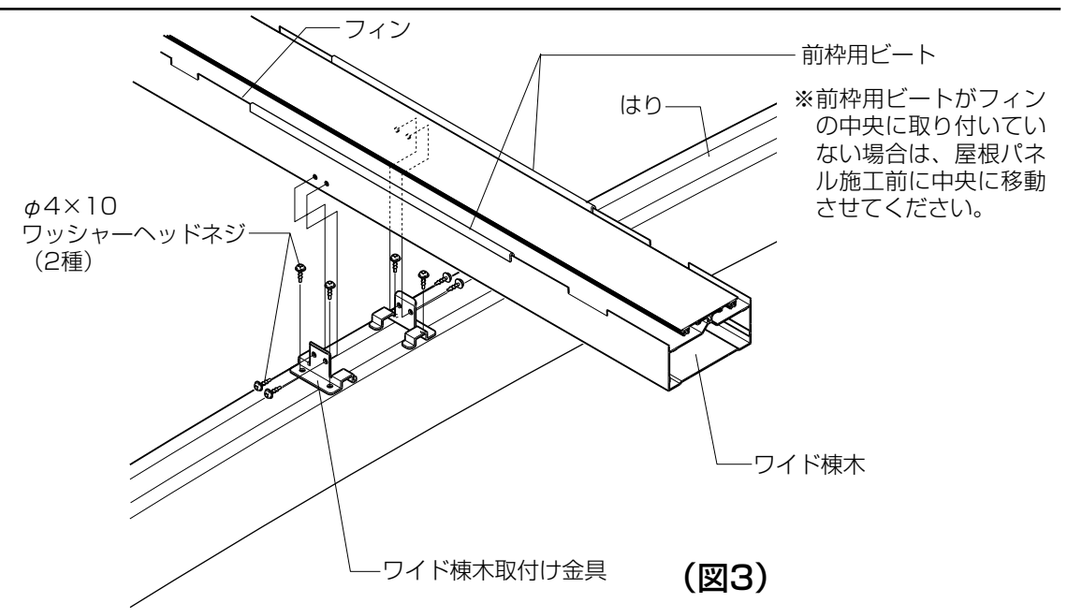

（図3）

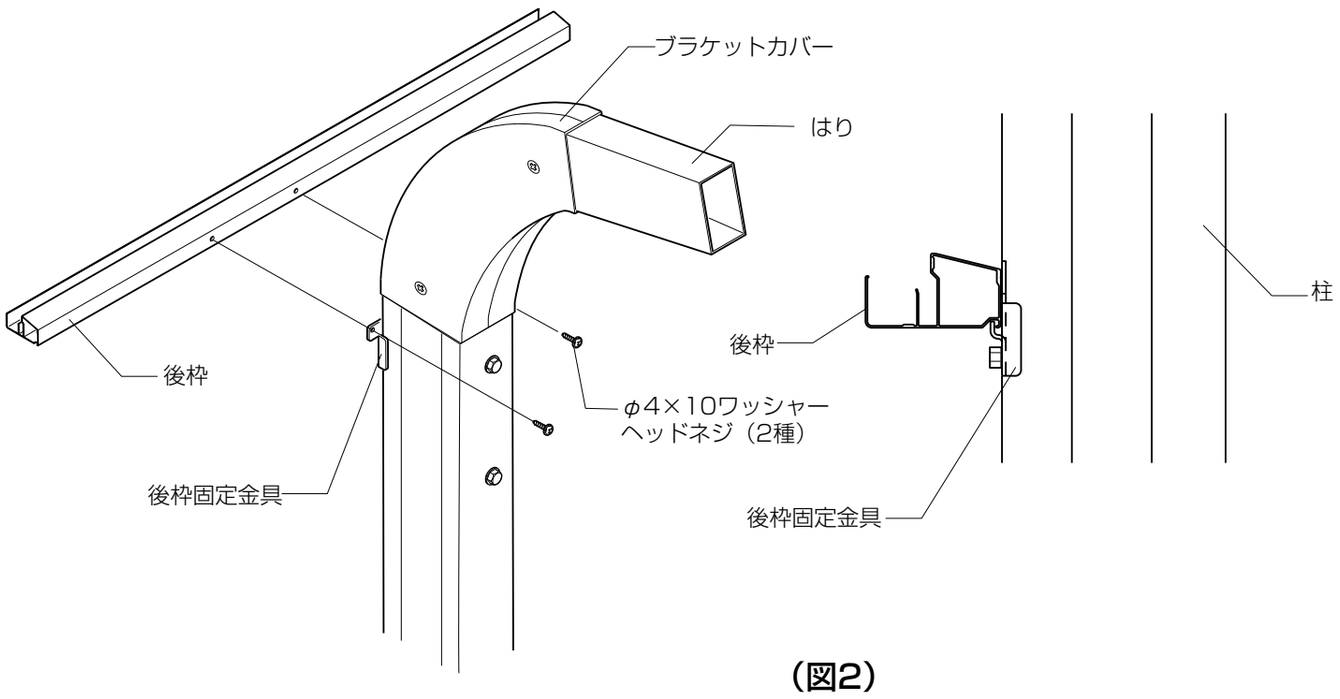

（図2）

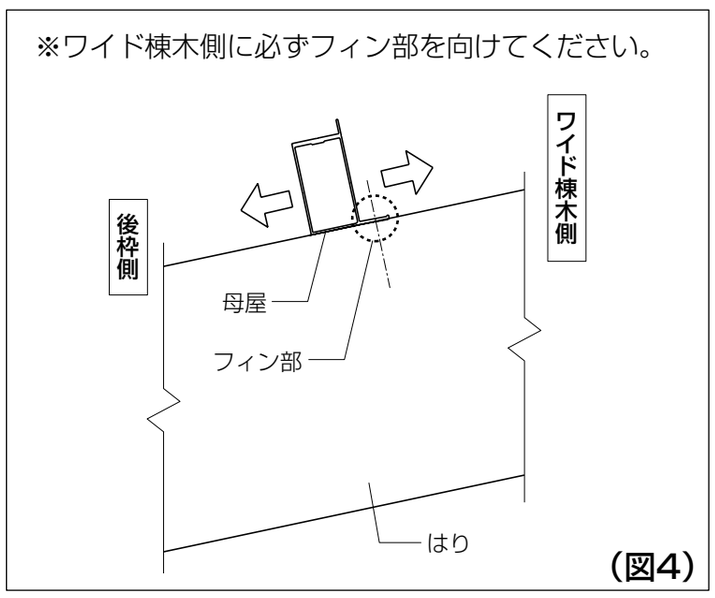

（図4）

4 側枠・アーチの取付け

①後枠コーナーキャップにシーリング材を充てんし(図5)、側枠に取付けます。
②後枠・母屋・ワイド棟木に側枠を取付けます。
③後枠・母屋・ワイド棟木にアーチを取付けます。
④屋根枠まわりの対角・水平出しおよび柱の垂直出しをします。
※母屋・ワイド棟木には加工穴があいていません。側枠・アーチ側の穴に合わせφ4×13ナベピアスネジで止めてください。
※後枠には下穴があいています。側枠・アーチの穴と合わせ、φ4×13ナベピアスネジで止めてください。

■シーリング個所
●後枠コーナーキャップ

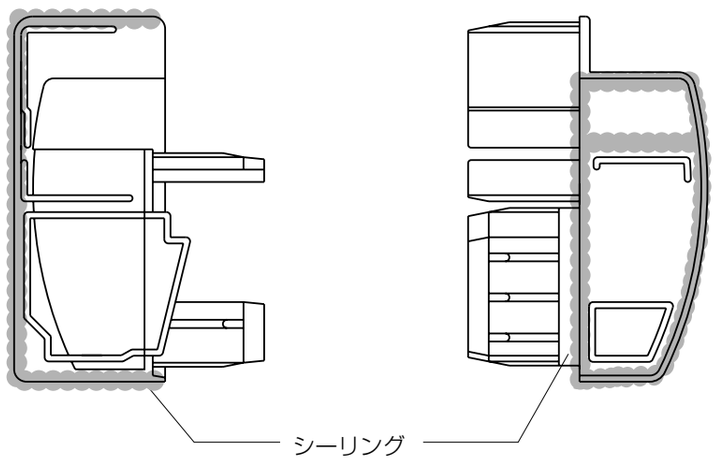

（図5）

⚠ 注　意

●指定の箇所に必ずシーリングしてください。

5 屋根パネルの取付け

①屋根パネルをワイド棟木に差し込み、パネル受けに差し込んでください。（図6）
※屋根パネルは後枠側に突き当ててください。
※アーチ部ののみ込み寸法は左右均等（16.5mm）にしてください。

■屋根パネル寸法表

サイズ呼称	ℓ	W
48	2799	689
54	3105	
60	3428	

●後枠コーナーキャップ

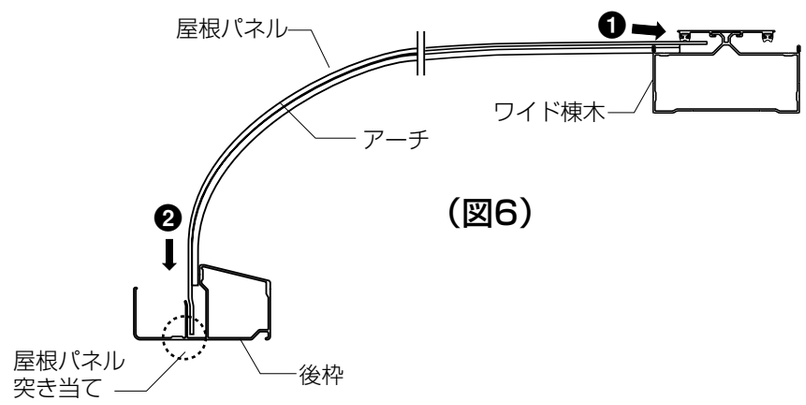

（図6）

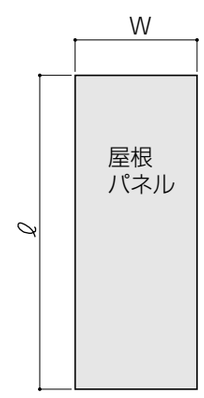

Z078_200407D

6 アーチカバー・側枠カバーの取付け

①アーチカバー・側枠カバーをワイド棟木に突き当てます。
②ワイド棟木側からアーチにネジ止めします。（図7）
※アーチとかみ合っていることを確認してください。
③アーチカバーとワイド棟木との間にシーリング材を充てんします。
④ワイド棟木キャップをワイド棟木にネジ止めします。※側枠カバー、
ワイド棟木、ワイド棟木キャップとの間にシーリング材を充てんしてください。（図8）

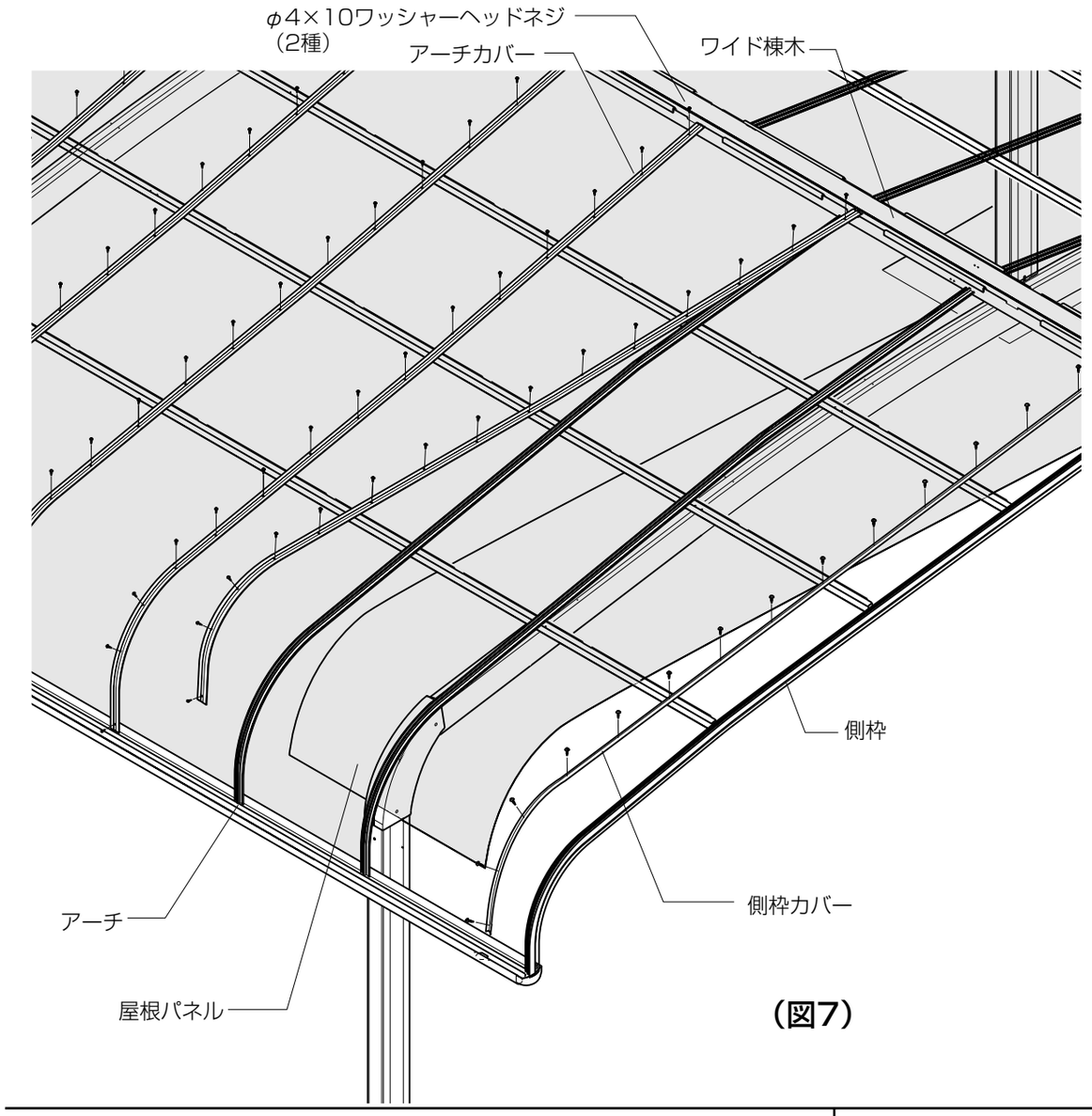

（図7）

⚠ 注　意

●指定の箇所に必ずシーリングしてください。
●シリコンシーリングを行なう場合、アクリル板およびポリカーボネート板のひび割れなどが考えられますので、当社指定のアルコール系シーリング材を使用してください。

・信越化学工業　シーラント72
・東芝シリコーン　トスシール380
・トーレシリコーン　SE960

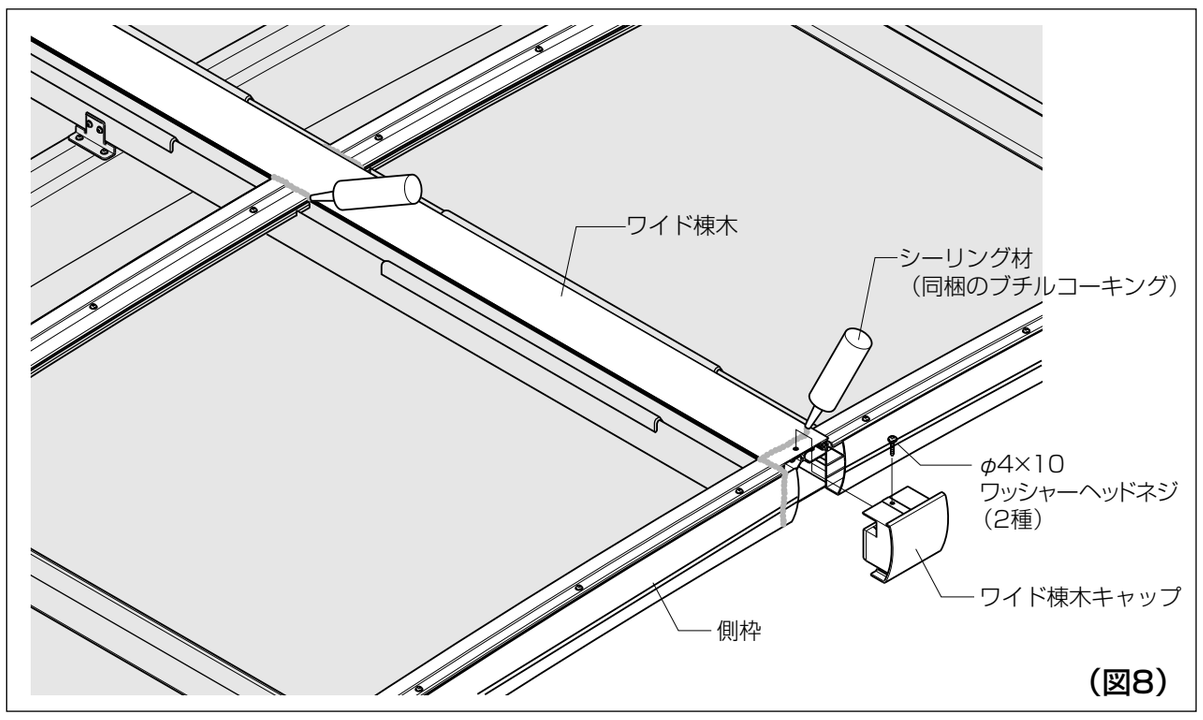

（図8）

7 たてどいセットの取付け

①後枠両端にある水抜き穴のうち、片方にたてどいセットを取付けます。（図9）
②もう一方の穴に雨どいアタッチメント（穴ふさぎ）を取付けます。

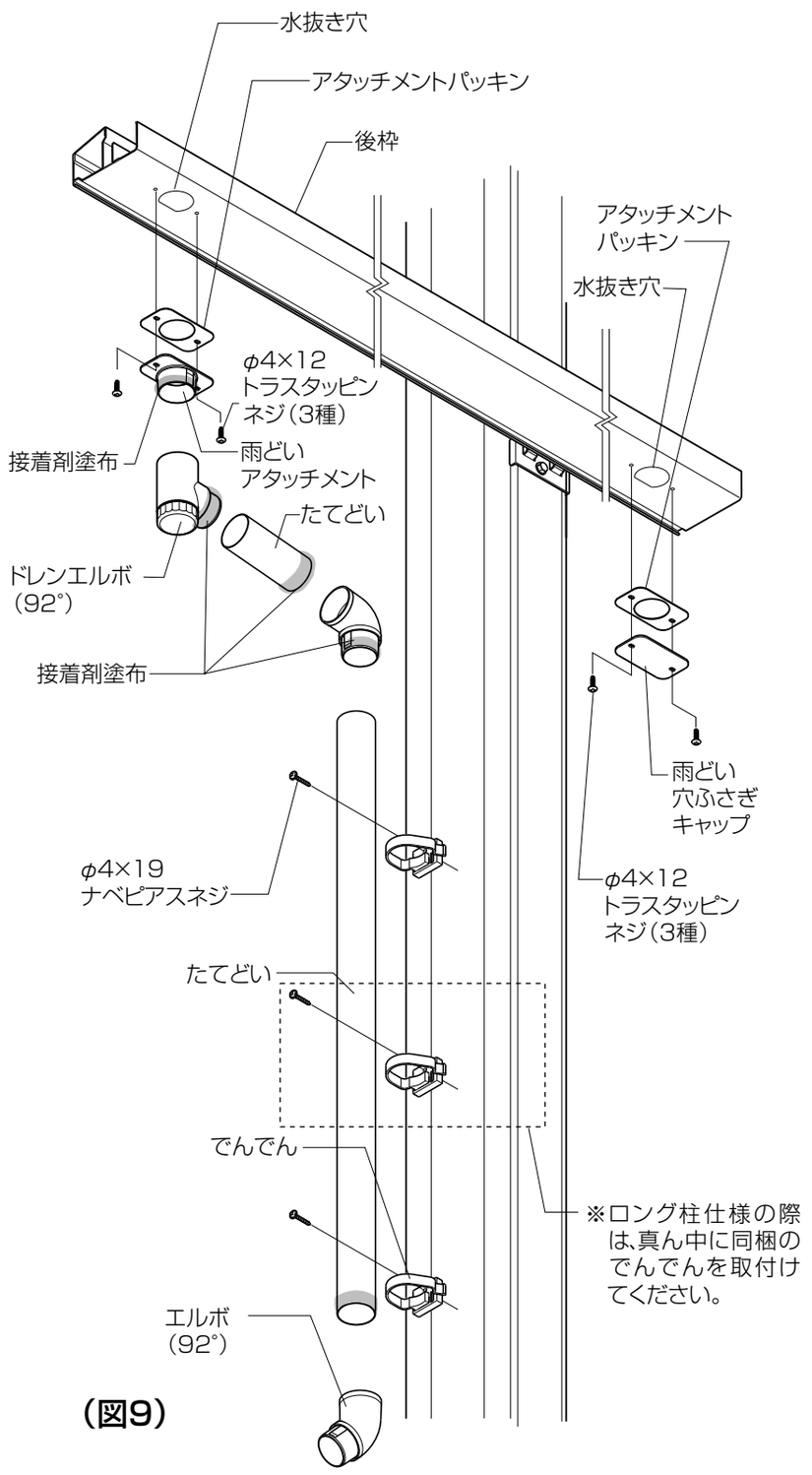

（図9）

■縦連棟の取付け

1 基礎の施工

●柱埋込み穴の位置を出し、柱基礎穴を掘り込みます。
※基礎構造については、基本タイプを参照してください。

単位mm

サイズ呼称	d	dA
48	4824	4517
54	5430	5123
60	6052	5745

●50サイズ＋50サイズ

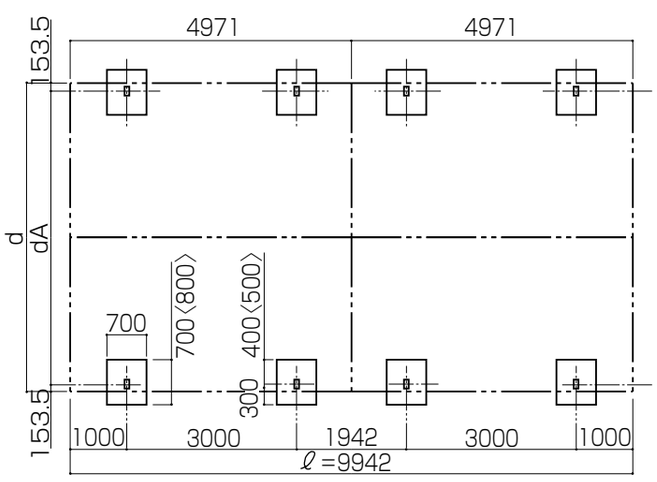

●57サイズ＋57サイズ

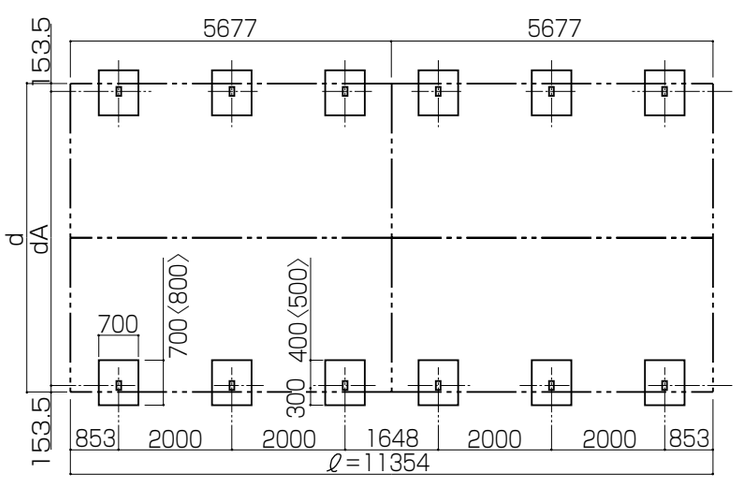

●50サイズ＋14サイズ

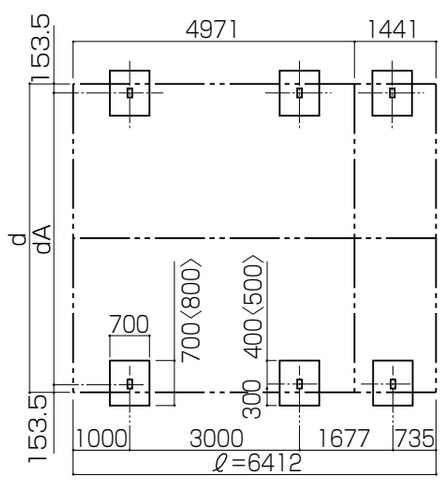

●57サイズ＋14サイズ

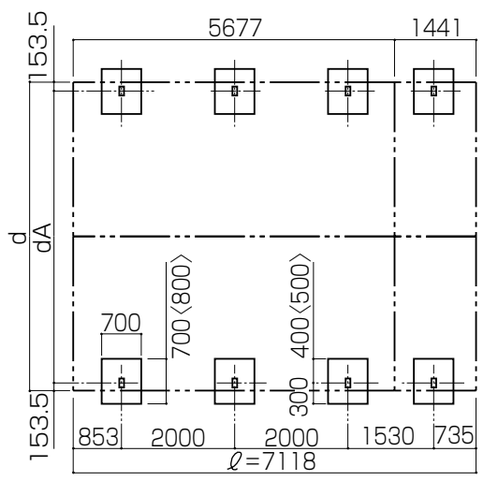

※図の二点鎖線は屋根の投影図を示す。

2 本体の組立て

①組立て前に、ワイド棟木・母屋・後枠の連棟側を現場加工してください。（図1）
②連棟部分を組立てます。（図2）
※連棟部分にシーリング材（同梱のブチルコーキング）を充てんし、連棟スリーブ・ワイド棟木・母屋・後枠をそれぞれ接続します。（図4）
③ワイド棟木の接続部分にワイド棟木止水パッキンを貼り付けます。（図5）
※アーチカバーとワイド棟木の間にシーリング材（同梱のブチルコーキング）を充てんしてください。

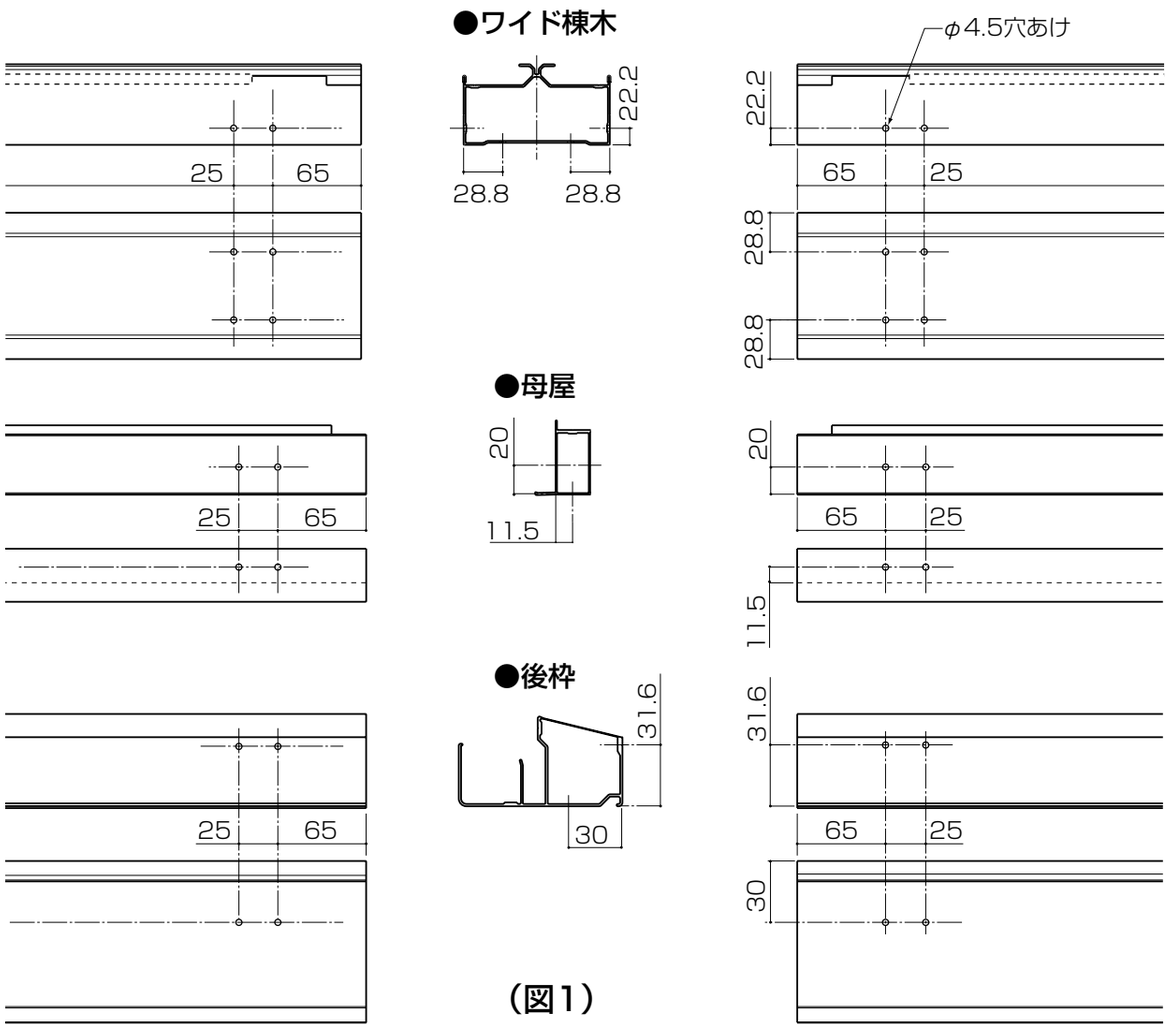

（図1）

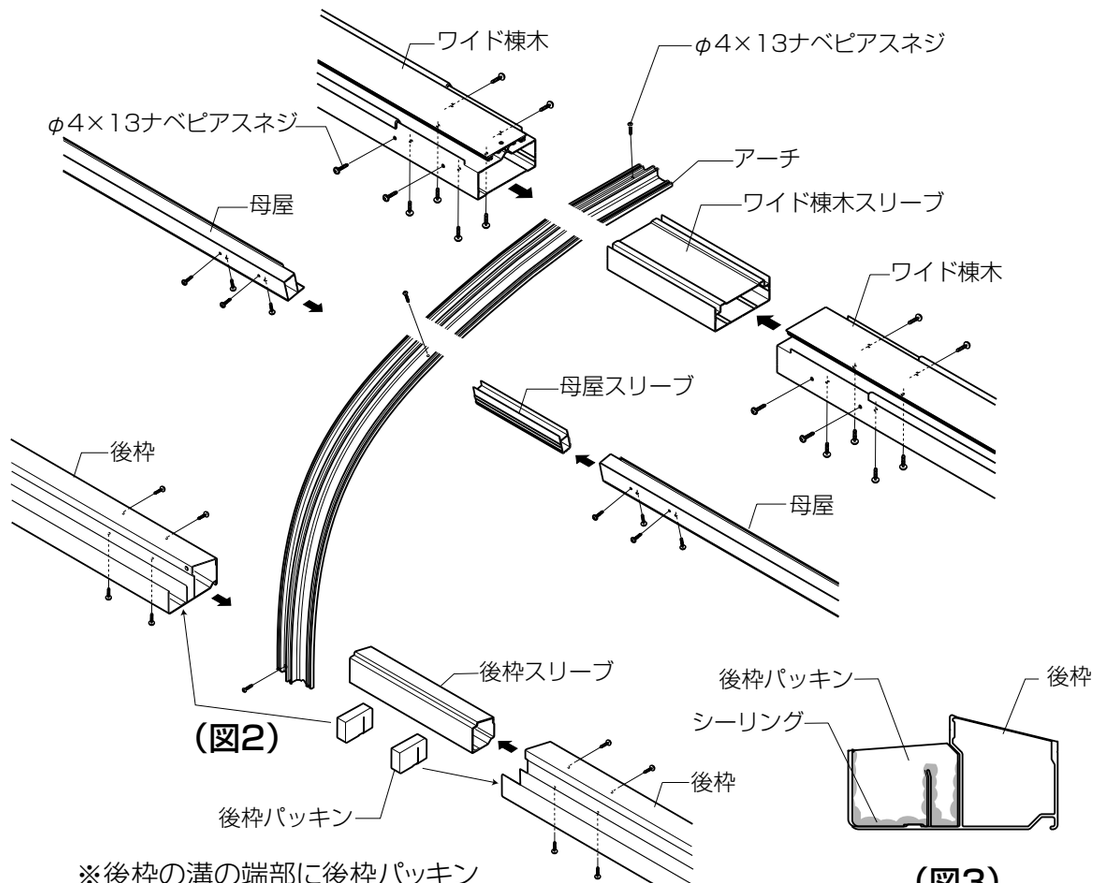

（図2）

（図3）

※後枠の溝の端部に後枠パッキンを入れ、まわりにシーリング材（同梱のブチルコーキング）を充てんしてください。（図3）

■シーリング個所

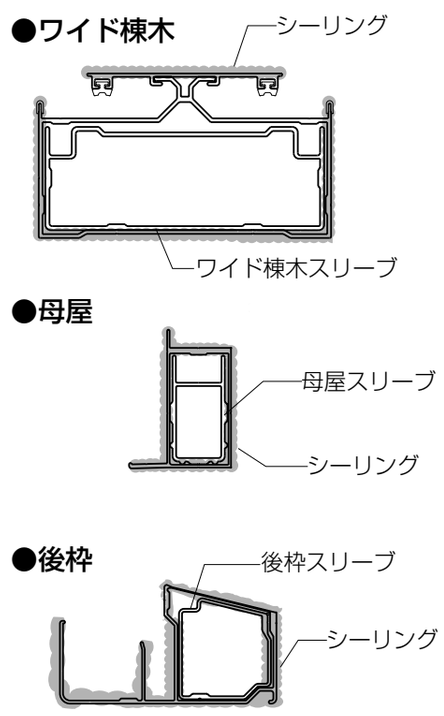

（図4）

（図5）

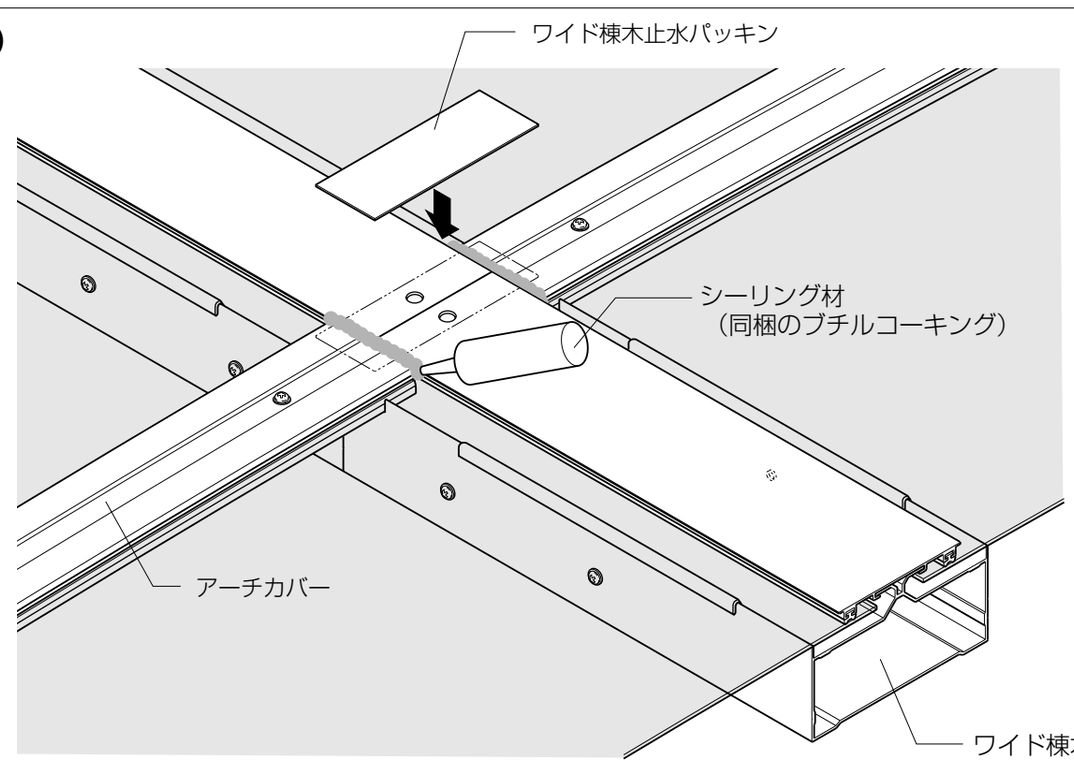

⚠ 注　意

●指定の箇所に必ずシーリングしてください。

3 落雪カバーの取付け＜オプション＞

①落雪カバーの両端に落雪カバーキャップを差し込みます。
②アーチカバーの上に落雪カバーを置き、位置を決めます。
③落雪カバーをアーチカバー、側枠カバーに固定します。
※落雪カバーがアーチカバー取付ネジと干渉する場合は、アーチカバー取付ネジを取外してください。

※連棟時は、連棟側の一方のキャップを取り、もう一方のキャップと連結してください。

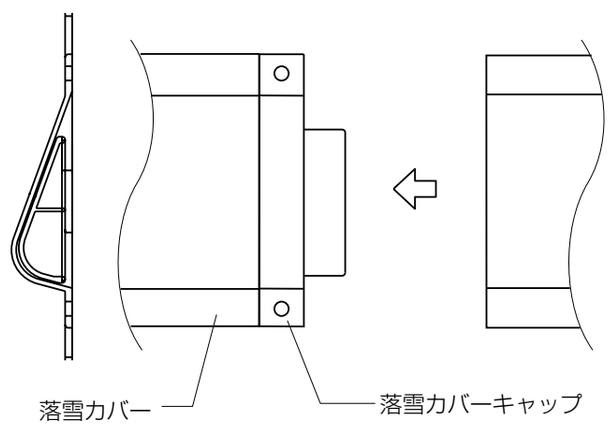

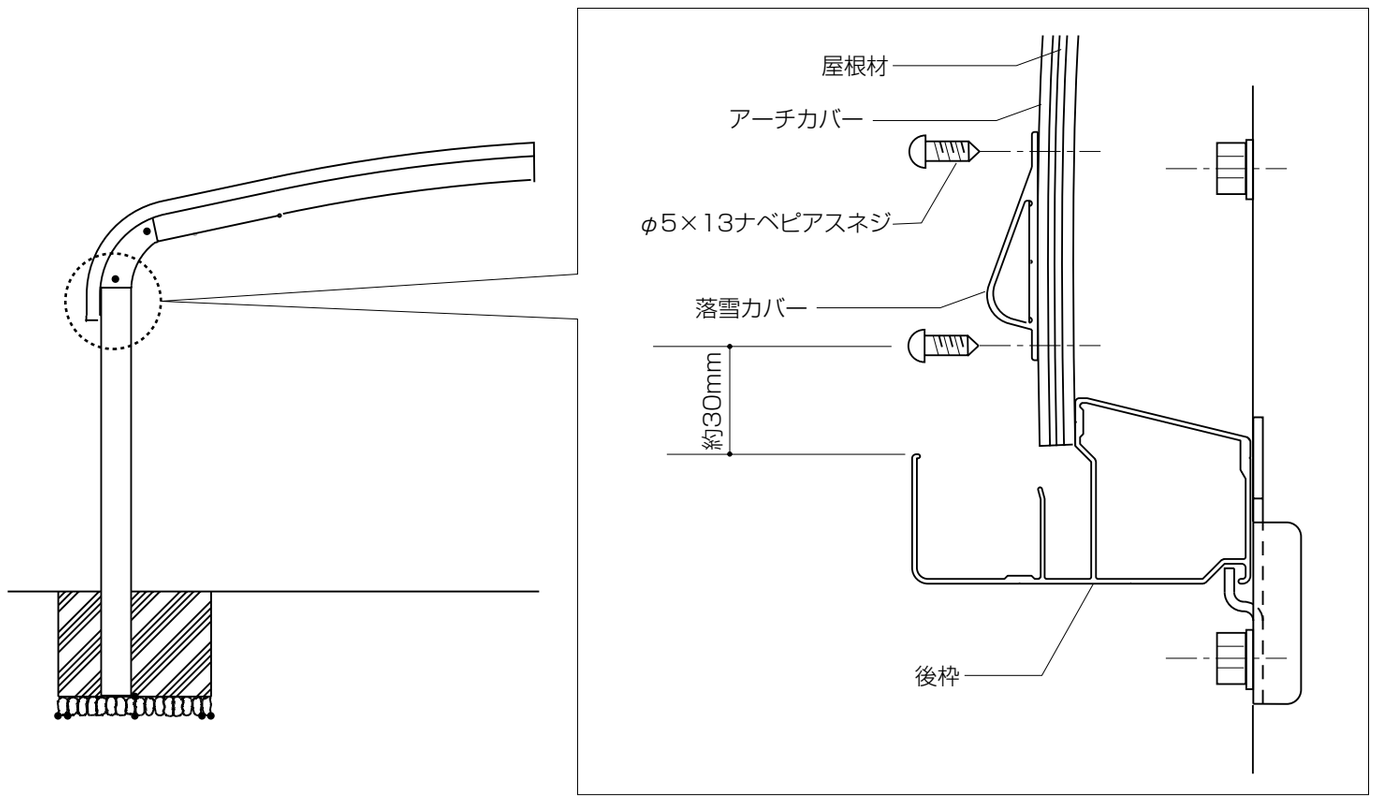

■参考納まり図

●基本タイプ

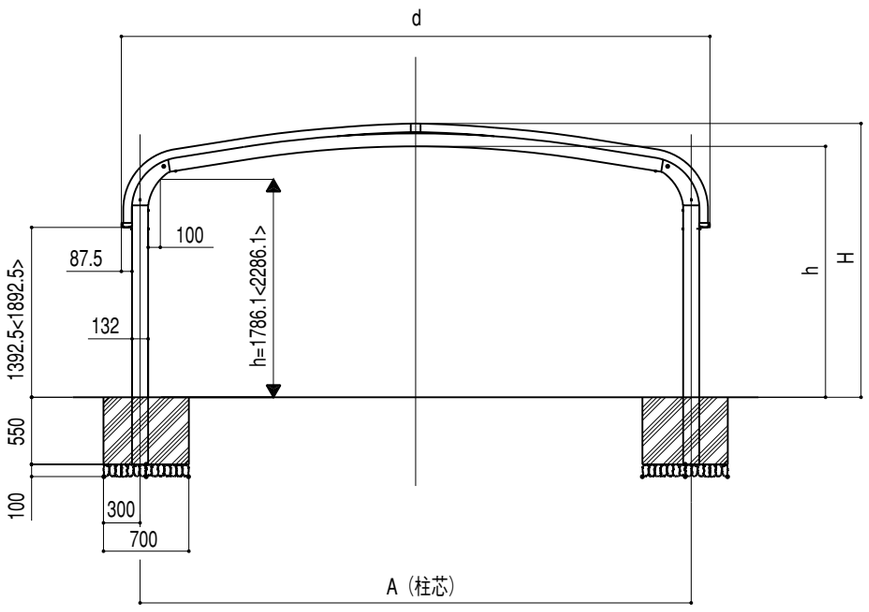

サイズ	d	h	H	A
48	4824	2244.2<2744.2>	2056.9<2556.9>	4517
54	5430	2104.9<2604.9>	2292.2<2792.2>	5123
60	6052	2201.2<2701.2>	2387.2<2587.2>	5745

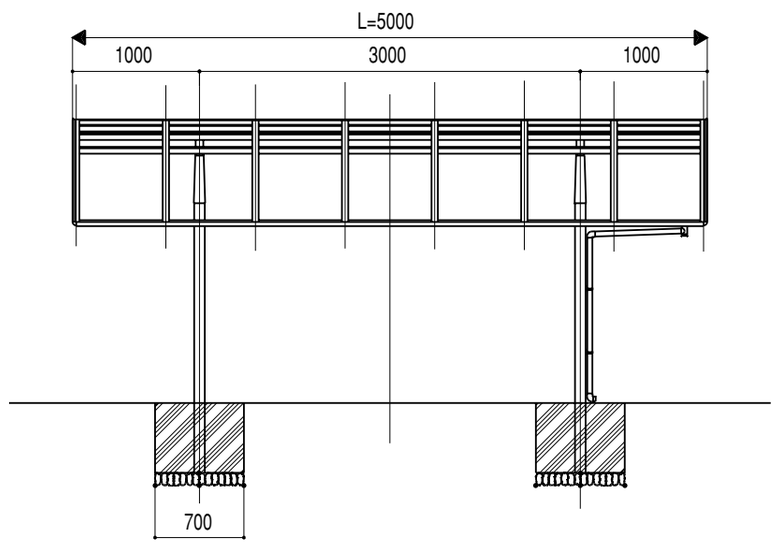

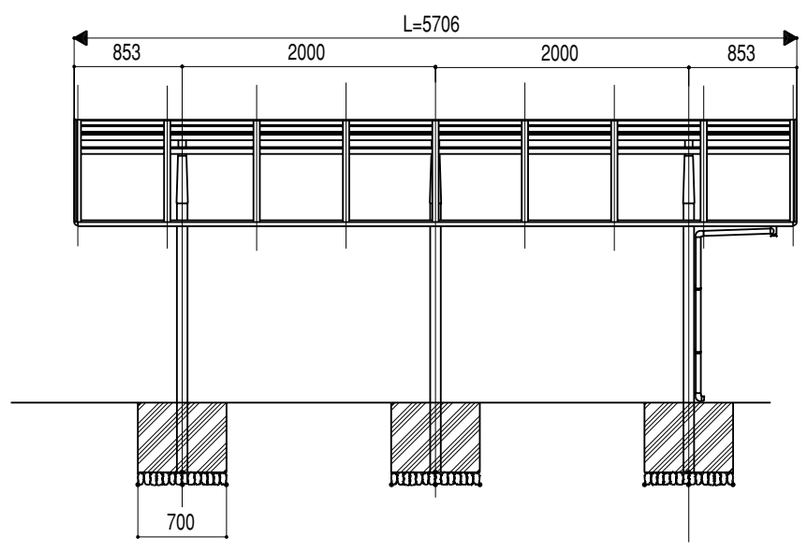

※本図は h=18サイズを示す。ロング柱仕様は< >に示す。

●縦連棟

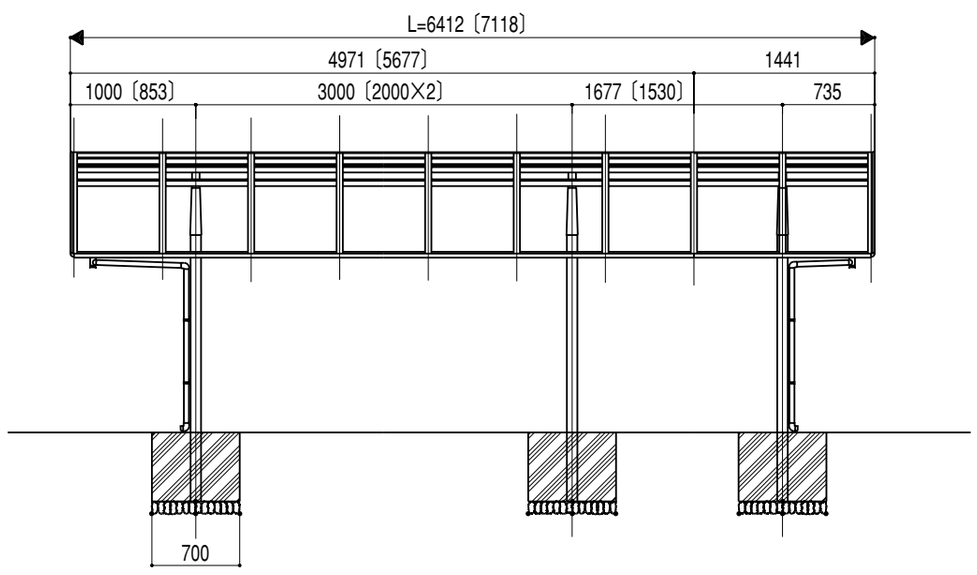

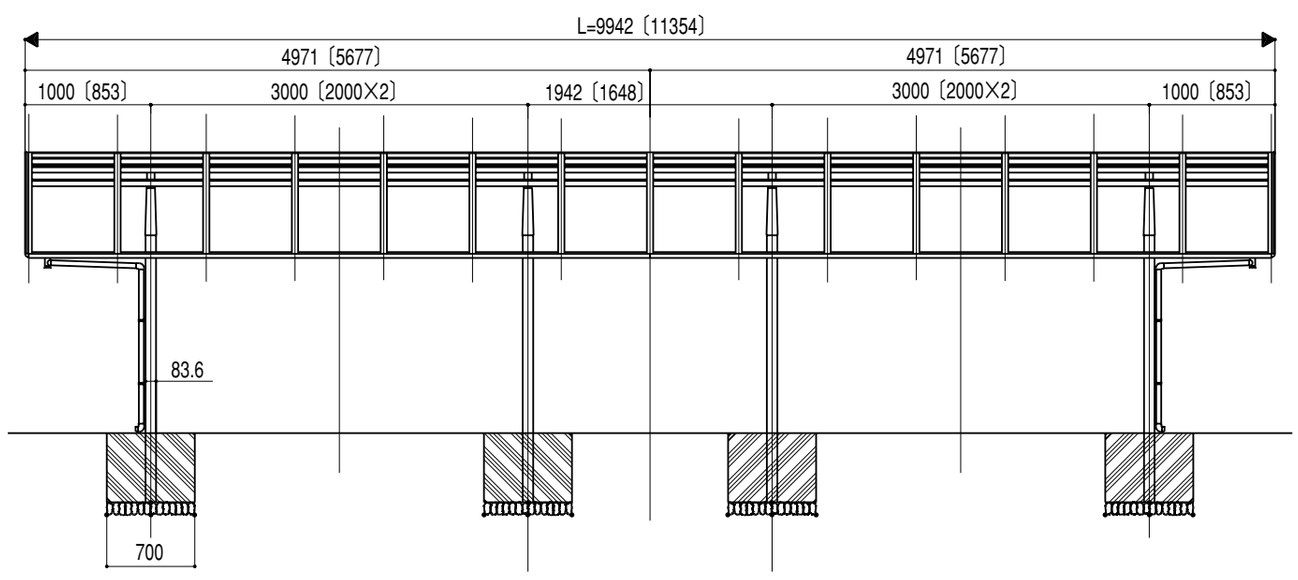

※本図は L=50サイズを示す。L=57サイズは〔 〕に示す。

●断面図

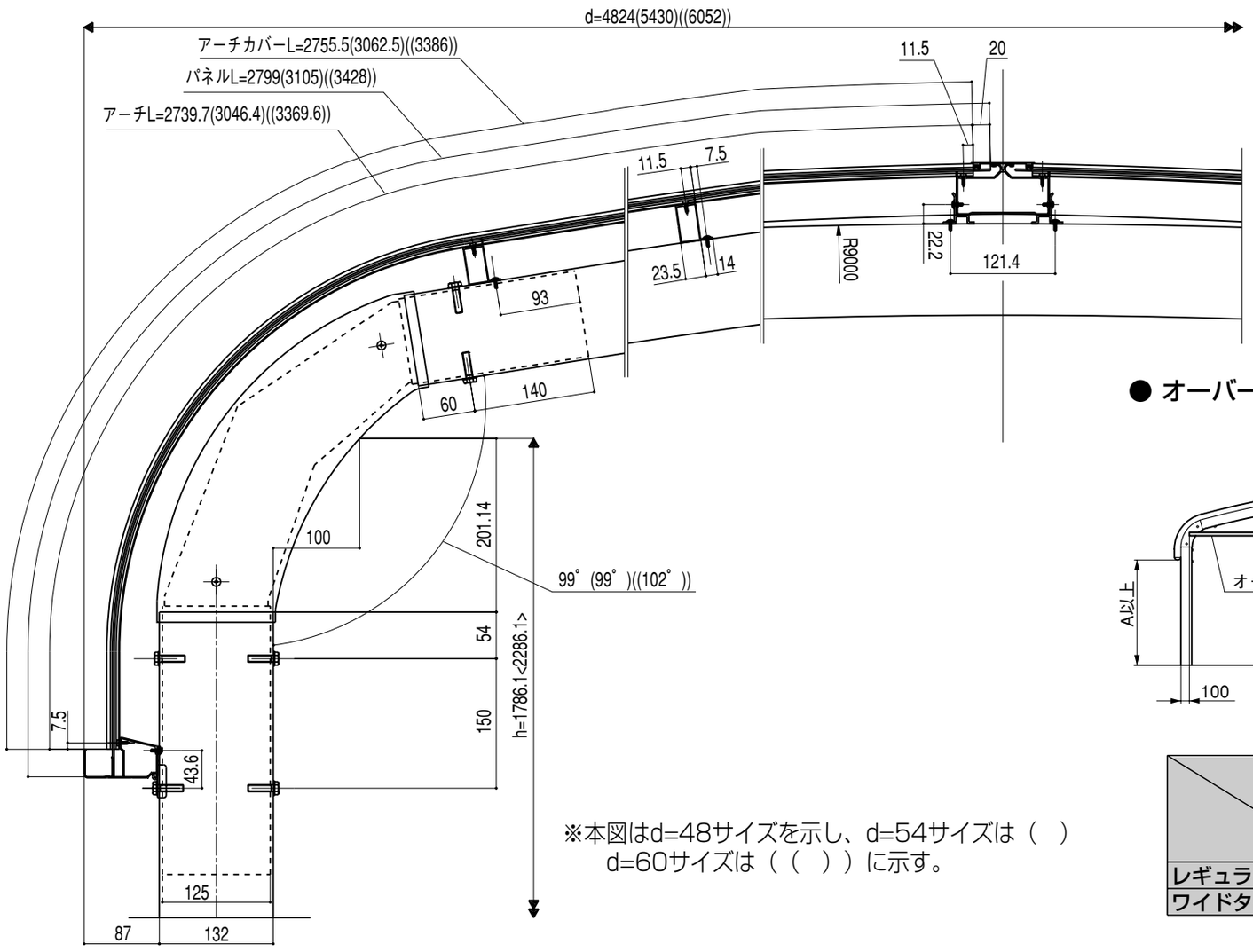

※本図はd=48サイズを示し、d=54サイズは（ ）
d=60サイズは（（ ））に示す。

● オーバードアと施工される場合

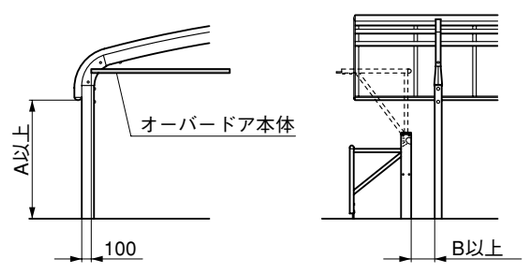

<注 意>

- オーバードアを桁下に施工される場合は、ロング柱を使用してください。
- オーバードア本体が、フリーポートの柱外側から100㎜内側に入った位置で下記表寸法を設定しています。
- A寸法は雨樋の桁下寸法ですが、オーバードアは雨樋桁下ではなく、桁下を避けた屋根下に納まります。

	円昇タイプ								直昇タイプ				
	標 準				ハイルーフ				標 準				ハイルーフ
	H:10		H:12		H:10		H:12		H:10		H:12		施工不可（桁下からずらして施工してください。）
	A	B	A	B	A	B	A	B	A	B	A	B	
レギュラータイプ	1541	150	1581	350	1839	100	1845	200	1684	250	1774	450	
ワイドタイプ	1541	150	1581	350	1839	100	1845	200	1684	250	1774	450	

■梱包明細書

1 柱セット

名　　称	員 数			
	2本入	3本入	ロング2本入	ロング3本入
柱	2	3	―	―
ロング柱	―	―	2	3
取扱説明書	1	1	1	1

2 梁セット

名　　称	員 数	
	1本入	2本入
梁	1	2

3 竪樋セット

名　　称	員 数
竪樋（L＝3100 φ40）	1

4 ブラケットセット

名　　称	員 数	
	2本入	3本入
ブラケット	2	3

5 幅セット

名　　称	員 数	
	50型	57型
側枠　R・L	各1	各1
側枠カバー　R・L	各1	各1
アーチ	6	7
アーチカバー	6	7

6 連棟用幅セット

名　　称	員 数		
	50型	57型	14型
アーチ	7	8	2
アーチカバー	7	8	2

7 長さセット

名　　称	員 数					
	50型		57型		14型	
	48・54型	60型	48・54型	60型	48・54型	60型
後枠	1	1	1	1	1	1
母屋	3	4	3	4	3	4
竪樋（L＝3100 Φ40）	1	1	1	1	―	―

8 ワイド棟木セット

名　　称	員 数
ワイド棟木	1

9 部品セット

名　　称		員 数		
		50型	57型	14型
後枠コーナーキャップ　R・L		各2	各2	―
ブラケットカバー　R・L		各4	各6	各2
後枠取付金具		4	6	2
ワイド棟木取付金具		4	6	2
ワイド棟木キャップ		2	2	―
M8×25　座金組込六角ボルト Wセムス（平座金＋バネ座金）		24	36	12
φ5×55　サラタッピンネジ（2種）		8	12	4
φ4×10　ワッシャーヘッドネジ（2種）		278（334）	330（396）	84（100）
φ4×13　ナベピアスネジ		84（100）	94（112）	24（28）
アンカー棒		4	6	2
シーリング材（ブチルコーキング）		2	2	―
孔隠しシール		40（48）	60（72）	20（24）
雨樋セット	雨樋アタッチメント	2	2	2
	孔ふさぎキャップ	2	2	2
	アタッチメントパッキン	4	4	4
	ドレンエルボ　φ40用	2	2	2
	ドレンエルボキャップ	2	2	2
	ドレンエルボパッキン	2	2	2
	92度エルボ　φ40用	4	4	4
	でんでん	6	6	6
	φ4×12　トラスタッピンネジ（3種）	8	8	8
	φ4×19　ナベピアスネジ	6	6	6
	接着剤	2	2	2
取付説明書		1	1	―

※（　）内は間口60型

■梱包明細書　つづき

10 屋根材セット

名　　称	員 数	
	3枚入	4枚入
屋根パネル	3	4

11 連棟部材セット

名　　称	員 数	
	48・54用	60用
後枠スリーブ	2	2
母屋スリーブ	6	8
ワイド棟木スリーブ	1	1
ワイド棟木止水パッキン	1	1
後枠パッキン	4	4
φ4×13　ナベピアスネジ	82	98

12 落雪カバーセット

名　　称	員 数		
	50用	57用	14用
落雪カバー	1	1	1
落雪カバーキャップ	2	2	1
φ5×13　ナベピアスネジ	19	19	4

取説コード
Z078
VQC600361A

200101A
200407D_1003