MAG-895C　ZJ79　2004年11月1日発行

トステム株式会社

ブロードステージA型・B型 〈デザイン柱〉 取付け説明書

※ ▭ 内は、ロットNo.表示位置を示します。

■取付けされる方へのお願い

●本製品の施工に際しては、ブロードステージ本体に同梱の取付け説明書を併せてご覧ください。
●施工およびご使用上の注意事項は、本体取付け説明書の冒頭に記載してありますので必ずお読みください。

■取付け順序

※●印は本体取付け説明書（胴差しタイプ）をご覧ください。

1 デザイン柱用はり固定金具の取付け
2 デザイン柱用はりの取付け
●根太掛け・根太掛けカバーの取付け
●妻ばりの取付け

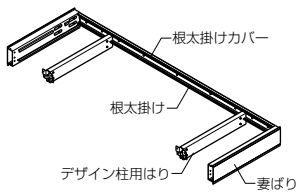

3 デザイン柱固定ブロックの取付け
4 アンカー棒の取付け
5 デザイン柱の取付け
●前桁の取付け
●根太・端部用根太の取付け

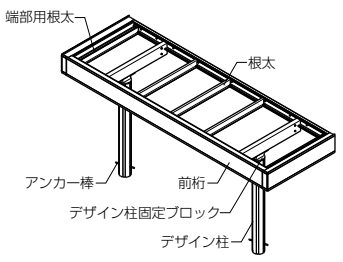

6 底板化粧カバーの取付け
7 横どい（桁側）の取付け

●以降の取付けについては、本体および各種面材の取付け説明書を参照してください。

【例：A型縦格子】

■外観図

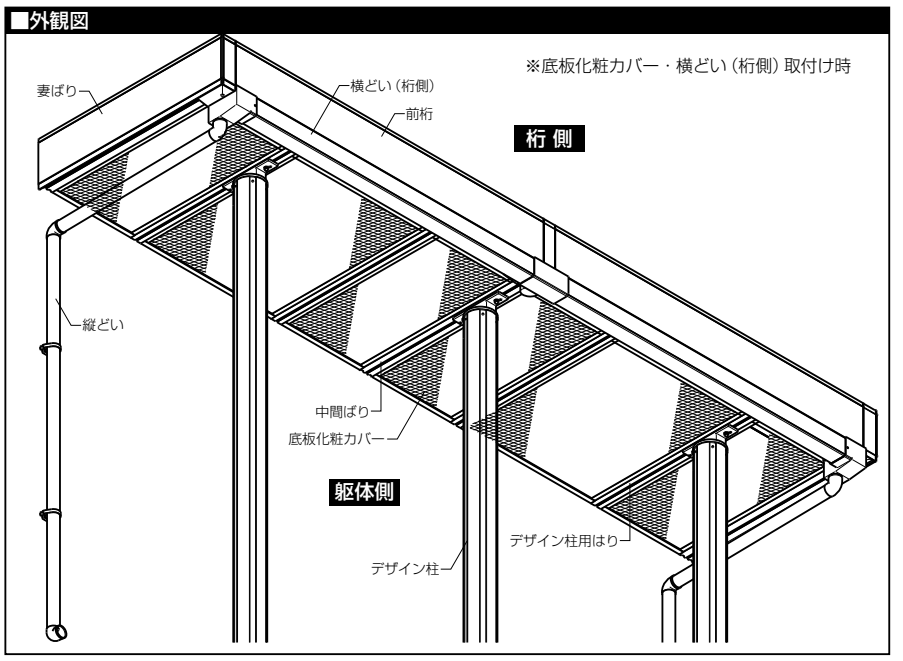

■取付け詳細

■構造説明図

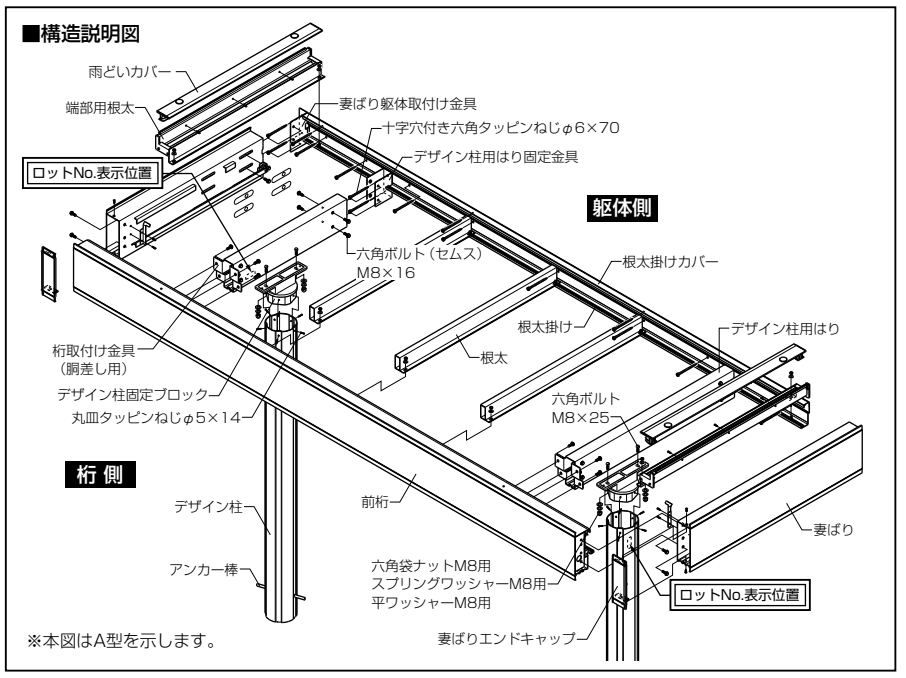

※本図はA型を示します。

1 デザイン柱用はり固定金具の取付け

※デザイン柱用はり固定金具および、根太掛け・妻ばり躯体取付け金具のねじ止め位置に、柱又は間柱などの構造材があることを確認してください。
①下図にしたがって位置出しをします。
②下穴（φ4.3）にコーキング材を充てんします。
③デザイン柱用はり固定金具を取付けます。

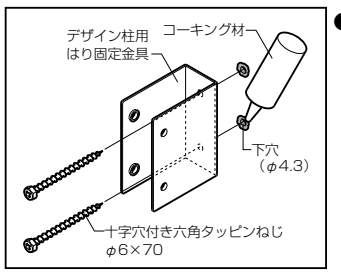

●側面図

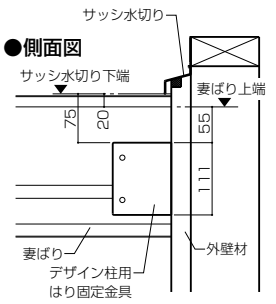

●正面図

※（ ）内はメーターモジュール

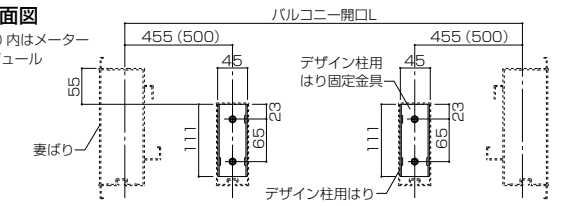

2 デザイン柱用はりの取付け

①下図にしたがってデザイン柱用はりを切断し、デザイン柱用はり固定金具の取付け穴をあけます。
②桁取付け金具をデザイン柱用はりに差込み固定します。
③デザイン柱用はりの、躯体に接する部分にコーキング材を充てんします。
④デザイン柱用はり固定金具に差込み、固定します。

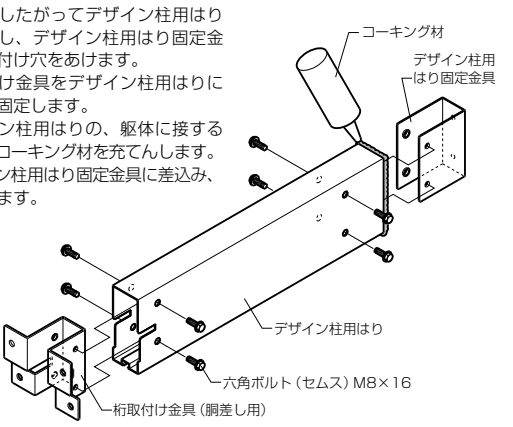

■デザイン柱用はり加工図

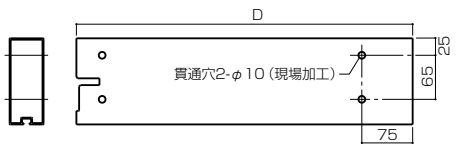

3 デザイン柱固定ブロックの取付け

●デザイン柱にデザイン柱固定ブロックを取付けます。

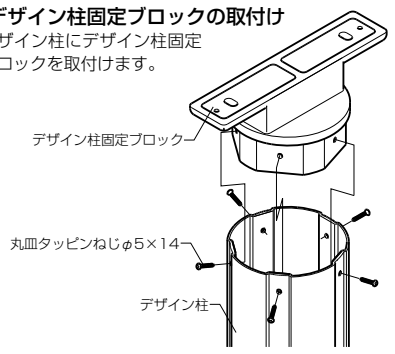

4 アンカー棒の取付け

●現場でデザイン柱にφ10穴をあけ、アンカー棒を差込みます。
※土など基礎に水がたまりやすい場合は、基礎自体に水こう配をつけてください。
※コンクリート又はモルタルには、急結材を絶対に使用しないでください。アルミが腐食するおそれがあります。
※海砂は水洗いしたものをご使用ください。アルミが腐食するおそれがあります。

■柱基礎の作り方

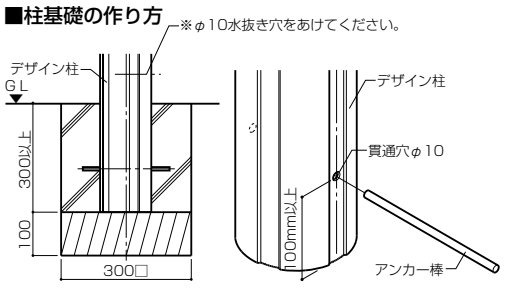

5 デザイン柱の取付け

【端 部】
①デザイン柱用はりのボルトホールに六角ボルトを差込みます。
②取付け位置を確認し、デザイン柱固定ブロックをナットで固定した後φ3.5の下穴をあけてねじで固定します。

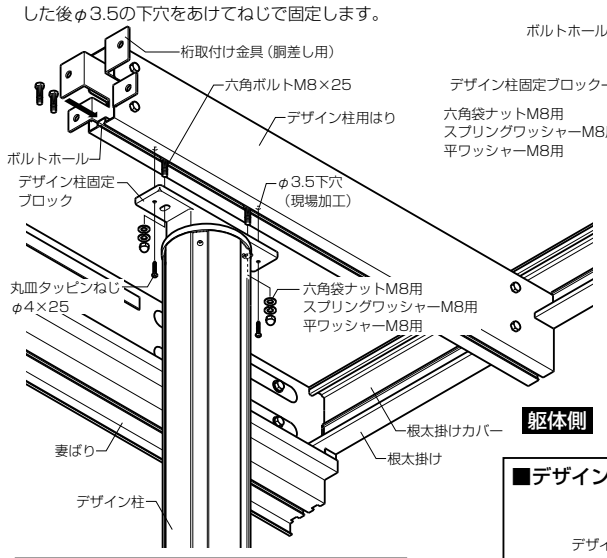

【連棟部】
①中間ばりのボルトホールに六角ボルトを差込みます。
②端部と同様に固定します。

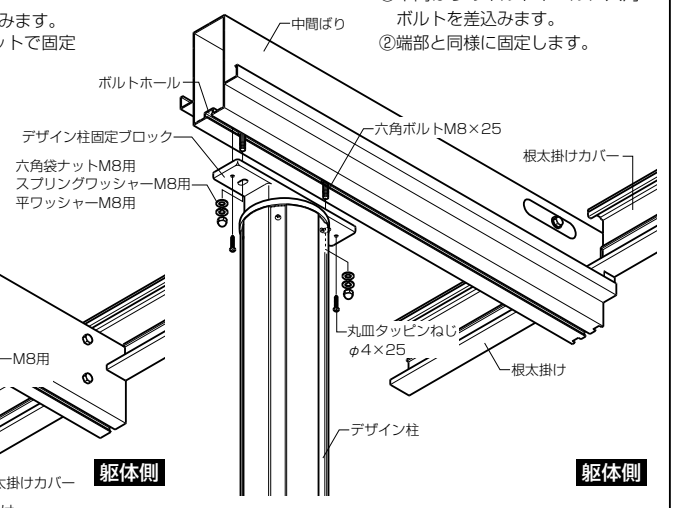

※デザイン柱には向きがあります。溝のない面を前桁側に向けてください。

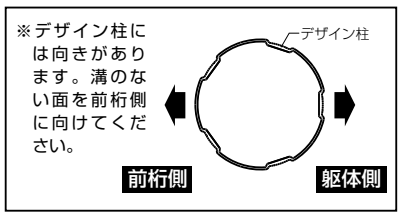

■デザイン柱の移動範囲

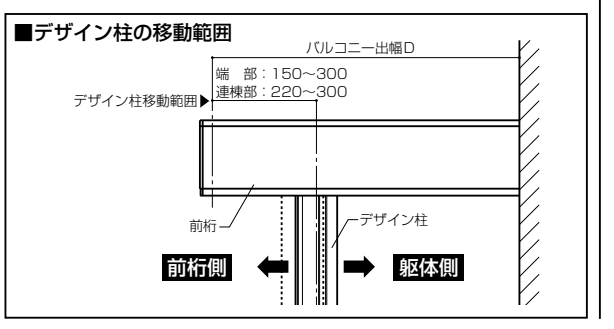

6 底板化粧カバー（別売り）の取付け

●底板化粧カバーを取付ける場合は、デザイン柱固定ブロックの間を通して取付けてください。

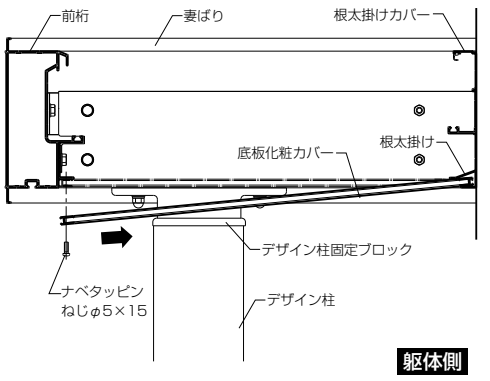

7 横どい（桁側）の取付け

※連棟部の雨どい取付けの際は、デザイン柱に干渉しないよう、横どい（桁側／別売り）を使用してください。
※底板化粧カバーと横どい（桁側）を同時に使用する場合は、先に底板化粧カバーを取付けてから、横どい（桁側）を取付けてください。

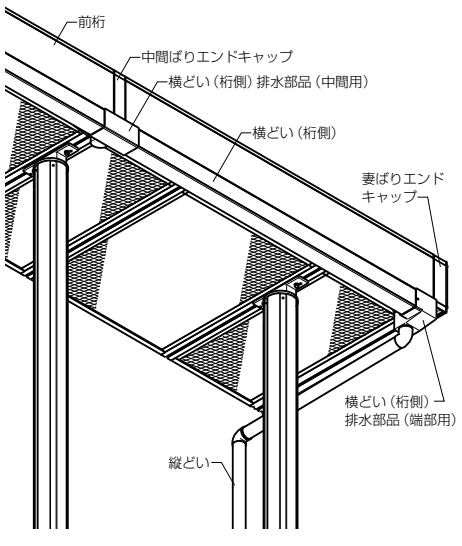

■納まり図

●側面断面図

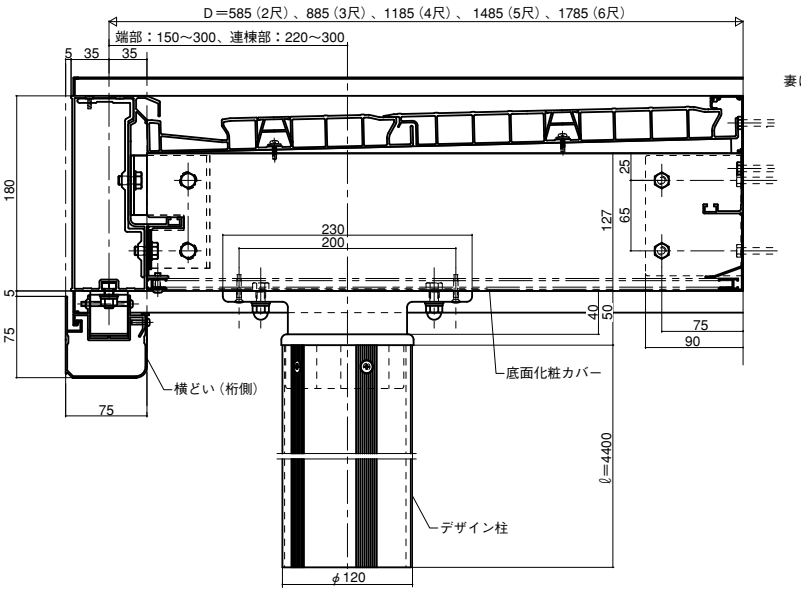
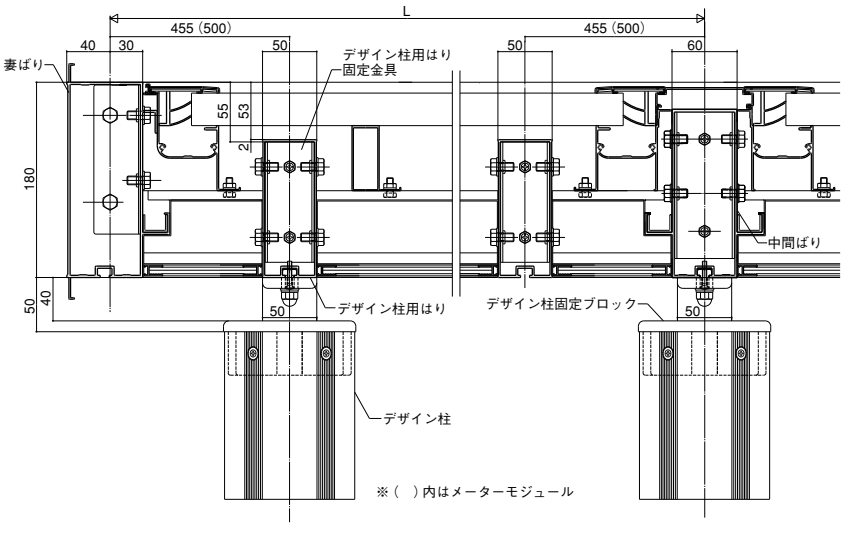
●正面断面図