# スカイエール

## 取付説明書 ― エクシオールタイプ デッキ編（ウエスタンレッドシダー、イペセレクト） ―

●このたびは、東洋エクステリア製品をお買いあげいただきましてまことにありがとうございます。

●この取付説明書に示した表示記号の内容は、製品を安全に正しく施工していただき、あなたや他の人々の危害や損害を未然に防止するためのものです。
表示記号の内容を良く理解したうえで、本書の内容（指示）にしたがってください。

●この取付説明書では、次のような記号を使用しています。

| 安全に関する記号 | 記号の意味 |
|---|---|
| 警告 | ●取扱いを誤った場合に、使用者が死亡または重傷を負うおそれのある内容を示しています。 |
| 注意 | ●取扱いを誤った場合に、使用者が中・軽傷を負うおそれのある内容、または物的損害のおそれがある内容を示しています。 |
| **一般情報に関する記号** | |
| ポイント | ●取付手順で、特に注意して作業をしていただきたいことを示しています。<br>●守っていただかないと組付けができない内容、または製品全体に後々不具合が発生するおそれのある内容を示しています。 |
| ※ | ●取付説明の内容全体（個々の説明枠）にかかる注意事項を示しています。<br>●取付説明の内容に制限がある場合の条件を示しています。 |
| 補足 | ●説明の内容で知っておくと便利なことを示しています。 |

## ＜本製品の施工について＞

● 本製品は、認定研修を終了したエクシオール指定特約店様の施工を前提にしています。

## ＜施工の前に＞

**注意**

● 正しく施工、組付けをするために、施工前に必ず取付説明書をお読みください。
● 製品の施工については、必ず取付説明書にしたがってください。
● スカイエール エクシオールタイプ本体の施工は、「スカイエール-エクシオールタイプ本体編-（E176）」で施工してください。
● 梱包明細表で必要な部材、部品が揃っているか確認してください。
● 施工終了後、取扱説明書は施主様にお渡しください。
● 施工手順は、下記の「取付説明書区分表」で使用する取付説明書を確認してください。

### 取付説明書区分表

| 施工手順 | 使用する取付説明書 | 取説コード |
|---|---|---|
| テラス部本体の施工 | ・スカイエール―エクシオールタイプ本体編― | E176 |
| ウッドデッキの施工 | ・スカイエール<br>―エクシオールタイプデッキ編（ウエスタンレッドシダー、イペセレクト）― | E177 |
| レールの施工 | ・スカイエール―エクシオールタイプ本体編― | E176 |
| 内面デッキの施工 | ・スカイエール<br>―エクシオールタイプデッキ編（ウエスタンレッドシダー、イペセレクト）― | E177 |

## ＜施工上のご注意＞

**⚠注意**

- ケガをしないように必ず軍手、安全靴などを着用してください。
- 部材の切断時に切り粉を吸い込まないように注意してください。
- 防腐処理剤の塗装時には、必ず換気をしてください。
- ボルト、ネジは弊社純正品の規定本数を確実に締付け、固定してください。
- 取付説明書の順序通りに組みつけてください。製品の強度など、性能が低下する場合があります。
- 木材の腐食や変形の原因になりますので、木材表面に故意にキズをつけないように注意してください。
- モルタル・鉄粉は木材の変色の原因になりますので、付着した場合は速やかに取り除いてください。
- 床板の固定には、インパクトドライバーをご使用ください。手回し、またはトルクが小さい電動工具の場合は、ネジが十分入らない場合があります。
- イペセレクトの場合、床板の固定には必ず床板にφ6の下孔を開けてください。ネジが十分入らないことがあります。
- 製品の改造は絶対にしないでください。
- 施工終了後は、ボルト、ネジなどにゆるみがないか確認してください。

## ■梱包明細表

1 WD束柱セット

| 名　称 | 略　図 | 員数 |
|---|---|---|
| 束柱 | | 5 |

2 WD束柱受金具セット

| 名　称 | 略　図 | 員数 |
|---|---|---|
| 束柱受け金具 | | 6 |
| 2-① φ4.1×32丸木ネジ | | 54 |

3 WD大引受金具

| 名　称 | 略　図 | 員数 |
|---|---|---|
| 大引受け金具 | | 6 |
| 3-① φ4.1×32丸木ネジ | | 78 |
| 3-② フィッシャープラグS6 | | 30 |

4 WD根太セット 3

| 名　称 | 略　図 | 員数 |
|---|---|---|
| 根太 3 | | 2 |

5 WD根太セット 4

| 名　称 | 略　図 | 員数 |
|---|---|---|
| 根太 4 | | 4 |

6 大引セット 6

| 名　称 | 略　図 | 員数 |
|---|---|---|
| 大引 6 | | 1 |

7 大引セット 5

| 名　称 | 略　図 | 員数 |
|---|---|---|
| 大引 5 | | 1 |

8 WD根太受け金具セット

| 名　称 | 略　図 | 員数 |
|---|---|---|
| 根太受け金具 | | 6 |
| 8-① φ4.1×32丸木ネジ | | 30 |

9 レギュラーデッキセット 1

| 名　称 | 略　図 | 員　数 | |
|---|---|---|---|
| | | ウエスタンレッドシダー | イペセレクト |
| レギュラーデッキ 1 | | 3 | 2 |

10 レギュラーデッキセット 2

| 名　称 | 略　図 | 員　数 | |
|---|---|---|---|
| | | ウエスタンレッドシダー | イペセレクト |
| レギュラーデッキ 2 | 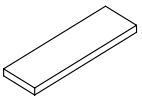 | 3 | 2 |

11 レギュラーデッキセット 3

| 名　称 | 略　図 | 員　数 | |
|---|---|---|---|
| | | ウエスタンレッドシダー | イペセレクト |
| レギュラーデッキ 3 | 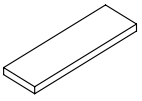 | 3 | 2 |

12 レギュラーデッキセット 4

| 名　称 | 略　図 | 員　数 | |
|---|---|---|---|
| | | ウエスタンレッドシダー | イペセレクト |
| レギュラーデッキ 4 | 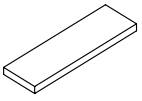 | 3 | 2 |

13 レギュラーデッキセット 5

| 名　称 | 略　図 | 員　数 | |
|---|---|---|---|
| | | ウエスタンレッドシダー | イペセレクト |
| レギュラーデッキ 5 | 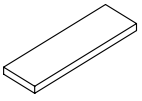 | 3 | 2 |

14 内面デッキセット 1

| 名　称 | 略　図 | 員　数 | |
|---|---|---|---|
| | | ウエスタンレッドシダー | イペセレクト |
| 内面デッキ 1 | 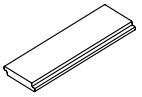 | 3 | 2 |

15 内面デッキセット 2

| 名　称 | 略　図 | 員　数 | |
|---|---|---|---|
| | | ウエスタンレッドシダー | イペセレクト |
| 内面デッキ 2 | 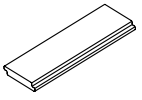 | 3 | 2 |

16 内面デッキセット 3

| 名　称 | 略　図 | 員　数 | |
|---|---|---|---|
| | | ウエスタンレッドシダー | イペセレクト |
| 内面デッキ 3 | 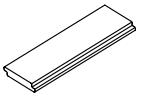 | 3 | 2 |

17 EX面デッキ根太セット 1

| 名　称 | 略　図 | 員 数 |
|---|---|---|
| EX面デッキ根太 1 | 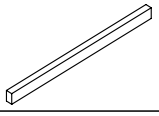 | 3 |

18 EX面デッキ根太セット 3

| 名　称 | 略　図 | 員 数 |
|---|---|---|
| EX面デッキ根太 3 | 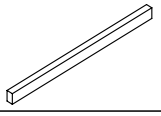 | 3 |

## ■梱包明細表　つづき

19 EX面デッキ根太セット 4

| 名　称 | 略　図 | 員 数 |
|---|---|---|
| EX面デッキ根太セット 4 | | 1 |

20 ステンレススクリュー釘 1500本入

| 名　称 | 略　図 | 員 数 |
|---|---|---|
| 20-① ステンレススクリュー釘 L＝75 | | 1500 |

21 ステンレススクリュー釘 350本入

| 名　称 | 略　図 | 員 数 |
|---|---|---|
| 21-① ステンレススクリュー釘 L＝75 | | 350 |

22 ネジセット コーススレッド

| 名　称 | 略　図 | 員 数 |
|---|---|---|
| 22-① φ4.8×65 コーススレッド | | 350 |

23 イペセレクトデッキ用ネジ

| 名　称 | 略　図 | 員 数 |
|---|---|---|
| 23-① φ4.8×65フレキコーススレッド | | 350 |

24 補修塗料 0.7L缶

| 名　称 | 略　図 | 員 数 |
|---|---|---|
| 補修塗料 | | 1 |

25 WD束調整金具　オプション

| 名　称 | 略　図 | 員 数 |
|---|---|---|
| 束調整金具 | | 1 |
| 25-① φ4.1×32丸木ネジ | | 2 |

26 WD束調整金具 振れ止め付　オプション

| 名　称 | 略　図 | 員 数 |
|---|---|---|
| 束調整金具 | | 1 |
| 振れ止め板 | | 2 |
| 26-① φ4.1×32丸木ネジ | | 2 |
| 26-② φ4×12トラス3種ネジ | | 6 |

27 接着剤

| 名　称 | 略　図 | 員 数 |
|---|---|---|
| 接着剤 | | 1 |

28 プライマー

| 名　称 | 略　図 | 員 数 |
|---|---|---|
| プライマー | | 1 |

# INDEX


1　基本寸法図 …… 8

1.　1.5間 …… 8

1-1　7尺パネル4尺 …… 8

1-2　9尺パネル4尺 …… 9

1-3　9尺パネル7尺 …… 10

1-4　10尺パネル7尺 …… 11

1-5　12尺パネル7尺 …… 12

1-6　12尺パネル9尺 …… 13

1-7　14尺パネル7尺 …… 14

1-8　14尺パネル9尺 …… 15

2.　2.0間 …… 16

2-1　7尺パネル4尺 …… 16

2-2　9尺パネル4尺 …… 17

2-3　9尺パネル7尺 …… 18

2-4　10尺パネル7尺 …… 19

2-5　12尺パネル7尺 …… 20

2-6　12尺パネル9尺 …… 21

2-7　14尺パネル7尺 …… 22

2-8　14尺パネル9尺 …… 23

3.　2.5間 …… 24

3-1　7尺パネル4尺 …… 24

3-2　9尺パネル4尺 …… 25

3-3　9尺パネル7尺 …… 26

3-4　10尺パネル7尺 …… 27

3-5　12尺パネル7尺 …… 28

3-6　12尺パネル9尺 …… 29

3-7　14尺パネル7尺 …… 30

3-8　14尺パネル9尺 …… 31

# INDEX

4. 3.0間 …… 32
4-1 7尺パネル4尺 …… 32
4-2 9尺パネル4尺 …… 33
4-3 9尺パネル7尺 …… 34
4-4 10尺パネル7尺 …… 35
4-5 12尺パネル7尺 …… 36
4-6 12尺パネル9尺 …… 37
4-7 14尺パネル7尺 …… 38
4-8 14尺パネル9尺 …… 39

2 ウッドデッキの施工 …… 40
1. 水盛遣方・水糸張り …… 40
2. 基礎石配置 …… 40
3. 基礎施工1＿束柱仕様 …… 41
4. 基礎施工2＿大引仕様 …… 43
5. 床板の張り方 …… 45
6. 内面デッキの張り方 …… 46

# メモページ

# 1　基本寸法図

※基礎伏図は、代表的な本体の仕様に対するデッキの基礎寸法を表しています。表記していない仕様については、類似した仕様の図を参考に寸法確認を行ってください。
※■部および□部は、束柱仕様の場合は束柱位置、大引仕様の場合は大引固定位置です。
※■部および、束柱仕様の場合は束柱固定金具、大引仕様の場合は大引固定金具、さらに束調整金具を使う場合は振れ止め付を使用する位置です。

## 1. 1.5間

### 1-1　7尺パネル4尺

#### （1）デッキ基礎伏図

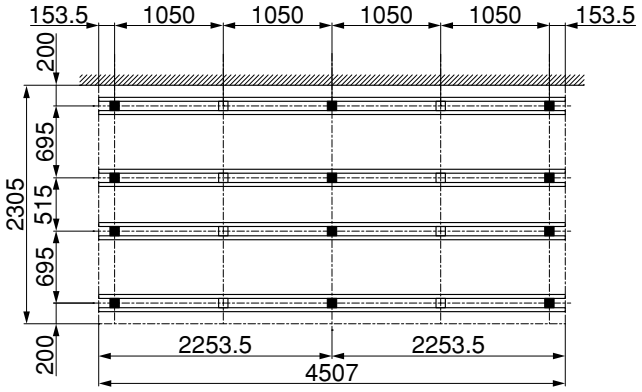


#### （2）デッキ割付図

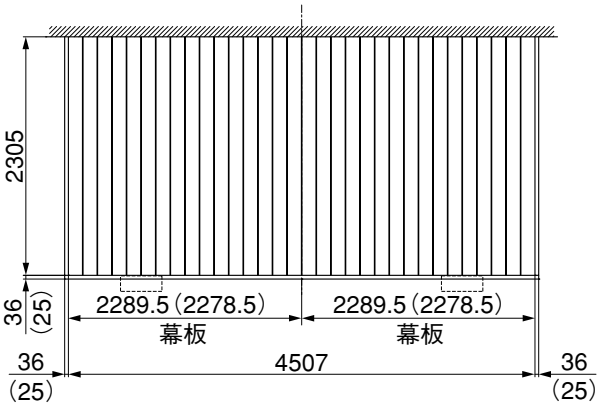


図1-1　フラットデッキ仕様

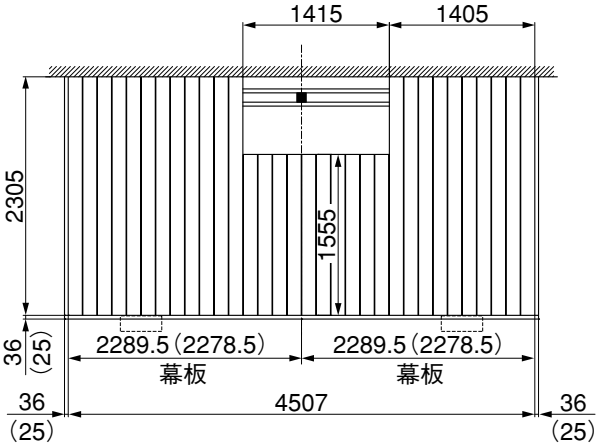


図1-2　内面デッキ仕様

| 仕様 | | デッキ材 | | 内面デッキ | エクシオール面デッキ根太 | | |
|---|---|---|---|---|---|---|---|
| | | (2)L=1800 | (4)L=2700 | (3)L=2667 | (1)L=1991 | (3)L=2700 | (4)L=2700 |
| フラットデッキ | 根太仕様 | — | 36 | — | — | — | — |
| | 大引仕様 | | | | — | — | — |
| 内面デッキ | 根太仕様 | 10 | 26 | 12 | 3 | 3（6） | — |
| | 大引仕様 | | | | 3 | （3） | 1（1） |

**補 足**

- 図は左収納の場合です。右収納は上図と対称です。
- （ ）内の寸法および本数は、イペセレクトの場合です。

## 1-2 9尺パネル4尺

### （1）デッキ基礎伏図

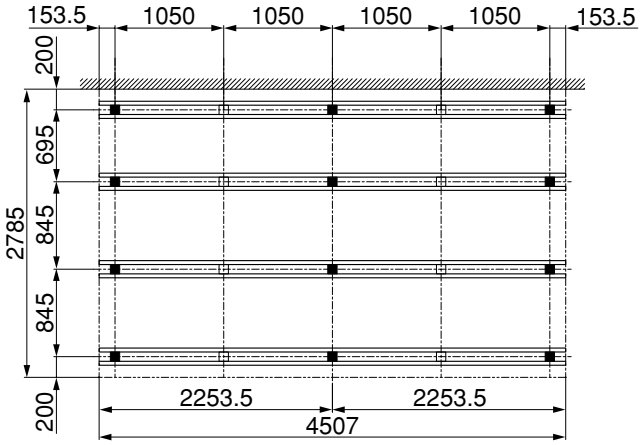


### （2）デッキ割付図

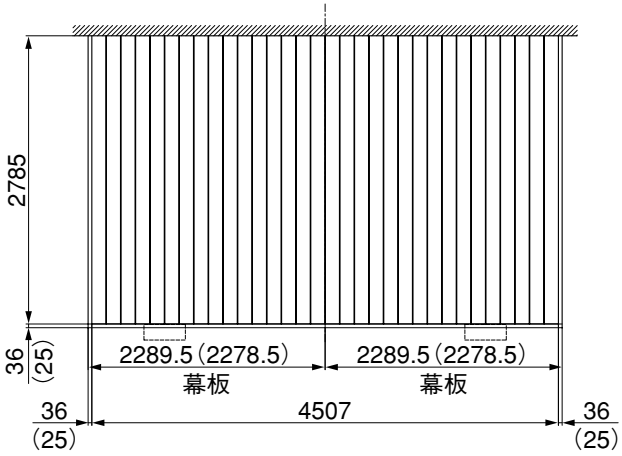


図1-3　フラットデッキ仕様

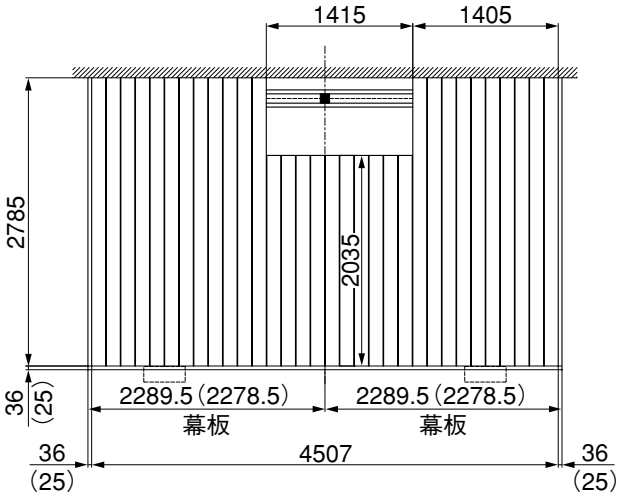


図1-4　内面デッキ仕様

| 仕様 | | デッキ材 | | | 内面デッキ | エクシオール面デッキ根太 | | |
|---|---|---|---|---|---|---|---|---|
| | | (3)L=2100 | (4)L=2700 | (5)L=2900 | (3)L=2667 | (1)L=1991 | (3)L=2700 | (4)L=2700 |
| フラットデッキ | 根太仕様 | — | — | 36 | — | — | — | — |
| | 大引仕様 | | | | | — | — | — |
| 内面デッキ | 根太仕様 | 10 | 2 | 24 | 11 | 3 | 3（6） | — |
| | 大引仕様 | | | | | 3 | （3） | 1（1） |

**補 足**

- 図は左収納の場合です。右収納は上図と対称です。
- （ ）内の寸法および本数は、イペセレクトの場合です。

# 1. つづき

## 1-3 9尺パネル7尺

### （1）デッキ基礎伏図

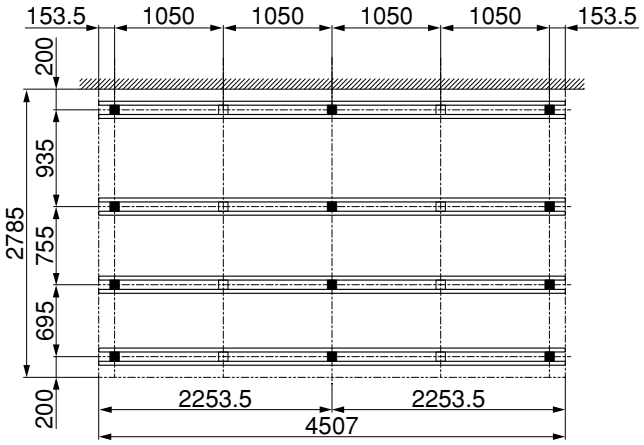


### （2）デッキ割付図

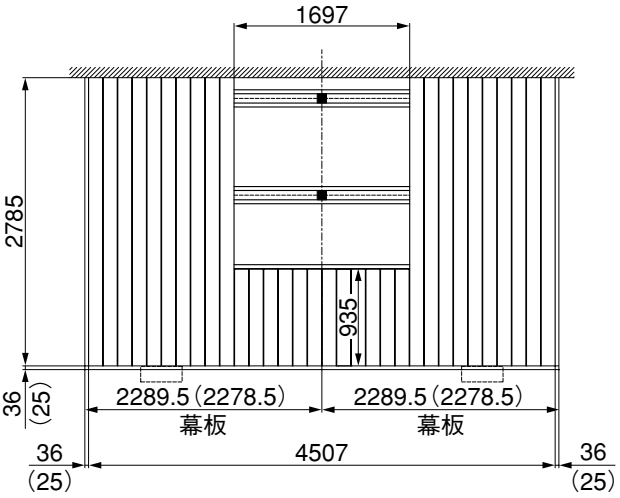


図1-5　内面デッキ仕様

| 仕様 | | デッキ材 | | | 内面デッキ | エクシオール面デッキ根太 | | |
|---|---|---|---|---|---|---|---|---|
| | | (3)L=2100 | (4)L=2700 | (5)L=2900 | (2)L=2200 | (1)L=1991 | (3)L=2700 | (4)L=2700 |
| フラットデッキ | 根太仕様 | — | — | 36 | — | — | — | — |
| | 大引仕様 | | | | | — | — | — |
| 内面デッキ | 根太仕様 | 6 | 2 | 22 | 23 | 6 | 6（9） | — |
| | 大引仕様 | | | | | 6 | （3） | 2（2） |

**補 足**

- （ ）内の寸法および本数は、イペセレクトの場合です。
- フラットデッキ仕様は、「1-2 9尺パネル4尺」の図を参照してください。
- 内面デッキ仕様の床板L=935；12枚はL=2100；6枚より切断加工してください。

## 1-4 10尺パネル7尺

### （1）デッキ基礎伏図

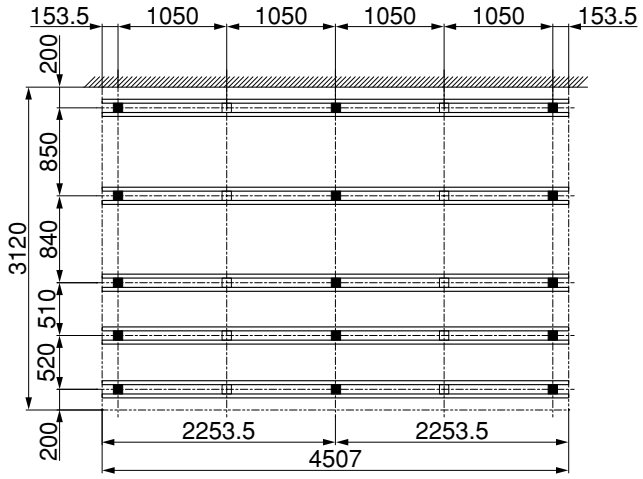


### （2）デッキ割付図

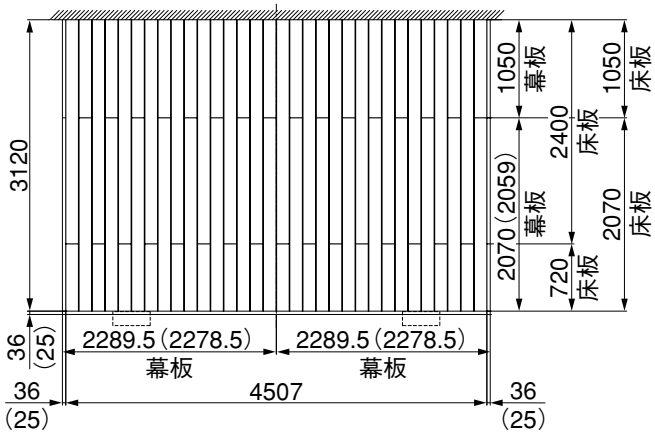


図1-6　フラットデッキ仕様

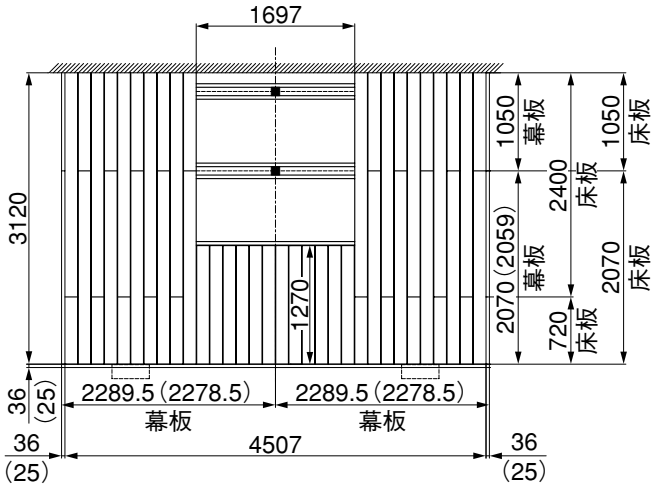


図1-7　内面デッキ仕様

| 仕様 | | デッキ材 | | | | 内面デッキ | エクシオール面デッキ根太 | | |
|---|---|---|---|---|---|---|---|---|---|
| | | (2)L=1800 | (3)L=2100 | (4)L=2700 | (5)L=2900 | (2)L=2200 | (1)L=1991 | (3)L=2700 | (4)L=2700 |
| フラットデッキ | 根太仕様 | — | 27 | 18 | 4 | — | — | — | — |
| | 大引仕様 | | | | | | — | — | — |
| 内面デッキ | 根太仕様 | 5 | 18 | 18 | — | 22 | 6 | 6（9） | — |
| | 大引仕様 | | | | | | 6 | （3） | 2（2） |

**補 足**

- （ ）内の寸法および本数は、イペセレクトの場合です。
- フラットデッキ仕様の床板および側面幕板L=720；16枚はL=2900；4枚より、L=1050；18枚はL=2100；9枚より切断加工してください。
- 内面デッキ仕様の床板および側面幕板L=720；10枚はL=1800；5枚より、L=1050；12枚はL=2100；6枚より、L=1270；12枚はL=2700；6枚より切断加工してください。

# 1. つづき

## 1-5 12尺パネル7尺

### （1）デッキ基礎伏図

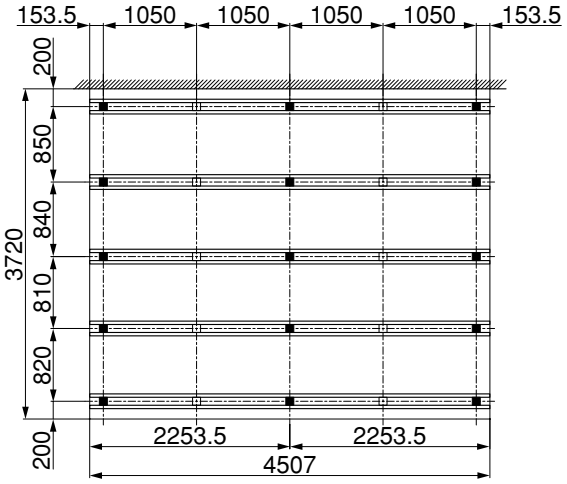


### （2）デッキ割付図

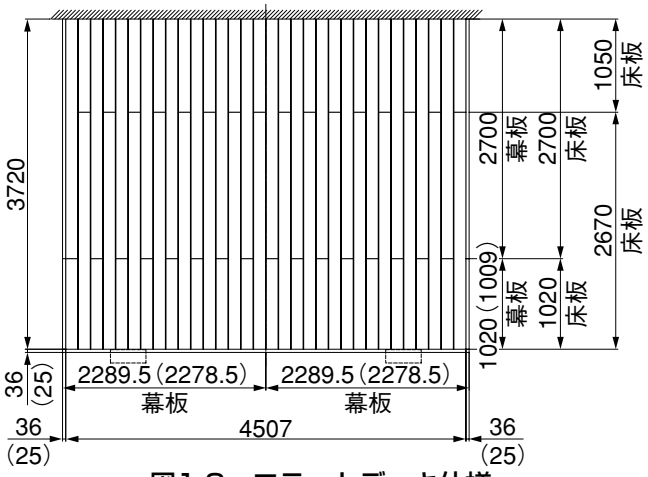


図1-8　フラットデッキ仕様

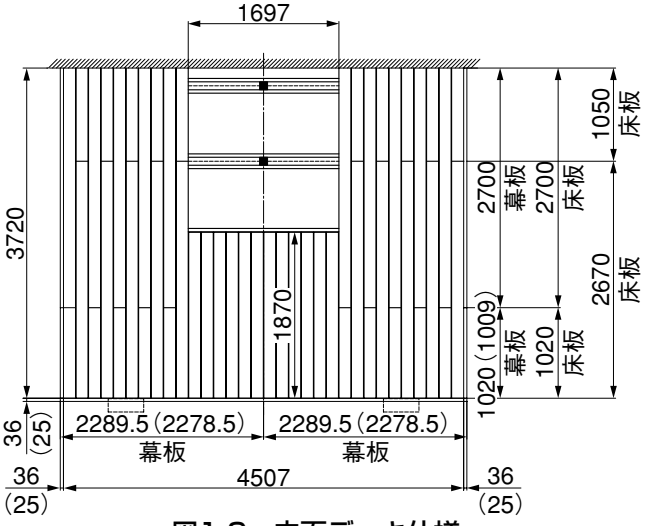


図1-9　内面デッキ仕様

| 仕様 | | デッキ材 | | | 内面デッキ | エクシオール面デッキ根太 | | |
|---|---|---|---|---|---|---|---|---|
| | | (3)L=2100 | (4)L=2700 | (5)L=2900 | (2)L=2200 | (1)L=1991 | (3)L=2700 | (4)L=2700 |
| フラットデッキ | 根太仕様 | 17 | 36 | — | — | — | — | — |
| | 大引仕様 | | | | | — | — | — |
| 内面デッキ | 根太仕様 | 8 | 24 | 10 | 23 | 6 | 6（9） | — |
| | 大引仕様 | | | | | 6 | （3） | 2（2） |

**補 足**

- （ ）内の寸法および本数は、イペセレクトの場合です。
- フラットデッキ仕様の床板および側面幕板L=1020；18枚はL=2100；9枚より、L=1050；16枚はL=2100；8枚より切断加工してください。
- 内面デッキ仕様の床板および側面幕板L=1020；12枚のうち2枚ならびにL=1050；10枚はL=2100；6枚より、L=1870；12枚のうち2枚はL=2100；2枚より、L=1020；12枚のうち10枚ならびにL=1870；12枚のうち10枚はL=2900；10枚より切断加工してください。

## 1-6 12尺パネル9尺

### （1）デッキ基礎伏図

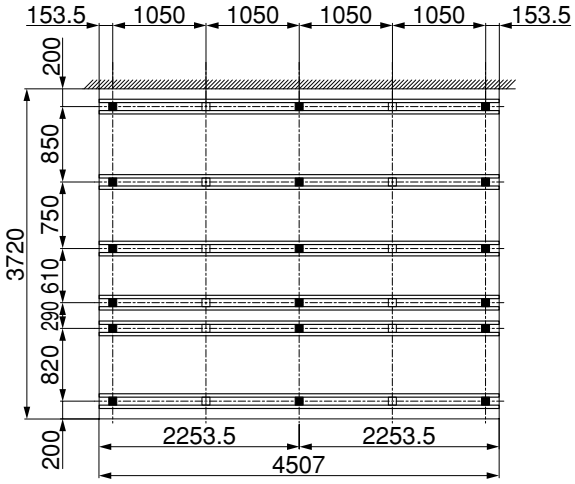


### （2）デッキ割付図

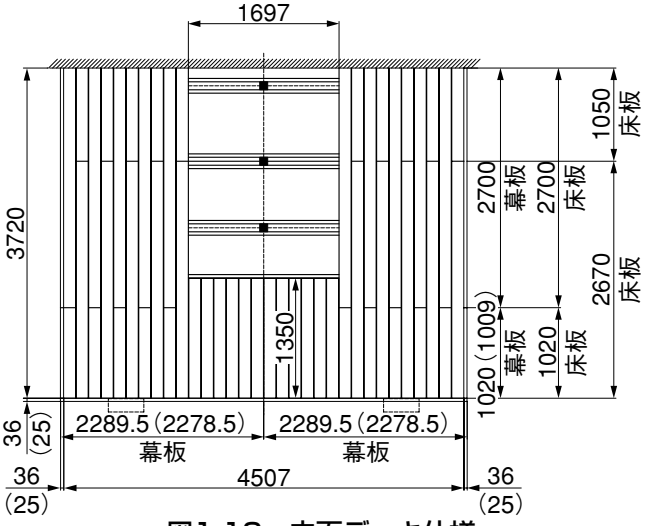


図1-10　内面デッキ仕様

| 仕様 | | デッキ材 | | 内面デッキ | エクシオール面デッキ根太 | | |
|---|---|---|---|---|---|---|---|
| | | (3)L=2100 | (4)L=2700 | (3)L=2667 | (1)L=1991 | (3)L=2700 | (4)L=2700 |
| フラットデッキ | 根太仕様 | 17 | 36 | — | — | — | — |
| | 大引仕様 | | | | — | — | — |
| 内面デッキ | 根太仕様 | 11 | 30 | 23 | 6 | 6（12） | — |
| | 大引仕様 | | | | 6 | （6） | 3（3） |

**補 足**

- （ ）内の寸法および本数は、イペセレクトの場合です。
- フラットデッキ仕様は、「1-5 12尺パネル7尺」の図を参照してください。
- フラットデッキ仕様の床板および側面幕板L=1020；18枚はL=2100；9枚より、L=1050；16枚はL=2100；8枚より切断加工してください。
- 内面デッキ仕様の床板および側面幕板L=1020；12枚はL=2100；6枚より、L=1050；10枚はL=2100；5枚より切断加工してください。

# 1. つづき

## 1-7 14尺パネル7尺

### (1) デッキ基礎伏図

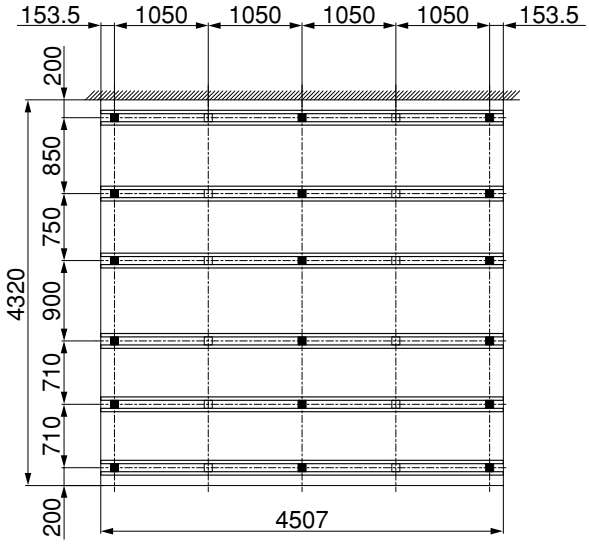


### (2) デッキ割付図

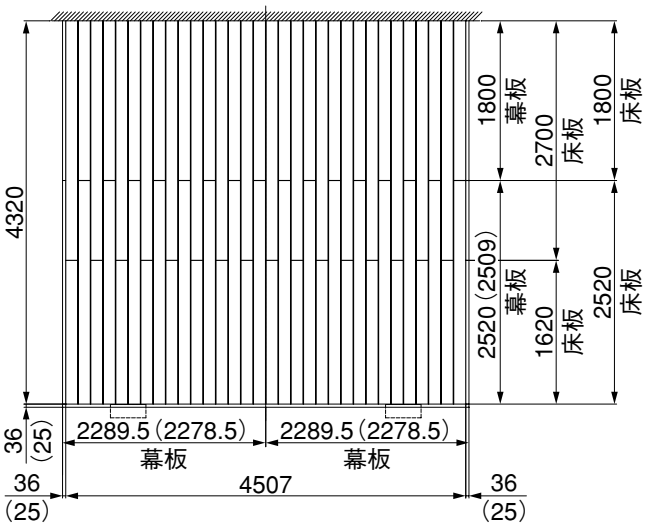


図1-11　フラットデッキ仕様

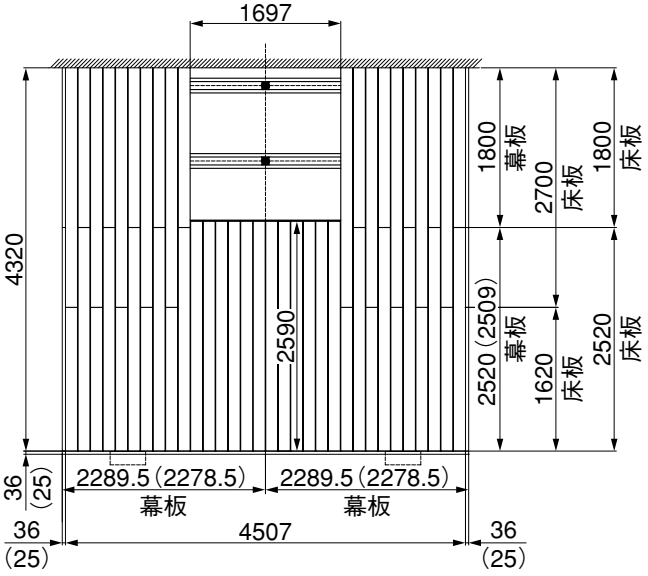


図1-12　内面デッキ仕様

| 仕様 | | デッキ材 | | 内面デッキ | エクシオール面デッキ根太 | | |
|---|---|---|---|---|---|---|---|
| | | (2)L=1800 | (4)L=2700 | (2)L=2200 | (1)L=1991 | (3)L=2700 | (4)L=2700 |
| フラットデッキ | 根太仕様 | 34 | 36 | — | — | — | — |
| | 大引仕様 | | | | — | — | — |
| 内面デッキ | 根太仕様 | 22 | 36 | 23 | 6 | 6(9) | — |
| | 大引仕様 | | | | 6 | (3) | 2(2) |

**補 足**

- （ ）内の寸法および本数は、イペセレクトの場合です。

## 1-8 14尺パネル9尺

### （1）デッキ基礎伏図

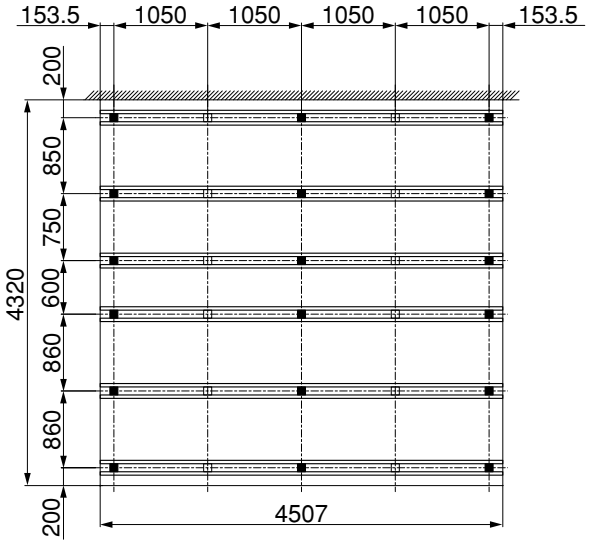


### （2）デッキ割付図

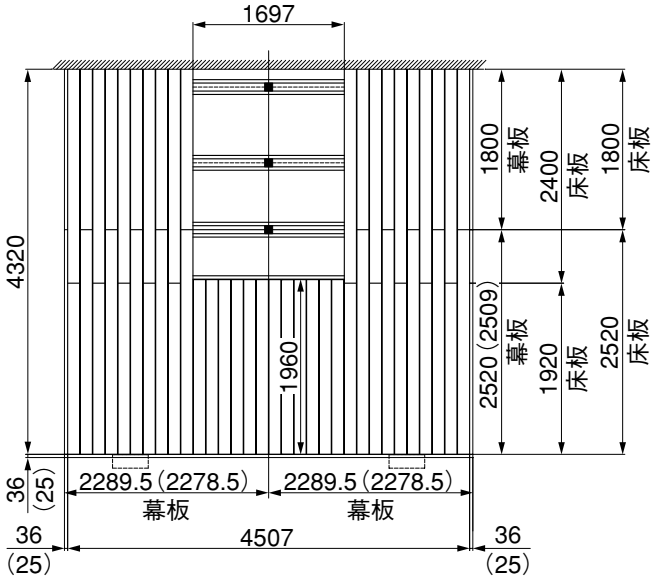


図1-13　内面デッキ仕様

| 仕様 | | デッキ材 | | | 内面デッキ | エクシオール面デッキ根太 | | |
|---|---|---|---|---|---|---|---|---|
| | | (2)L=1800 | (3)L=2100 | (4)L=2700 | (3)L=2667 | (1)L=1991 | (3)L=2700 | (4)L=2700 |
| フラットデッキ | 根太仕様 | 34 | 36 | — | — | — | — | — |
| | 大引仕様 | | | | | — | — | — |
| 内面デッキ | 根太仕様 | 12 | 22 | 24 | 23 | 6 | 6（12） | — |
| | 大引仕様 | | | | | 6 | （6） | 3（3） |

**補 足**

- （ ）内の寸法および本数は、イペセレクトの場合です。
- フラットデッキ仕様は、「1-7 14尺パネル7尺」の図を参照してください。

# 2. 2.0間

## 2-1 7尺パネル4尺

### （1）デッキ基礎伏図

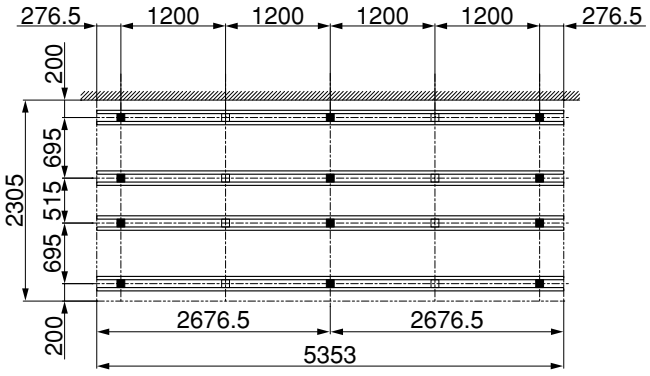


### （2）デッキ割付図

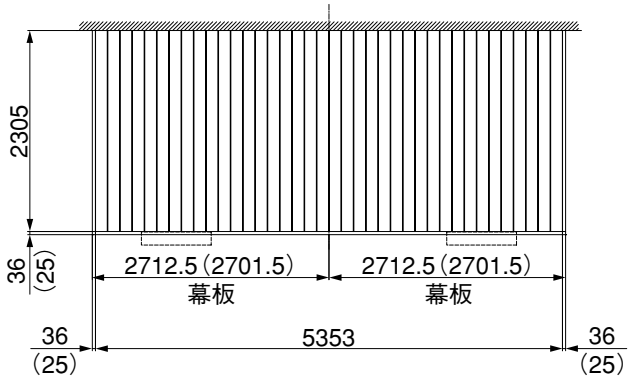


図2-1　フラットデッキ仕様

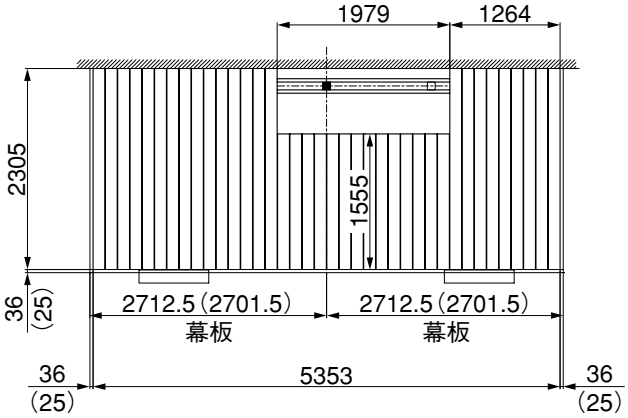


図2-2　内面デッキ仕様

| 仕様 | | デッキ材 | | | 内面デッキ | エクシオール面デッキ根太 | | |
|---|---|---|---|---|---|---|---|---|
| | | (2)L=1800 | (4)L=2700 | (5)L=2900 | (3)L=2667 | (1)L=1991 | (2)L=2700 | (4)L=2700 |
| フラットデッキ | 根太仕様 | — | 40 | 2 | — | — | — | — |
| | 大引仕様 | | | | | — | — | — |
| 内面デッキ | 根太仕様 | 14 | 26 | 2 | 15 | 3 | 3（6） | — |
| | 大引仕様 | | | | | 3 | （3） | 1（1） |

**補 足**

- 図は左収納の場合です。右収納は上図と対称です。
- （ ）内の寸法および本数は、イペセレクトの場合です。

## 2-2 9尺パネル4尺

### （1）デッキ基礎伏図

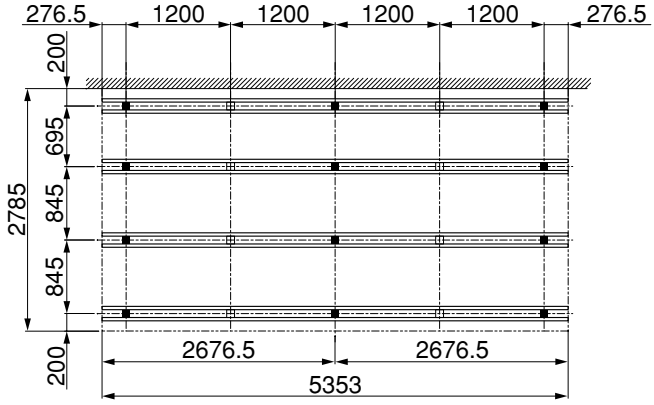


### （2）デッキ割付図

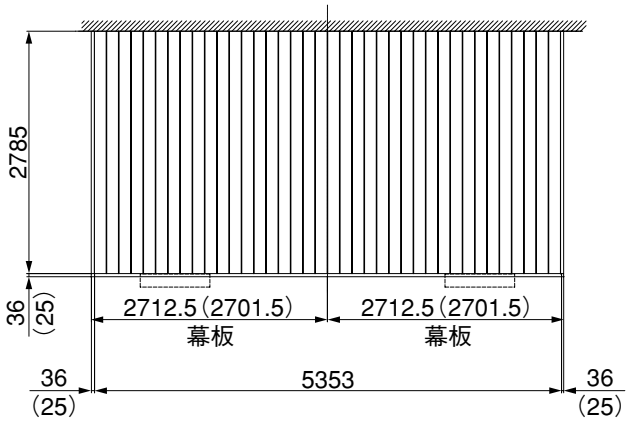


図2-3　フラットデッキ仕様

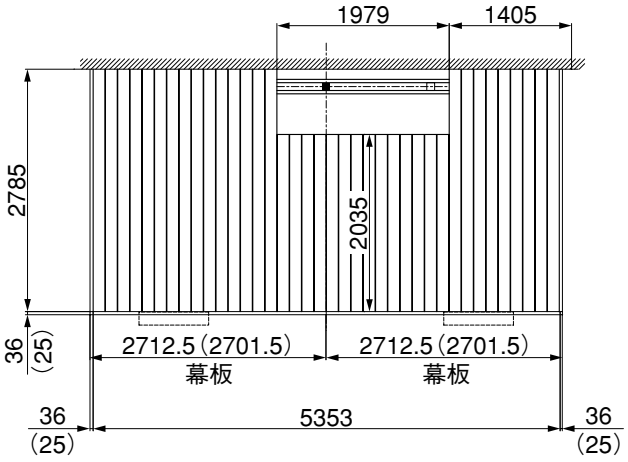


図2-4　内面デッキ仕様

| 仕様 | | デッキ材 | | 内面デッキ | エクシオール面デッキ根太 | | |
|---|---|---|---|---|---|---|---|
| | | (3)L=2100 | (5)L=2900 | (3)L=2667 | (1)L=1991 | (3)L=2700 | (4)L=2700 |
| フラットデッキ | 根太仕様 | — | 42 | — | — | — | — |
| | 大引仕様 | | | | — | — | — |
| 内面デッキ | 根太仕様 | 14 | 28 | 15 | 3 | 3（6） | — |
| | 大引仕様 | | | | 3 | （3） | 1（1） |

**補 足**

- 図は左収納の場合です。右収納は上図と対称です。
- （ ）内の寸法および本数は、イペセレクトの場合です。

# 2. つづき

## 2-3 9尺パネル7尺

### （1）デッキ基礎伏図

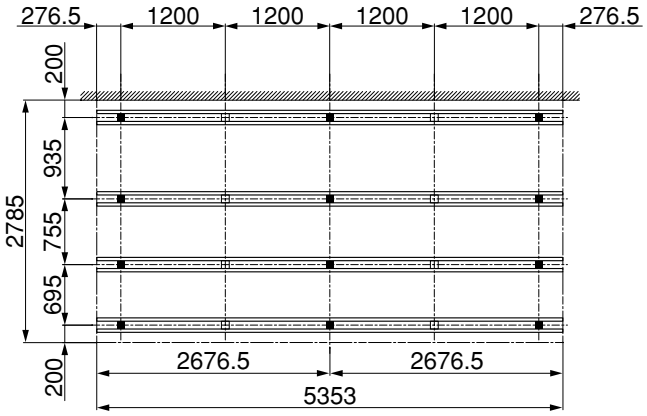


### （2）デッキ割付図

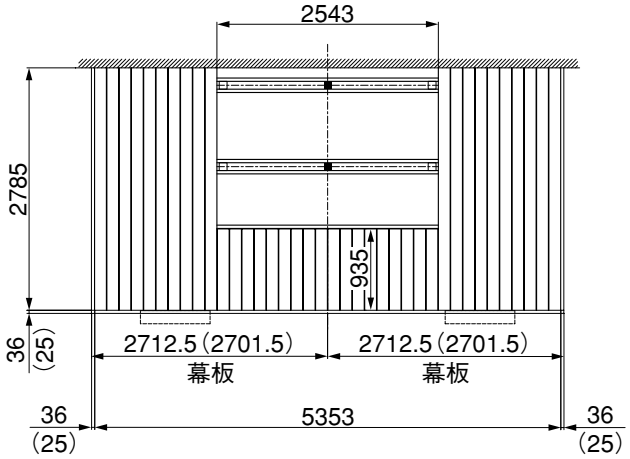


図2-5　内面デッキ仕様

| 仕様 | | デッキ材 | | 内面デッキ | エクシオール面デッキ根太 | | |
|---|---|---|---|---|---|---|---|
| | | (3)L=2100 | (5)L=2900 | (2)L=2200 | (1)L=1991 | (3)L=2700 | (4)L=2700 |
| フラットデッキ | 根太仕様 | — | 42 | — | — | — | — |
| | 大引仕様 | | | | — | — | — |
| 内面デッキ | 根太仕様 | 9 | 24 | 29 | 6 | 6（9） | — |
| | 大引仕様 | | | | 6 | （3） | 2（2） |

**補 足**

- （ ）内の寸法および本数は、イペセレクトの場合です。
- フラットデッキ仕様は、「2-2 9尺パネル4尺」の図を参照してください。
- 内面デッキ仕様の床板L=935；18枚はL=2100；9枚より切断加工してください。

## 2-4 10尺パネル7尺

### （1）デッキ基礎伏図

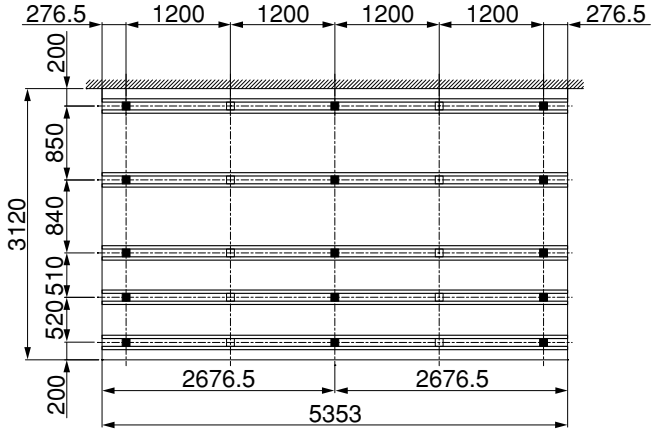


### （2）デッキ割付図

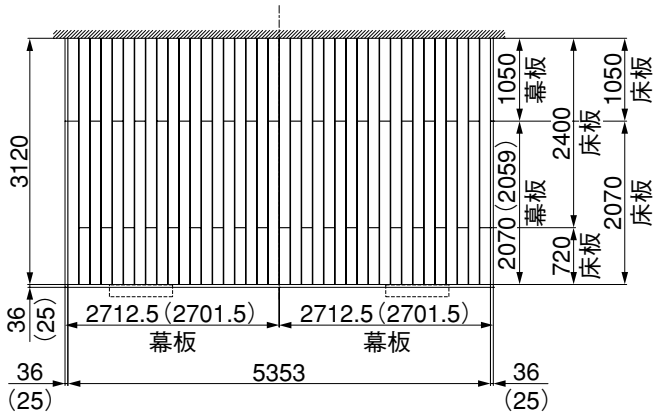


図2-6　フラットデッキ仕様

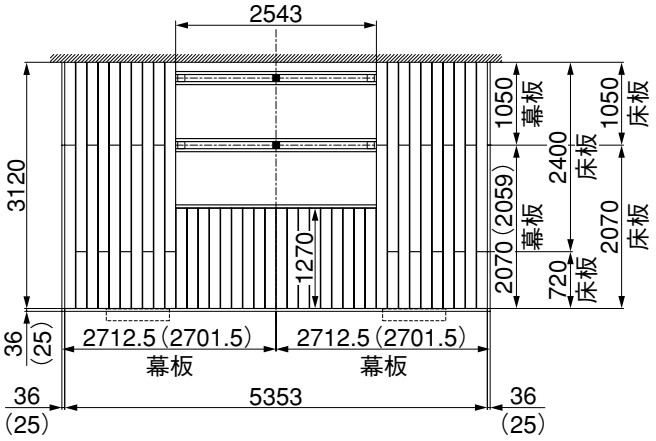


図2-7　内面デッキ仕様

| 仕様 | | デッキ材 | | | | 内面デッキ | エクシオール面デッキ根太 | | |
|---|---|---|---|---|---|---|---|---|---|
| | | (2)L=1800 | (3)L=2100 | (4)L=2700 | (5)L=2900 | (2)L=2200 | (1)L=1991 | (3)L=2700 | (4)L=2700 |
| フラットデッキ | 根太仕様 | — | 32 | 19 | 7 | — | — | — | — |
| | 大引仕様 | | | | | | — | — | — |
| 内面デッキ | 根太仕様 | 5 | 18 | 19 | 2 | 29 | 6 | 6（9） | — |
| | 大引仕様 | | | | | | 6 | （3） | 2（2） |

**補 足**

- （ ）内の寸法および本数は、イペセレクトの場合です。
- フラットデッキ仕様の床板および側面幕板L=720；19枚はL=2900；5枚より、L=1050；21枚はL=2100；11枚より切断加工してください。
- 内面デッキ仕様の床板および側面幕板L=720；10枚はL=1800；5枚より、L=1050；12枚はL=2100；6枚より、L=1270；18枚はL=2700；9枚より切断加工してください。

# 2. つづき

## 2-5 12尺パネル7尺

### (1) デッキ基礎伏図

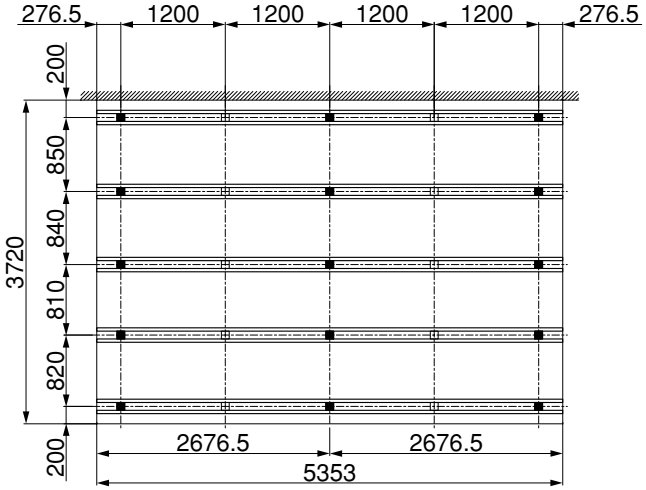


### (2) デッキ割付図

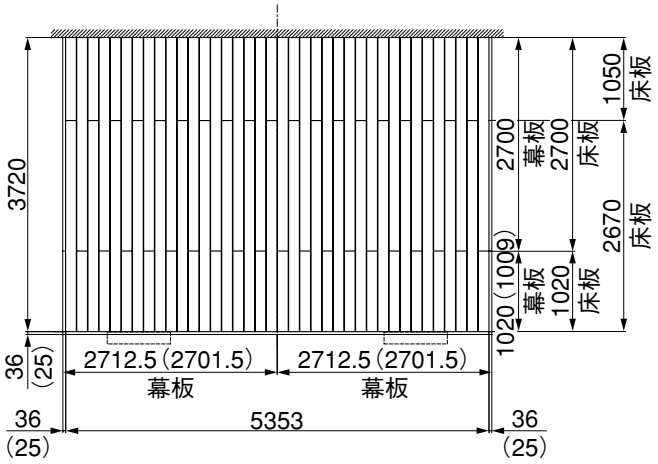


図2-8　フラットデッキ仕様

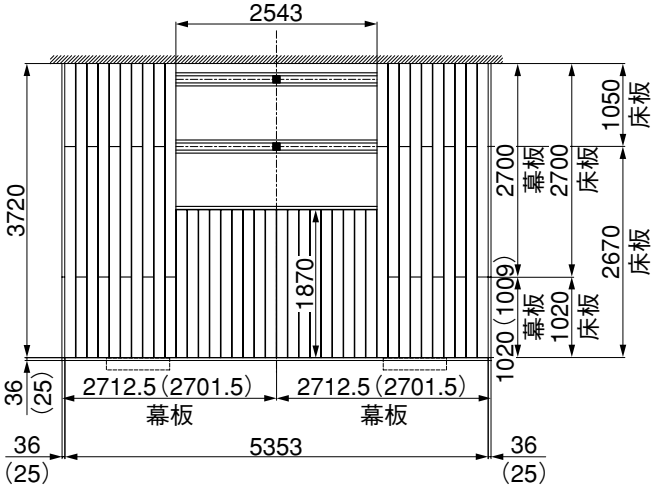


図2-9　内面デッキ仕様

| 仕様 | | デッキ材 | | | 内面デッキ | エクシオール面デッキ根太 | | |
|---|---|---|---|---|---|---|---|---|
| | | (3)L=2100 | (4)L=2700 | (5)L=2900 | (2)L=2200 | (1)L=1991 | (2)L=2700 | (4)L=2700 |
| フラットデッキ | 根太仕様 | 20 | 40 | 2 | — | — | — | — |
| | 大引仕様 | | | | | — | — | — |
| 内面デッキ | 根太仕様 | 13 | 22 | 13 | 29 | 6 | 6(9) | — |
| | 大引仕様 | | | | | 6 | (3) | 2(2) |

**補 足**

- (　) 内の寸法および本数は、イペセレクトの場合です。
- フラットデッキ仕様の床板および側面幕板L=1020；20枚はL=2100；10枚より、L=1050；20枚はL=2100；10枚より切断加工してください。
- 内面デッキ仕様の床板および側面幕板L=1020；12枚のうち1枚ならびにL=1050；10枚はL=2100；6枚より、L=1870；18枚のうち7枚はL=2100；7枚より、L=1020；12枚のうち11枚ならびにL=1870；18枚のうち11枚はL=2900；10枚より切断加工してください。

## 2-6 12尺パネル9尺

### （1）デッキ基礎伏図

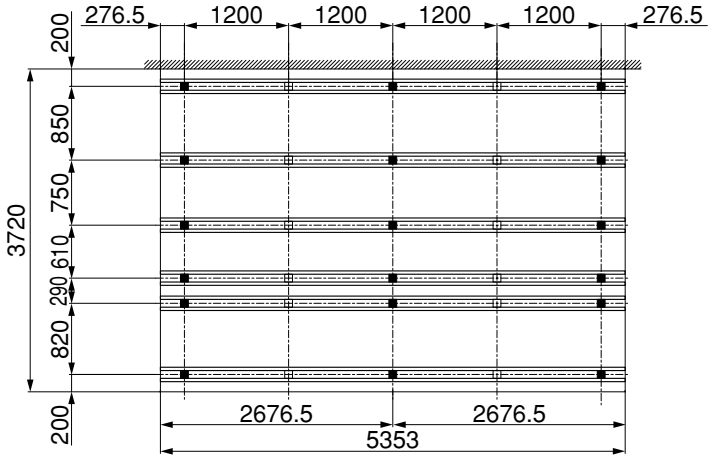


### （2）デッキ割付図

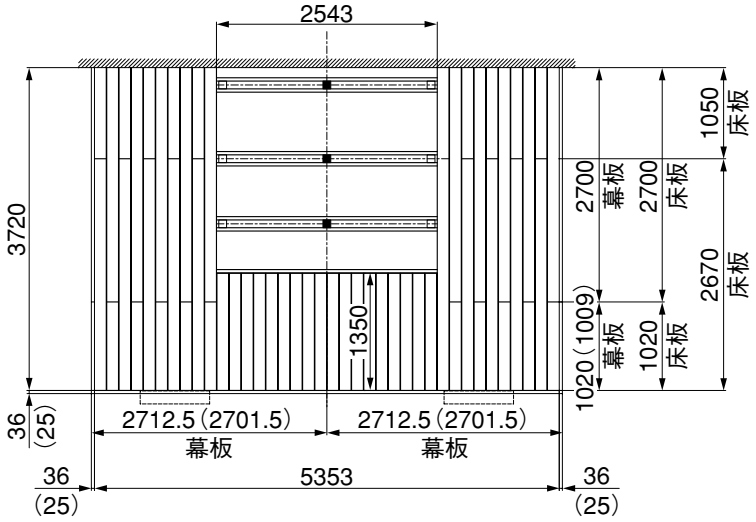


図2-10　内面デッキ仕様

| 仕様 | | デッキ材 | | | 内面デッキ | エクシオール面デッキ根太 | | |
|---|---|---|---|---|---|---|---|---|
| | | (3)L=2100 | (4)L=2700 | (5)L=2900 | (3)L=2667 | (1)L=1991 | (3)L=2700 | (4)L=2700 |
| フラットデッキ | 根太仕様 | 20 | 40 | 2 | — | — | — | — |
| | 大引仕様 | | | | | — | — | — |
| 内面デッキ | 根太仕様 | 11 | 31 | 2 | 29 | 9 | 6（12） | — |
| | 大引仕様 | | | | | 9 | （6） | 3（3） |

**補 足**

- （ ）内の寸法および本数は、イペセレクトの場合です。
- フラットデッキ仕様は、「2-5 12尺パネル7尺」の図を参照してください。
- フラットデッキ仕様の床板および側面幕板L=1020；20枚はL=2100；10枚より、L=1050；20枚はL=2100；10枚より切断加工してください。
- 内面デッキ仕様の床板および側面幕板L=1020；12枚はL=2100；6枚より、L=1050；10枚はL=2100；5枚より、L=1350；18枚はL=2700；9枚より切断加工してください。

# 2. つづき

## 2-7 14尺パネル7尺

### (1) デッキ基礎伏図

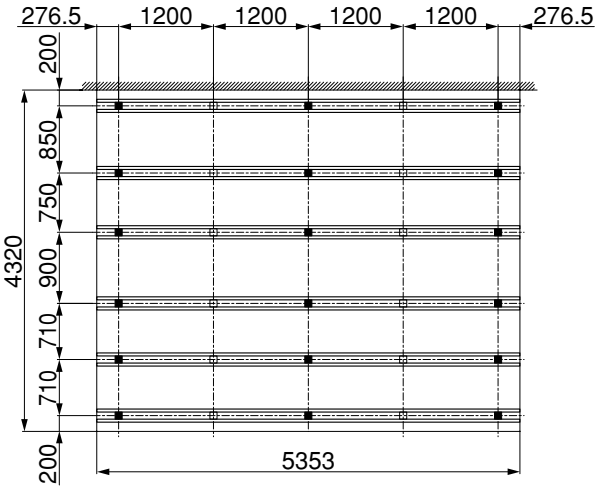


### (2) デッキ割付図

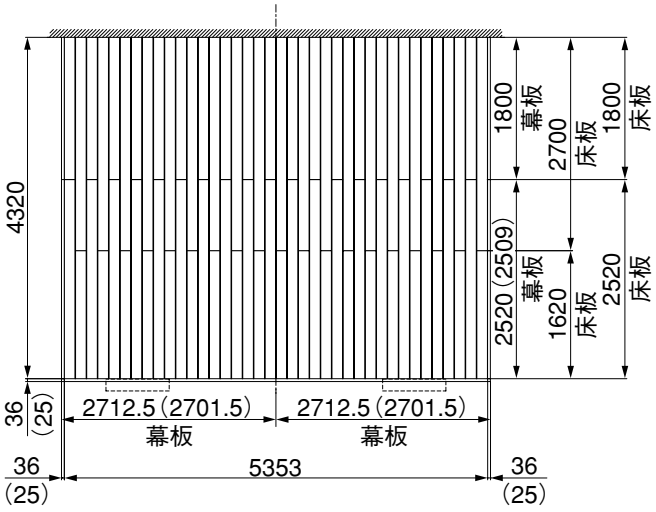


図2-11　フラットデッキ仕様

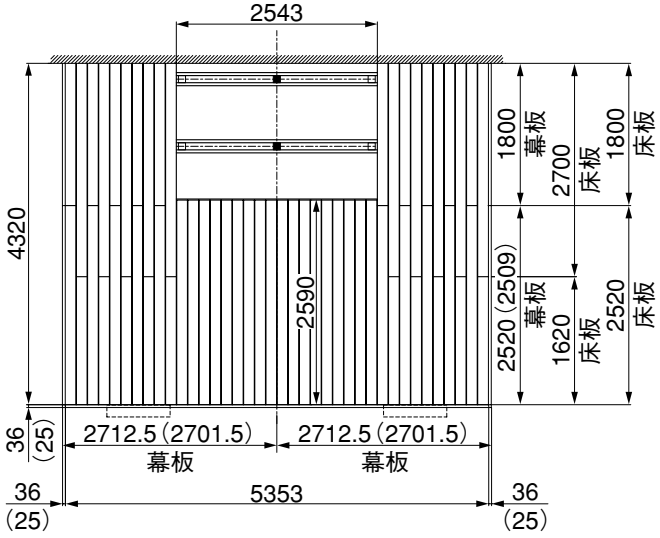


図2-12　内面デッキ仕様

| 仕様 | | デッキ材 | | | 内面デッキ | エクシオール面デッキ根太 | | |
|---|---|---|---|---|---|---|---|---|
| | | (2)L=1800 | (4)L=2700 | (5)L=2900 | (2)L=2200 | (1)L=1991 | (3)L=2700 | (4)L=2700 |
| フラットデッキ | 根太仕様 | 40 | 40 | 2 | — | — | — | — |
| | 大引仕様 | | | | | — | — | — |
| 内面デッキ | 根太仕様 | 22 | 40 | 2 | 29 | 6 | 6 (9) | — |
| | 大引仕様 | | | | | 6 | (3) | 2 (2) |

**補 足**

- （ ）内の寸法および本数は、イペセレクトの場合です。

## 2-8 14尺パネル9尺

### （1）デッキ基礎伏図

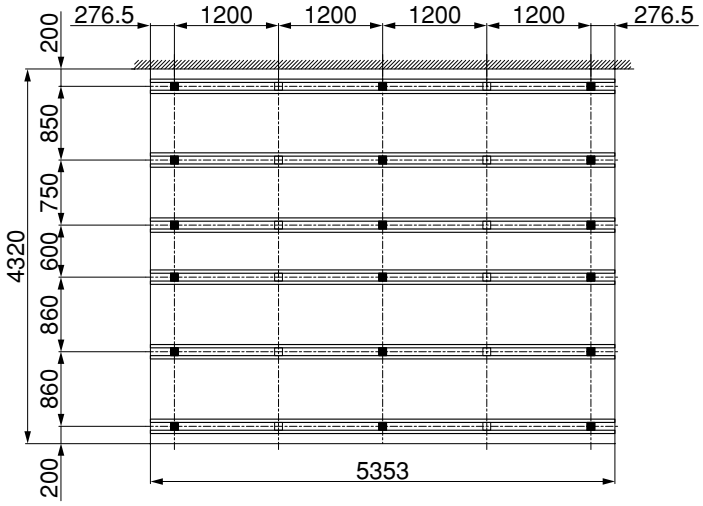


### （2）デッキ割付図

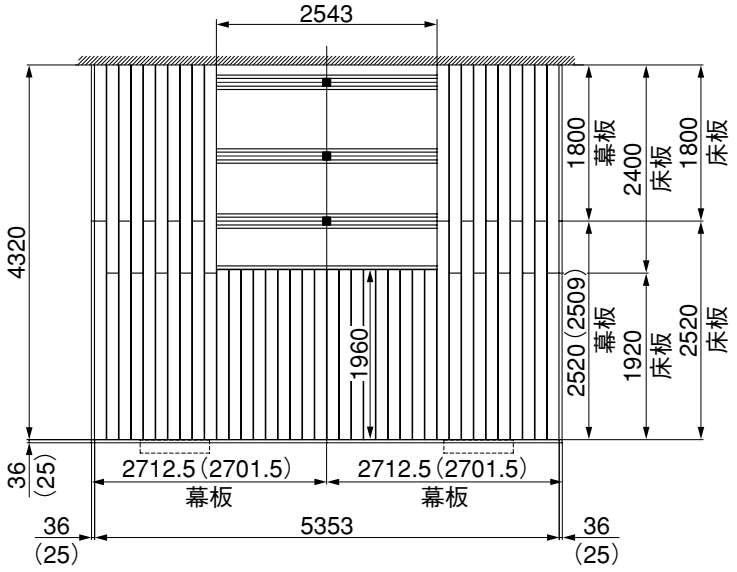


図2-13　内面デッキ仕様

| 仕様 | | デッキ材 | | | | 内面デッキ | エクシオール面デッキ根太 | | |
|---|---|---|---|---|---|---|---|---|---|
| | | (2)L=1800 | (3)L=2100 | (4)L=2700 | (5)L=2900 | (3)L=2667 | (1)L=1991 | (3)L=2700 | (4)L=2700 |
| フラットデッキ | 根太仕様 | 40 | — | 40 | 2 | — | — | — | — |
| | 大引仕様 | | | | | | — | — | — |
| 内面デッキ | 根太仕様 | 12 | 28 | 22 | 2 | 29 | 9 | 6（12） | — |
| | 大引仕様 | | | | | | 9 | （6） | 3（3） |

**補 足**

- （ ）内の寸法および本数は、イペセレクトの場合です。
- フラットデッキ仕様は、「2-7 14尺パネル7尺」の図を参照してください。

# 3. 2.5間

## 3-1 7尺パネル4尺

### （1）デッキ基礎伏図

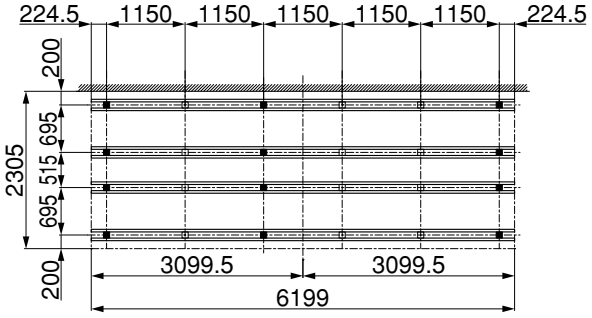


### （2）デッキ割付図

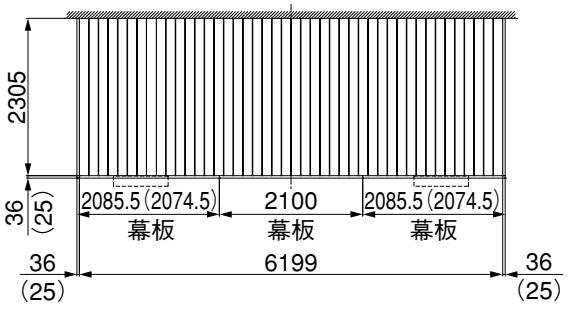


図3-1　フラットデッキ仕様

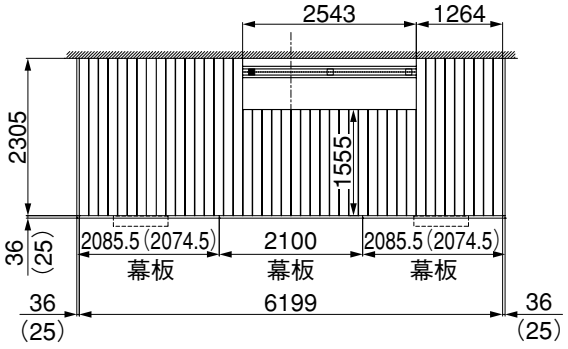


図3-2　内面デッキ仕様

| 仕様 | | デッキ材 | | | 内面デッキ | エクシオール面デッキ根太 | | |
|---|---|---|---|---|---|---|---|---|
| | | (2)L=1800 | (3)L=2100 | (4)L=2700 | (3)L=2667 | (1)L=1991 | (3)L=2700 | (4)L=2700 |
| フラットデッキ | 根太仕様 | — | 3 | 46 | — | — | — | — |
| | 大引仕様 | | | | | — | — | — |
| 内面デッキ | 根太仕様 | 18 | 3 | 28 | 18 | 6 | 3(6) | — |
| | 大引仕様 | | | | | 6 | (6) | 1(1) |

**補 足**

- 図は左収納の場合です。右収納は上図と対称です。
- （ ）内の寸法および本数は、イペセレクトの場合です。

## 3-2 9尺パネル4尺

### （1）デッキ基礎伏図

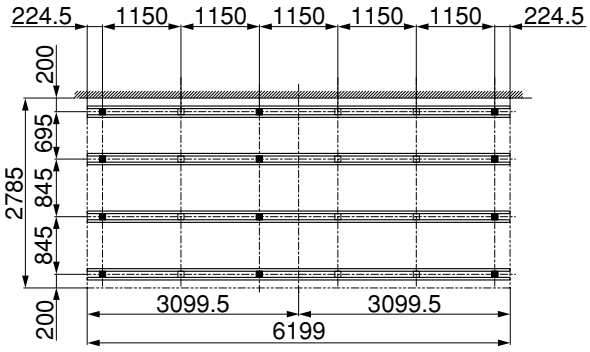


### （2）デッキ割付図

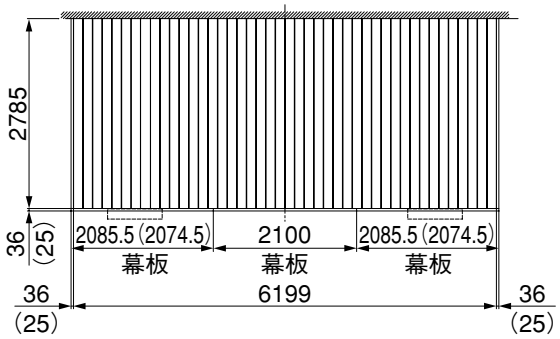


図3-3　フラットデッキ仕様

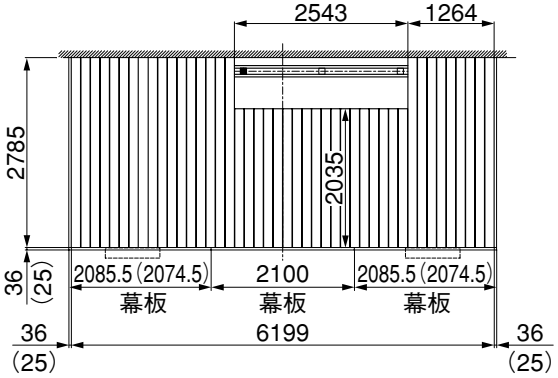


図3-4　内面デッキ仕様

| 仕様 | | デッキ材 | | 内面デッキ | エクシオール面デッキ根太 | | |
|---|---|---|---|---|---|---|---|
| | | (3)L=2100 | (5)L=2900 | (3)L=2667 | (1)L=1991 | (3)L=2700 | (4)L=2700 |
| フラットデッキ | 根太仕様 | 3 | 46 | — | — | — | — |
| | 大引仕様 | | | | — | — | — |
| 内面デッキ | 根太仕様 | 21 | 28 | 18 | 6 | 3（6） | — |
| | 大引仕様 | | | | 6 | （6） | 1（1） |

**補 足**

- 図は左収納の場合です。右収納は上図と対称です。
- （ ）内の寸法および本数は、イペセレクトの場合です。

# 3. つづき

## 3-3 9尺パネル7尺

### （1）デッキ基礎伏図

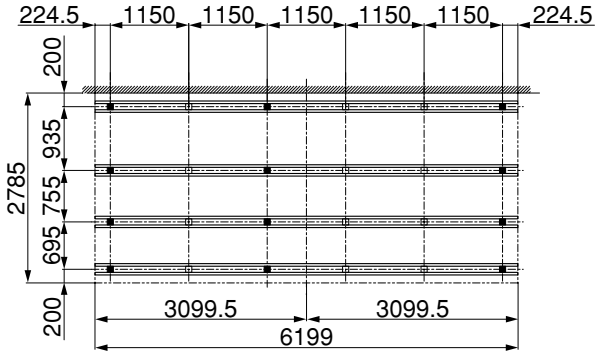


### （2）デッキ割付図

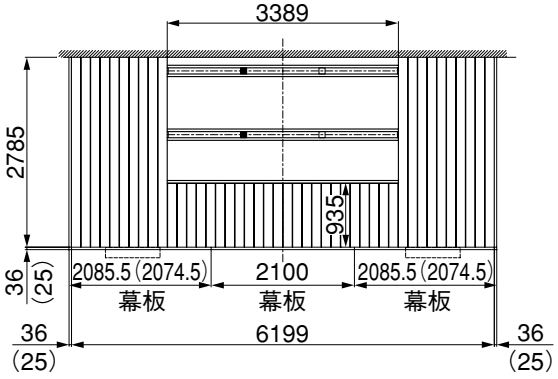


図3-5　内面デッキ仕様

| 仕様 | | デッキ材 | | 内面デッキ | エクシオール面デッキ根太 | | |
|---|---|---|---|---|---|---|---|
| | | (3)L=2100 | (5)L=2900 | (2)L=2200 | (1)L=1991 | (3)L=2700 | (4)L=2700 |
| フラットデッキ | 根太仕様 | 3 | 46 | — | — | — | — |
| | 大引仕様 | | | | — | — | — |
| 内面デッキ | 根太仕様 | 15 | 22 | 35 | 9 | 6（12） | — |
| | 大引仕様 | | | | 9 | （3） | 3（3） |

**補 足**

- （ ）内の寸法および本数は、イペセレクトの場合です。
- フラットデッキ仕様は、「3-2 9尺パネル4尺」の図を参照してください。
- 内面デッキ仕様の床板L=935；24枚はL=2100；12枚より切断加工してください。

## 3-4 10尺パネル7尺

### （1）デッキ基礎伏図

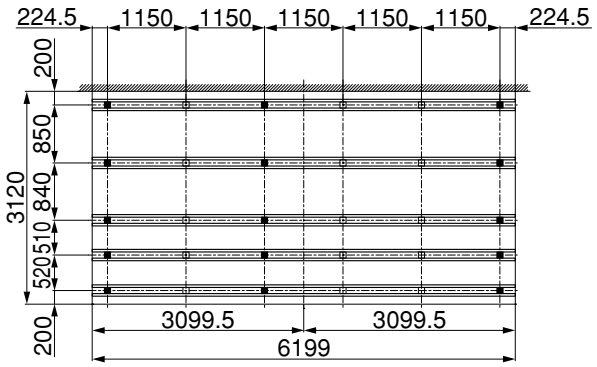


### （2）デッキ割付図

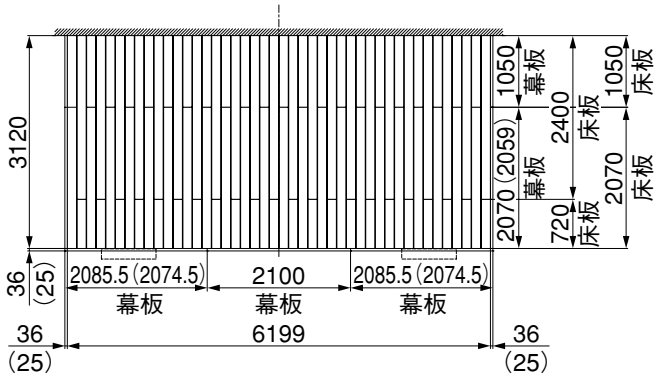


図3-6　フラットデッキ仕様

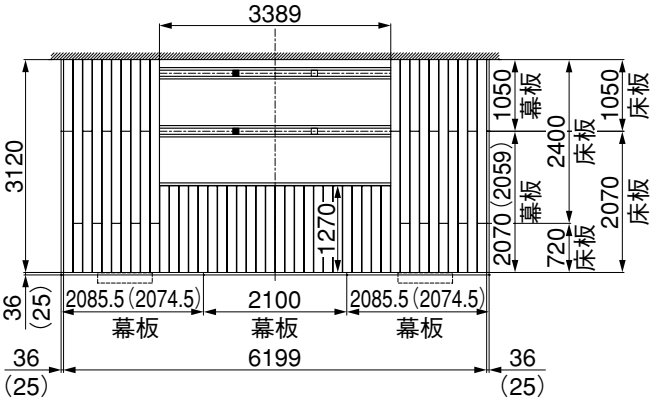


図3-7　内面デッキ仕様

| 仕様 | | デッキ材 | | | | 内面デッキ | エクシオール面デッキ根太 | | |
|---|---|---|---|---|---|---|---|---|---|
| | | (2)L=1800 | (3)L=2100 | (4)L=2700 | (5)L=2900 | (2)L=2200 | (1)L=1991 | (3)L=2700 | (4)L=2700 |
| フラットデッキ | 根太仕様 | — | 40 | 22 | 6 | — | — | — | — |
| | 大引仕様 | | | | | | — | — | — |
| 内面デッキ | 根太仕様 | 5 | 21 | 22 | — | 35 | 9 | 6（12） | — |
| | 大引仕様 | | | | | | 9 | （3） | 3（3） |

**補 足**

- （ ）内の寸法および本数は、イペセレクトの場合です。
- フラットデッキ仕様の床板および側面幕板L=720；22枚はL=2900；6枚より、L=1050；24枚はL=2100；12枚より切断加工してください。
- 内面デッキ仕様の床板および側面幕板L=720；10枚はL=1800；5枚より、L=1050；12枚はL=2100；6枚より、L=1270；24枚はL=2700；12枚より切断加工してください。

# 3. つづき

## 3-5 12尺パネル7尺

### （1）デッキ基礎伏図

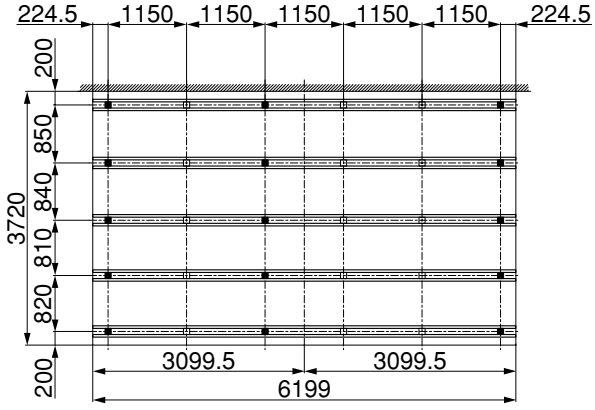


### （2）デッキ割付図

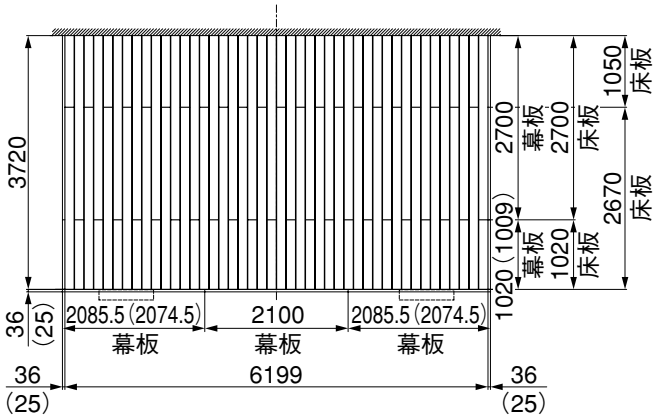


図3-8　フラットデッキ仕様

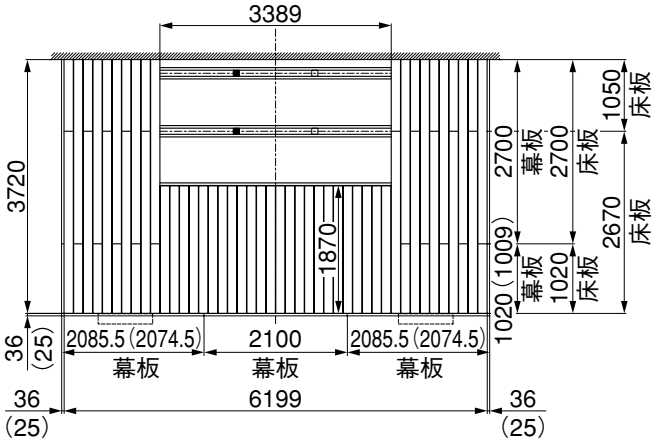


図3-9　内面デッキ仕様

| 仕様 | | デッキ材 | | | 内面デッキ | エクシオール面デッキ根太 | | |
|---|---|---|---|---|---|---|---|---|
| | | (3)L=2100 | (4)L=2700 | (5)L=2900 | (2)L=2200 | (1)L=1991 | (3)L=2700 | (4)L=2700 |
| フラットデッキ | 根太仕様 | 26 | 46 | — | — | — | — | — |
| | 大引仕様 | | | | | — | — | — |
| 内面デッキ | 根太仕様 | 22 | 22 | 11 | 35 | 9 | 6（12） | — |
| | 大引仕様 | | | | | 9 | （3） | 3（3） |

**補 足**

- （ ）内の寸法および本数は、イペセレクトの場合です。
- フラットデッキ仕様の床板および側面幕板L=1020；24枚はL=2100；12枚より、L=1050；22枚はL=2100；11枚より切断加工してください。
- 内面デッキ仕様の床板および側面幕板L=1020；12枚のうち1枚はL=2100；1枚より、L=1050；10枚はL=2100；5枚より、1870；24枚のうち13枚はL=2100；13枚より、L=1020；12枚のうち11枚ならびにL=1870；24枚のうち11枚はL=2900；11枚より切断加工してください。

## 3-6 12尺パネル9尺

### （1）デッキ基礎伏図

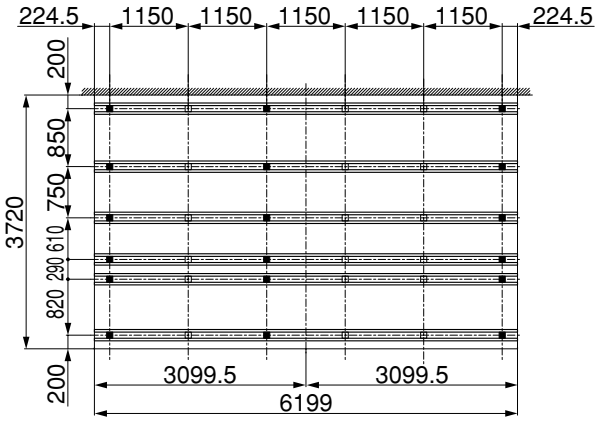


### （2）デッキ割付図

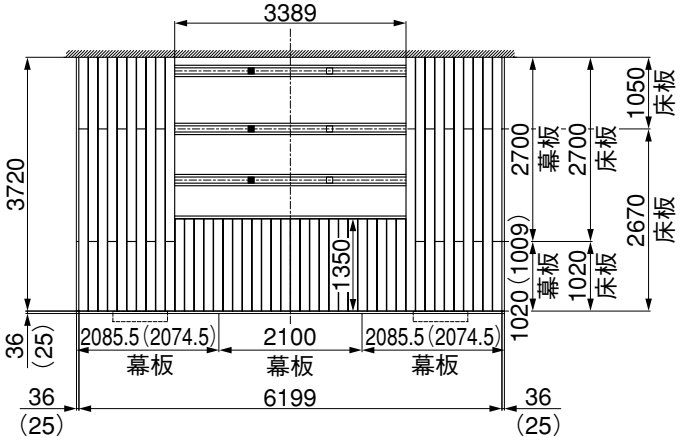


図3-10　内面デッキ仕様

| 仕様 | | デッキ材 | | 内面デッキ | エクシオール面デッキ根太 | | |
|---|---|---|---|---|---|---|---|
| | | (3)L=2100 | (4)L=2700 | (3)L=2667 | (1)L=1991 | (3)L=2700 | (4)L=2700 |
| フラットデッキ | 根太仕様 | 26 | 46 | — | — | — | — |
| | 大引仕様 | | | | — | — | — |
| 内面デッキ | 根太仕様 | 14 | 34 | 35 | 9 | 9（18） | — |
| | 大引仕様 | | | | 9 | （6） | 4（4） |

**補 足**

- （ ）内の寸法および本数は、イペセレクトの場合です。
- フラットデッキ仕様は、「3-5 12尺パネル7尺」の図を参照してください。
- フラットデッキ仕様の床板および側面幕板L=1020；24枚はL=2100；12枚より、L=1050；22枚はL=2100；11枚より切断加工してください。
- 内面デッキ仕様の床板および側面幕板L=1020；12枚はL=2100；6枚より、L=1050；10枚はL=2100；5枚より、L=1350；24枚はL=2700；12枚より切断加工してください。

# 3. つづき

## 3-7 14尺パネル7尺

### （1）デッキ基礎伏図

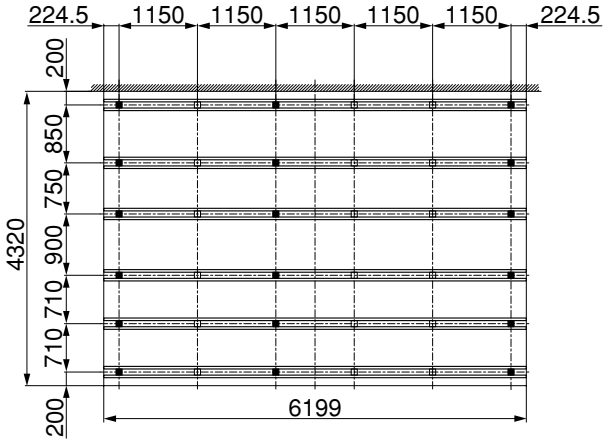


### （2）デッキ割付図

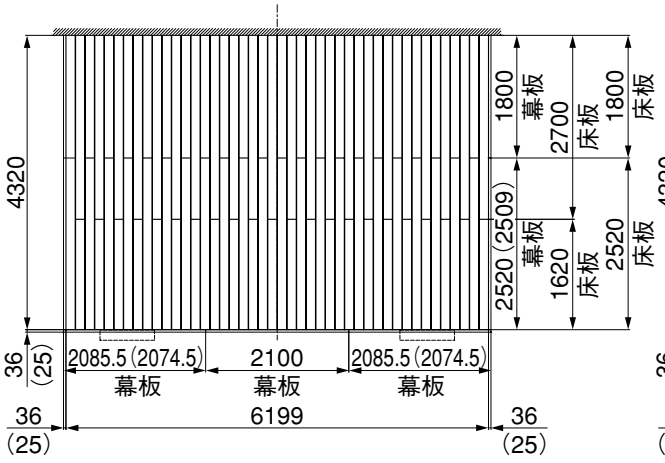


図3-11　フラットデッキ仕様

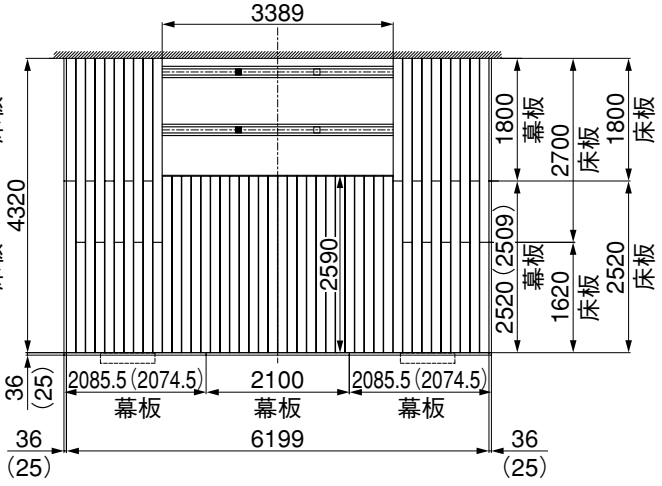


図3-12　内面デッキ仕様

| 仕様 | | デッキ材 | | | 内面デッキ | エクシオール面デッキ根太 | | |
|---|---|---|---|---|---|---|---|---|
| | | (2)L=1800 | (3)L=2100 | (4)L=2700 | (2)L=2200 | (1)L=1991 | (3)L=2700 | (4)L=2700 |
| フラットデッキ | 根太仕様 | 46 | 3 | 46 | — | — | — | — |
| | 大引仕様 | | | | | — | — | — |
| 内面デッキ | 根太仕様 | 22 | 3 | 46 | 35 | 9 | 6（12） | — |
| | 大引仕様 | | | | | 9 | （3） | 3（3） |

**補 足**

- （ ）内の寸法および本数は、イペセレクトの場合です。

## 3-8 14尺パネル9尺

### （1）デッキ基礎伏図

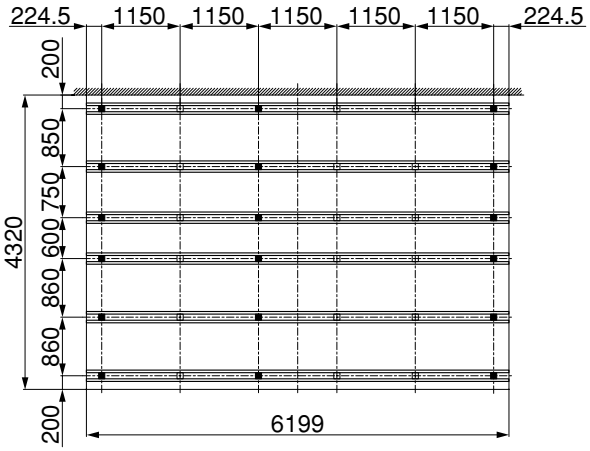


### （2）デッキ割付図

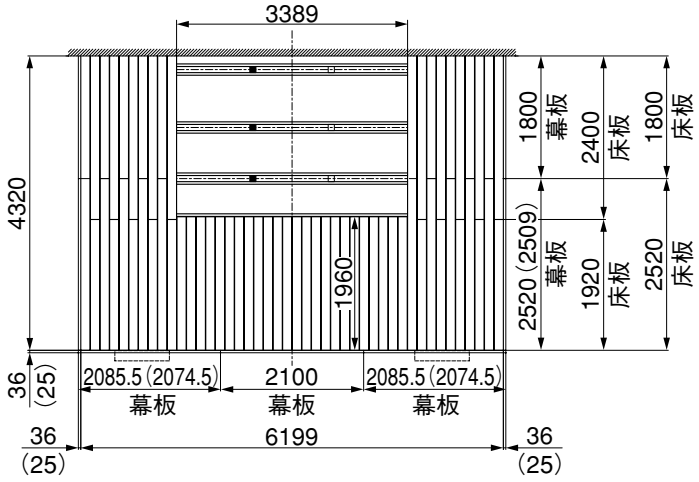


図3-13　内面デッキ仕様

| 仕様 | | デッキ材 | | | 内面デッキ | エクシオール面デッキ根太 | | |
|---|---|---|---|---|---|---|---|---|
| | | (2)L=1800 | (3)L=2100 | (4)L=2700 | (3)L=2667 | (1)L=1991 | (3)L=2700 | (4)L=2700 |
| フラットデッキ | 根太仕様 | 46 | 3 | 46 | — | — | — | — |
| | 大引仕様 | | | | | — | — | — |
| 内面デッキ | 根太仕様 | 12 | 37 | 22 | 35 | 9 | 9（18） | — |
| | 大引仕様 | | | | | 9 | （6） | 4（4） |

**補 足**

- （ ）内の寸法および本数は、イペセレクトの場合です。
- フラットデッキ仕様は、「3-7 14尺パネル7尺」の図を参照してください。

# 4. 3.0間

## 4-1 7尺パネル4尺

### （1）デッキ基礎伏図

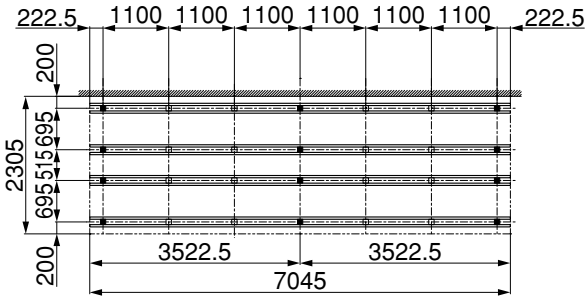


### （2）デッキ割付図

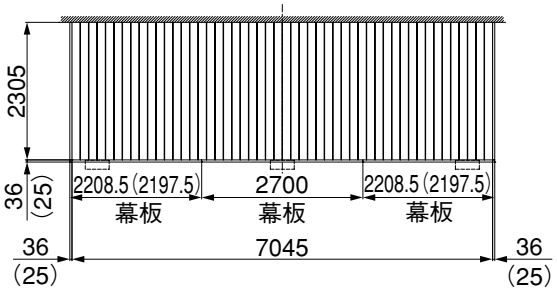


図4-1　フラットデッキ仕様

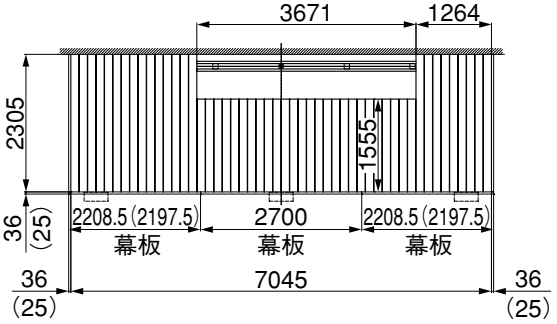


図4-2　内面デッキ仕様

| 仕様 | | デッキ材 | | 内面デッキ | エクシオール面デッキ根太 | | |
|---|---|---|---|---|---|---|---|
| | | (2)L=1800 | (4)L=2700 | (3)L=2667 | (1)L=1991 | (3)L=2700 | (4)L=2700 |
| フラットデッキ | 根太仕様 | — | 55 | — | — | — | — |
| | 大引仕様 | | | | — | — | — |
| 内面デッキ | 根太仕様 | 26 | 29 | 24 | 9 | 3（9） | — |
| | 大引仕様 | | | | 9 | （6） | 2（2） |

**補 足**

- 図は左収納の場合です。右収納は上図と対称です。
- （ ）内の寸法および本数は、イペセレクトの場合です。

## 4-2 9尺パネル4尺

### （1）デッキ基礎伏図

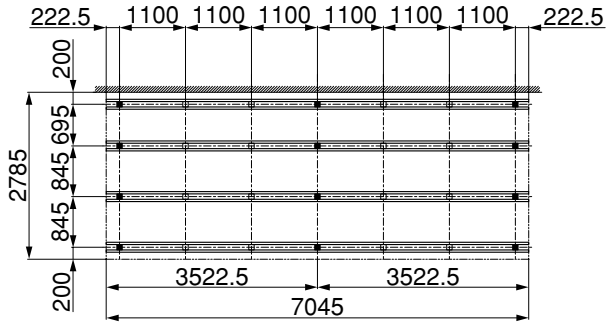


### （2）デッキ割付図

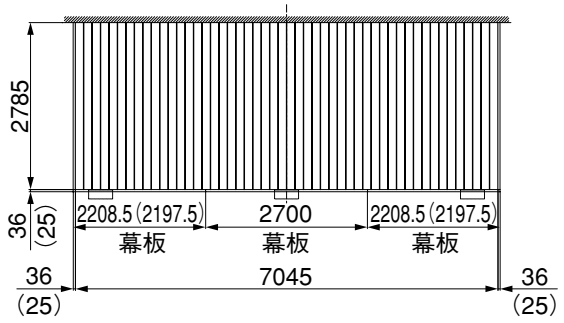


図4-3　フラットデッキ仕様

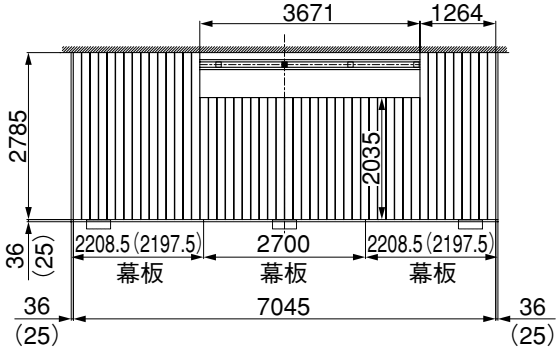


図4-4　内面デッキ仕様

| 仕様 | | デッキ材 | | | 内面デッキ | エクシオール面デッキ根太 | | |
|---|---|---|---|---|---|---|---|---|
| | | (3)L=2100 | (4)L=2700 | (5)L=2900 | (3)L=2667 | (1)L=1991 | (3)L=2700 | (4)L=2700 |
| フラットデッキ | 根太仕様 | — | 3 | 52 | — | — | — | — |
| | 大引仕様 | | | | | — | — | — |
| 内面デッキ | 根太仕様 | 26 | 3 | 26 | 24 | 9 | 3(9) | — |
| | 大引仕様 | | | | | 9 | (6) | 2(2) |

**補 足**

- 図は左収納の場合です。右収納は上図と対称です。
- （ ）内の寸法および本数は、イペセレクトの場合です。

# 4. つづき

## 4-3 9尺パネル7尺

### （1）デッキ基礎伏図

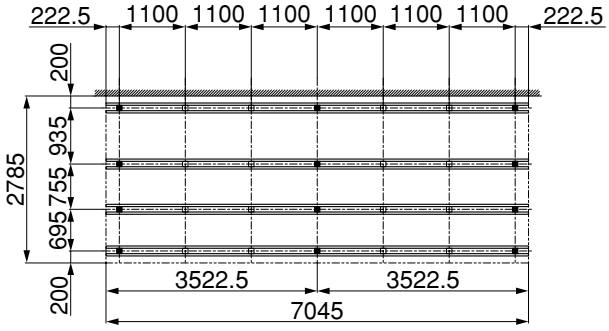


### （2）デッキ割付図

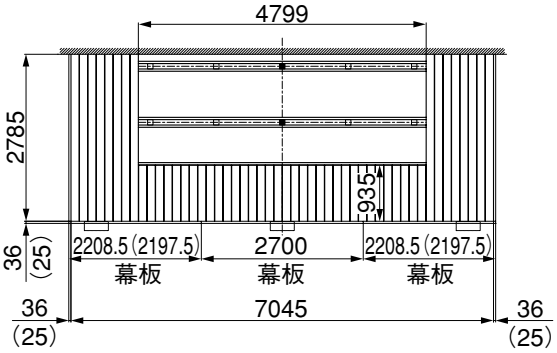


図4-5　内面デッキ仕様

| 仕様 | | デッキ材 | | | 内面デッキ | エクシオール面デッキ根太 | | |
|---|---|---|---|---|---|---|---|---|
| | | (3)L=2100 | (4)L=2700 | (5)L=2900 | (2)L=2200 | (1)L=1991 | (3)L=2700 | (4)L=2700 |
| フラットデッキ | 根太仕様 | — | 3 | 52 | — | — | — | — |
| | 大引仕様 | | | | | — | — | — |
| 内面デッキ | 根太仕様 | 17 | 3 | 18 | 47 | 9 | 9（12） | — |
| | 大引仕様 | | | | | 9 | （6） | 4（4） |

**補 足**

- （ ）内の寸法および本数は、イペセレクトの場合です。
- フラットデッキ仕様は、「4-2 9尺パネル4尺」の図を参照してください。
- 内面デッキ仕様の床板L=935；34枚はL=2100；17枚より切断加工してください。

## 4-4 10尺パネル7尺

### （1）デッキ基礎伏図

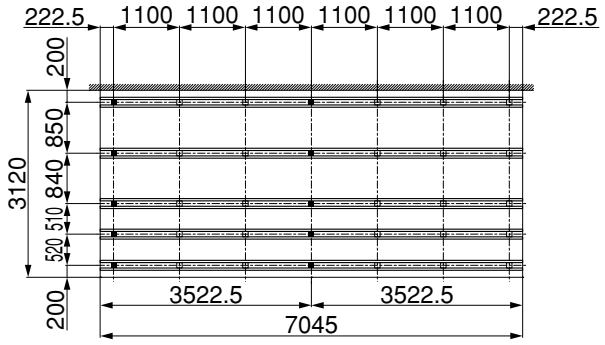


### （2）デッキ割付図

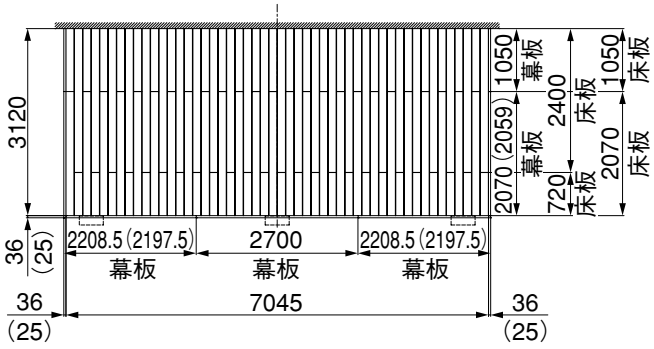


図4-6　フラットデッキ仕様

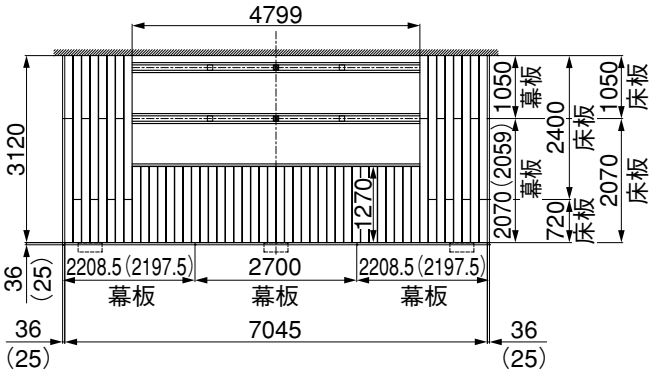


図4-7　内面デッキ仕様

| 仕様 | | デッキ材 | | | | 内面デッキ | エクシオール面デッキ根太 | | |
|---|---|---|---|---|---|---|---|---|---|
| | | (2)L=1800 | (3)L=2100 | (4)L=2700 | (5)L=2900 | (2)L=2200 | (1)L=1991 | (3)L=2700 | (4)L=2700 |
| フラットデッキ | 根太仕様 | — | 41 | 28 | 7 | — | — | — | — |
| | 大引仕様 | | | | | | — | — | — |
| 内面デッキ | 根太仕様 | 4 | 15 | 28 | — | 47 | 9 | 9（12） | — |
| | 大引仕様 | | | | | | 9 | （6） | 4（4） |

**補 足**

- （ ）内の寸法および本数は、イペセレクトの場合です。
- フラットデッキ仕様の床板および側面幕板L=720；25枚のうち4枚はL=2100；2枚より、L=720；25枚のうち18枚はL=2900；6枚より、L=1050；27枚はL=2100；14枚より切断加工してください。
- 内面デッキ仕様の床板および側面幕板L=720；10枚はL=1800；5枚より、L=1050；12枚はL=2100；6枚より、L=1270；24枚はL=2700；12枚より切断加工してください。

# 4. つづき

## 4-5 12尺パネル7尺

### （1）デッキ基礎伏図

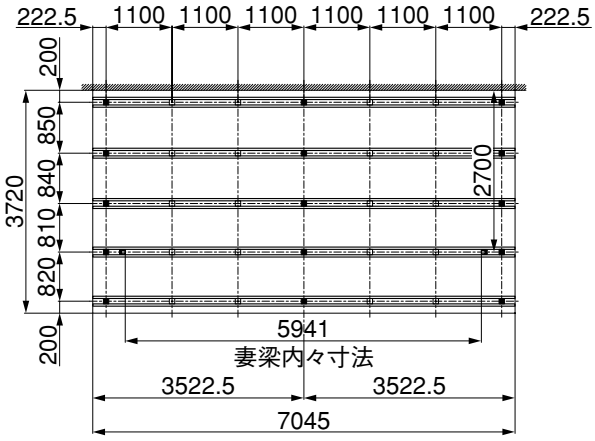


### （2）デッキ割付図

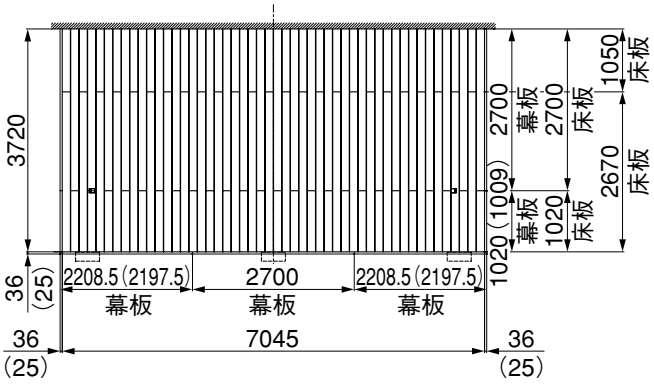


図4-8　フラットデッキ仕様

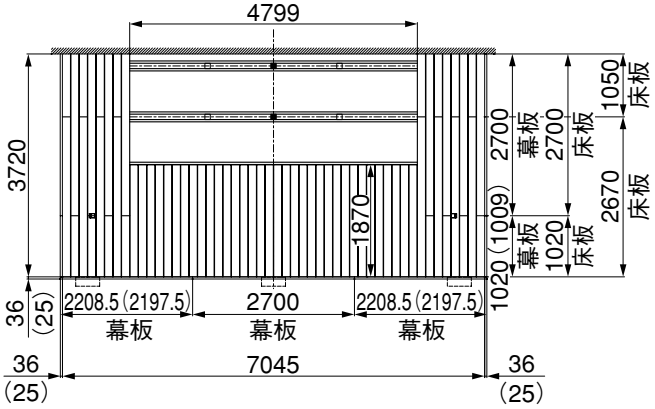


図4-9　内面デッキ仕様

| 仕様 | | デッキ材 | | | 内面デッキ | エクシオール面デッキ根太 | | |
|---|---|---|---|---|---|---|---|---|
| | | (3)L=2100 | (4)L=2700 | (5)L=2900 | (2)L=2200 | (1)L=1991 | (3)L=2700 | (4)L=2700 |
| フラットデッキ | 根太仕様 | 26 | 55 | — | — | — | — | — |
| | 大引仕様 | | | | | — | — | — |
| 内面デッキ | 根太仕様 | 30 | 21 | 9 | 47 | 9 | 9（12） | — |
| | 大引仕様 | | | | | 9 | （6） | 4（4） |

**補 足**

- （ ）内の寸法および本数は、イペセレクトの場合です。
- フラットデッキ仕様の床板および側面幕板L=1020；27枚ならびにL=1050；25枚はL=2100；26枚より切断加工してください。
- 内面デッキ仕様の床板および側面幕板L=1020；10枚のうち1枚はL=2100；1枚より、L=1050；8枚はL=2100；4枚より、1870；34枚のうち25枚はL=2100；25枚より、L=1020；10枚のうち9枚ならびにL=1870；34枚のうち9枚はL=2900；9枚より切断加工してください。

## 4-6 12尺パネル9尺

### （1）デッキ基礎伏図

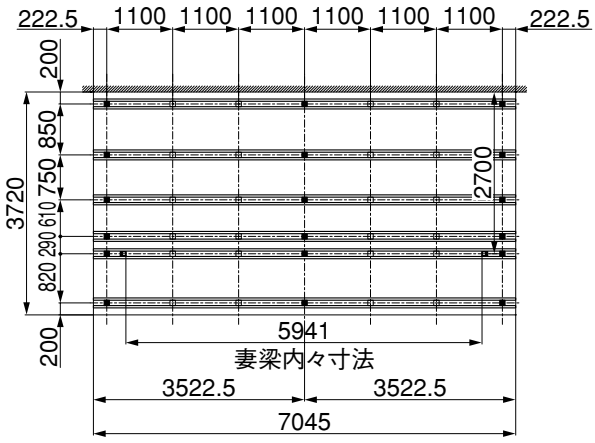


### （2）デッキ割付図

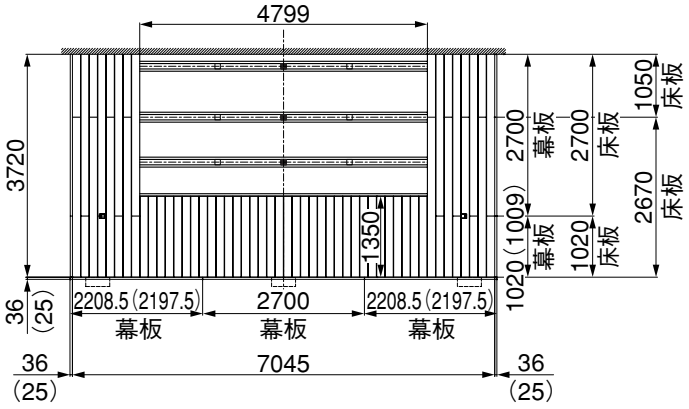


図4-10　内面デッキ仕様

| 仕様 | | デッキ材 | | 内面デッキ | エクシオール面デッキ根太 | | |
|---|---|---|---|---|---|---|---|
| | | (3)L=2100 | (4)L=2700 | (3)L=2667 | (1)L=1991 | (3)L=2700 | (4)L=2700 |
| フラットデッキ | 根太仕様 | 26 | 55 | — | — | — | — |
| | 大引仕様 | | | | — | — | — |
| 内面デッキ | 根太仕様 | 9 | 38 | 47 | 9 | 12（18） | — |
| | 大引仕様 | | | | 9 | （6） | 6（4） |

**補 足**

- （ ）内の寸法および本数は、イペセレクトの場合です。
- フラットデッキ仕様は、「4-5 12尺パネル7尺」の図を参照してください。
- フラットデッキ仕様の床板および側面幕板L=1020；27枚ならびにL=1050；25枚はL=2100；26枚より切断加工してください。
- 内面デッキ仕様の床板および側面幕板L=1020；10枚はL=2100；5枚より、L=1050；8枚はL=2100；4枚より、L=1350；34枚はL=2700；17枚より切断加工してください。

# 4. つづき

## 4-7 14尺パネル7尺

### (1) デッキ基礎伏図

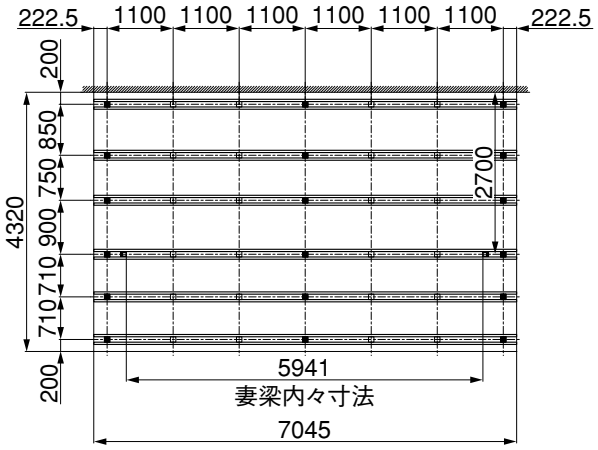


### (2) デッキ割付図

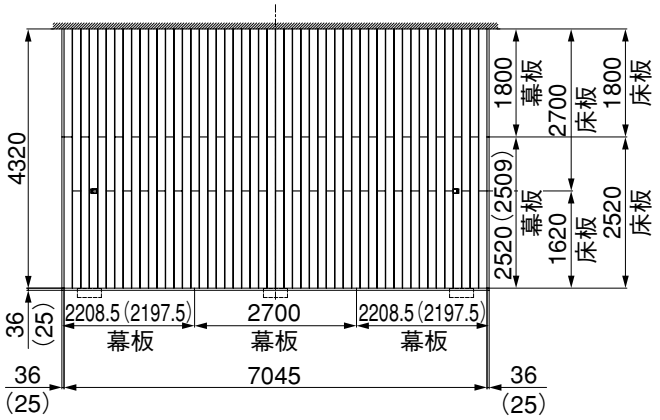


図4-11　フラットデッキ仕様

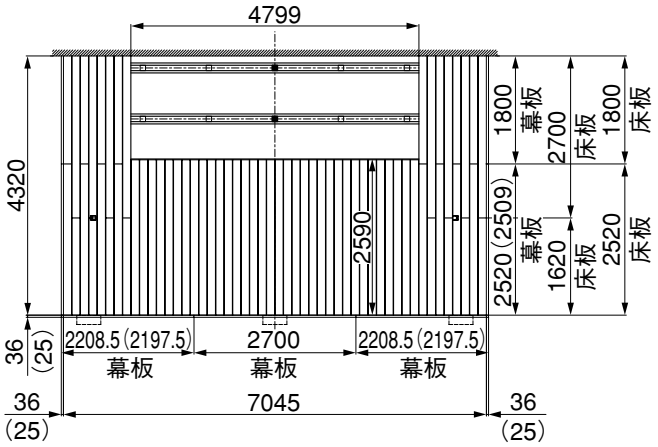


図4-12　内面デッキ仕様

| 仕様 | | デッキ材 | | 内面デッキ | エクシオール面デッキ根太 | | |
|---|---|---|---|---|---|---|---|
| | | (2)L=1800 | (4)L=2700 | (2)L=2200 | (1)L=1991 | (3)L=2700 | (4)L=2700 |
| フラットデッキ | 根太仕様 | 52 | 55 | — | — | — | — |
| | 大引仕様 | | | | — | — | — |
| 内面デッキ | 根太仕様 | 18 | 55 | 47 | 9 | 9(12) | — |
| | 大引仕様 | | | | 9 | (6) | 4(4) |

**補 足**

- （ ）内の寸法および本数は、イペセレクトの場合です。

## 4-8 14尺パネル9尺

### （1）デッキ基礎伏図

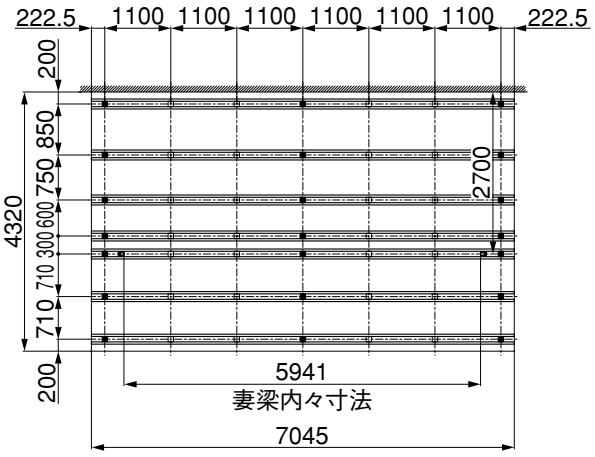


### （2）デッキ割付図

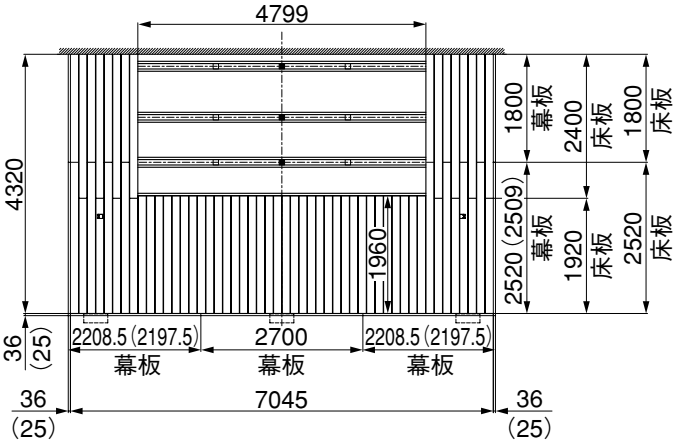


図4-13　内面デッキ仕様

| 仕様 | | デッキ材 | | | 内面デッキ | エクシオール面デッキ根太 | | |
|---|---|---|---|---|---|---|---|---|
| | | (2)L=1800 | (3)L=2100 | (4)L=2700 | (3)L=2667 | (1)L=1991 | (3)L=2700 | (4)L=2700 |
| フラットデッキ | 根太仕様 | 52 | 55 | — | — | — | — | — |
| | 大引仕様 | | | | | — | — | — |
| 内面デッキ | 根太仕様 | 10 | 42 | 21 | 47 | 9 | 12（18） | — |
| | 大引仕様 | | | | | 9 | （6） | 6（6） |

**補 足**

- （ ）内の寸法および本数は、イペセレクトの場合です。
- フラットデッキ仕様は、「4-7 14尺パネル7尺」の図を参照してください。

# 2　ウッドデッキの施工

## 1. 水盛遣方・水糸張り

※本体総合編取付説明書（E176）「5.床面の工事」と同時に行なう作業です。

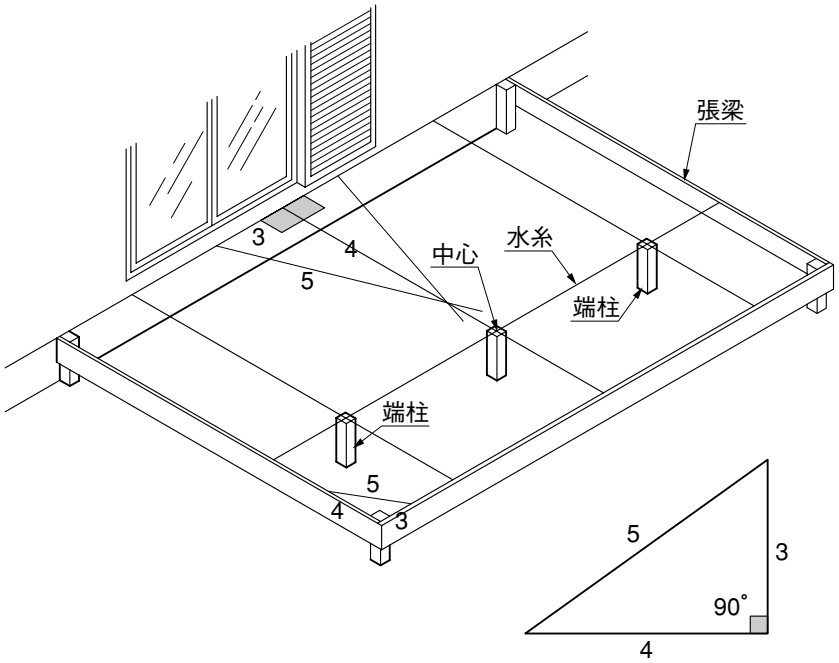


図1-1　直角出し寸法

❶本体総合編（E176）を参照してエクシオール本体の取付け位置とエクシオール面床レベルを決めてください。
❷前面・両側面に張梁を組んでください。
❸躯体に柱寸法の印を付け、図1-1の直角出し寸法の方法で直角を出し、本体の中心位置出しをしてください。
❹本体の中心の位置から、両側の端柱位置を決めてください。

**ポイント**

- 張梁の位置はデッキ面より正面・両側面ともやや大きめに決めてください。
- 張梁は水平器等で水平を取ってください。
- 各コーナーの直角を出してください。

## 2. 基礎石配置

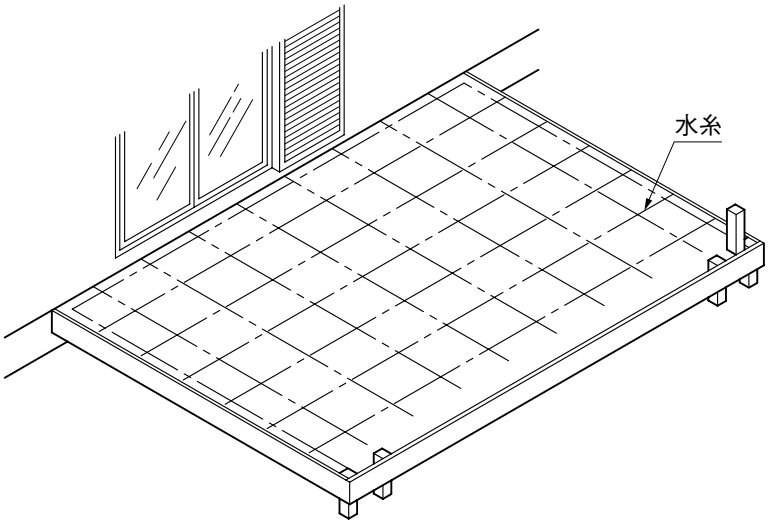


❶前面・両側面の水糸に寸法出しをし、「1.基本寸法図」を参照して、基礎石の位置を決定してください。

# 3. 基礎施工1＿束柱仕様　※束柱仕様の場合の作業です。

## 3-1 基礎石の埋込み

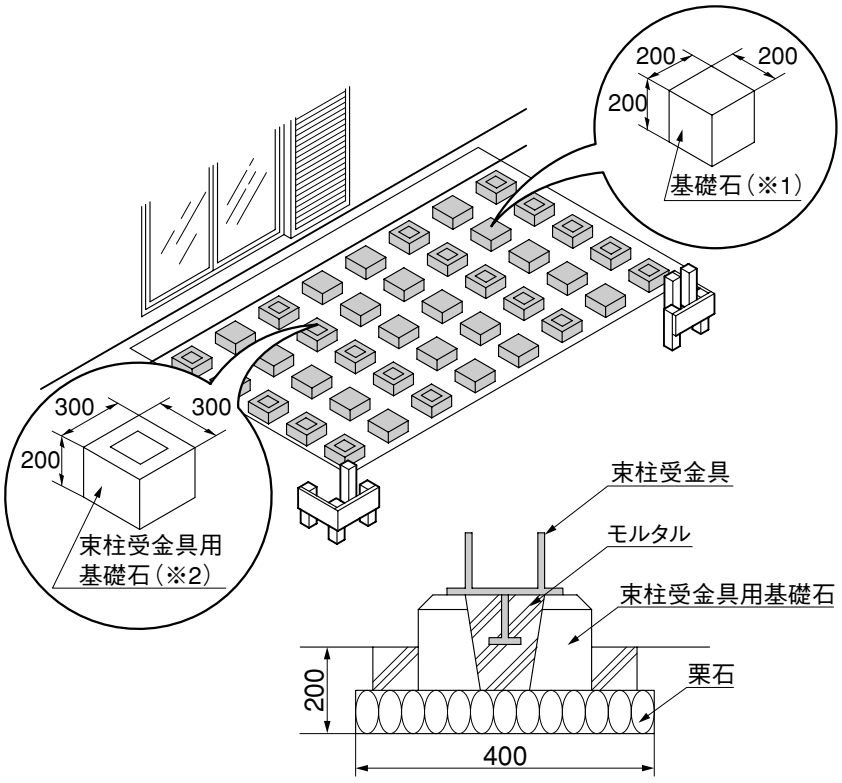


図3-1

❶各基礎石の位置を約400㎜角、深さ200㎜に掘り、栗石を敷いて、基礎石（※1）と、束柱受金具用基礎石（※2）を据えてください。

**ポイント**

- この作業が十分でないと、基礎の沈みが発生する場合があります。

❷基礎石のレベルを出してください。
❸図3-1のように、束柱受金具用基礎石にモルタルで、束柱受金具を埋め込んでください。
❹基礎石のまわりをコンクリートで固めてください。

**ポイント**

- コンクリートで基礎を固めないと、基礎の浮き沈みが発生する場合があります。

## 3-2 束柱の建て込み　※〔　〕内はイペセレクトの場合です。

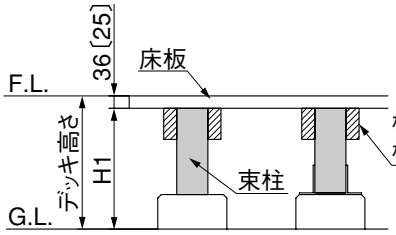


図3-2　フラットデッキ仕様の場合の束柱の高さ寸法

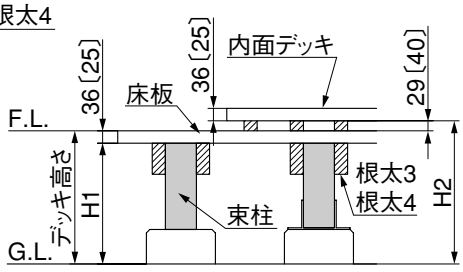


図3-3　内面デッキ仕様の場合の束柱の高さ寸法

❶図3-2、図3-3から束柱の高さ寸法のH1、H2を出してください。

**補足**

- H1はデッキ部束柱の高さ、H2は内面デッキ部束柱の高さを示します。

❷両端部に束柱を建てて、オートレベル器もしくは水盛器でレベルを出し、水糸を張って残りの束柱を建ててください。

**ポイント**

- 束柱の上面が設定レベルH1、H2より上に出ないようにしてください。

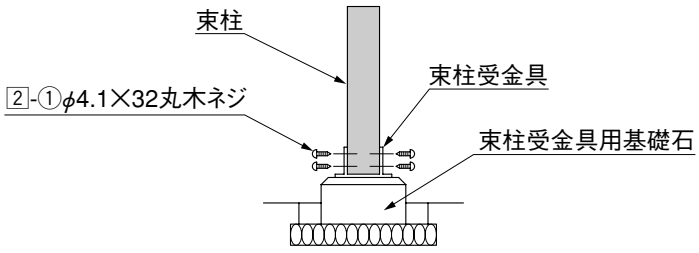


図3-4

❸束柱受金具を埋込んだ基礎石に束柱を建てて、2-①で固定してください。（図3-4参照）

# 3. つづき

## 3-2 つづき

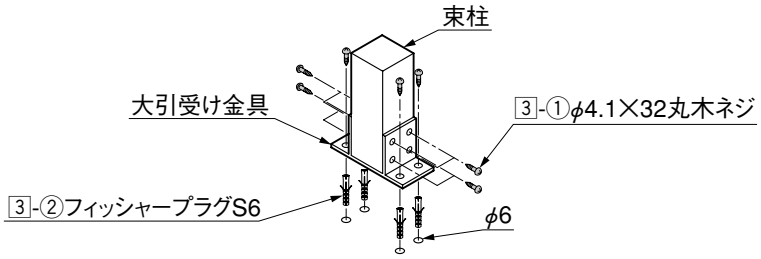


図3-5

**ポイント**

- 床面がコンクリートまたはタイル張りしてある場合は、床に3-②を埋込んで、束柱と床面を大引受金具で固定してください。（図3-5参照）

## 3-3 根太の取付け

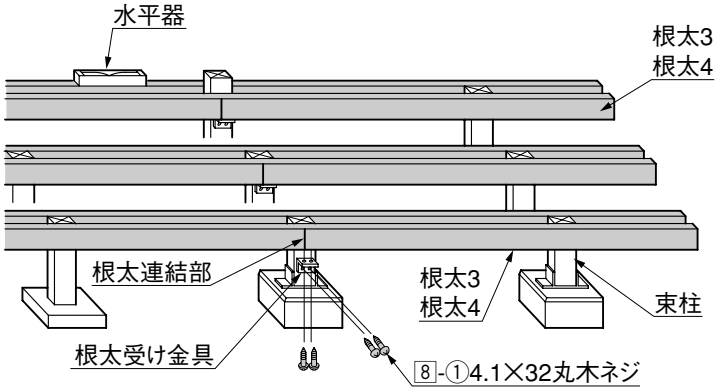


図3-6　根太の取付け

❶ レベルに合わせて根太を束柱に釘止めしてください。根太の連結は束柱のセンターで行い、根太受金具で固定してください。

**ポイント**

- 根太の水平が出るように施工してください。水平が出ていないとパネルの開閉に支障をきたす場合があります。
- 内面デッキ仕様の内面デッキ張付範囲の束柱は根太より65㎜出るようにしてください。

❷ 束柱に連結金具を止めて、根太と固定してください。

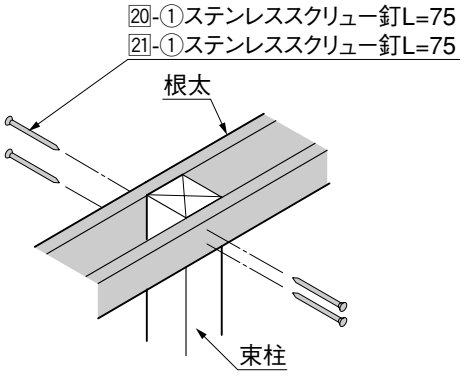


図3-7　根太の固定

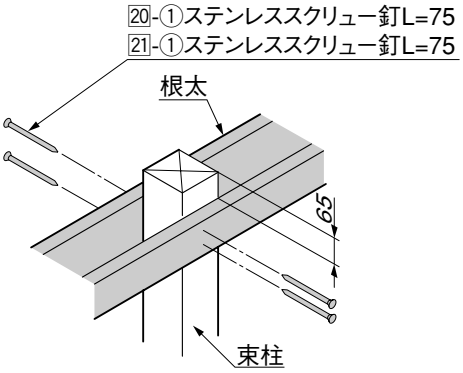


図3-8　内面デッキ部の根太の固定

# 4. 基礎施工2＿大引仕様

※大引仕様の場合の作業です。
※大引の水平が出るように施工してください。水平が出ないとパネルの開閉に支障をきたします。

## 4-1 高さ出し

※〔　〕内はイペセレクトの場合です。

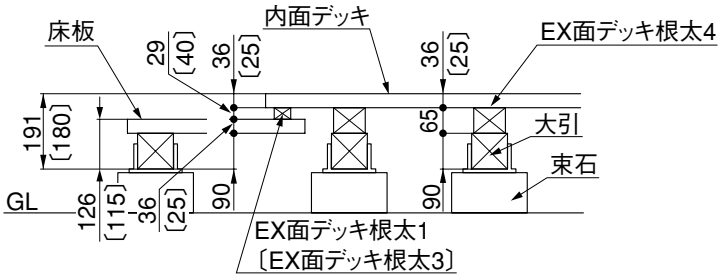


❶図を参照して、GLから内面デッキまでの高さを出してください。

## 4-2 大引受金具使用の場合

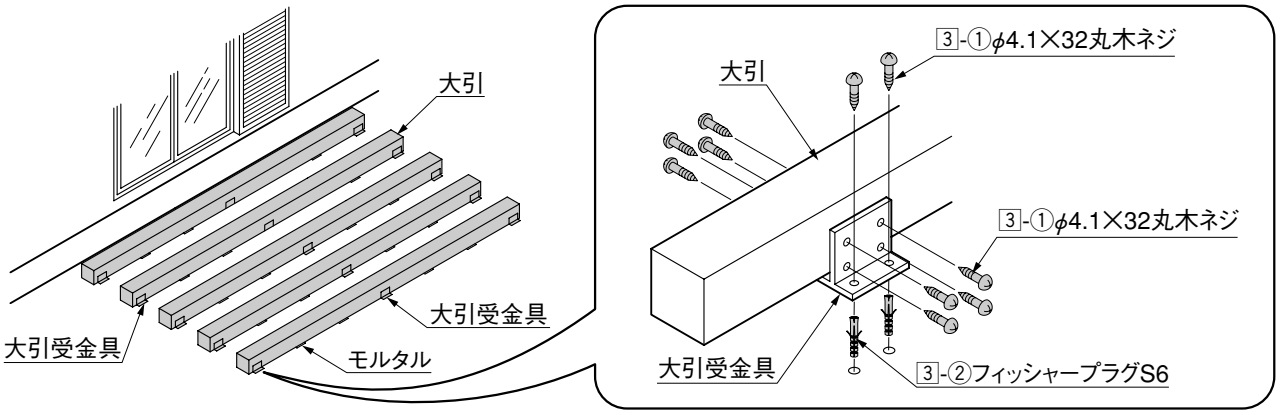


❶「1.基本寸法図」を参照して、基礎石または土間コンクリートに大引受金具を3-①で3-②に固定してください。
❷大引のレベル出しをして、大引受金具にのせて横から3-①で固定してください。

**ポイント**

● 大引と大引受金具の間にスキ間が生じた場合モルタル等で補引してください。

## 4-3 束柱受金具使用の場合

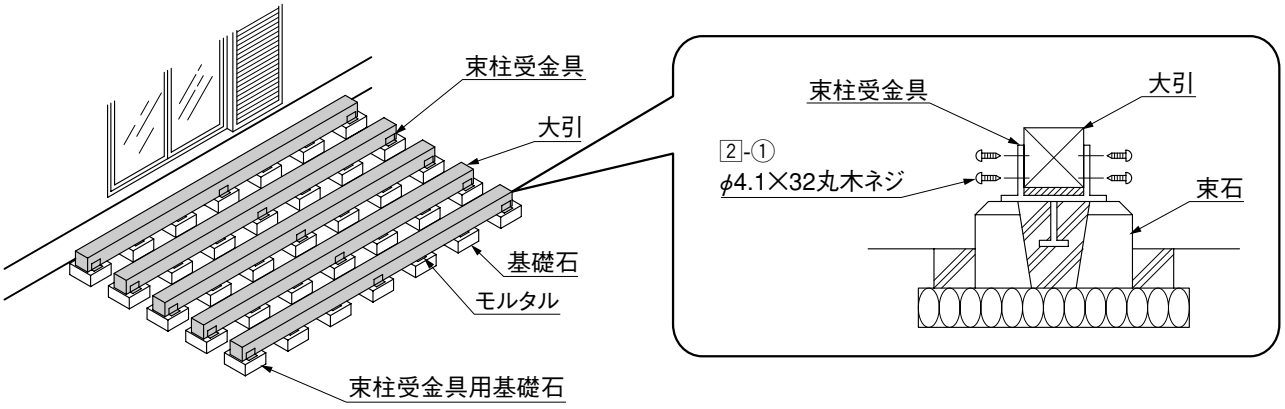


❶「1.基本寸法図」を参照して、各々の基礎石に束柱受金具をモルタルで固定してください。
❷大引のレベルを出して、束柱受金具にのせて横から2-①で固定してください。

# 4. つづき

## 4-4 束調整金具使用の場合

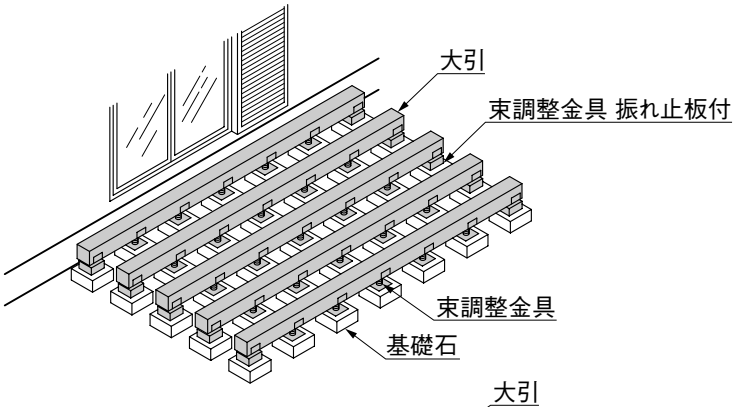


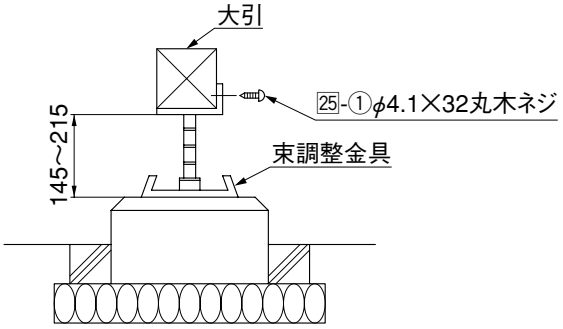


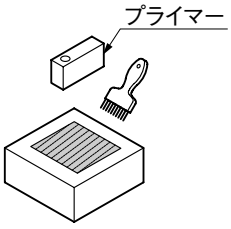


図4-1

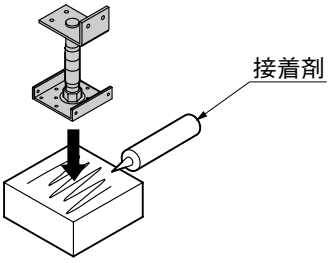


図4-2

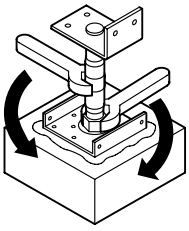

図4-3

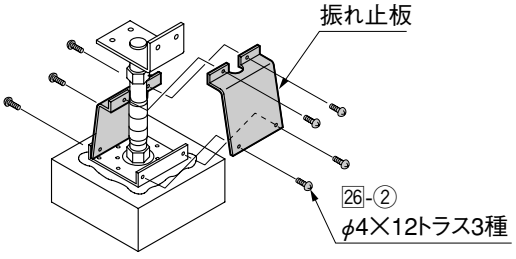


図4-4　振れ止板の取付方法

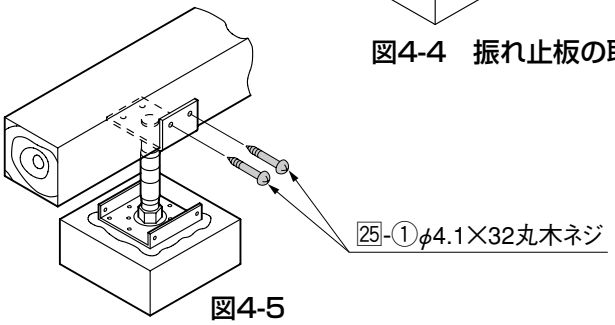


図4-5

❶図4-1のように、束石の束調整金具取付け位置に、プライマーを塗布してください。

❷プライマーを塗布したところに接着剤を塗布してください。

**ポイント**

- 接着剤の塗布は、プライマー塗布後30分～4時間以内に行なってください。

❸ヘラで接着剤をならして、束調整金具を接着してください。

**ポイント**

- 接着後は束調整金具を動かさないようにしてください。

❹図4-3のように調整金具の各々のレベル調整を行ない、シャフトに組付いている六角ナットを締めて固定してください。

**ポイント**

- 束調整金具の高さは、145㎜～215㎜まで調整可能です。

❺「1.基本寸法図」を参照して、必要な部分に、振れ止板を束調整金具に26-②で取付けてください。（図4-4参照）

❻大引を束調整金具に乗せて、横から25-①で束調整金具に固定してください。（図4-5参照）

# 5. 床板の張り方　※〔　〕内はイペセレクトの場合です。

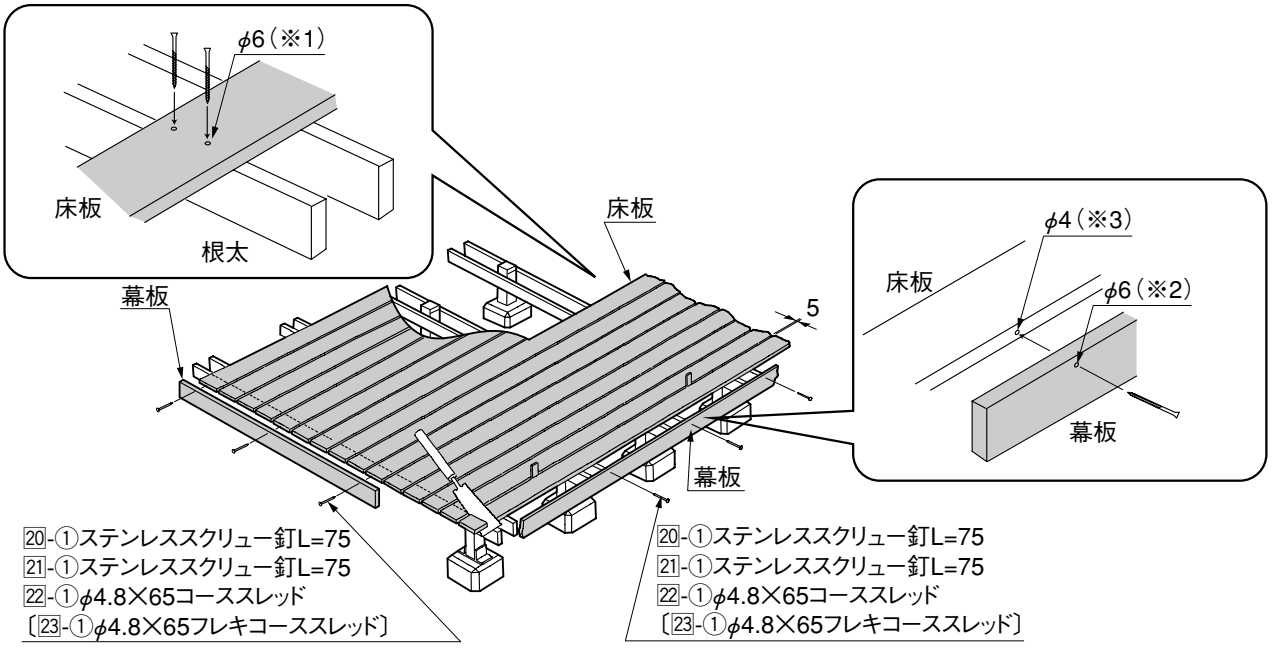


図5-1　フラットデッキ仕様の場合

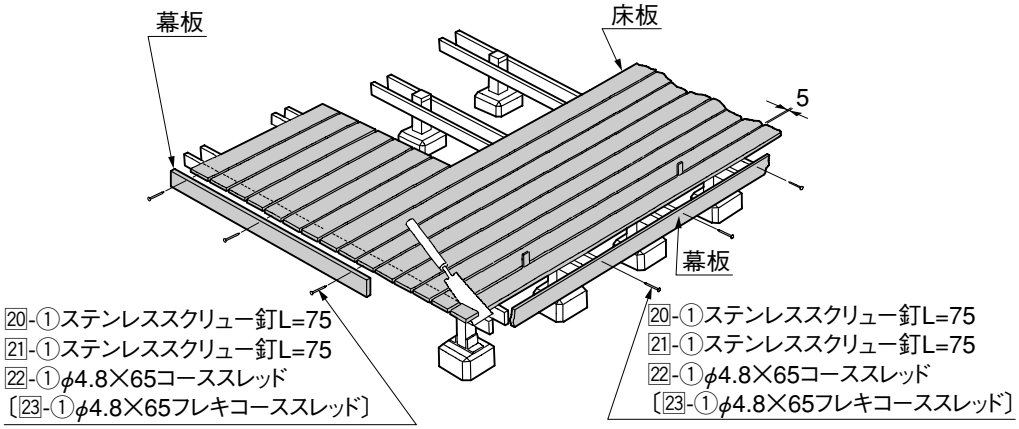


図5-2　内面デッキ仕様の場合

❶床板をウェスタン・レッドシダーは20-①、21-①、22-①で、イペセレクトの場合は23-①で、根太または大引に固定してください。

**ポイント**

- 「1.基本寸法図」の床板寸法は、壁柱から5mmのクリアランスで設定していますが、現場の表面仕上げに応じて、床板寸法を調整してください。
- イペセレクトの場合、床板にφ6の下孔（※1）をあけてください。
- 板張り込みはセンターから左右に張り込みしてください。
- 目地ピッチは約5mmあけてください。目地が小さいとデッキに落ちる水の流れが悪くなり腐れの原因になります。

❷側面および前面に幕板を固定してください。

**ポイント**

- 前面の幕板は壁柱の位置、サイズに合わせて切断してください。
- イペセレクトの場合、幕板にφ6の下孔（※2）をあけてください。
- 前面の幕板は床板のラインをそろえてから前面幕板を止めてください。
- イペセレクト材にイペセレクト用デッキネジを打ち込む場合は、φ4の下孔（※3）を開けてください。
- 床板、幕板をよりきれいに仕上げる場合は、下孔に加え皿取りをしてください。

# 6. 内面デッキの張り方 ※内面デッキ仕様の場合の作業です。

## 6-1 エクシオール面デッキ根太の取付け ※〔 〕内はイペセレクトの場合です。

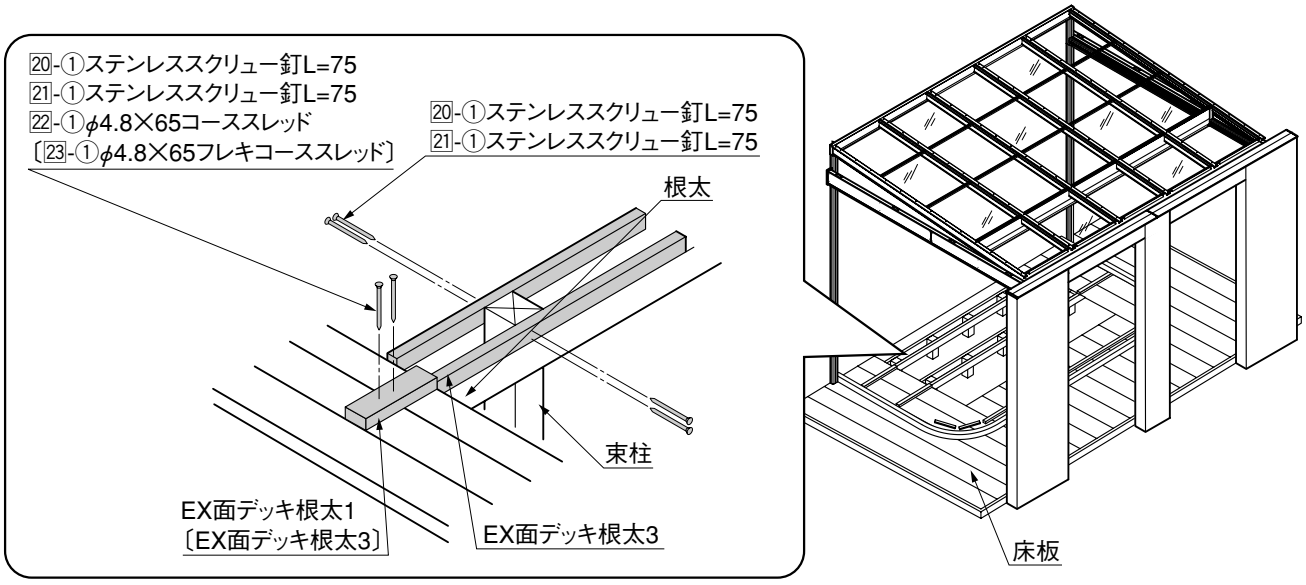


図6-1 束柱仕様の場合

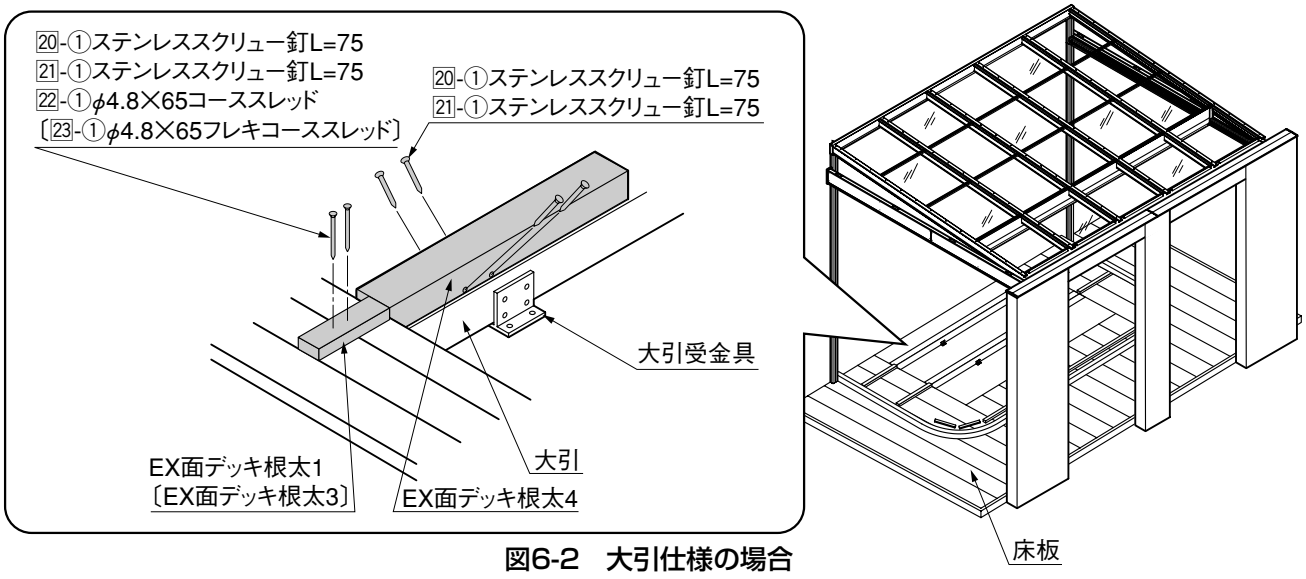


図6-2 大引仕様の場合

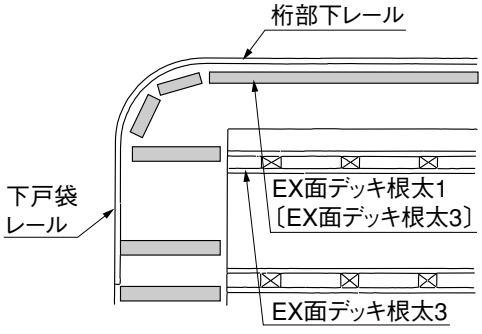


図6-3 EX面デッキ（1）
戸袋外収納の場合

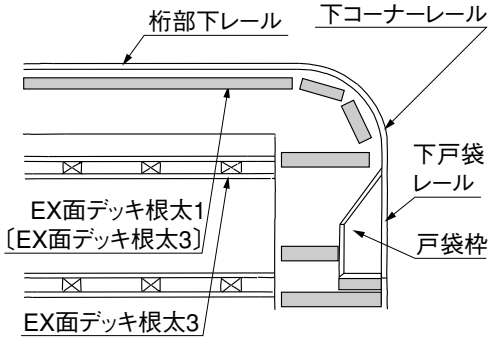


図6-4 EX面デッキ（1）
戸袋内収納の場合

❶図のようにEX面デッキ根太1、EX面デッキ根太3またはEX面デッキ根太4を固定してください。

## 6-2 内面デッキの張込み

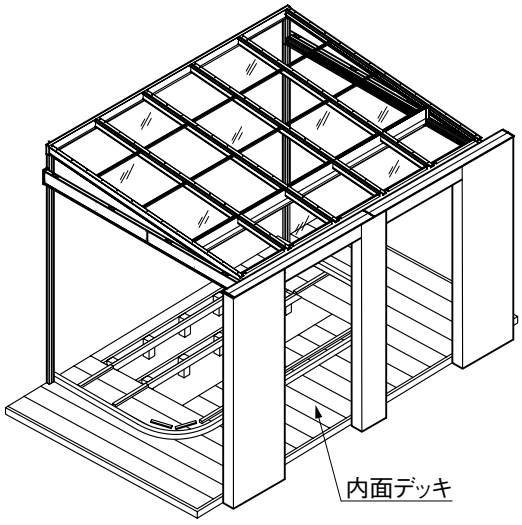


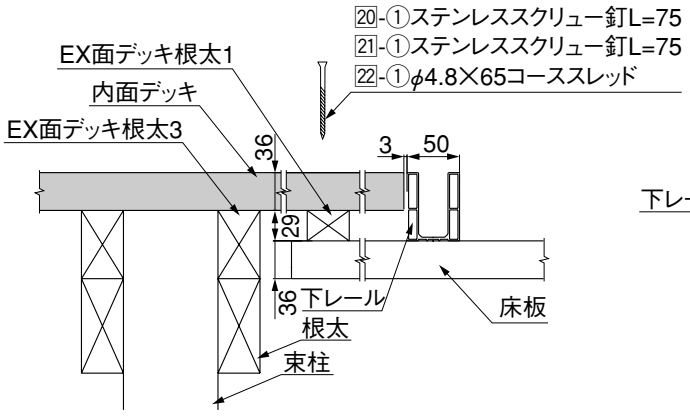


図6-5　ウエスタン・レッドシダーデッキ側面断面図

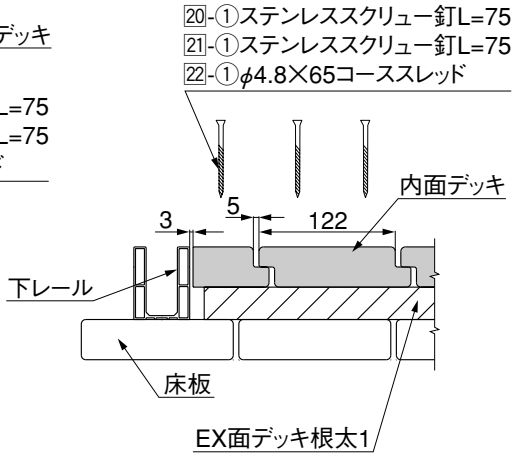


図6-6　ウエスタン・レッドシダーデッキ前面断面図

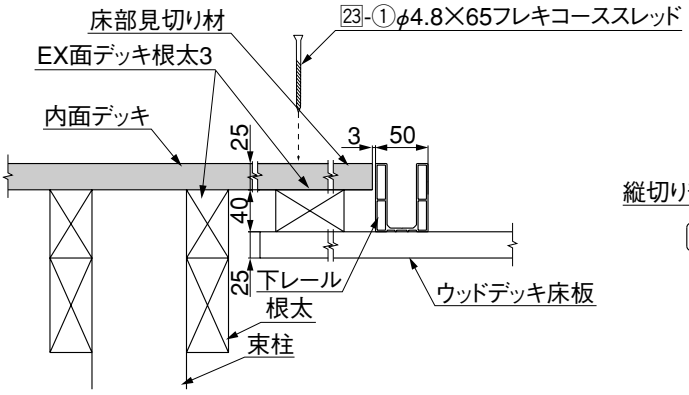


図6-7　イペセレクトデッキ側面断面図

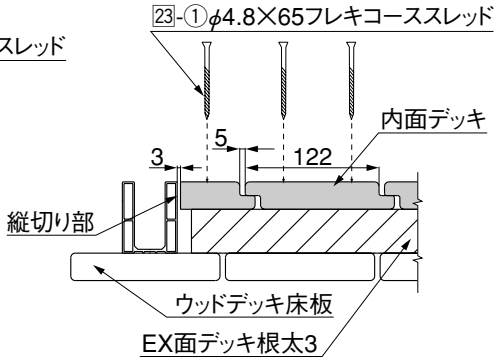


図6-8　イペセレクトデッキ前面断面図

❶ 図6-5、図6-6、図6-7、図6-8のように、内面デッキをエクシオール面デッキ根太に固定してください。

**ポイント**

- 内面デッキと下レールのスキ間を3㎜程度あけて張込んでください。
- 内面デッキの張込みはセンターより振り分けて張込んでください。
- 床板の目地ピッチを5㎜開けてください。目地が小さいとデッキに落ちる水の流れが悪くなり腐れの原因になります。

# 6. つづき

## 6-3 コーナー部、戸袋部の内面デッキの張込み



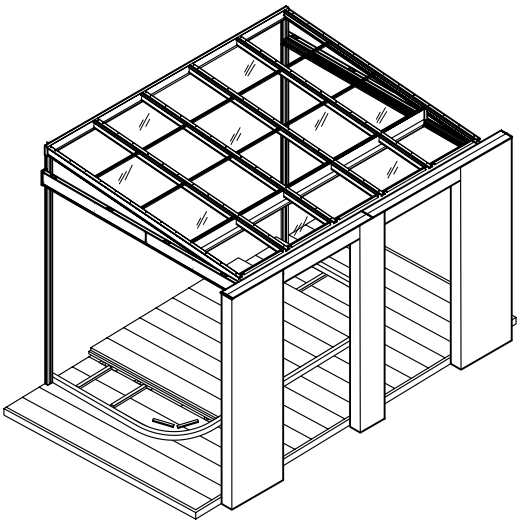

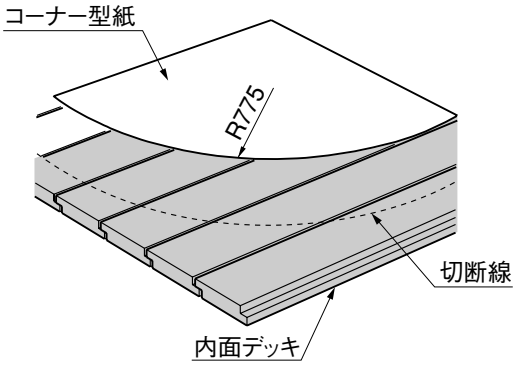


図6-9　コーナー部の加工

❶コーナー部に張る内面デッキを図6-9のように、コーナー型紙に合わせて加工してください。

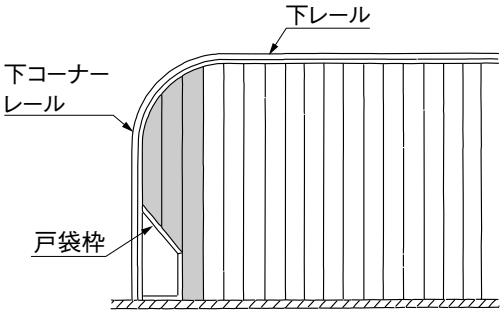


図6-10　戸袋部の加工

❷戸袋内収納の場合は図6-10のように戸袋枠に合わせて加工してください。

❸「6-2直線部の内面デッキの張込み」と同様に内面デッキを固定してください。

取説コード
E177



URA604598
200503A_1006