新日軽

取付説明書番号 ME-1681

ブリザードⅡ 収納棚 取付説明書

- この度は、新日軽商品をご採用いただき誠にありがとうございます。
  商品を正しく安全に組立・施工していただくために、この取付説明書をよくお読みの上、作業を行ってください。
- 本取付説明書に示した注意事項は、商品の性能・機能および強度や安全性を確保する上での重要な内容です。
  施工にあたっては必ずお守りください。
- 施工は専門業者が行なってください。専門知識のない方が施工されますと不具合発生の原因となることがあります。
- この取付説明書は施工後必ず施主様へお渡しください。

○ご使用上の注意

- 棚には、100kgを越える荷重を掛けないでください。
- 必要に応じてコンパネ12mm厚(別途)を取付けてください。

○取付け上の注意

- 2本桁タイプには、取付けできません。
- G.Lから吊柱下端まで1900mm以上としてください。
- お車の高さをご確認の上、取付けてください。

梱包明細

梱包名称	部材・部品名称			数量
収納棚根太セット	根太 桁3本用(L:2440)、桁4本用(L:1840)			6
収納棚枠セット	吊柱			2
	根太掛け			2
	取付部品セット (SE-1536)	取付説明書	ME-1681	1
		上吊金具	EB-2296	4
		M8×140六角ボルト	BH08E140S	2
		M8×100六角ボルト	BH08E100S	2
		M8用ナット	NNA08S	4
		M8用ワッシャー	ZC08S	8
		M8用スプリングワッシャー	ZF08S	4
		Φ4×13セルフドリリングねじ	DDAP4×13S	4
		組立ブラケット	EB-2293	4
		裏板	BP-1977	2
		M4×12トラスタッピン3種	3TB4×12S	32
		柱キャップ	NC-38	2
		M4×10トラスタッピン3種	3TB4×10S	4
		Φ4×40セルフドリリングねじ	DDAP4×40W	12

構造説明図

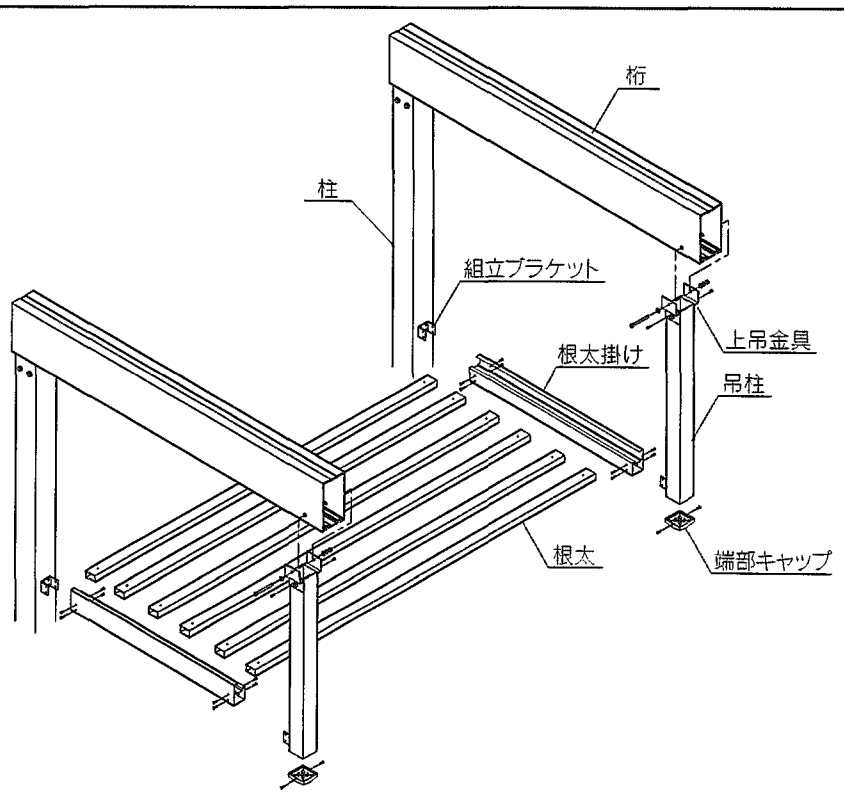

納まり図

・本図は奥行55タイプを示し、奥行60は[ ]内に示す。
・⇨は、柱移動範囲を表します。

○ 4本桁

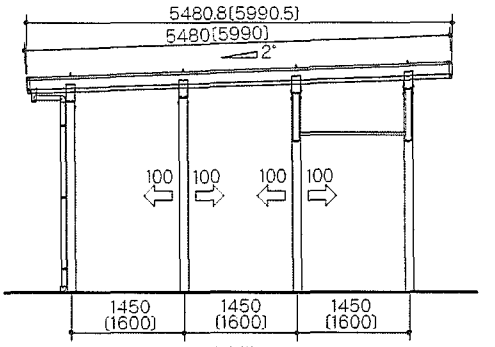

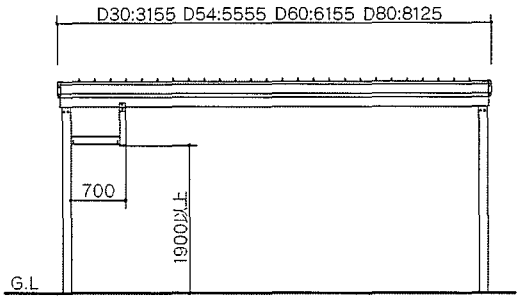

○ 3本桁

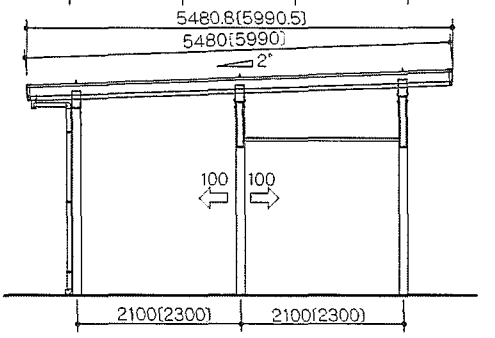

1 部材の加工

① 右図のH, H1, 柱ピッチ寸法を実測し、吊柱L1、L2寸法、根太L寸法を求めてください。
② 吊柱、根太に加工を施してください。

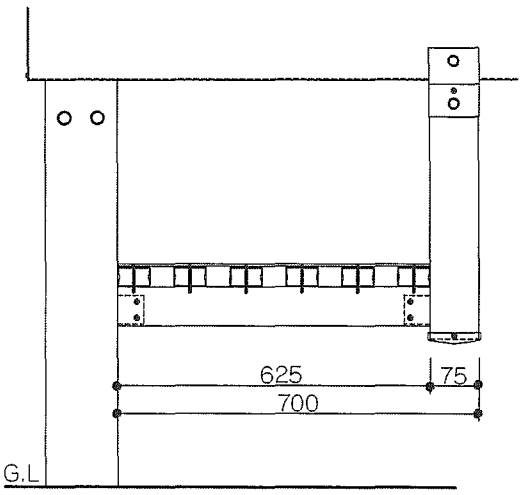

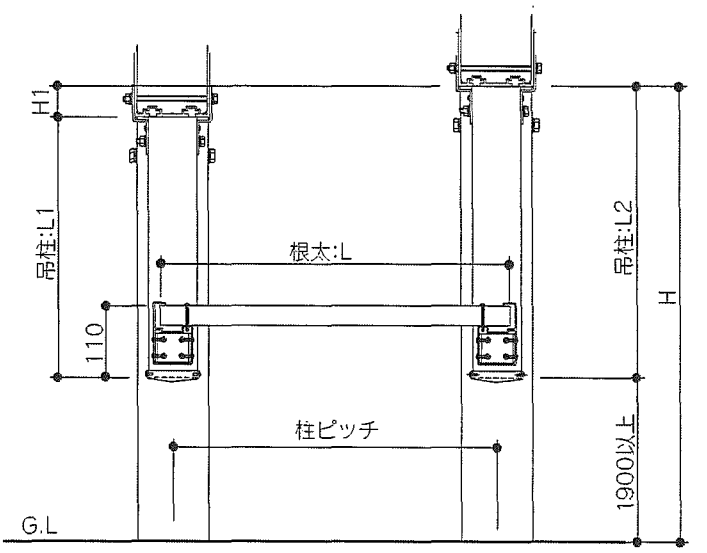

部材の加工

吊柱

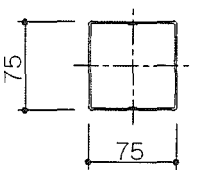

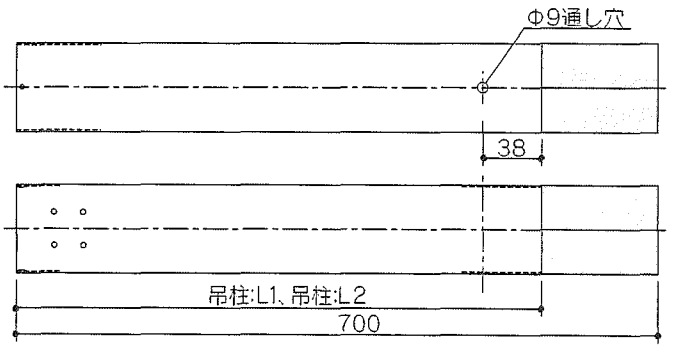

根太の加工

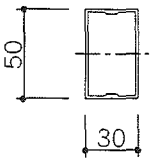

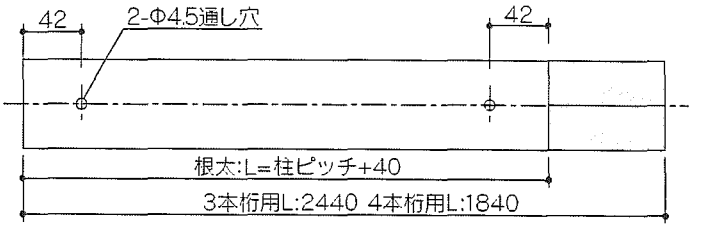

2 部品の取付け

① 加工を施した吊柱に、組立ブラケット、上吊り金具を取付けてください。

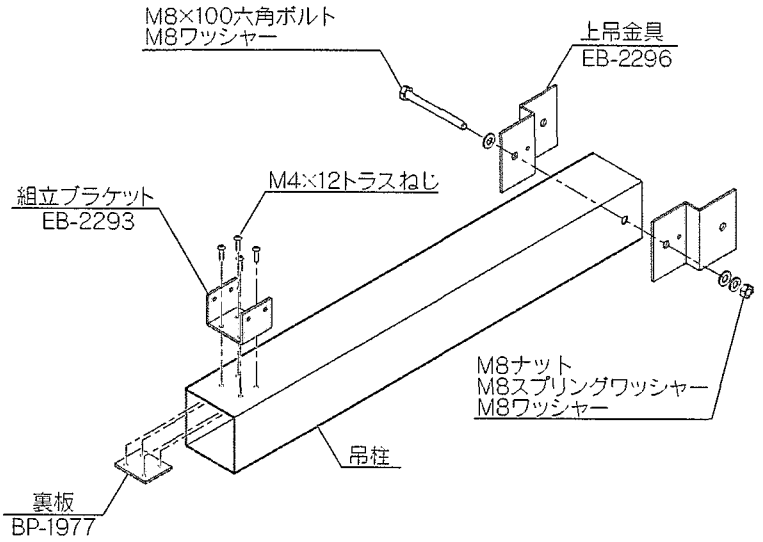

② 右図と下図を参考に桁にΦ9通し穴、柱にΦ3.5の穴加工を施して、組立ブラケットを取付けてください。

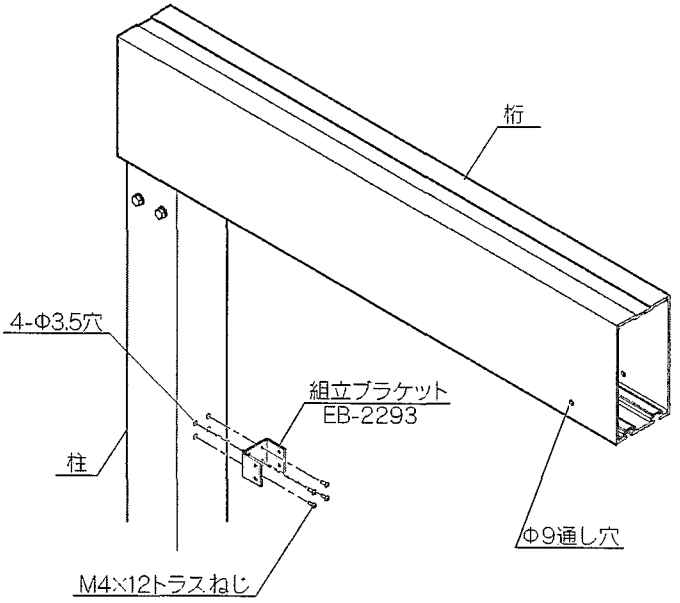

部品取付位置

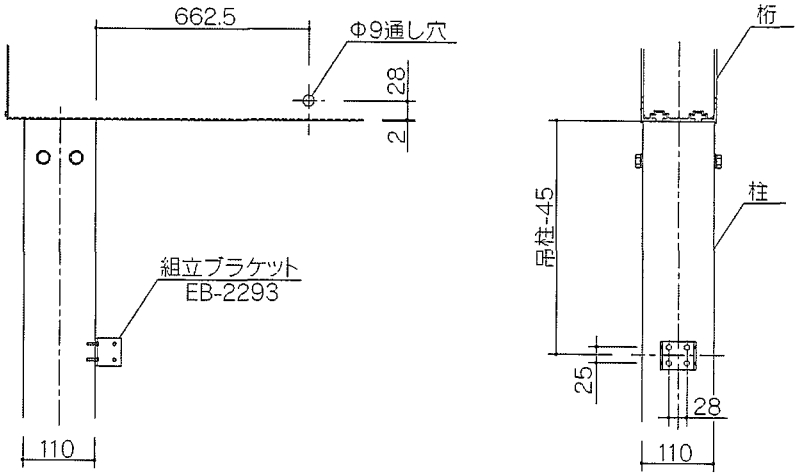

3 吊柱・根太の組立て

① 右図を参考に根太掛け、吊柱を取付けてください。

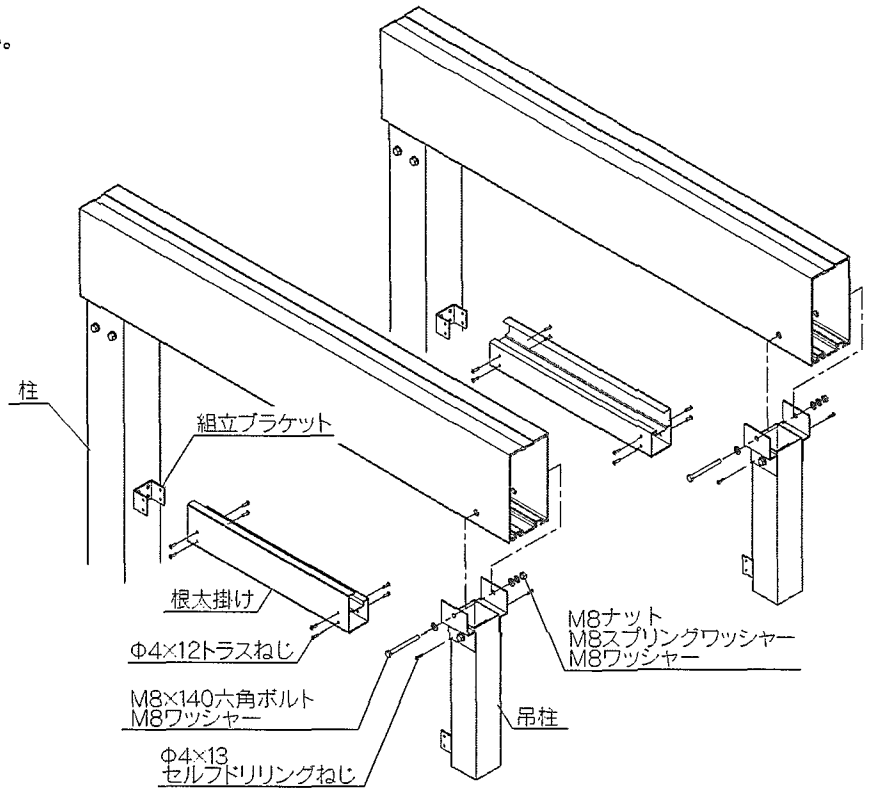

4 根太・キャップの取付け

① 全ての根太を根太掛けに置きます。

> ! 全ての根太は必ずビス止めする前に根太掛けに置いてください。
> ビス止め後では、根太が取付きません。

② 両端の根太は吊柱、柱に接する位置に止め残りの根太は根太ピッチ図を参考に取付けてください。

③ 吊柱下端にキャップを取付けてください。

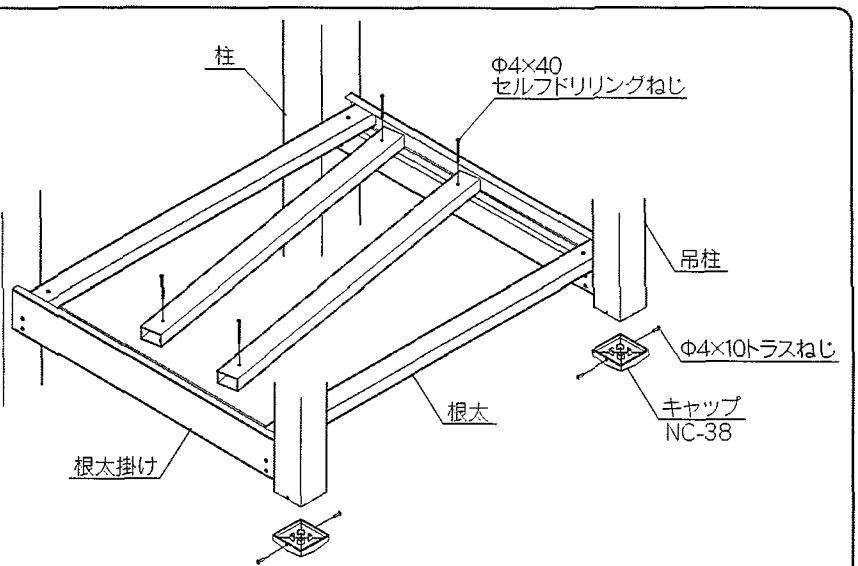

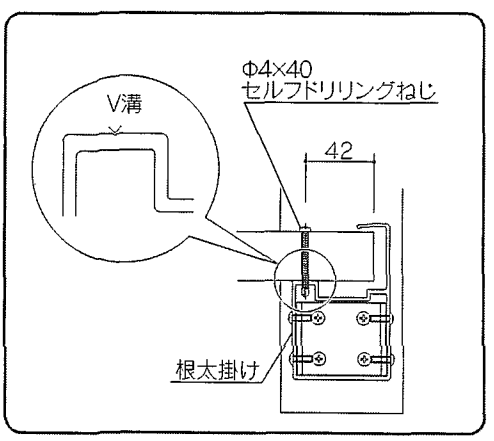

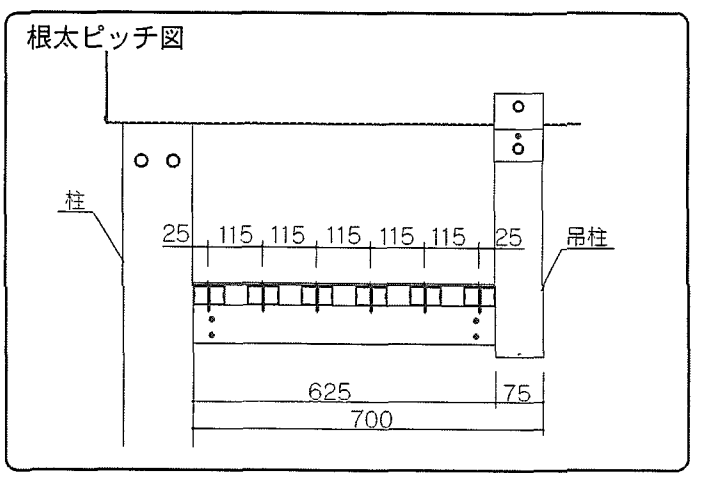

④ 必要に応じてコンパネ12㎜厚(別途)を取付けてください。