MAK-243　ZJ79　2005年4月1日発行

トステム株式会社

ライザーテラス・セイバーテラス用 側面スクリーン　取付け説明書

●この説明書は、必ず取付けされる方にお渡しください。※▭内は、ロットNo.表示位置を示します。

■取付けされる方へのお願い

●本製品取付けの際は、ライザーテラス・セイバーテラス本体に同梱の取付け説明書を併せてご使用ください。

●本説明書で使われているマークには、以下のような意味があります。

⚠注 意 …取付けを誤った場合に、使用者などが中程度の傷害・軽傷を負う危険又は物的損害の発生が想定されます。冒頭にまとめて記載していますので必ずお読みください。

⚠注　意

※製品破損による人への被害、物的損害が想定されますので下記事項をお守りください。

●設置条件

・本製品は木造住宅の1階以下に取付けられる設計となっております。2階以上の高所には取付けないでください。

・風当たりの強いところでは風が抜けなくなりますので、テラスの周囲を囲わないでください。

●躯体への固定

・タッピンねじは柱・間柱・胴差しなどの構造材に必ず止めてください。躯体位置が分からない場合、および躯体が強度保持できない場合は、取付けないでください。

●パネルについて

・端部方立と方立は、あて木などを利用して、しっかりパネルをたたき込んでください。たたき込みが不足すると端部方立と方立がたわみ、パネルの耐風圧強度が低下するおそれがあり、飛散事故につながることがあります。

■構成図

●1段仕様側面スクリーン

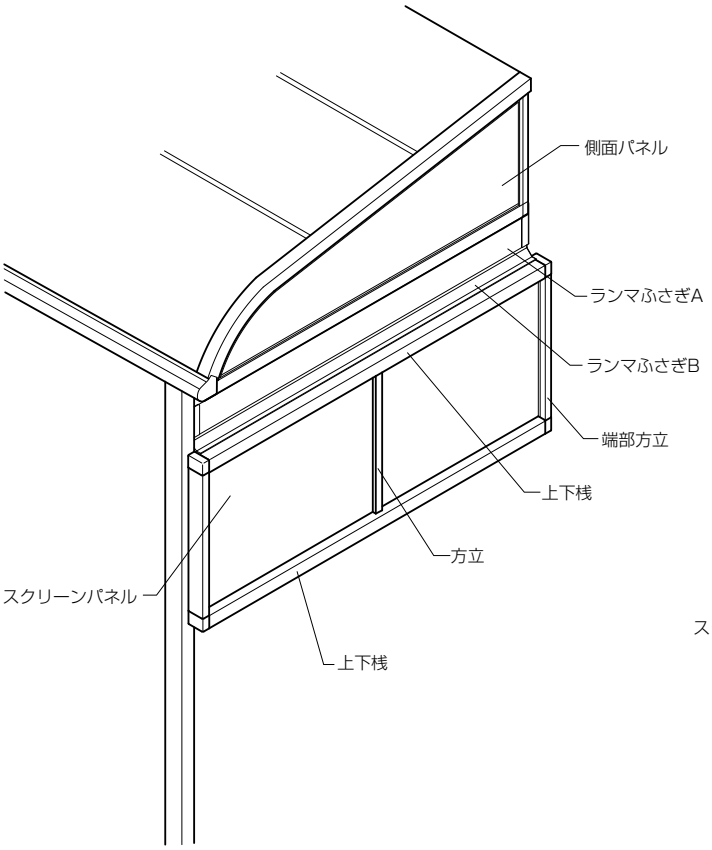

●2段仕様側面スクリーン

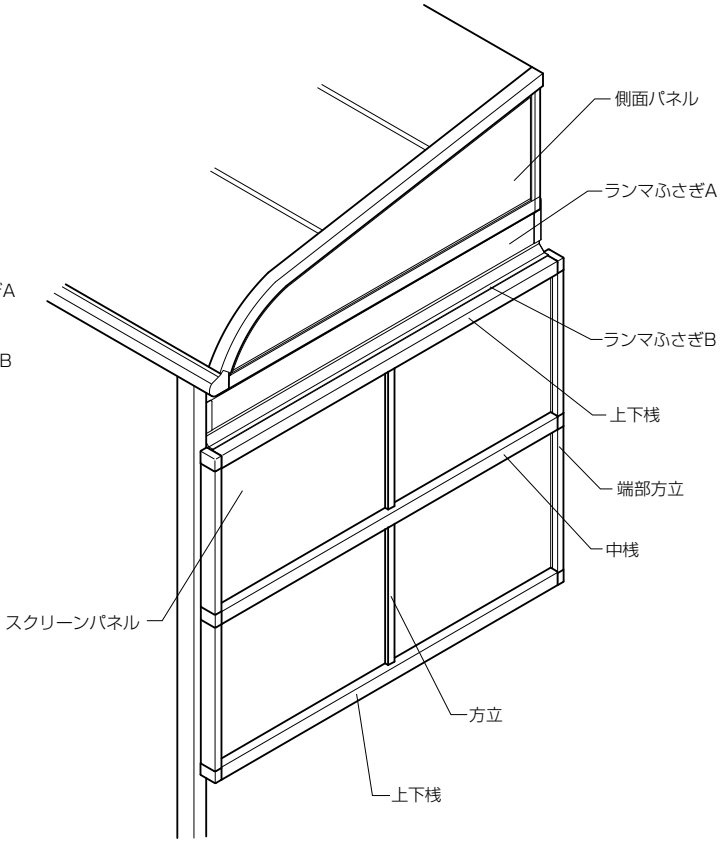

■取付け順序

1 上下桟用桟取付け金具、躯体側桟取付け金具の取付け

①上下桟の上側を取付ける桟取付け金具を柱に固定してください。（図1、図2、図3）
②上下桟のボルトホールにボルトを各1個ずつ挿入してください。（図1）
※ボルトは六角ボルトM8×12が柱側、六角ボルトM8×16を躯体側になるように挿入してください。
③桟取付け金具の取付け位置寸法Aを測ってください。（図5、図6）
※躯体側桟取付け金具の取付け位置は、垂木掛け端部からAmmのところになります。（図5）
④上下桟に躯体側桟取付け金具を取付けて平座金M8用、ナットM8用で仮止めしてください。
⑤桟取付け金具に上下桟を固定してください。（図1）
※②を水平に保ちながら、③で位置決めしたところと交わるところが躯体側桟取付け金具の取付け位置です。（図4、図6）
※ランマふさぎ材を使用する場合は、必ず上下桟と側面パネルの距離を一定にし、水平を保つように取付けてください。
⑥躯体側桟取付け金具を躯体に固定してください。（図1）

⚠注　意

●タッピンねじは柱・間柱・胴差しなどの構造材に必ず止めてください。躯体位置が分からない場合、および躯体が強度保持できない場合は取付けないでください。（図4）

⑦取付けた上下桟を取外してください。

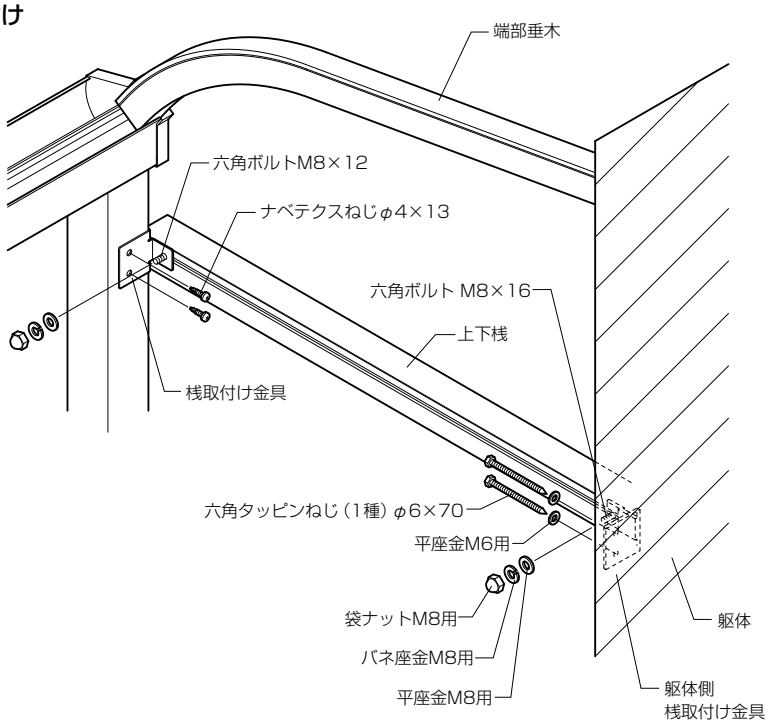

図1

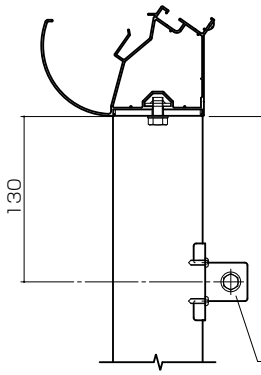

図2
600タイプ

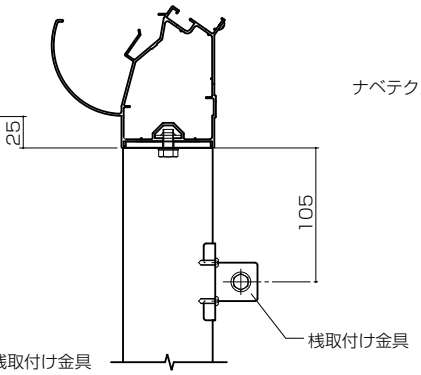

図3
600タイプ　2.5間通し

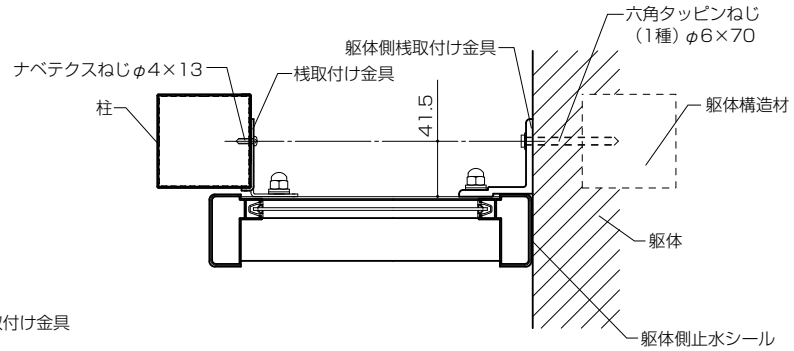

図4

■図5　躯体側納まり図

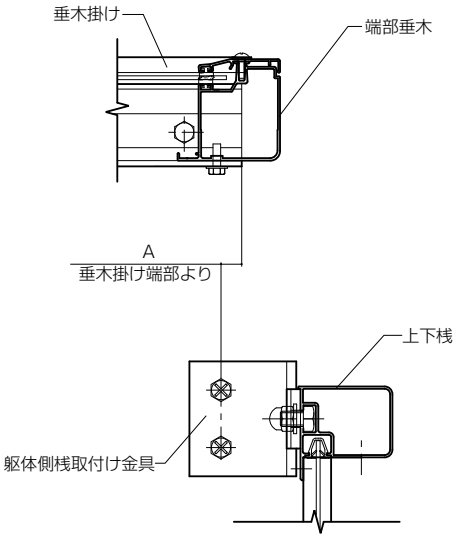

■図6　柱側納まり図

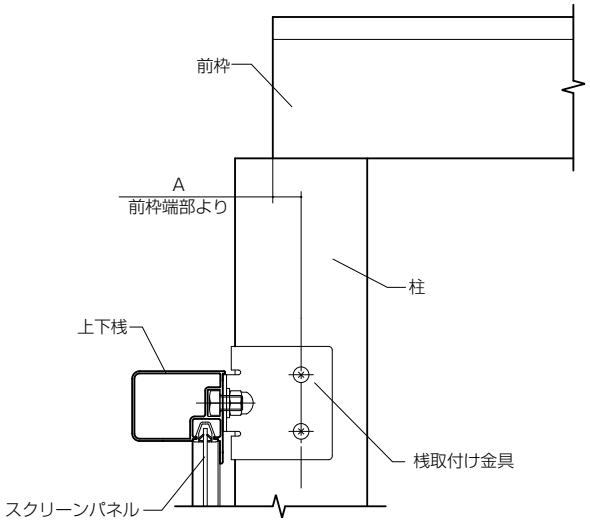

❷ ランマふさぎAの加工、組付け　※オプション

※ランマふさぎ材を取付ける場合は、側面スクリーンを取付ける前にランマふさぎAを取付けてください。
ランマふさぎ材を取付けない場合は、「❸ 側面スクリーン枠の組立て」へ進んでください。

①側面パネルと柱の距離aを測ってください。（図8）
②取付けV溝の位置を図9、表1を参照して決めてください。

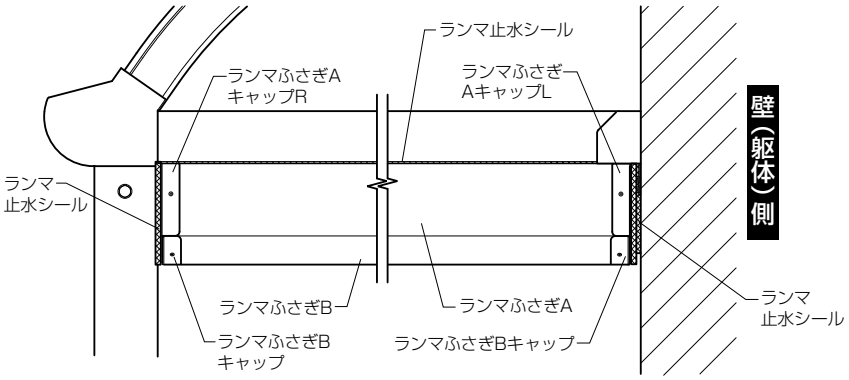

図7

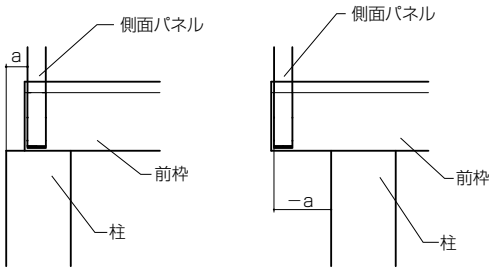

図8　側面パネルとの距離

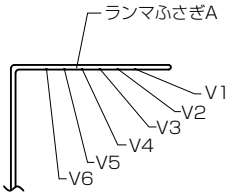

図9
取付けV溝の位置

■表1

a	ねじ止めする V溝の位置	ランマふさぎ 材取付け方向例
10≦a≦23	V1	図10
5≦a<10	V2	図10
0≦a<5	V3	図10
−5≦a<0	V4	図10
−20≦a<−5	V5	図10
−25≦a<−20	V6	図10
−30≦a<−25	V1	図11
−35≦a<−30	V2	図11
−40≦a<−35	V3	図11
−45≦a<−40	V4	図11
−55≦a<−45	V5	図11
−62≦a<−55	V6	図11

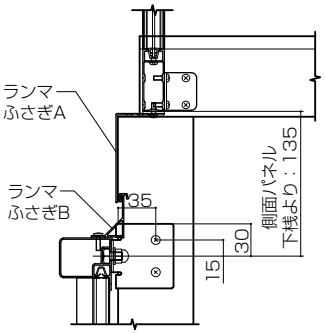

図10
ランマふさぎ材取付け方向−1
（参考例：関東間　1.0〜2.5間）

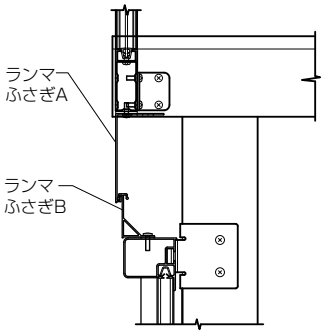

図11
ランマふさぎ材取付け方向−2
（参考例：関西間　2間、2.5間）

③図12にしたがって穴加工を施してください。
④側面パネルに取付いている下桟固定金具からナベピアスねじφ4×13を取外してください。（図14）
⑤ランマふさぎAにランマふさぎAキャップをはめ込んで取付けた後、袋ナットM4用をねじ先に取付けてください。（図13、図14）
⑥ランマ止水シールを図14にしたがって、柱、側面パネル下桟、躯体側に取付けるランマふさぎAキャップに張付けてください。
※ランマふさぎAを取付ける前にシーリングしてください。（※1）
※ランマ止水シールは切断して使用してください。（※2）
※躯体側のランマ止水シールは2枚重ねで張ってください。（※3）
※柱に取付けるランマ止水シールは、ねじ部にかからない限度のところまで張ってください。（A部詳細図）
⑦ランマふさぎAの躯体側穴位置と下桟固定金具の穴位置を一致させ、④で取外したナベピアスねじφ4×13で共締めしてください。（図14）
⑧ランマふさぎAの残りの穴を使用して側面パネルに仮止めしてください。（図14）
※ランマ止水シールを少しつぶす程度です。
※ランマふさぎAのねじ取付け位置は、側面パネル下桟の中心になるようにしてください。

	n（個）
3尺	5
4尺	7
5尺	8
6尺	10

図12　ランマふさぎAの加工

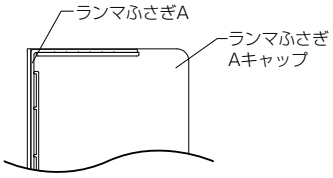

図13
ランマふさぎAキャップ

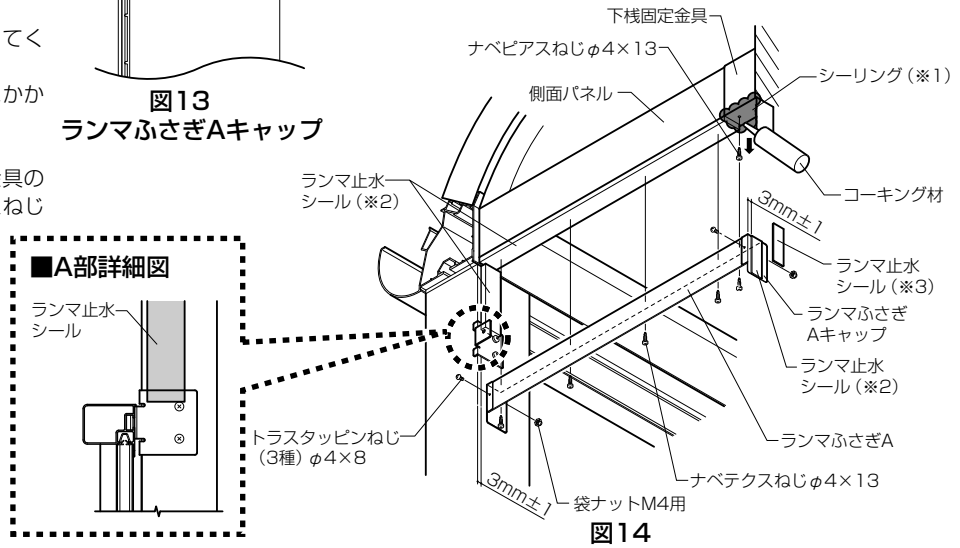

図14

❸ 側面スクリーン枠の組立て

※中桟があるのは、2段仕様の場合です。

①上下桟と中桟に桟用グレチャンを差込んでください。
②上下桟と中桟のボルトホールに、六角ボルトM8×12、六角ボルトM8×16を各1個ずつ挿入してください。
③上下桟と中桟と端部方立を上下桟キャップL、上下桟キャップR、中桟キャップで仮組みしてください。
※柱側の端部方立はパネルを差込む際に取外します。キャップは仮止め又は、差込むだけにしてください。
※上下桟の下側には、φ6の水抜き穴を2ヶ所あけてください。
※上下桟と中桟に入れるボルトは、柱側と躯体側で長さが異なります。確認して入れてください。
④躯体に接する端部方立には、躯体側止水シールを張付けてください。
※止水シールはキャップ端部からキャップ端部まで張ってください。

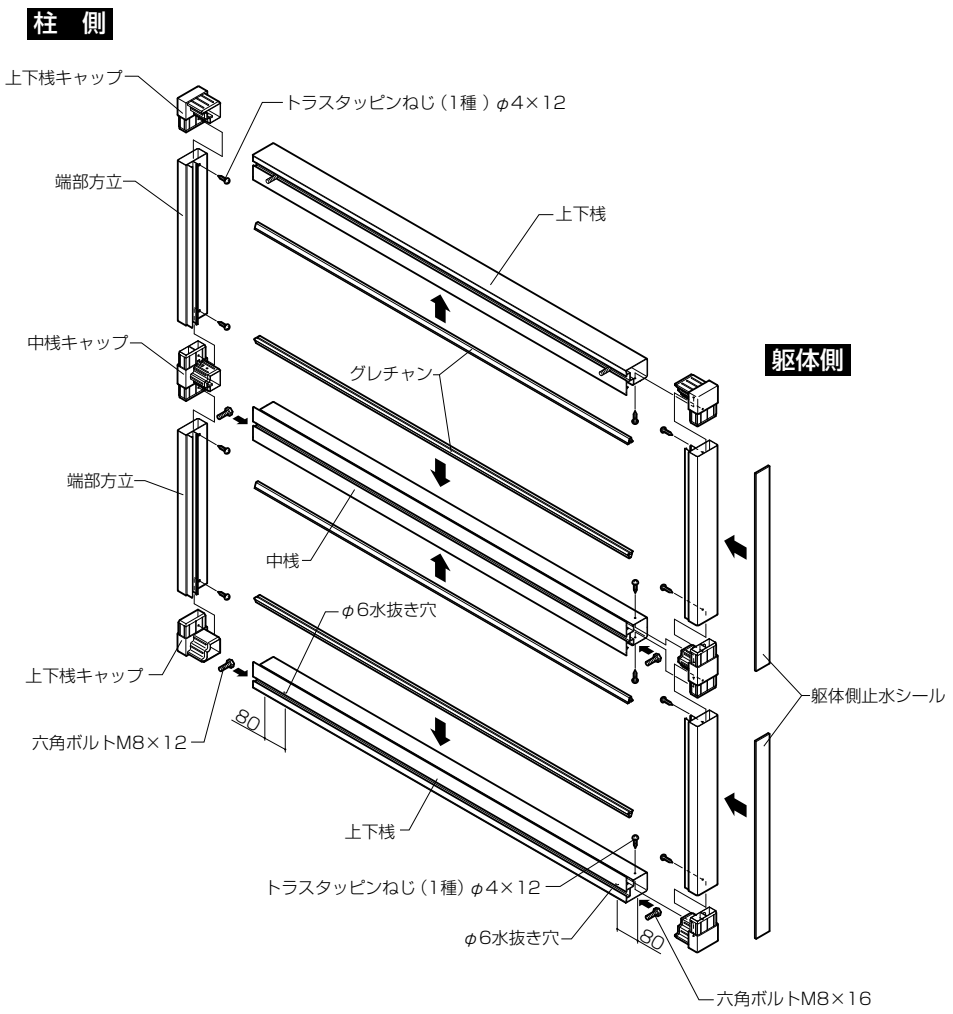

❹ 側面スクリーンの取付け

①仮組みした側面スクリーン枠を、桟取付け金具と躯体側桟取付け金具に仮止めしてください。
②中桟、上下桟の下側に桟取付け金具と躯体側桟取付け金具を仮止めし、柱側と躯体側を固定してください。
③側面スクリーン枠は躯体側に押付けてください。
※躯体側止水シールの厚みを、半分程度つぶすようにしてください。
④側面スクリーン枠を固定してください。
⑤柱側の端部方立を取外してください。

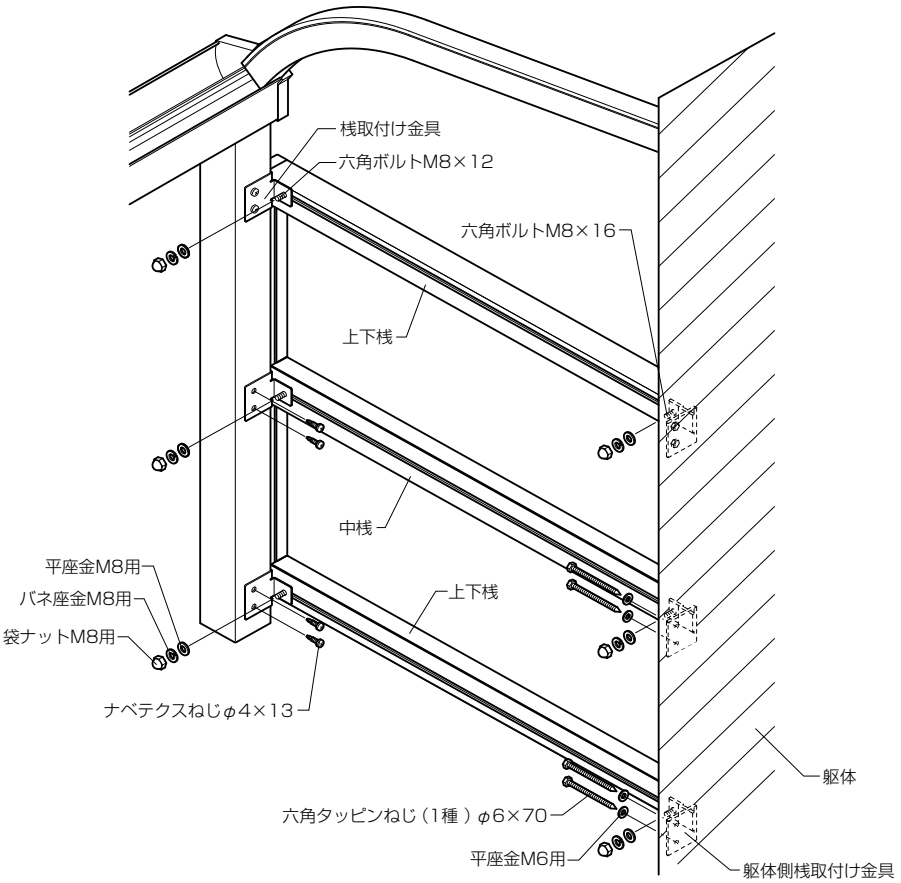

5 スクリーンパネルの取付け

※方立があるのが4尺以上です。

①躯体側からパネルをわん曲させながらはめ込んでください。
※パネルの裏表を確認してから取付けてください。
②方立にグレチャンを差込んだ後、スライドしながらはめ込み固定してください。
③端部方立をスライドしながらはめ込み、固定してください。
④壁面と端部方立の間にシーリングをしてください。

⚠注　意

●端部方立と方立は、あて木などを利用してしっかりパネルをたたき込んでください。たたき込みが不足すると端部方立や方立がたわみ、パネルの耐風圧強度が低下するおそれがあり、飛散事故につながることがあります。

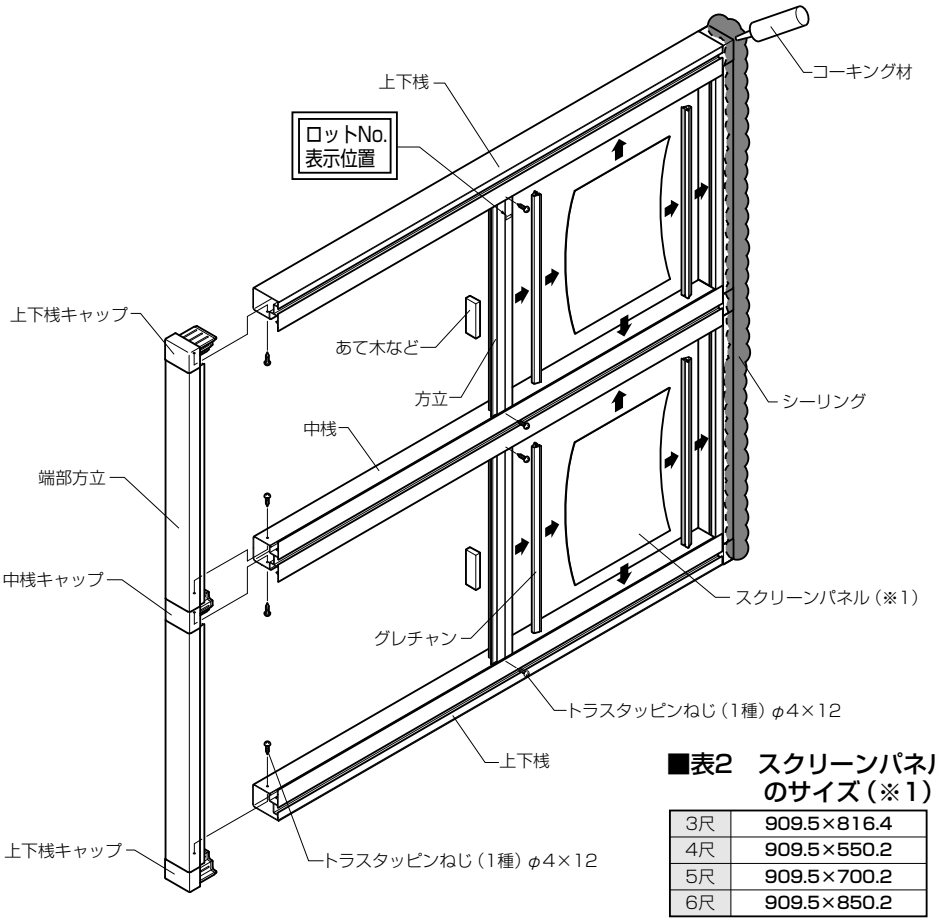

■表2　スクリーンパネルのサイズ（※1）

3尺	909.5×816.4
4尺	909.5×550.2
5尺	909.5×700.2
6尺	909.5×850.2

6 ランマふさぎBの組付け　※オプション

①ランマふさぎBにランマふさぎBキャップをはめ込んで、取付けてください。（図15、B部詳細図）
②ランマふさぎBはランマふさぎAに引っ掛けた後「2 ランマふさぎAの加工、組付け（図10、図11参照）」、上下桟の上面に乗せて取付けてください。
③ランマふさぎAを本締めしてください。
※ランマ止水シールを2／3程度つぶすのが目安です。
④止水シールの周り、下桟固定金具の周辺、ランマふさぎBと側面スクリーンの上下桟が接する部分をシーリングしてください。（図16）
※その他、接合部のすき間がある場合は必要に応じてシーリングをしてください。

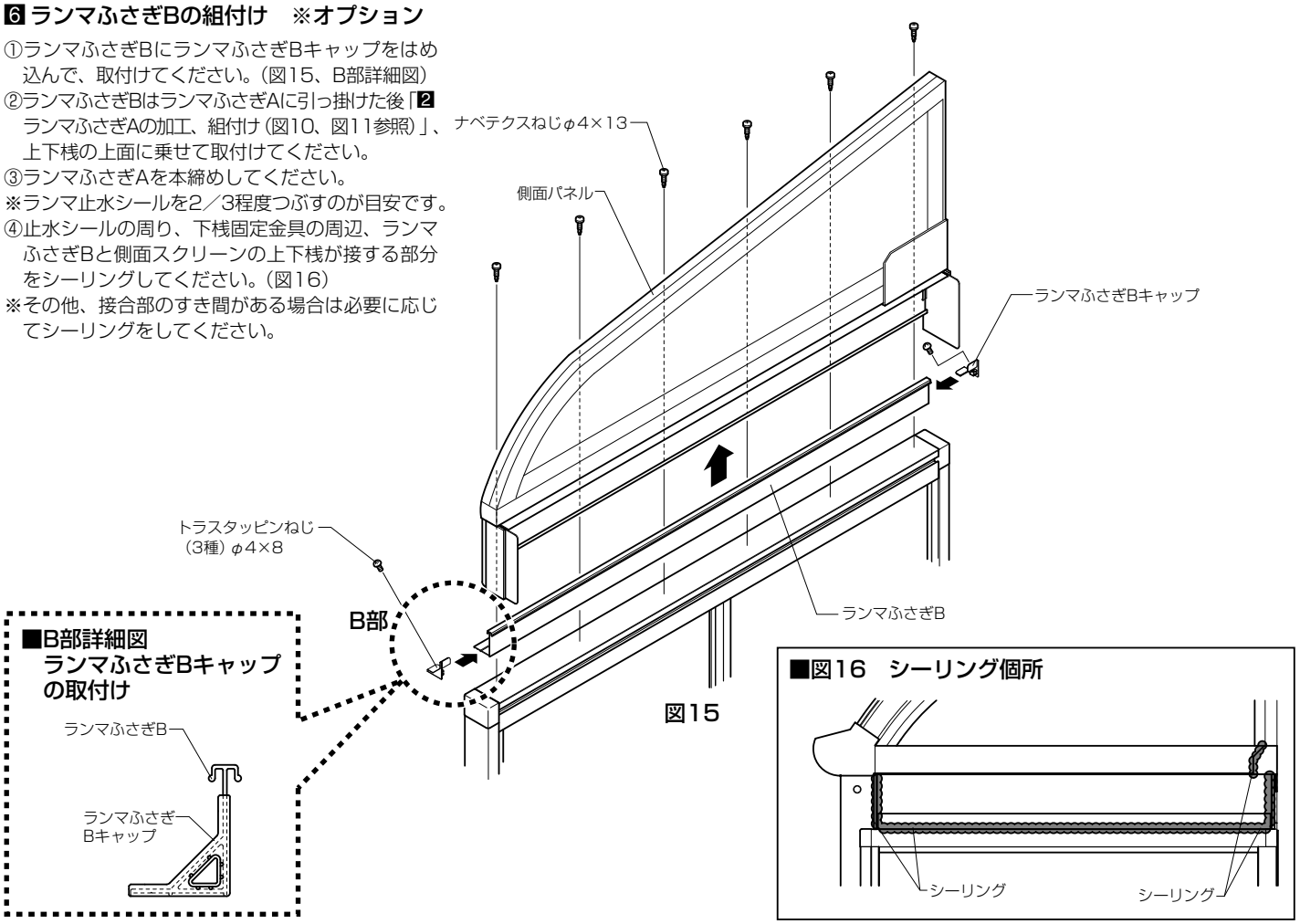

図15

■納まり図

●1段仕様側面スクリーン

【3尺】

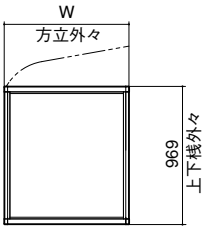

【4尺～6尺】

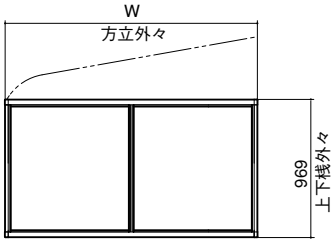

W			
3尺	4尺	5尺	6尺
877	1177	1477	1777

●2段仕様側面スクリーン

【3尺】

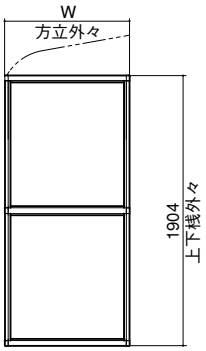

【4尺～6尺】

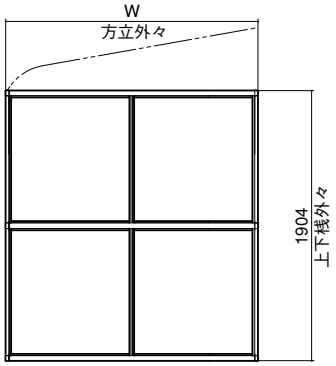

W			
3尺	4尺	5尺	6尺
877	1177	1477	1777

■梱包明細表

●1段用枠セット

名　称	略　図	員　数			
		3尺	4尺	5尺	6尺
上下桟		2	2	2	2
端部方立		2	2	2	2
方立		―	1	1	1
桟用グレチャン		2	2	2	2
グレチャン（方立）	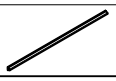	2	4	4	4

●2段用枠セット

名　称	略　図	員　数			
		3尺	4尺	5尺	6尺
上下桟		2	2	2	2
中桟		1	1	1	1
端部方立		4	4	4	4
方立		―	2	2	2
桟用グレチャン		4	4	4	4
グレチャン（方立）		4	8	8	8

●部品セット

名　　称	略　図	員　数	
		1段	2段
上下桟キャップL		2	2
上下桟キャップR		2	2
中桟キャップ		―	2
桟取付け金具		2	3
躯体側桟取付け金具		2	3

名　　称	略　図	員　数	
		1段	2段
躯体側止水シール		1	2
六角ボルトM8×12		2	3
六角ボルトM8×16		2	3
平座金M8用		4	6
バネ座金M8用		4	6
袋ナット M8用		4	6
六角タッピンねじ（1種）φ6×70		4	6
平座金M6用		4	6
トラスタッピンねじ（1種）φ4×12		10	20
ナベテクスねじφ4×13		4	6
取付け説明書	―	1	1

●ランマふさぎ材セット　※オプション

名　　称	略　図	員　数
ランマふさぎA	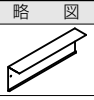	1
ランマふさぎB		1

●パネルセット

名　　称	略　図	員　数	
		3尺	4尺～6尺
スクリーンパネル		1	2

●ランマふさぎ材部品セット　※オプション

名　　称	略　図	員　数
ランマふさぎAキャップL		1
ランマふさぎAキャップR		1
ランマふさぎBキャップ		2
ランマ止水シール	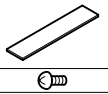	1
トラスタッピンねじ（3種）φ4×8		4
六角袋ナットM4用		2
ナベテクスねじφ4×13		23