MAK-257　ZJ79　2005年6月1日発行

TOSTEM トステム株式会社

ほせるんでぇα（袖仕様）　取付け説明書

●この説明書は、必ず取付けされる方にお渡しください。※▭内は、ロットNo.表示位置を示します。

■取付けされる方へのお願い

●取付けの際は、屋根組立て部品セットに同梱の『ほせるんでぇα　RB型・F型・L型　組立て・施工説明書』を併せてご覧ください。

●本説明書で使われているマークには、以下のような意味があります。

⚠注　意…取付けを誤った場合に、使用者などが中程度の傷害・軽傷を負う危険又は物的損害の発生が想定されます。冒頭にまとめて記載していますので必ずお読みください。

⚠注　意

※製品破壊による人への被害・物的損害が想定されますので、下記事項をお守りください。

●入隅側柱、デッキ材受けアングル、妻ばりは柱・間柱・胴差しなどの構造材に必ず止めてください。躯体の位置が分からない場合、および躯体の強度が保持できない場合は、取付けないでください。

※水漏れのおそれがありますので下記事項をお守りください。

●シーリングは指定個所に必ず行ってください。

●外壁の上から部材を取付ける場合は、コーキング材（同梱のブチルコーキング）を下穴に充てんしてからねじ止めしてください。

●シリコンシーリングを行う場合、ポリカーボネート板のひび割れなどが考えられますので、当社指定のアルコール系コーキング材を使用してください。

○信越化学工業　シーラント72　○東芝シリコーン　トスシール380
○東レシリコーン　SE960

■構造説明図

※本取付け説明書は、内観右側片袖仕様にて記載しています。両袖仕様は本取付け説明書と対象の取付け・加工を行ってください。

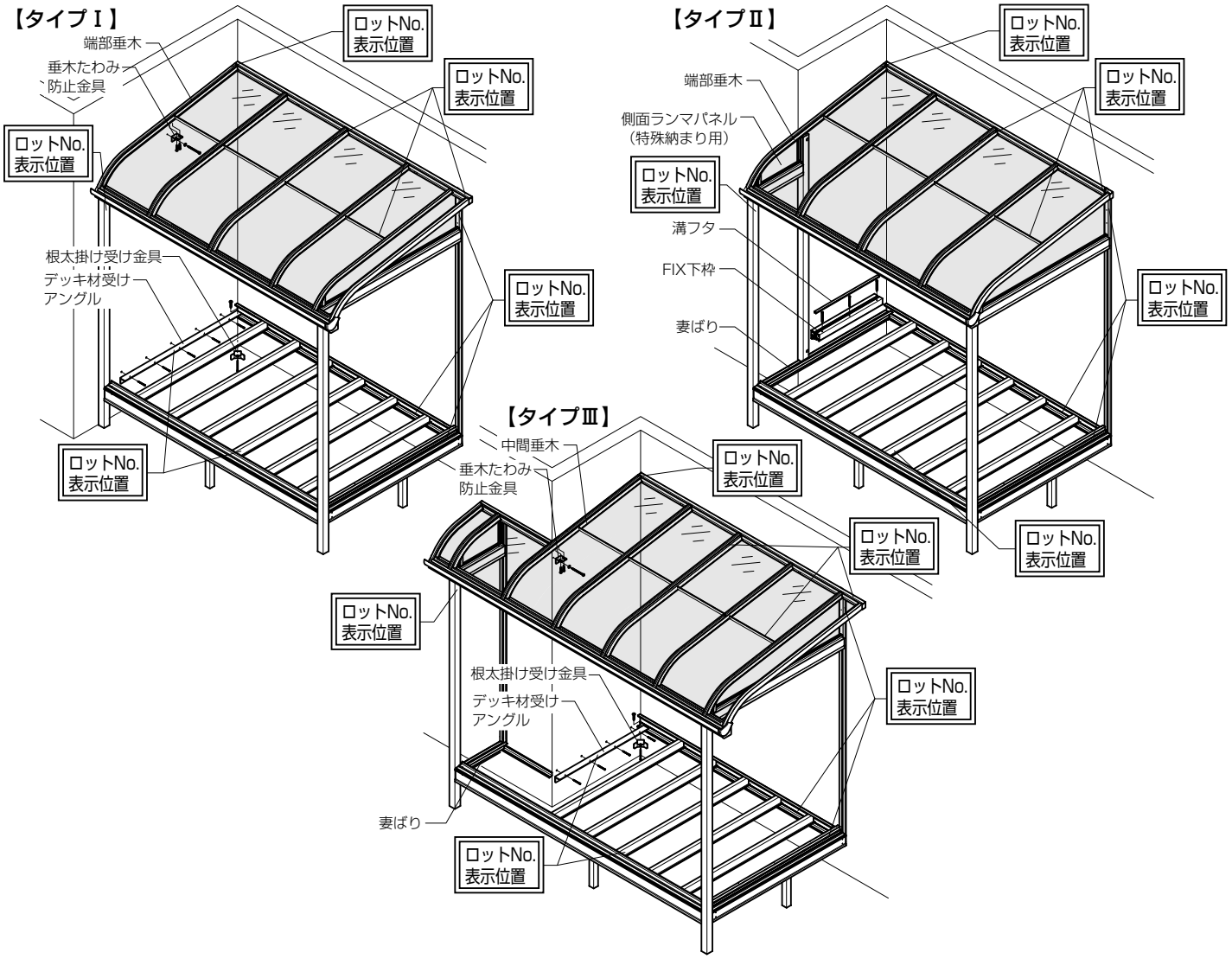

■部材の加工

■加工寸法

●下図にしたがい、各部材の加工を行ってください。

【タイプⅠ】

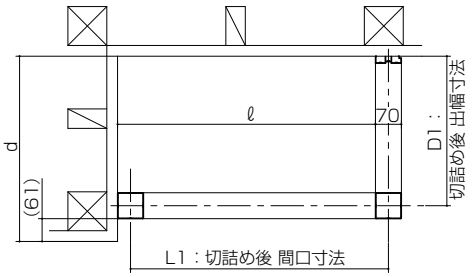

【タイプⅡ】

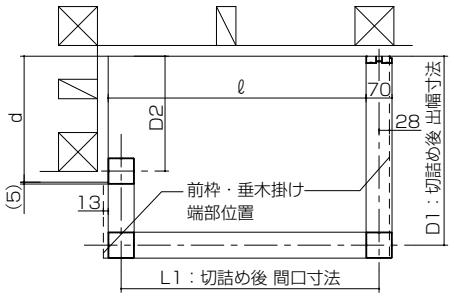

【タイプⅢ】

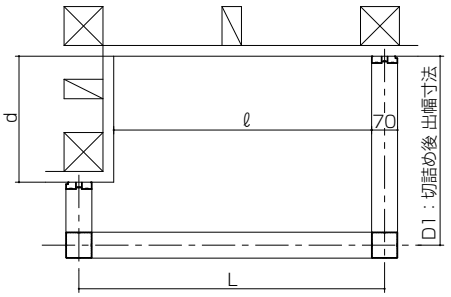

L：ほせるんですα 間口規格寸法

L	1.0間	1.5間	2.0間
関東間	1850	2755	3650
関西間	2050	3005	3960

D：ほせるんですα 出幅規格寸法

D	3尺	4尺	5尺	6尺	9尺
	885	1185	1485	1785	2685

a：ほせるんですα 間口側屋根持出し寸法

L	1.0間	1.5間	2.0間
関東間	215	142.5	75
関西間	227.5	167.5	107.5

■加工図

部材名称	加工図	寸法公式 【タイプⅠ】	寸法公式 【タイプⅡ】	寸法公式 【タイプⅢ】
前枠 （F型および1500タイプ用も同一）	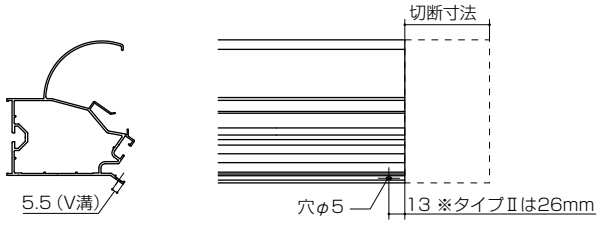	切断寸法 =L−ℓ+a−35	切断寸法 =L−ℓ+2a−76	切断不要
前枠アタッチ材	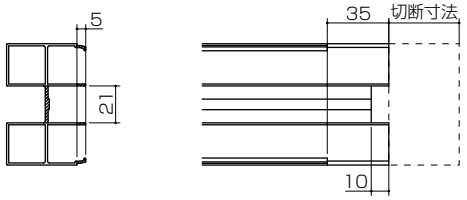	切断寸法=L−ℓ	切断寸法=L−ℓ	切断不要
垂木掛け	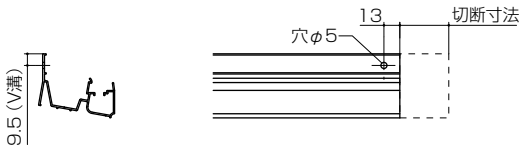	切断寸法 =L−ℓ+a−35	切断寸法 =L−ℓ+2a−63	切断寸法 =L−ℓ+a−35 （切断後の短尺材は出幅の小さい側にて使用）
端部垂木・中間垂木 （F型RB型同一）	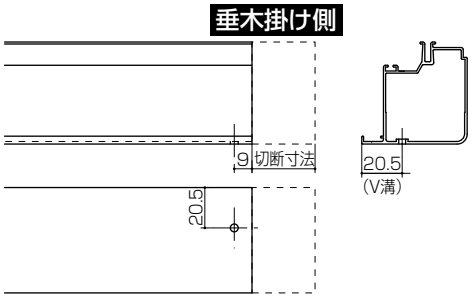	切断寸法= （D−D1）／cos10°	切断寸法= （D−D1）／cos10°	【入隅側】 切断寸法= （D−D1+d）／cos10° 【逆側】 切断寸法= （D−D1）／cos10°
		※cos10°=0.98		
桁	【アクトステージ納まり用】 【床納まり用】 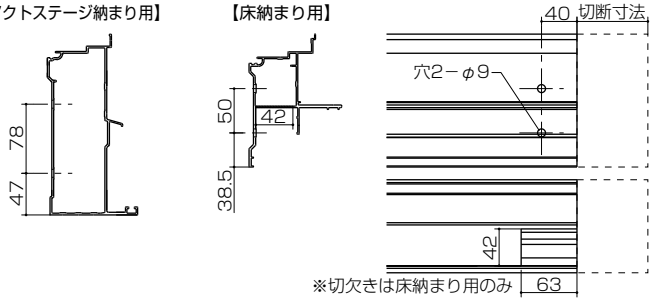	切断寸法=L−ℓ	切断寸法=L−ℓ	切断不要

部材名称	加工図	寸法公式 【タイプⅠ】	寸法公式 【タイプⅡ】	寸法公式 【タイプⅢ】
根太掛け	切断寸法	切断寸法 =L−ℓ−35	切断寸法 =L−ℓ−25	切断寸法 =L−ℓ−35 （切断後の短尺材は入隅側にて使用）
根太掛けカバー	39 55 切断寸法 ※切欠きはアクトステージ納まりタイプⅡ用のみ	【床納まり】 切断寸法 =L−ℓ−70 【アクトステージ納まり】 切断寸法 =L−ℓ−56	【床納まり】 切断寸法 =L−ℓ−70 【アクトステージ納まり】 切断寸法 =L−ℓ−35	【床納まり】 切断寸法 =L−ℓ−70 【アクトステージ納まり】 切断寸法 =L−ℓ−56
妻ばり	根太掛け側 【床納まり用】 【アクトステージ納まり用】 切断寸法 ※床納まり用は切断のみ 15（V溝） 55 9 6 穴φ4.5 30 40	【入隅側】 − 【逆側】 切断寸法=D−D1	【入隅側 床納まり】 切断寸法 =D−D1+25 【入隅側 アクトステージ納まり】 切断寸法=D−D1 【逆側】 切断寸法=D−D1	【入隅側】 切断寸法 =D1−d+35 【逆側】 切断寸法=D−D1
デッキ材受け アングル	30 部材寸法 300以下 300以下 穴n−φ7	部材寸法 =D1−45	−	部材寸法 =d−5
FIX下枠	69.5 部材寸法 50 50 貫通穴3−φ4.5（V溝）	−	部材寸法 =D2−65 （溝フタも同一寸法です。）	−

●屋根パネル

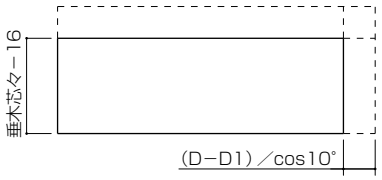

●側面パネル（F型 タイプⅡ）
※RB用からの切出し

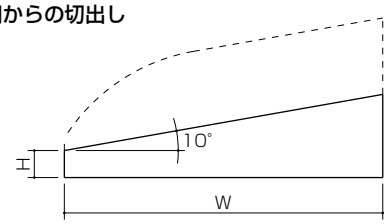

	H	W 入隅側	W 逆側
3〜6尺用	28	D1−D2−117.5	D1−82.5
9尺躯体側用	280	−	D1−D+1173

※1500タイプの場合のHは、+40mmになります。

■タイプⅠの取付け順序

1 根太掛けの取付け

●根太掛けの入隅側端部に根太掛け受け金具を取付けてください。

⚠注　意

●根太掛け受け金具は、柱・間柱・胴差しなどの構造材に必ず止めてください。

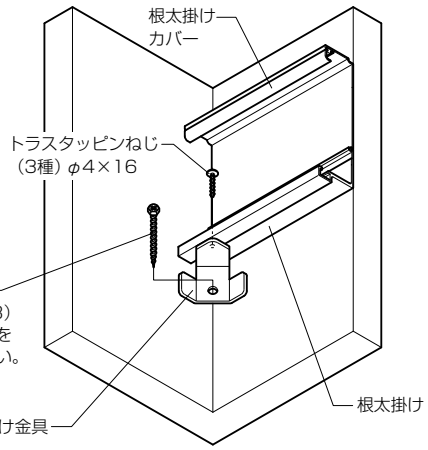

2 柱の取付け

●躯体に入隅側柱を固定してください。

※ねじピッチ（P）は500mm以下にして取付けてください。

⚠注　意

●入隅側柱は、柱・間柱・胴差しなどの構造材に必ず止めてください。

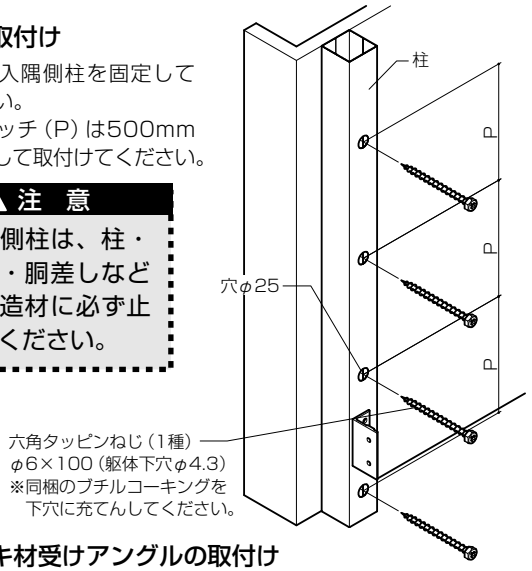

3 デッキ材受けアングルの取付け

●躯体にデッキ材アングルを固定してください。

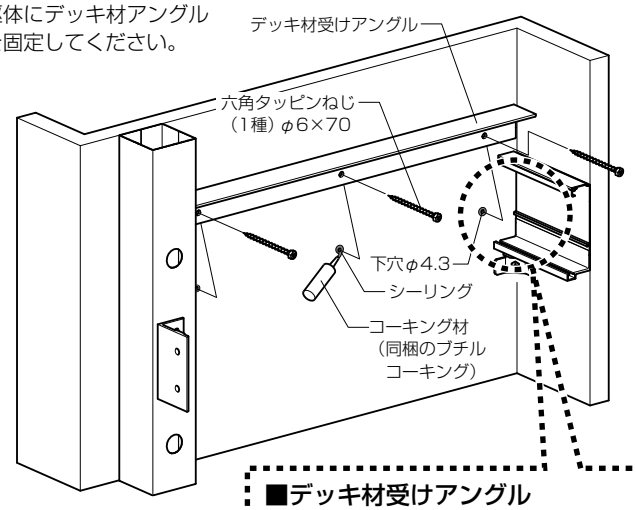

⚠注　意

●デッキ材受けアングルは、柱・間柱・胴差しなどの構造材に必ず止めてください。

●指定の個所に必ずシーリング（同梱のブチルコーキング）をしてください。

■デッキ材受けアングル取付け位置詳細図

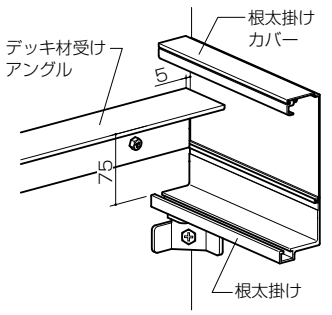

4 端部垂木の取付け

●前枠・垂木掛けに端部垂木を取付けた後、躯体構造体のある位置に垂木たわみ防止金具を取付けてください。

※端部垂木カバー取付け前に、1次シーリングを行ってください。（5参照）

※端部垂木に野縁取付け穴はあいていませんので、中間垂木に合わせφ5の穴をあけてください。

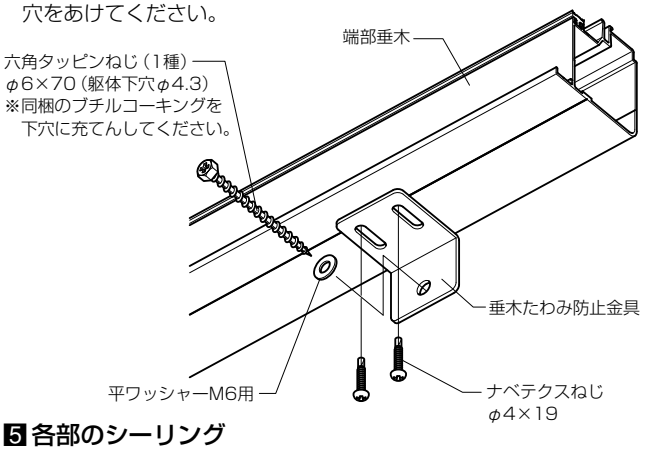

5 各部のシーリング

※下図を参照しシーリングを行ってください。
その他の個所は「ほせるんですα RB型・F型・L型 組立て・施工説明書」を参照してください。

●前枠端部

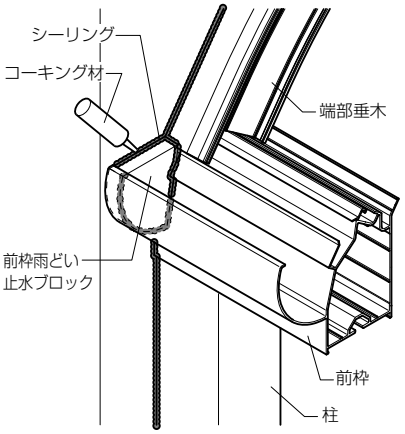

■シーリング個所

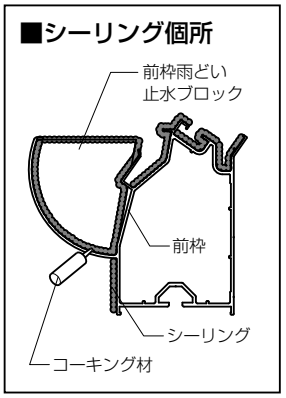

●端部垂木・垂木掛け

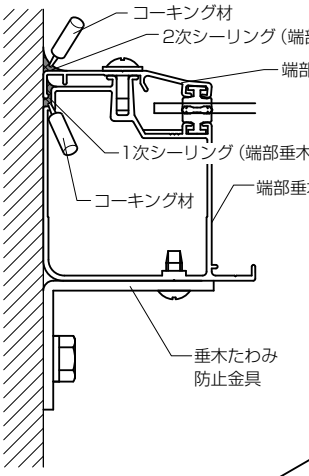

⚠注　意

●当社指定のアルコール系コーキング材を使用してください。
・信越科学工業 シーラント72
・東芝シリコーン トスシール380
・東レシリコーン SE960

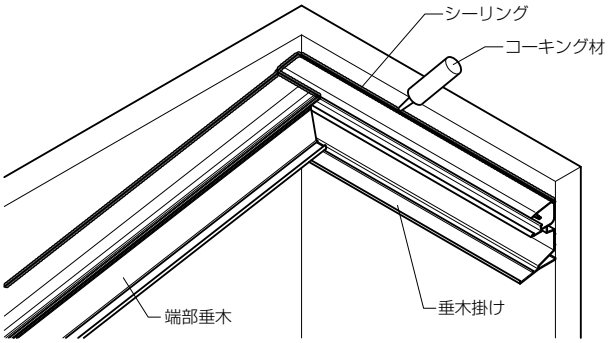

■タイプⅡの取付け順序

1 根太掛けの取付け

※壁から根太掛けまで10mmのすき間をあけ、タイプⅠと同様に根太掛け受け金具を取付けてください。

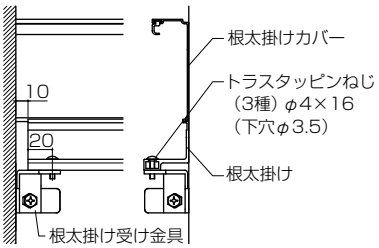

2 妻ばりの取付け

※妻ばり端部が根太掛けに乗っていることを確認してください。

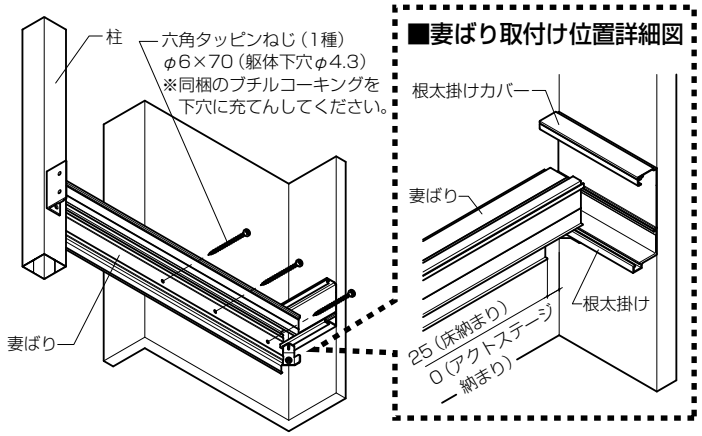

⚠ 注　意

●妻ばりは、柱・間柱・胴差しなどの構造材に必ず止めてください。

3 端部垂木の取付け

※タイプⅠと同様に端部垂木を取付けてください。

4 柱の取付け

※躯体に入隅側柱を固定してください。
※ねじピッチ (P) は500mm以下にして取付けてください。

■柱の加工

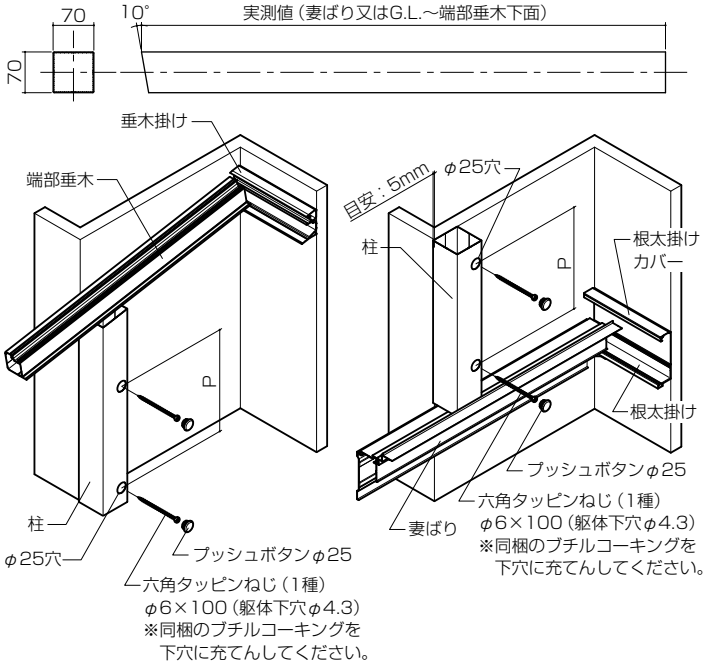

⚠ 注　意

●入隅側柱は、柱・間柱・胴差しなどの構造材に必ず止めてください。
●指定の個所に必ずシーリング (同梱のブチルコーキング) をしてください。

5 FIX下枠・溝フタの取付け

●柱・根太掛けカバーの内々にFIX下枠・溝フタを挿入してください。

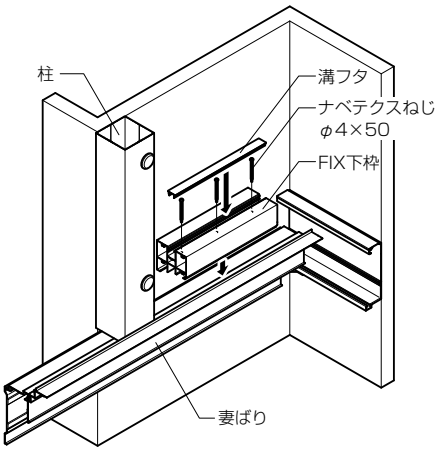

6 特殊納まり用ランマ側枠の取付け

●柱にターンナットを用いて前枠側枠固定金具を取付けます。
※ランマ躯体枠の柱への取付けはナベテクスφ4×19を使用してください。
※その他の取付けは「ほせるんでぃα 側面ランマパネル (特殊納まり用) 取付け説明書」を参照してください。

■ターンナットの使用方法

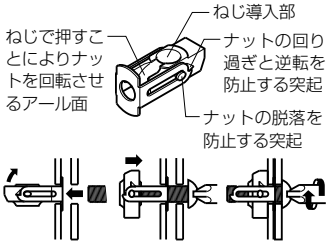

●ターンナットを下穴に挿入し、軽く押込みながら締付けてください。

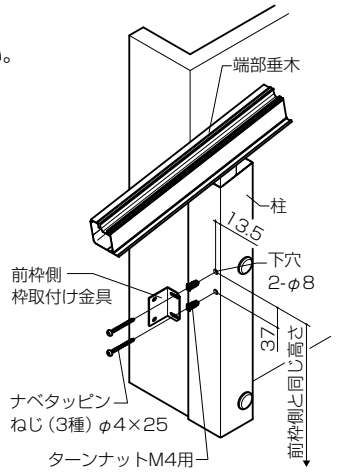

7 各部のシーリング

※下図を参照しシーリングを行ってください。
その他の個所は「ほせるんでぃα RB型・F型・L型 組立て・施工説明書」を参照してください。

●端部垂木・垂木掛け

※タイプⅠのシーリング位置と同様です。

●柱・外壁接合部

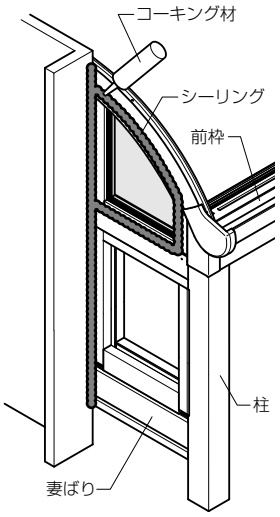

●端部垂木・前枠端部キャップ接合部

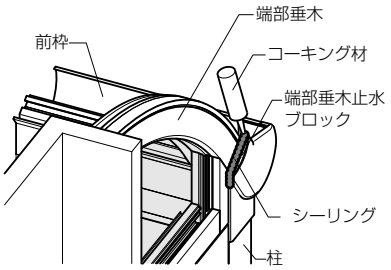

⚠ 注　意

●当社指定のアルコール系コーキング材を使用してください。
・信越科学工業 シーラント72
・東芝シリコーン トスシール380
・東レシリコーン SE960

■タイプⅢの取付け順序

1 根太掛けの取付け

※タイプⅠと同様に根太掛け受け金具を取付けてください。

2 デッキ材受けアングルの取付け

●躯体にデッキ材受けアングルを固定してください。

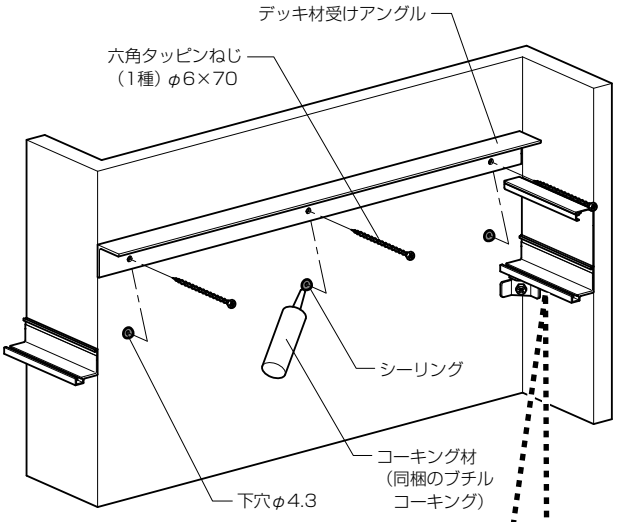

■デッキ材受けアングル取付け位置詳細図

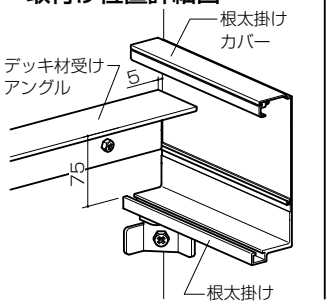

⚠注　意

●デッキ材受けアングルは、柱・間柱・胴差しなどの構造材に必ず止めてください。
●指定の個所に必ずシーリング（同梱のブチルコーキング）をしてください。

3 垂木掛けの取付け

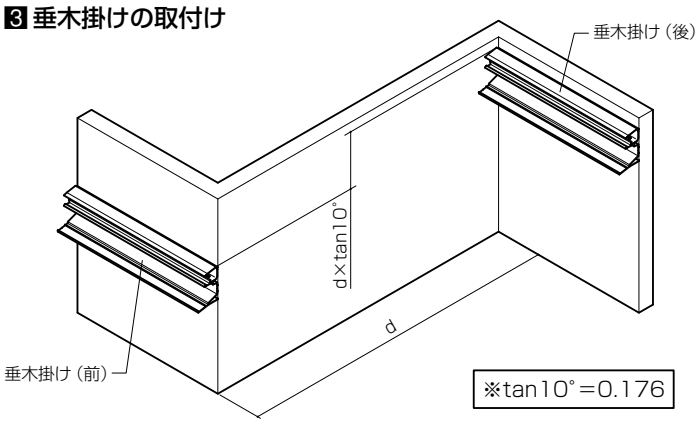

■垂木掛け取付け位置詳細図

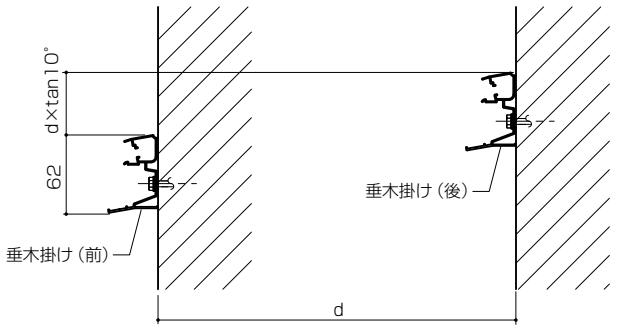

4 中間垂木の取付け

①垂木掛け小口キャップをねじ止めします。
②垂木たわみ防止金具を中間垂木と躯体に取付けてください。

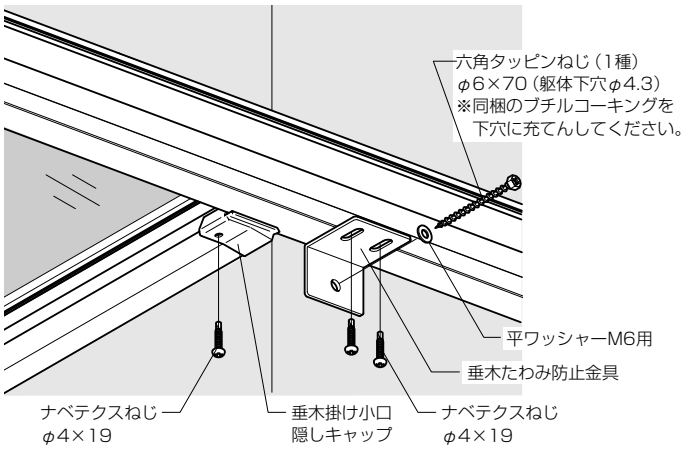

5 各部のシーリング

※下図を参照しシーリングを行ってください。
その他の個所は「ほせるんですα RB型・F型・L型 組立て・施工説明書」を参照してください。

●中間垂木・垂木掛け

※中間垂木と外壁接合部にはバックアップ材（φ15）を挿入し、シーリングを行ってください。

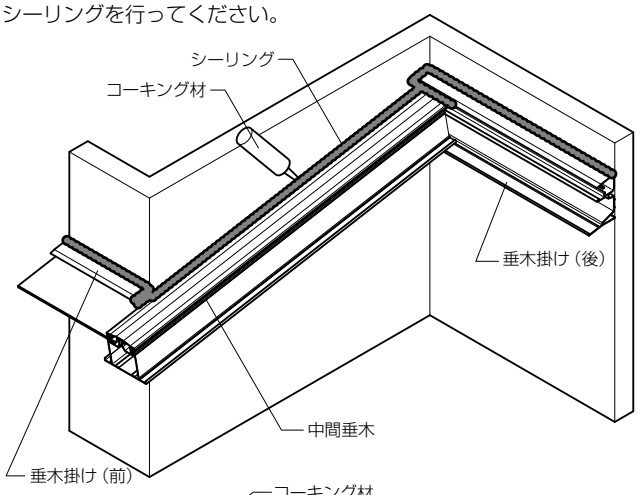

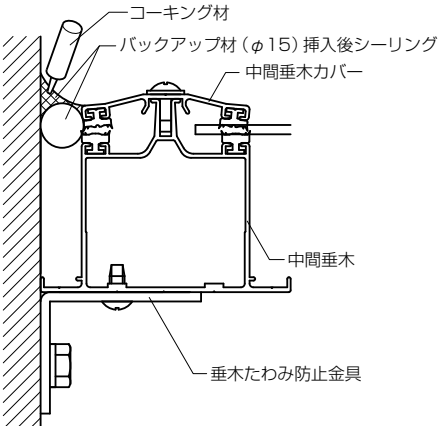

※シーリング仕上げ上面は中間垂木カバー上面と合せてください。

⚠注　意

●当社指定のアルコール系コーキング材を使用してください。
・信越科学工業 シーラント72
・東芝シリコーン トスシール380
・東レシリコーン SE960

■参考納まり図

●タイプⅠ（縦断面図）

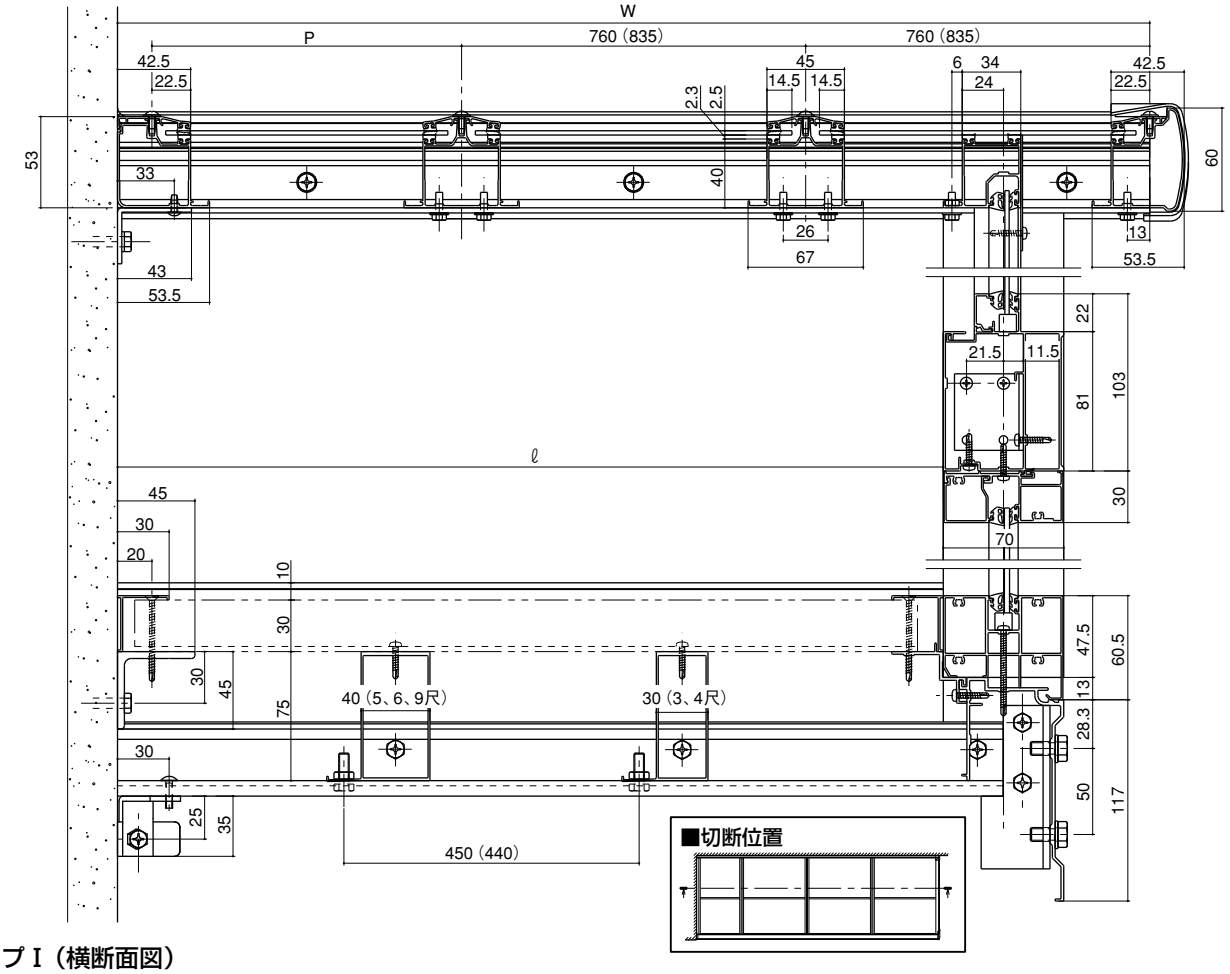

●タイプⅠ（横断面図）

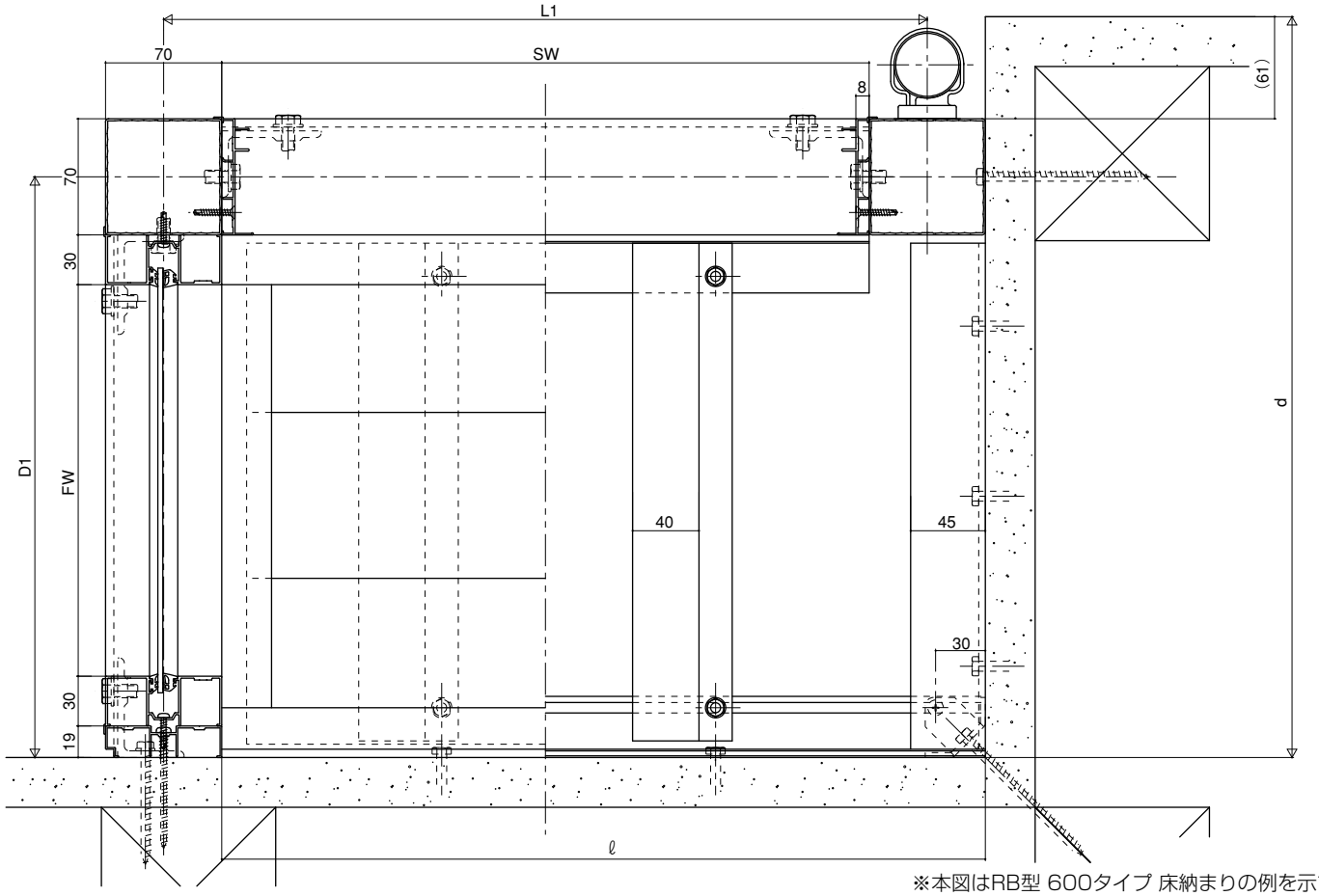

※本図はRB型 600タイプ 床納まりの例を示す。
※（　）内寸法は関西間

●タイプⅡ（縦断面図）

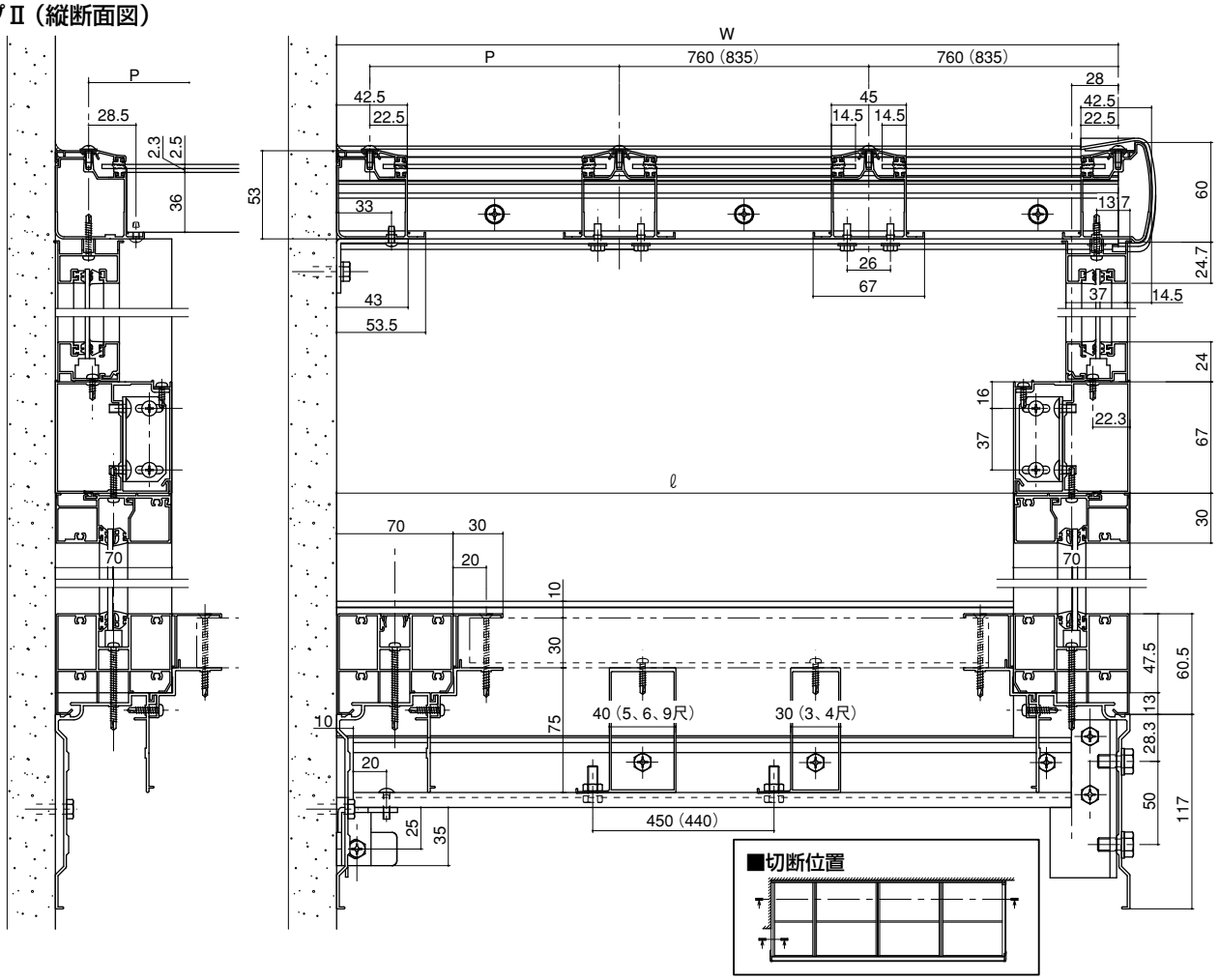

●タイプⅡ（横断面図）

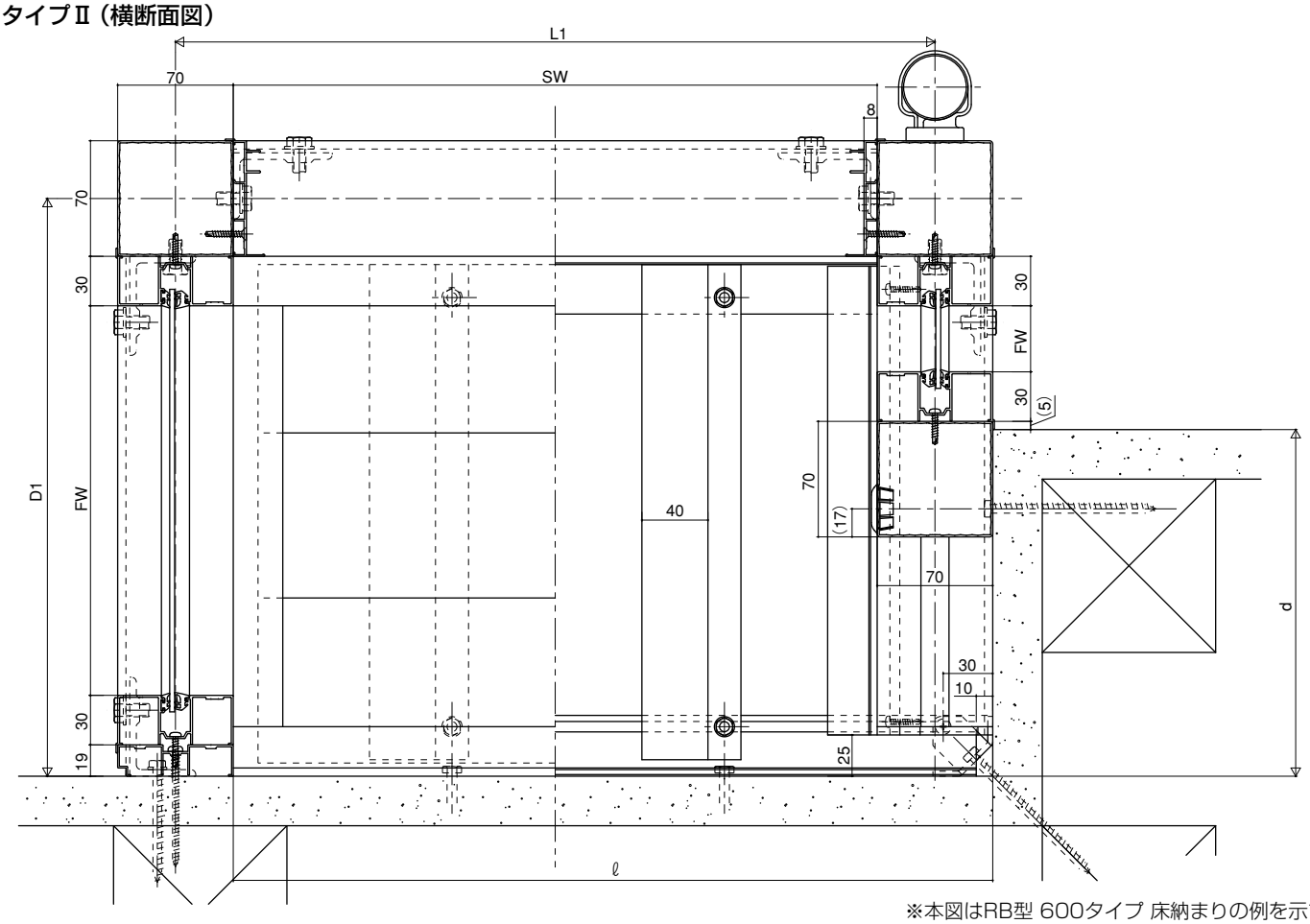

※本図はRB型 600タイプ 床納まりの例を示す。
※（　）内寸法は関西間

●タイプⅢ（縦断面図）

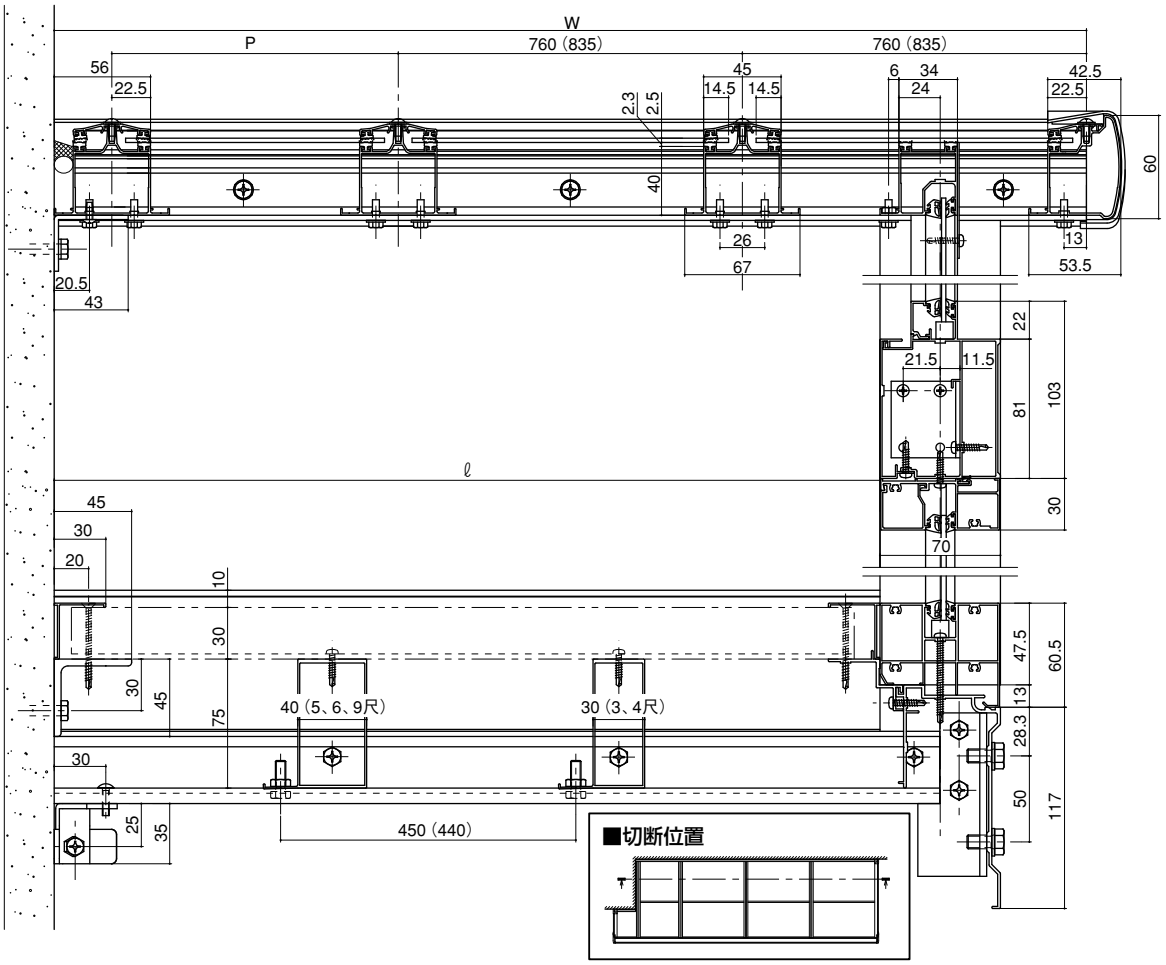

●タイプⅢ（横断面図）

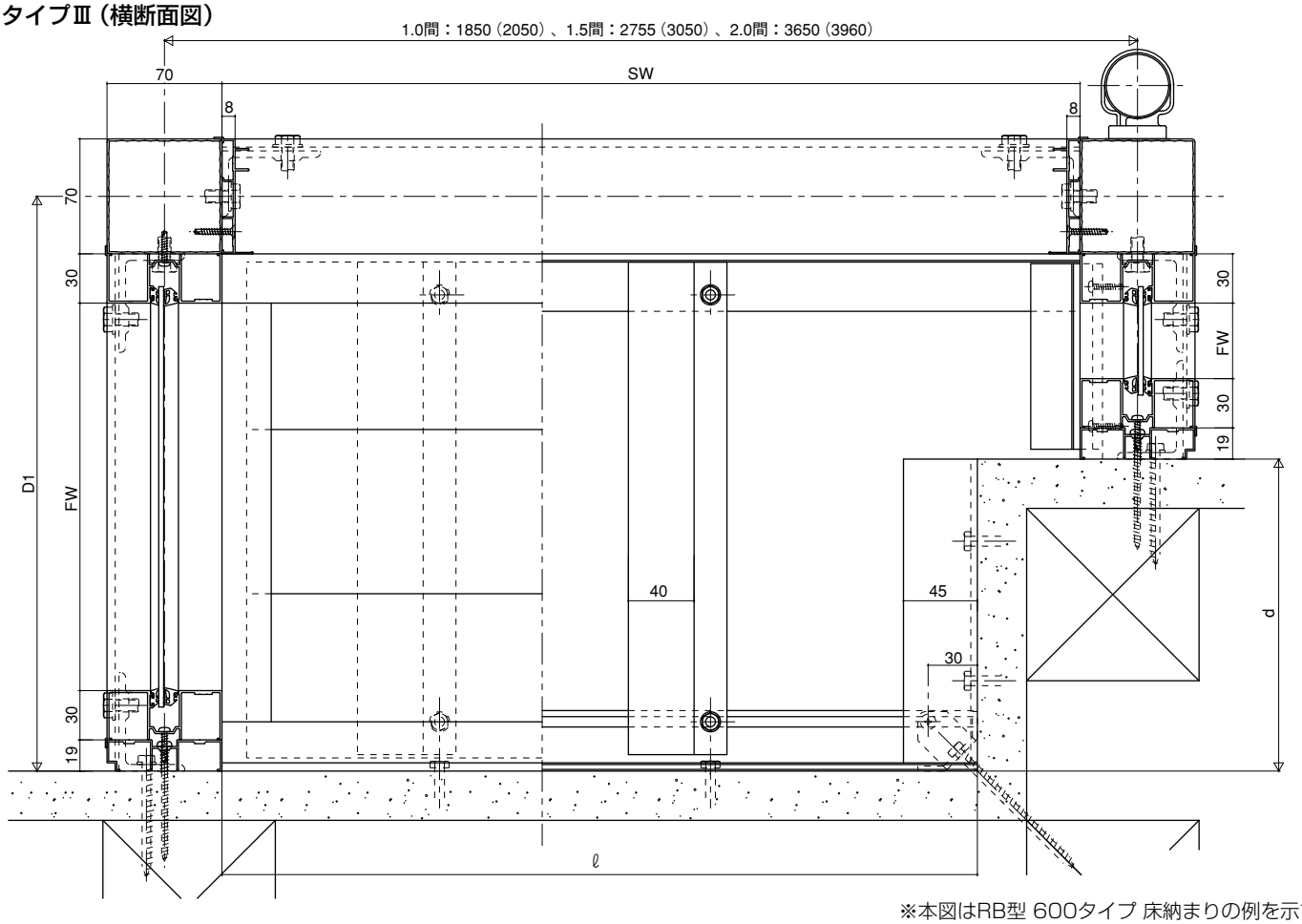

※本図はRB型 600タイプ 床納まりの例を示す。
※（　）内寸法は関西間

■梱包明細書

●端部垂木セット（1本入）

名　　称	員　数
端部垂木	1
端部垂木カバー	1

●端部垂木セット（下止め1本入）

名　　称	員　数
端部垂木（下止め用）	1
後付けビード	1

●袖用床部材セット

名　　称	員　数
デッキ材受けアングル	1
FIX下枠	1
溝フタ	1

●袖用床部品セット

名　　称	員　数
根太掛け受け金具	1
六角タッピンねじ（1種）φ6×100	1
六角タッピンねじ（1種）φ6×70	8
ナベテクスねじφ4×50	3
トラスタッピンねじ（3種）φ4×16	1

●袖用屋根部品セット

名　　称	員　数
垂木たわみ防止金具	1
垂木掛け小口隠しキャップ（左）	1
垂木掛け小口隠しキャップ（右）	1
前枠止水ブロック	1
端部垂木止水ブロック	1
プッシュボタンφ25	4
バックアップ材（φ15）	1
取付け説明書	1
六角タッピンねじ（1種）φ6×100	4
六角タッピンねじ（1種）φ6×70	1
平ワッシャーM6用	1
ナベテクスねじφ4×19	5
ナベタッピンねじ（3種）φ4×25	2
トラスタッピンねじ（3種）φ4×12	2
六角ボルトM4×12	2
平ワッシャーM4用	2
ワッシャーヘッドタッピンねじ（2種）φ4×10（D=10）	10
ターンナットM4用	2