新日軽 シャッターゲートR型 連棟用(下地パネルタイプ)組立施工マニュアル

●この度は、新日軽商品をご採用いただき誠にありがとうございます。
商品を正しく安全に組立・施工していただくために、この取付説明書をよくお読みの上、作業を行ってください。
●本説明書に示した注意事項は、商品の性能・機能および強度や安全性を確保する上での重要な内容です。
施工にあたっては必ずお守りください。
●施工は専門業者が行ってください。専門知識のない方が施工されますと不具合発生の原因となることがあります。

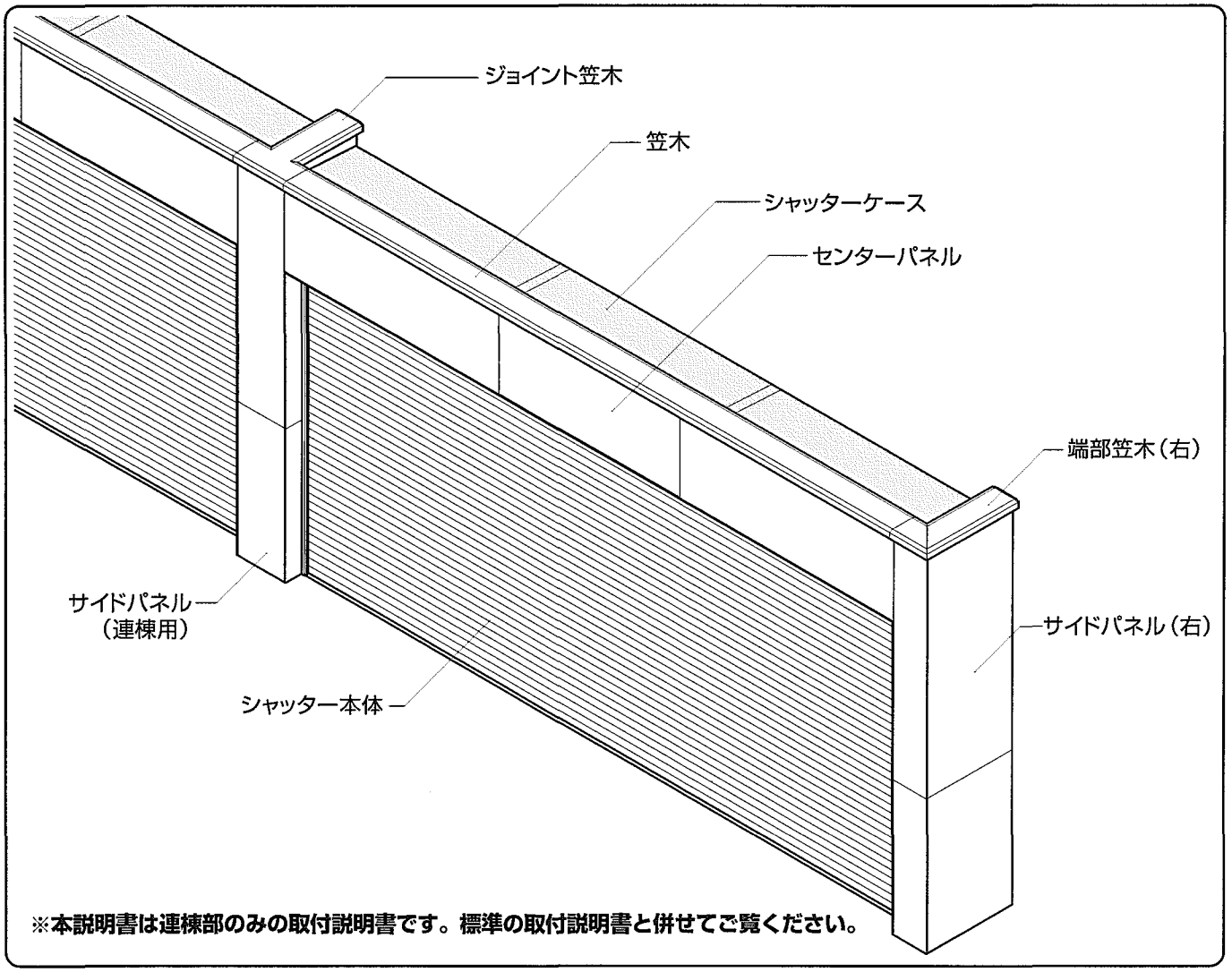

※本説明書は連棟部のみの取付説明書です。標準の取付説明書と併せてご覧ください。

工事店様へのお願い

●商品の施工につきましては、必ずこの説明書に従ってください。
●本説明書及び同梱の「取扱説明書」は、下記の手順に従って必ず施主様へお渡しください。

取付説明書：販工店様
▼
電気工事店様
▼
販工店様
▼
施主様

取扱説明書：販工店様
▼
施主様

●製品の引渡し時には、施主様に使用方法・使用上の注意・お手入れ方法等の説明を十分に行ってください。

INDEX

■施工の流れ…… 1
■姿　図…… 2
■梱包内容一覧…… 3
■施工手順
　■基礎の施工 …… 4
　■オールアンカーの取付 …… 4
　■ベースプレートの取付 …… 4
　■ジョイント金具の取付 …… 5
　■サイドパネルユニットの取付 …… 5
　■レベルチェック、固定 …… 6
　■一次側電源の設置 …… 6
　■基礎コンクリート施工 …… 7
　■外壁仕上げ …… 7
　■上部水切の取付 …… 8
　■笠木の取付 …… 8
　■土間コンクリート施工 …… 8
　■電源装置の仕様 …… 9

⚠注意

■設置上のご注意

●施工場所に製品が寸法的に納まることを確認してください。
●サイドパネルは地中に埋め込み、必ずコンクリートで固定してください。
●サイドパネルの基礎穴に他の配管(水道、ガス等)が埋め込まれていないことを確認してください。
●ガス給湯器などの熱や排気ガスが製品に直接当たる、またはこもるような場所に設置しないでください。
熱による塗装劣化・はくり、また排気ガスによる腐食の原因になります。
●開口部（シャッター座板が接地する部分）は、必ず水平に仕上げてください。

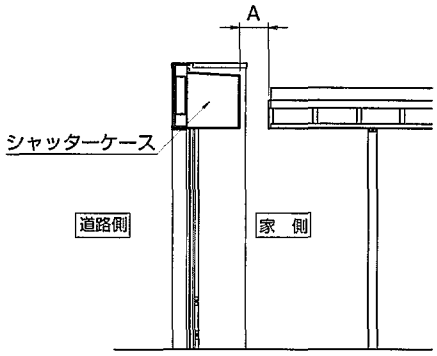

A:カーポートが先に付いている場合は500mm以上あけてください。
（シャッターの取付に必要です。）
シャッター工事の後にカーポートを取付ける場合は150mm以上離してください。（シャッターのメンテナンスに必要です。）

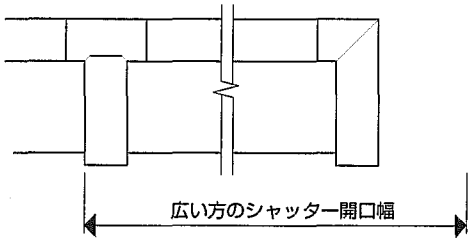

アルミシャッターまたはハイリンクシャッターで、左右の開口幅が違う場合場合は必ず家側の左右どちらかに開口幅の広い方のシャッター開口幅分以上のスペースを確保してください。シャッターの組立に必要です。

■施工上のご注意

●外装仕上げ厚は20mm以下にしてください。　また、モルタルを含む仕上げ材の重量は40kg/㎡以下にしてください。
●一次側電源工事及び結線は、有資格者の電気工事店様にご依頼ください。
●サイドパネルの埋め込みは基準通りに行ってください。また、現場の状況(軟弱地盤等)によって基礎の大きさを考慮してください。
●コンクリート用に海砂を使用されますと、塩分が多量に含まれる為アルミ合金が腐食する恐れがありますので、海砂は使用しないでください。
●アルミ合金が腐食する恐れがありますので、モルタルやコンクリートの急結剤は使用しないでください。やむなく使用する場合は、塩化カルシウムや塩素系の化合物・珪酸ナトリウム等の入っていないものを使用してください。
●施工時に製品の表面に付着したモルタルやコンクリートは速やかに拭き取ってください。
●ボルト、ねじ、金具等の緩み等がないか確認してください。
●みだりに製品の改造・変更を行わないでください。
●施工完了後は開閉チェックを行い、不具合がないか確認してください。

■施工の流れ

設置位置出し ▶ 基礎穴掘及び割栗・捨てコン ▶ アンカー施工 ▶ サイドパネル設置 ▶ センターパネル設置 ▶ 電源工事 ▶ 基礎打ち ▶ 壁仕上げ ▶ シャッター工事 ▶ 笠木取付 ▶ 土間コンクリート仕上げ ▶ 動作確認

■R型

●車1＋1台用

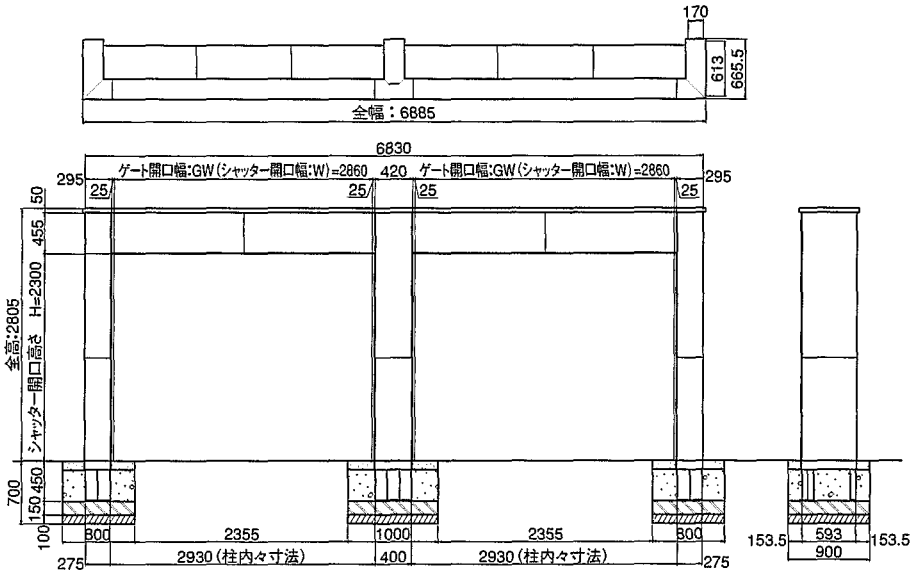

●車2＋2台用・車2＋1台用

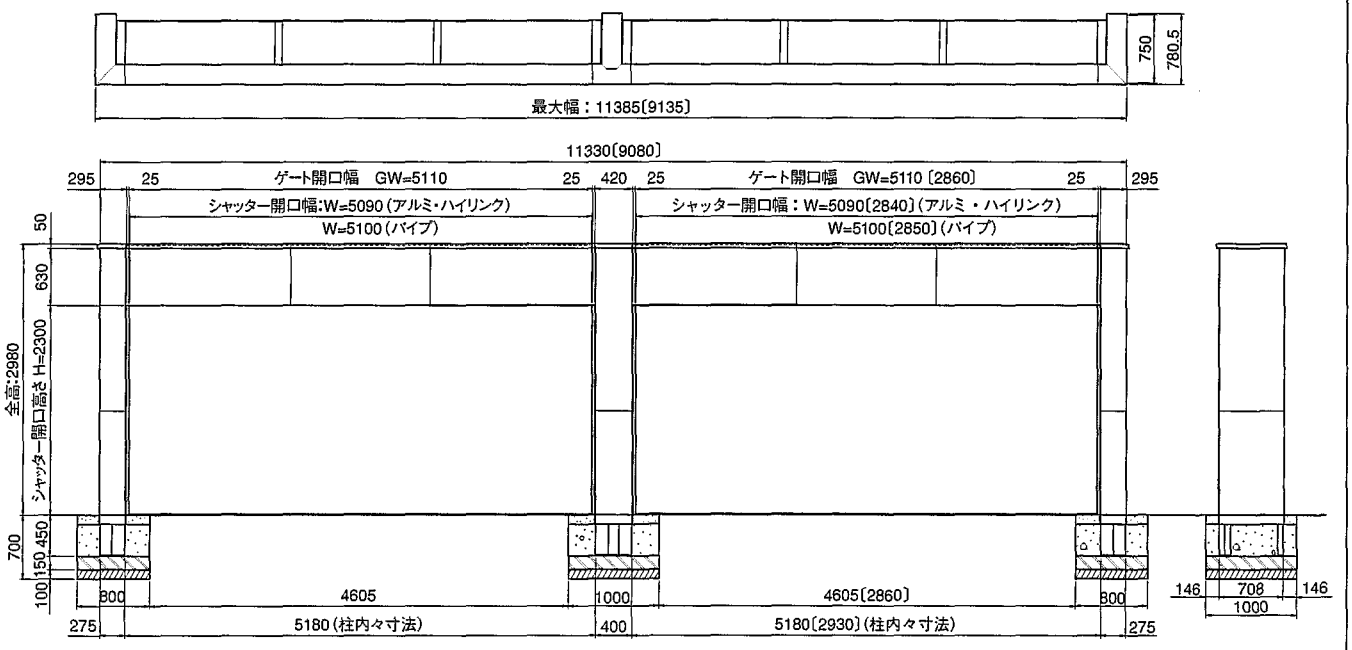

(注)本図は(車2+2台用)を示し、〔　　〕内は(車2+1台用)で左側2台用，右側1台用の場合を示す。
(左右反転納まりも可能)

梱包内容一覧

車1＋1台用

■センターパネルセット

名 称		数 量
センターパネル組立		1
取付説明書		1
取扱説明書		1
シャッター取付用部品袋　※1		
内容	ブラケット裏板	2
	皿タッピンネジ(3種)4×20	10
	トラスタッピンネジ(2種)4×10	12
	トラスタッピンネジ(3種)4×16	12
	取付説明書	1

※1.開封せずにシャッター取付担当者にお渡しください。

■シャッターセット

名 称	数 量
シャッターセット	1式

■サイドパネルセット(連棟用)

名 称	数 量
サイドパネル(連棟用)組立	1
レール(左・右)	各1
レールカバー(左・右)	各1

■笠木セット(連棟用)

名 称	数 量
笠木	1
笠木ジョイント	4
笠木台座	10
トラスタッピンネジパッキン付(3種)4×10	17
ナベタッピンネジ(3種)4×8	17
トラス小ネジ M4×8	8

■ジョイント笠木

名 称	数 量
T型ジョイント笠木組立	1
笠木キャップ	1

■連棟用部品箱セット

名 称	数 量
ベースプレートA(連棟用)	1
ベースプレートB	1
ジョイント金具(上)	2
ジョイント金具(下)	2
埋め込み調整金具	4
ナベタッピンネジ(2種) 4×10	24
六角Wセムスボルト M10×30	16
六角ボルト M10×50	4
オールアンカーCタイプ M10×60	6

車2+2台用

■センターパネルセット

名 称		数 量
センターパネル組立		1
取付説明書		1
取扱説明書		1
シャッター取付用部品箱　※1		
内容	六角Wセムスボルト M12×30	4
	トラスタッピンネジ(2種)4×10	12
	ナベタッピンネジ(3種)4×6	26
	取付説明書	1

※1.開封せずにシャッター取付担当者にお渡しください。

■シャッターセット

名 称	数 量
シャッターセット	1式

■サイドパネルセット(連棟用)

名 称	数 量
サイドパネル(連棟用)組立	1
レール(左・右)	各1
レールカバー(左・右)	各1

■笠木セット(連棟用)

名 称	数 量
笠木	1
笠木ジョイント	4
笠木台座	11
トラスタッピンネジパッキン付(3種)4×10	22
ナベタッピンネジ(3種)4×8	22
トラス小ネジ M4×8	8

■ジョイント笠木

名 称	数 量
T型ジョイント笠木組立	1
笠木キャップ	1

■連棟用部品箱セット

名 称	数 量
ベースプレートA(連棟用)	1
ベースプレートB	1
ジョイント金具(上)	2
ジョイント金具(下)	2
埋め込み調整金具	4
ナベタッピンネジ(2種) 4×10	16
六角Wセムスボルト M10×30	34
六角ボルト M10×50	8
オールアンカーCタイプ M10×60	6

※上記の梱包が標準のものに追加になります。

施工手順

■基礎の施工

①取付寸法図及び基礎施工図を参照の上、サイドパネルの設置場所を決め、捨てコンクリートを施工してください。
この時、左右の水準を十分確認してください。
②コンクリートが十分硬化してから墨出しをし、オールアンカーの穴あけ(φ10.5)を行ってください。

基礎施工図

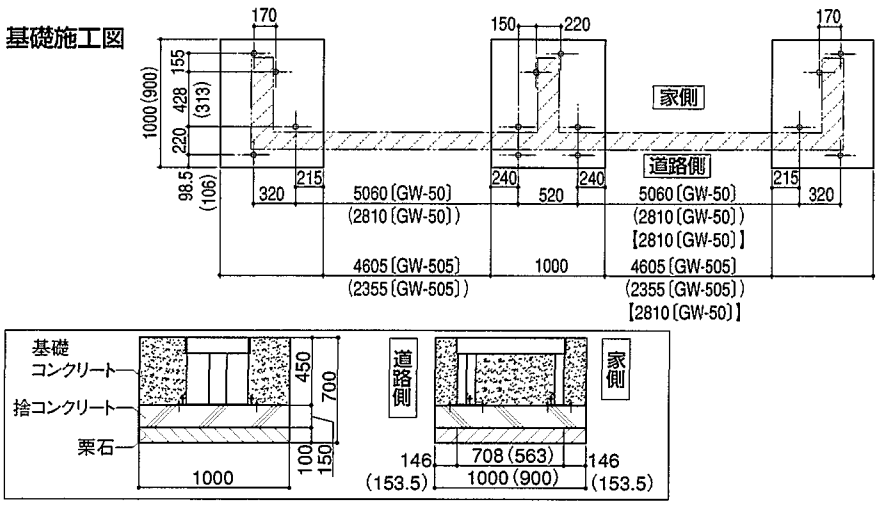

※(　)内は車1+1台用を示し、【　】内は車2+1台用で
左側2台用,右側1台用の場合を示す。(左右反転納まりも可能)

■オールアンカーの取付

(サイドパネル設置後でも可能です。)
①直径10.5mmのコンクリートドリルで深さ60mmの下穴をあけてください。
②オールアンカーに付属のナットを手で一杯までネジ込んで、穴にオールアンカーを入れ、芯棒をハンマー等で充分打ち込んでください。
③ナットを一旦、取り外しておいてください。

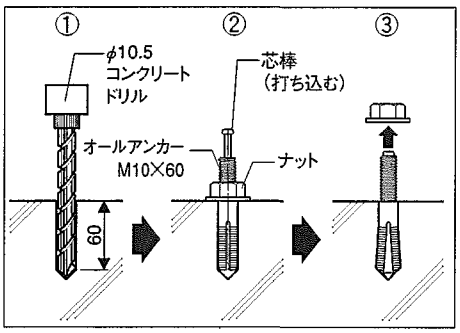

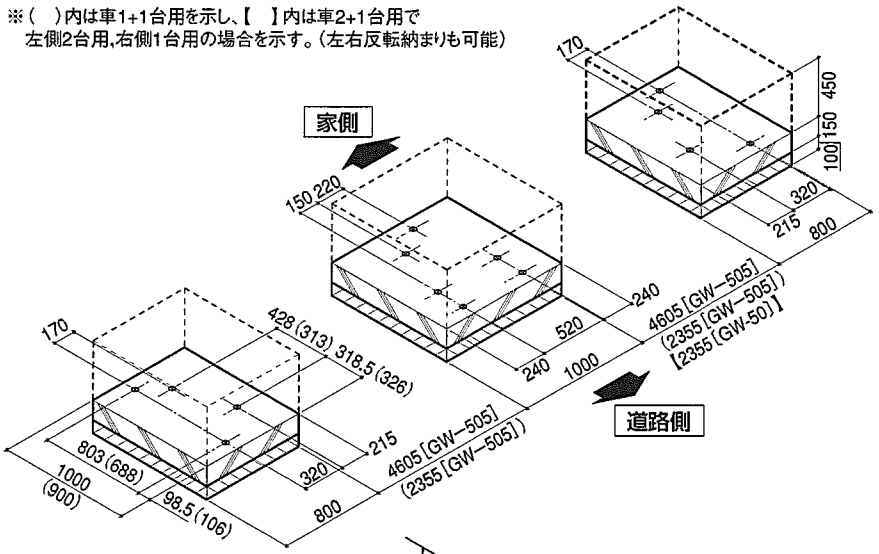

■ベースプレートの取付

①埋込調整金具を4箇所にナベタッピンネジ(2種)M4×10で取付けてください。
②埋込調整金具にM10×50六角ボルト(調整用)を約半分までネジ込んでください。
③サイドパネル支柱の道路側にベースプレートA(連棟用)、家側にベースプレートBをそれぞれ差し込み、六角Wセムスボルト M10×30(固定用)で仮固定してください。

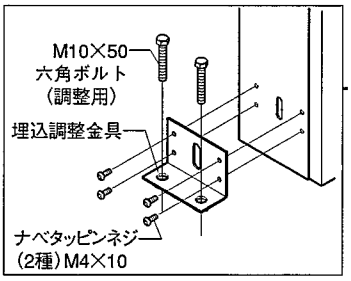

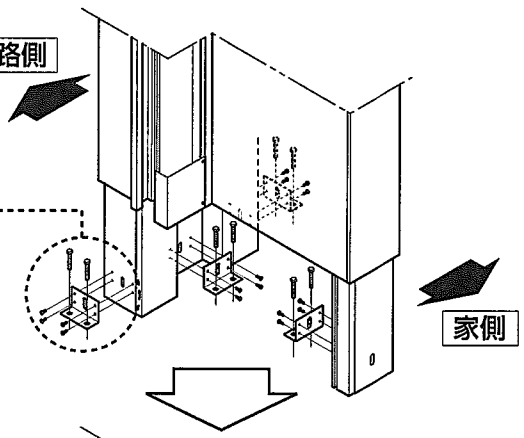

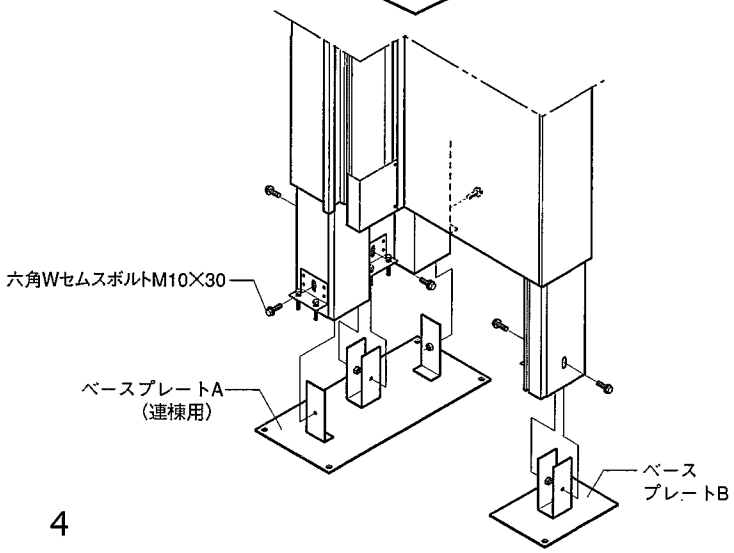

■注意事項
※レールカバーBは、シャッター取付時まで傷が付かないよう保管してください。

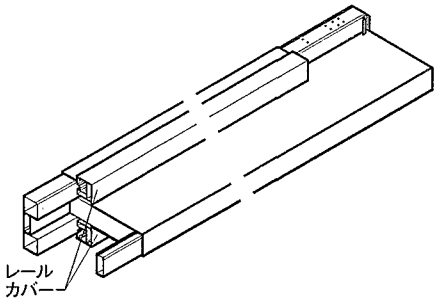

■ジョイント金具の取付

●高さ調整金具に六角ボルトM10×50をねじ込んでください。(2+2台用・2+1台用のみ)
●サイドパネル本体(連棟用)に高さ調整金具をボルトで固定してください。(2+2台用・2+1台用のみ)
●サイドパネル本体(連棟用)にジョイント金具(上)を、センターパネル本体にジョイント金具(下)をボルトで固定してください。

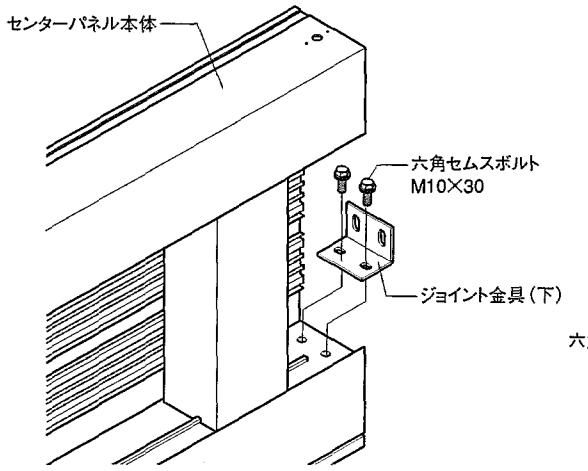

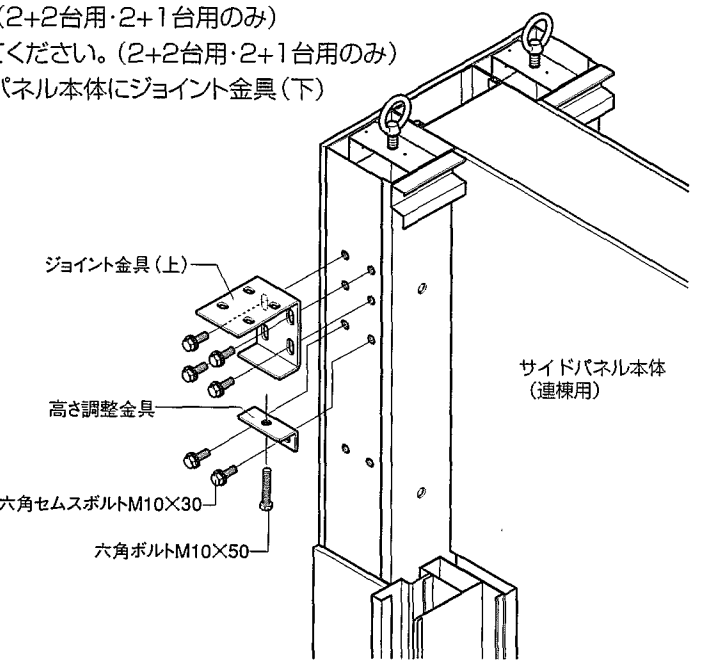

■サイドパネルユニットの取付

●アイボルトを、サイドパネル上(3ヶ所)に取付けてください。(アイボルトは標準タイプに付属のものを使用してください。)

①サイドパネル(連棟用)をユニック車で吊り、アンカー位置とベースプレート穴位置を合わせて置いてください。
②アンカー用のナットを用いて仮止めし、調整ボルトにてサイドパネル(連棟用及び左右)の水平・垂直の調整を行ってください。
③調整完了後、各ボルト・ナットを本締めしてください。

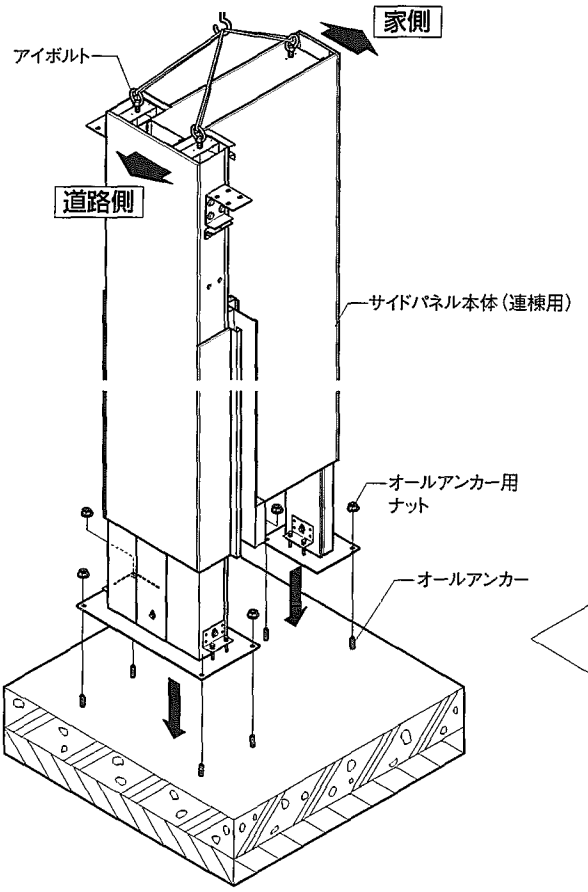

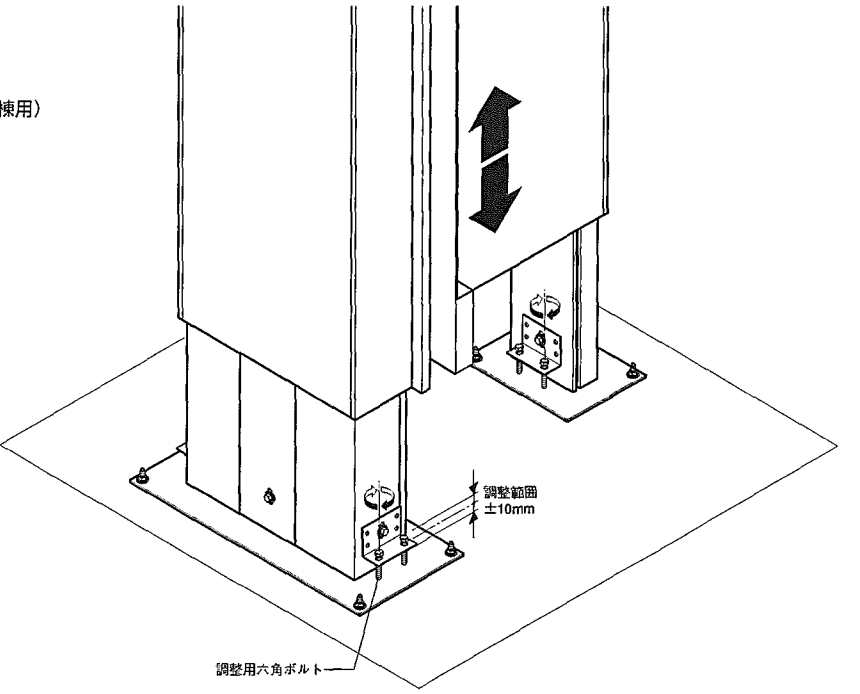

■レベルチエェック、固定

①仮止めボルト・調整用ボルトを本締め後、全体のレベルを確認してください。
②再度、全てのねじ・ボルト類の締め付けを確認してください。

注 各部寸法の許容差は、間口±5mm、柱の倒れ±2.5mm、左右の柱の高さ±2.5mmです。寸法が許容差を超えますとシャッターが取付けできなかったり、動作不良が発生する怖れがあります。

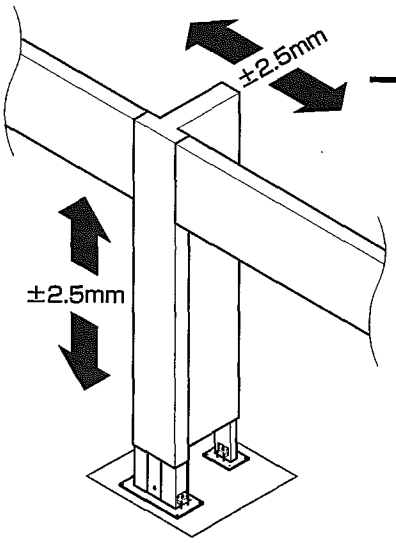

■一次側電源の設置

※左右のシャッター取付部に各々配線が必要です。

お願い ●屋内配線・電源接続などは、感電やショートの危険があり、また電気工事の資格が必要ですので、最寄りの電気工事店にご依頼ください。

●レールカバーAの**【A部】**に位置にCD管（呼び16）にて、一次側電源を300mm程度立ち上げて設置してください。
●電気配線はGLより2600（H+300）mm程度程伸ばしておいてください。
※レールカバーAは取付済み。レールカバーB・レールは外壁仕上げ完了後に取り付けます。

【車1+1台用】

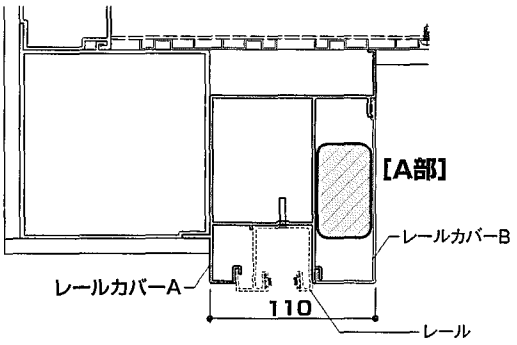

【車2+2台用・車2+1台用】

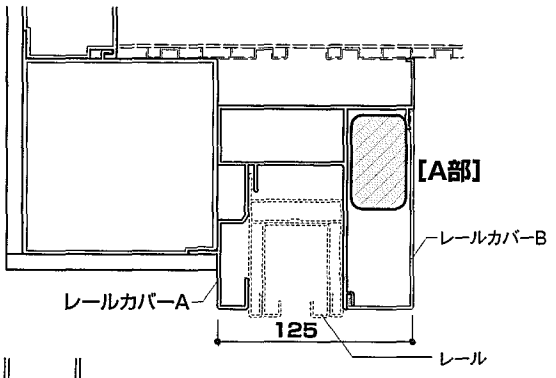

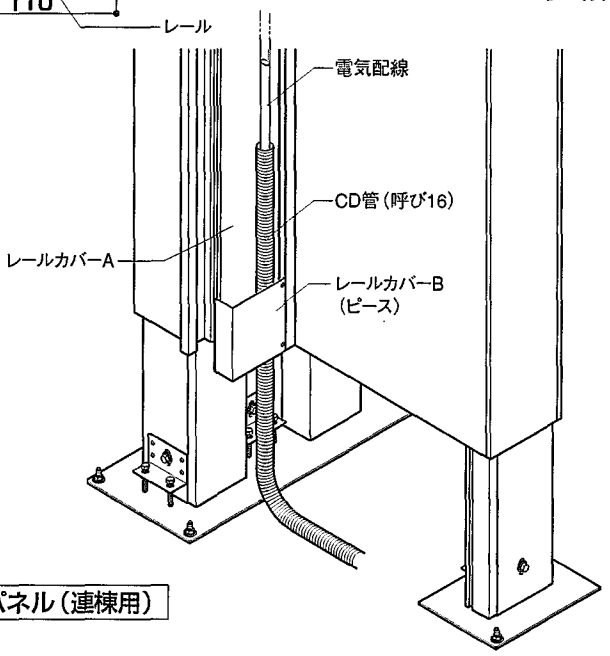

サイドパネル（連棟用）

配線上のご注意
●電気配線には、必ず過電流保護付きの漏電ブレーカーとアース工事（D種接地工事）を行なってください。
●合成樹脂管内での電線ケーブルの接続は行なわないでください。
●合成樹脂管の埋め込み深さは、300mm以上にしてください。
●合成樹脂管のR曲げを行なうときは、内径の6倍以上にしてください。

■基礎コンクリート施工

※標準取付説明書をご覧ください。

■外壁仕上げ

●下地ボード部分を外壁仕上げしてください。

注 仕上げ厚は20mm以下にしてください。またその場合も、モルタルを含めた重量を40kg/㎡以下にしてください。

※仕上方法に関しては標準取付説明書をご覧ください。

【車2+2台用・車2+1台用】

※アルミシャッターまたはハイリンクシャッターの場合、▒表示部分については厚さ12㎜未満の仕上げとしてください。

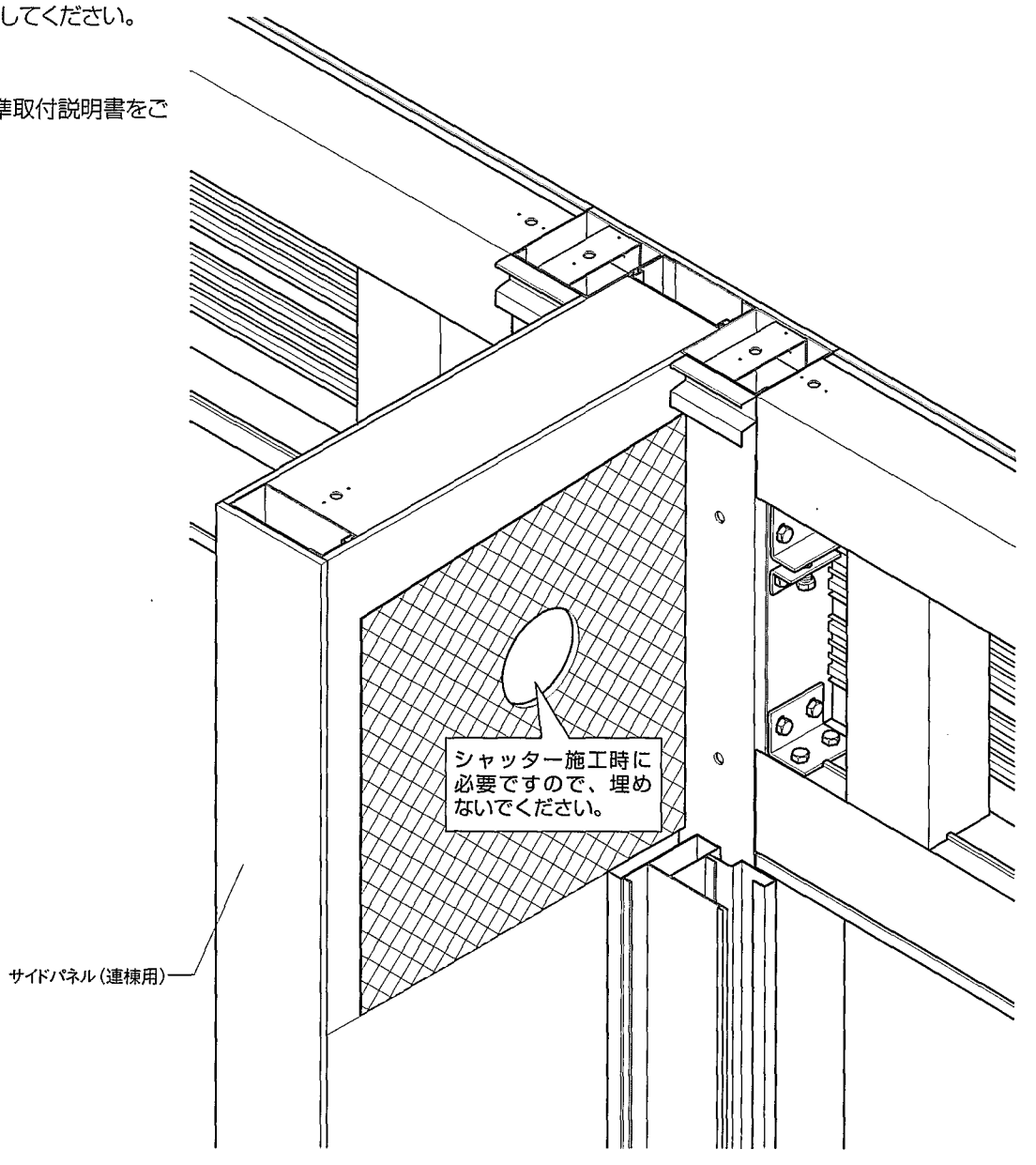

⚠注意 ：以下の作業は、必ずシャッター取付け後に行ってください。

■上部水切りの取付（2+2台用・2+1台用のみ）

●下穴に合わせてトラスタッピンネジ4×10で取付けてください。

注 シャッター取付工事まで時間があく場合は、紛失しないように仮止めしてください。

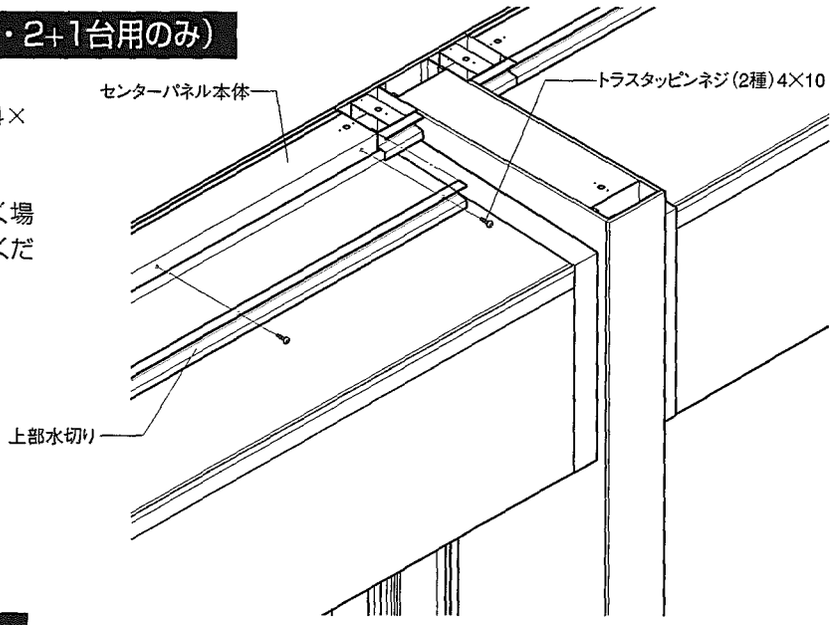

■笠木の取付

①サイドパネル、センターパネルに笠木台座を取付けてください。
②端部笠木組立に付いているシール材のはく離紙ははがし、笠木ジョイントAを介して組立てください。
③笠木台座に笠木を取付けてください。
④端部笠木に笠木キャップを取付けてください。

注 シャッター取付工事まで時間があく場合は、紛失しないように仮止めしてください。

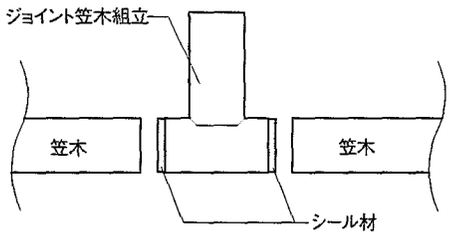

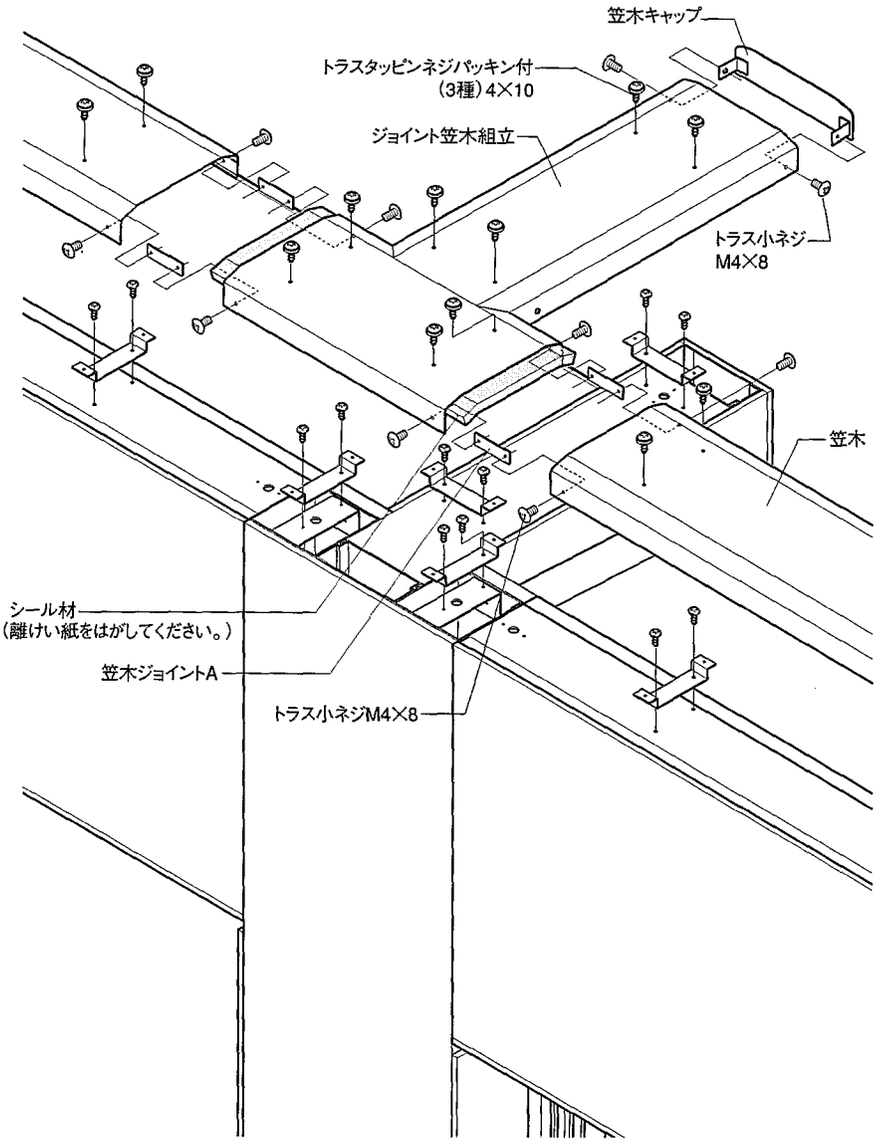

■土間コンクリート施工

●GL位置まで土間コンクリート仕上げを行ってください。シャッター開口部分は水平に仕上げてください。

電動装置の仕様

項目		2+2台用・2+1台用	1+1台用
開閉機	出力	200W	40W
	定格電圧	AC100V（50/60Hz）	AC100V（50/60Hz）
	定格電流	3.6A（50Hz）/ 4.6A（60Hz）	1.8A（50Hz）/ 1.9A（60Hz）
	時間定格	10 分	5 分
使用周囲温度		−10 ～ 40℃	
開閉時間（H=2300）		約 20 秒（50Hz）	約 31 秒（50Hz）
操作		リモコン× 3	リモコン× 2
安全装置		光電スイッチ×2 組	
ハンディータイプ リモコン送信機	電池	CR2025 型リチウム電池（3.0V）× 1	
	送信距離	20m（ただし、周囲の電波環境や障害物等により大きく変化することがあります。）	

取説コード：ZZZ－5514C 2008年9月現在

■施工工事店様、販売店様へのお願い

●「取扱説明書」に基づき（同梱されているもののみ）商品の使用方法、保守点検方法およびメンテナンス方法を必ず施主様に説明してください。
●この取付説明書は、施工完了後施主様にお渡しください。

施工完了日	年　月　日
施工工事店	TEL（　　）　-
販売店	TEL（　　）　-

新日軽株式会社
本社／〒136-0076
東京都江東区南砂2－7－5

この商品についてのご質問やご相談は下記の窓口にお問い合せください。
お客様相談室 0120-37-2534

東北エクステリア支店……☎022-297-3354
関東エクステリア支店……☎03-5677-8729
名古屋東海エクステリア支店……☎052-731-1920
大阪エクステリア支店……☎06-6479-3234
中四国エクステリア支店……☎082-544-4144
九州エクステリア支店……☎092-523-8890

札幌住宅建材支店……☎011-219-7511
東北住宅建材支店……☎022-297-3364
関信越住宅建材支店……☎027-328-2881
関東住宅建材支店……☎03-3842-7123
中部東海住宅建材支店……☎052-731-1911
大阪住宅建材支店……☎06-6390-1331
中四国住宅建材支店……☎082-544-4136
九州住宅建材支店……☎092-523-7007

●電話番号、住所は移転等やその他の理由で変更になる場合があります。ご了承ください。

新日軽インターネットホームページ　http://www.shinnikkei.co.jp