MAG-949B　NTJ6　2006年5月1日発行

TOSTEM トステム株式会社

ガーデンステージ（1階用バルコニー）　取付け説明書

●この説明書は、必ず取付けされる方にお渡しください。※▭内は、ロットNo.表示位置を示します。

■取付けされる方へのお願い

●本説明書で使われているマークには、以下のような意味があります。

⚠注 意…取付けを誤った場合に、使用者などが中程度の傷害・軽傷を負う危険又は物的損害の発生が想定されます。
冒頭にまとめて記載していますので必ずお読みください。

⚠注 意

●転落のおそれがありますので、下記事項をお守りください。

【設置条件】
・住宅１階床高をこえる高さに本製品を取付けないでください。
・バルコニーの床高が地上から230mmをこえる場合、必ず踏台をバルコニーの扉部に設置してください。

【部材の固定】
・必ず指定の組立てねじ・ボルトで固定してください。

●製品倒壊のおそれがありますので、下記事項をお守りください。

【基礎】
・コンクリート・モルタルには急結剤は絶対に使用しないでください。アルミが腐食するおそれがあります。
・海砂は水洗いしたものを使用してください。アルミが腐食するおそれがあります。
・寒冷地では凍上線より下まで柱を埋込んでください。凍上により浮上するおそれがあります。
・柱内の水抜きができるよう、柱基礎には必ずぐり石を敷き、柱と基礎の付け根に水抜き穴（φ10）をあけてください。
・養生期間は十分（4日～1週間以上）とり、その間重いものをのせたり振動を与えたりしないよう指示してください。

■取付け上のお願い

●本製品の施工に際しては、アクトステージA型の長さセットに同梱の取付け説明書を併せてご使用ください。

■構造説明図

●側面扉タイプ
※本図は左側面扉・内開きタイプを示しています。

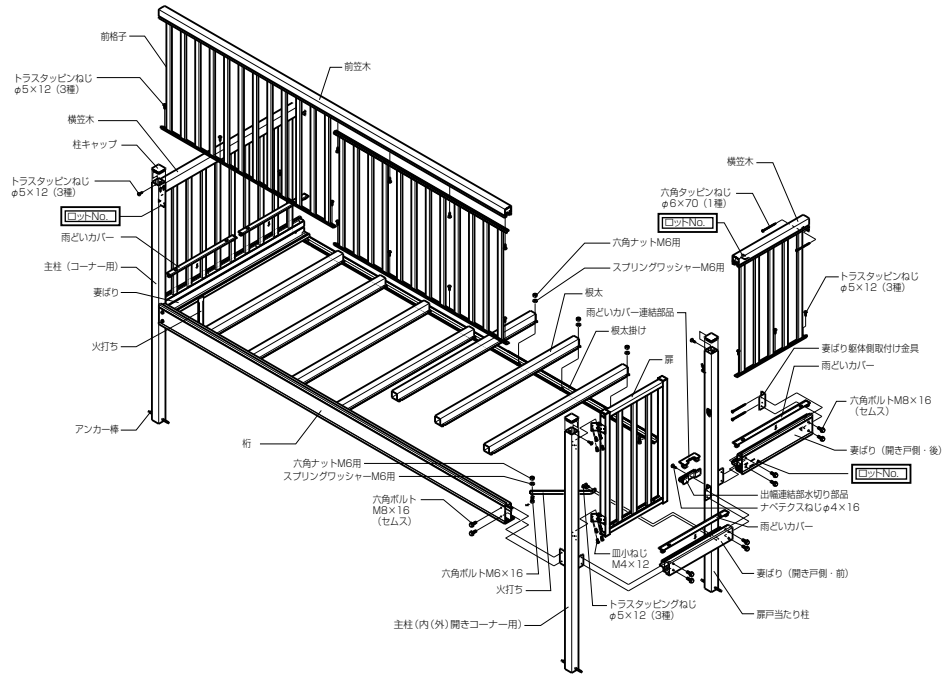

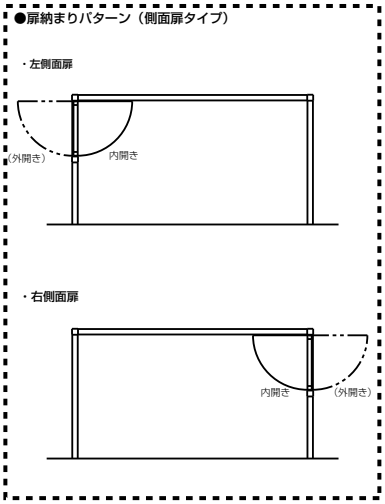

※取付手順 ⇨ P2～

●正面扉タイプ
※本図は右正面扉・内開きタイプを示しています。

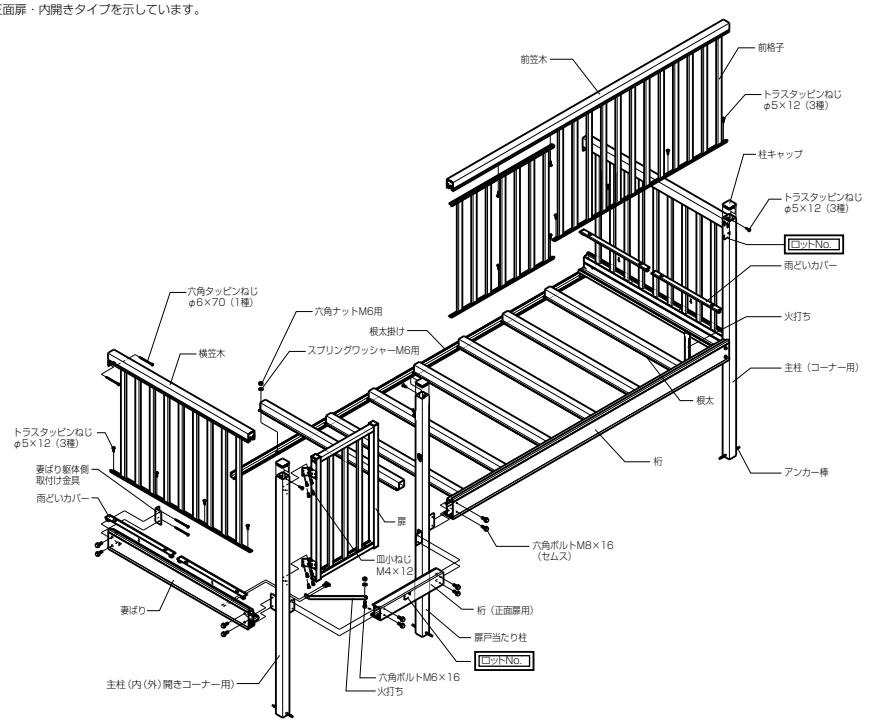

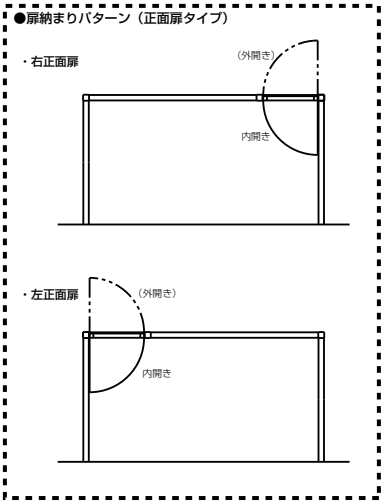

※取付手順 ⇨ P3～

■取付け順序1＜側面扉タイプ＞

※●部は「アクトステージA型取付け説明書」をご覧ください。
※本取付け説明書は左側面扉、内開きタイプを示します。

1 部品の取付け

●根太掛けの取付け
●妻ばり（連結根太）の取付け

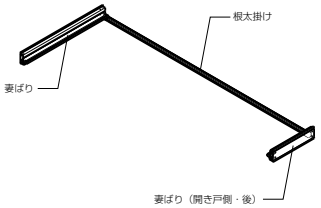

2 柱、妻ばり、桁、火打ちの取付け
3 柱の固定

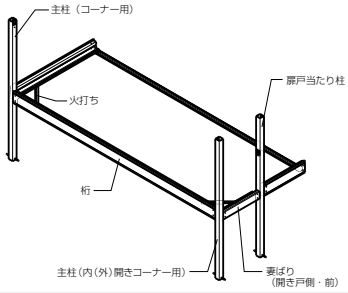

●根太の取付け

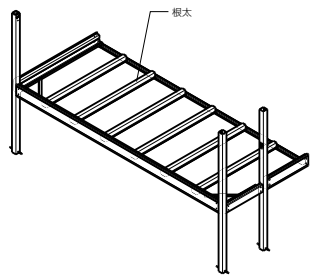

●デッキボードの取付け
4 桁端部カバー・雨どいカバーの取付け

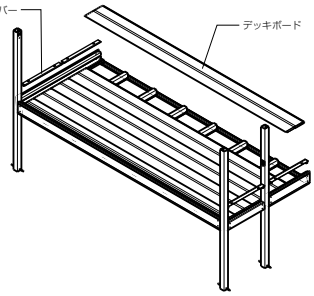

●笠木、格子パネル の取付け

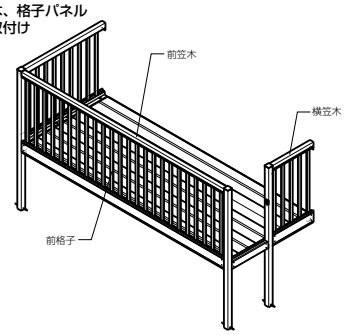

5 扉の取付け

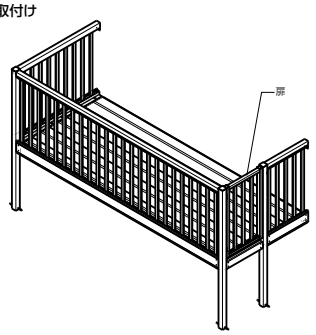

■取付け詳細1＜側面扉タイプ＞

1 部品の取付け

①それぞれの柱に桁妻ばり取付け金具、ガーデン用妻ばり取付け金具、平付戸当たり、キャッチ錠（ラッチ）を取付けます。
※シルバーのボルトをお使いください。
※主柱（コーナー用）、中間柱は「アクトステージA型取付け説明書」にしたがって部品を取付けてください。

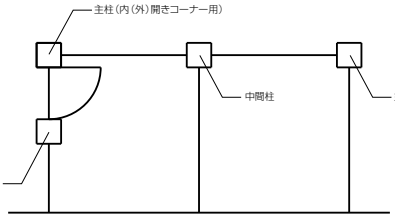

＜主柱（内（外）開きコーナー用）＞

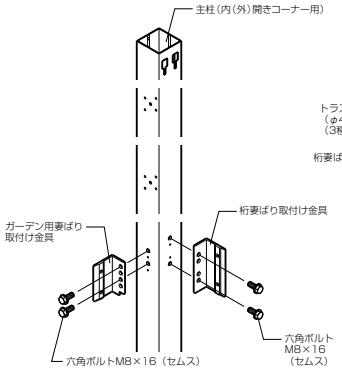

＜扉戸当たり柱＞

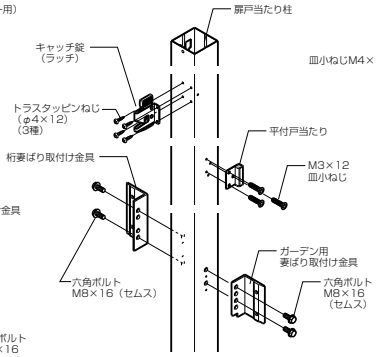

②扉に扉固定丁番、キャッチ錠（ラッチアーム）を取付けます。（丁番軸をラッチアーム側にして固定します。）

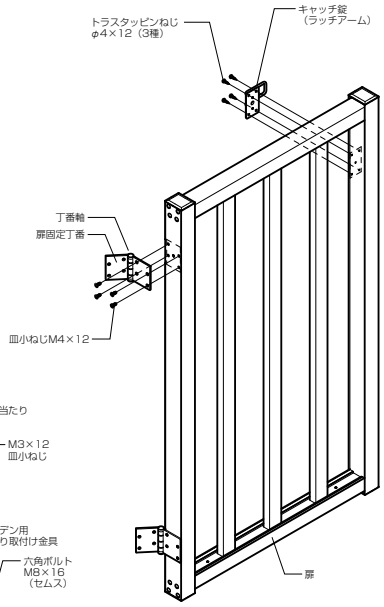

（外観側）

＜内開きタイプの場合＞
・戸当たりBを取付けます。

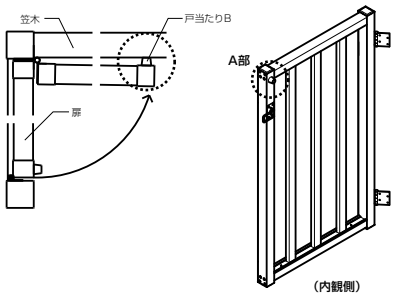

（内観側）

①キャップを外す。
②φ4.5の穴あけ加工をする。
③ねじ、ナットで戸当たりBを固定する。
※電気ドライバなどで強くしめ込まないでください。
④キャップを再びはめる。

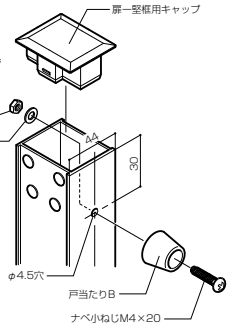

A部詳細

2 柱、妻ばり、桁、火打ちの取付け

①妻ばり（開き戸側・後）に扉戸当たり柱を取付けます。
②扉戸当たり柱に妻ばり（開き戸側・前）を取付けます。

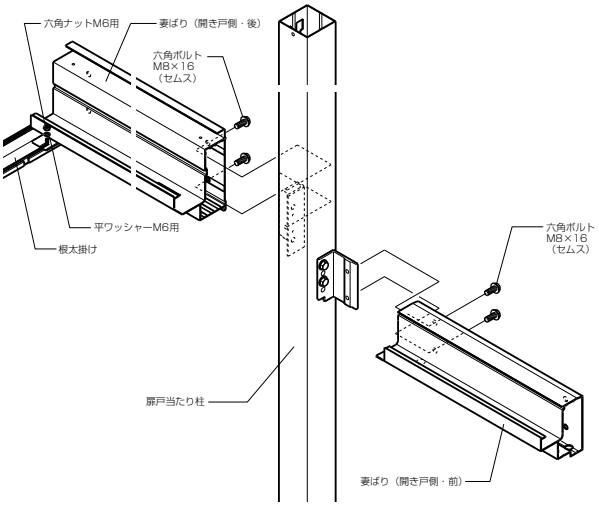

③妻ばり（開き戸側・前）に主柱（内（外）開きコーナー用）を取付けます。
④桁を主柱に取付けます。
⑤桁と妻ばりの直角を出した後、火打ちを固定します。
※妻ばり（開き戸側・前）に火打ち取付け穴をあけてください。
⑥扉戸当たり柱に出幅連結部水切部品を取付けます。

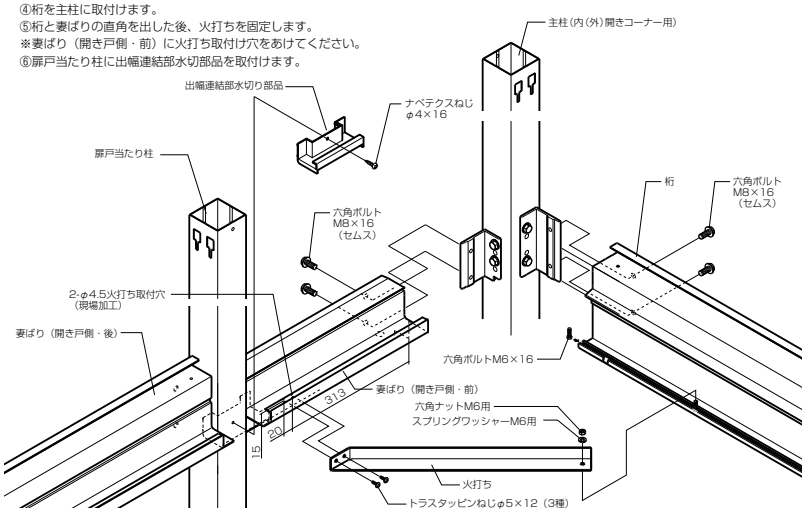

3 柱の固定

①桁の水平を出し、柱の高さを調整した後、アンカー棒を柱に差込み固定します。
※全体にやや前下がりに調整してください。
②φ10の水抜き穴をあけます。

■柱基礎の作り方

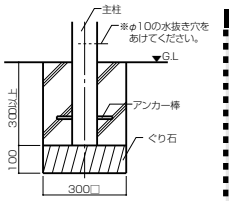

※土など基礎に水がたまりやすい場合は、基礎自体に水こう配をつけてください。

⚠注　意

●コンクリート(又はモルタル)に、急結剤を絶対に使用しないでください。使用しますとアルミが腐食するおそれがあります。
●海砂はアルミが腐食するおそれがありますので、水洗いしたものをご使用ください。

4 桁端部カバー・雨どいカバーの取付け

●下図にしたがって取付けてください。

〈桁端部カバー取付け図〉

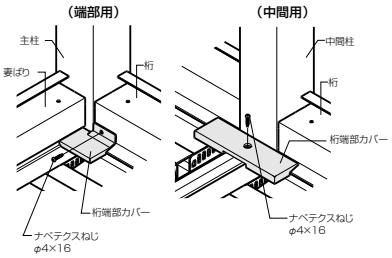

〈雨どいカバー取付け図〉

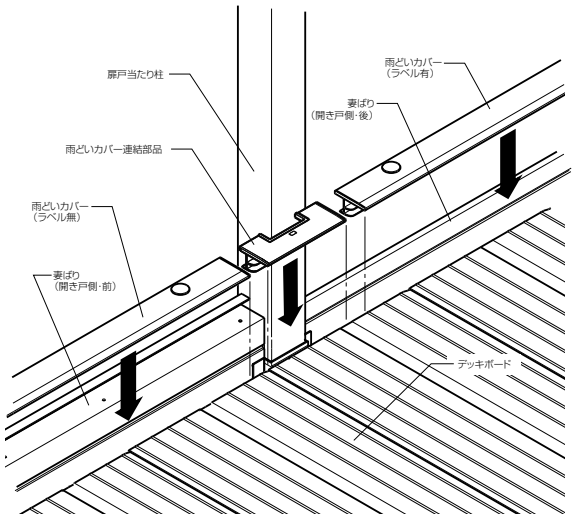

5 扉の取付け

①主柱（内(外)開きコーナー用）に扉を取付けます。

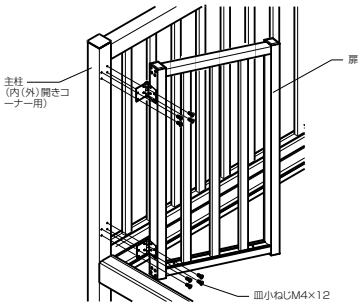

②扉戸当たり柱の内側に注意ラベルを張ってください。

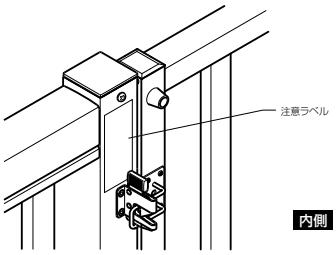

■取付け順序２〈正面扉タイプ〉

※●部は「アクトステージA型取付け説明書」をご覧ください。
※本取付け説明書は右正面扉・内開きタイプを示します。

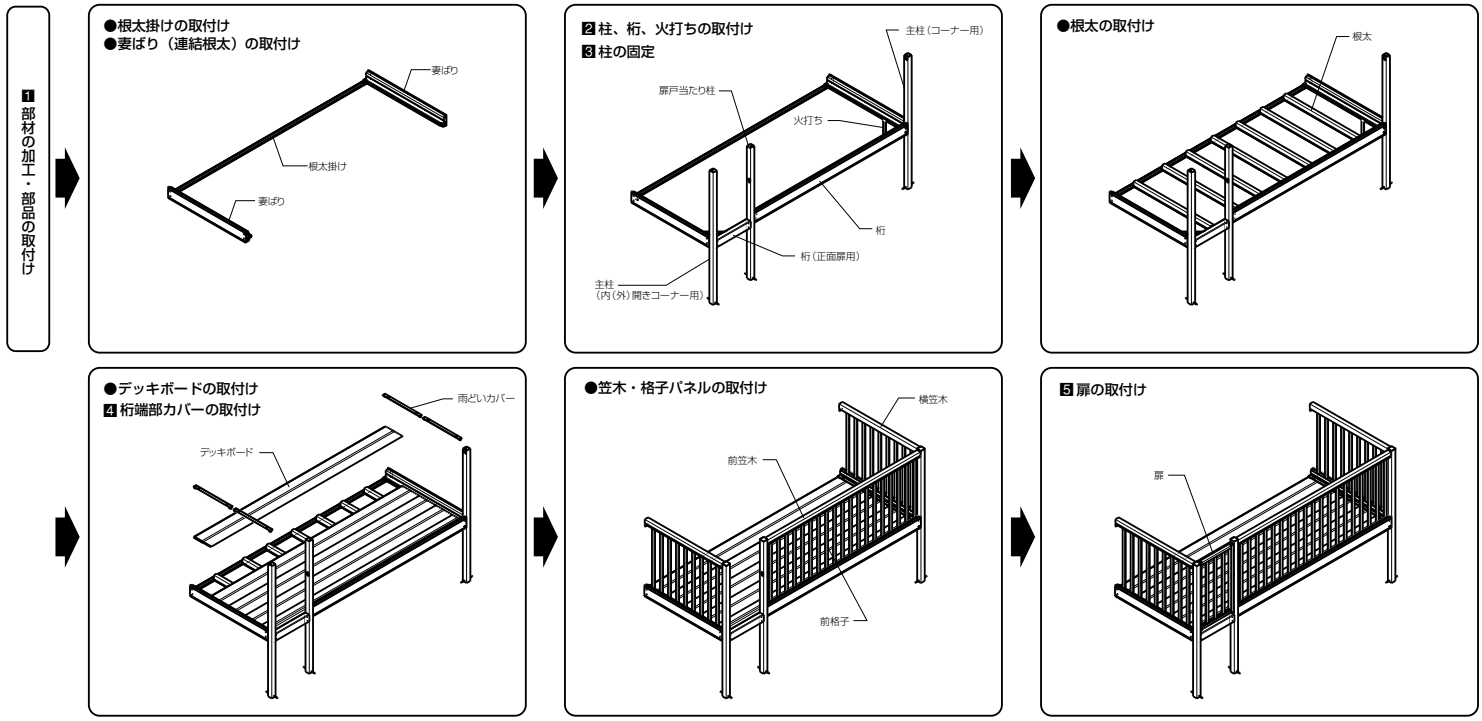

■取付け詳細

1 部材の加工・部品の取付け

①桁、前笠木、前格子を扉の分、切断します。下図にしたがって切断、穴加工を行ってください。
※前格子は現場採寸のうえ、切断してください。

●桁

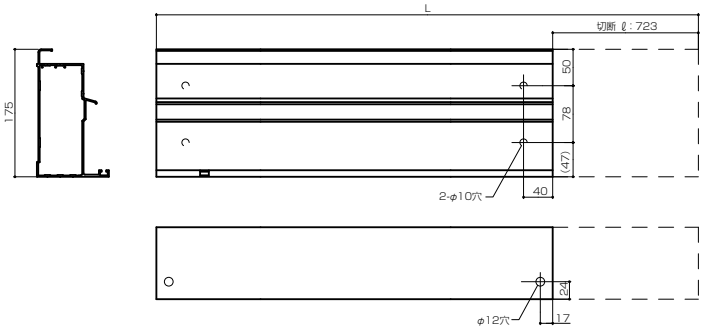

※根太固定当板（1個）を桁（正面扉用）に付替えてください。

●前笠木

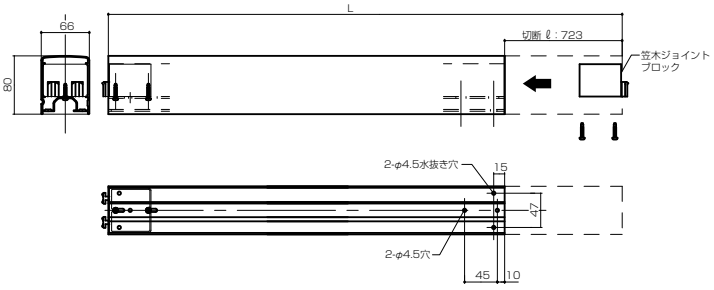

※笠木ジョイントブロックは、切詰後、再び取付けてください。

1 のつづき

②それぞれの柱に桁妻ばり取付け金具、ガーデン用桁金具、平付戸当たり、キャッチ錠（ラッチ）を取付けます。
※主柱（コーナー用）、中間柱は「アクトステージ」本体にしたがって部品を取付けてください。

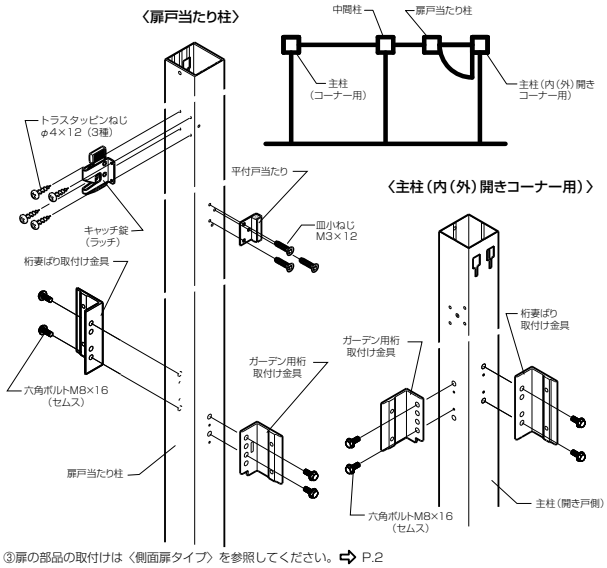

③扉の部品の取付けは〈側面扉タイプ〉を参照してください。⇨ P.2

3 柱の固定

※〈側面扉タイプ〉を参照してください。⇨ P.3

5 扉の取付け

※〈側面扉タイプ〉を参照してください。⇨ P.3

2 柱、桁、火打ちの取付け

①妻ばりに主柱（内（外）開きコーナー用）を取付けます。
②桁、桁（正面扉用）を主柱、扉戸当たり柱に取付けます。
③桁と妻ばりの直角を出した後、火打ちを固定します。

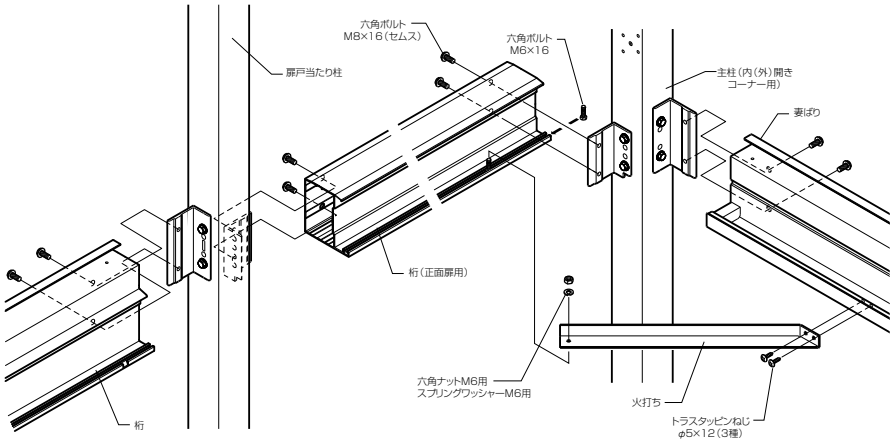

4 桁端部カバーの取付け

●下図にしたがって取付けてください。

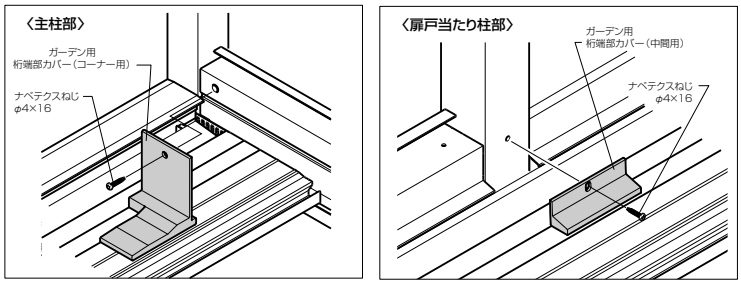

■納まり図

●扉部縦断面図

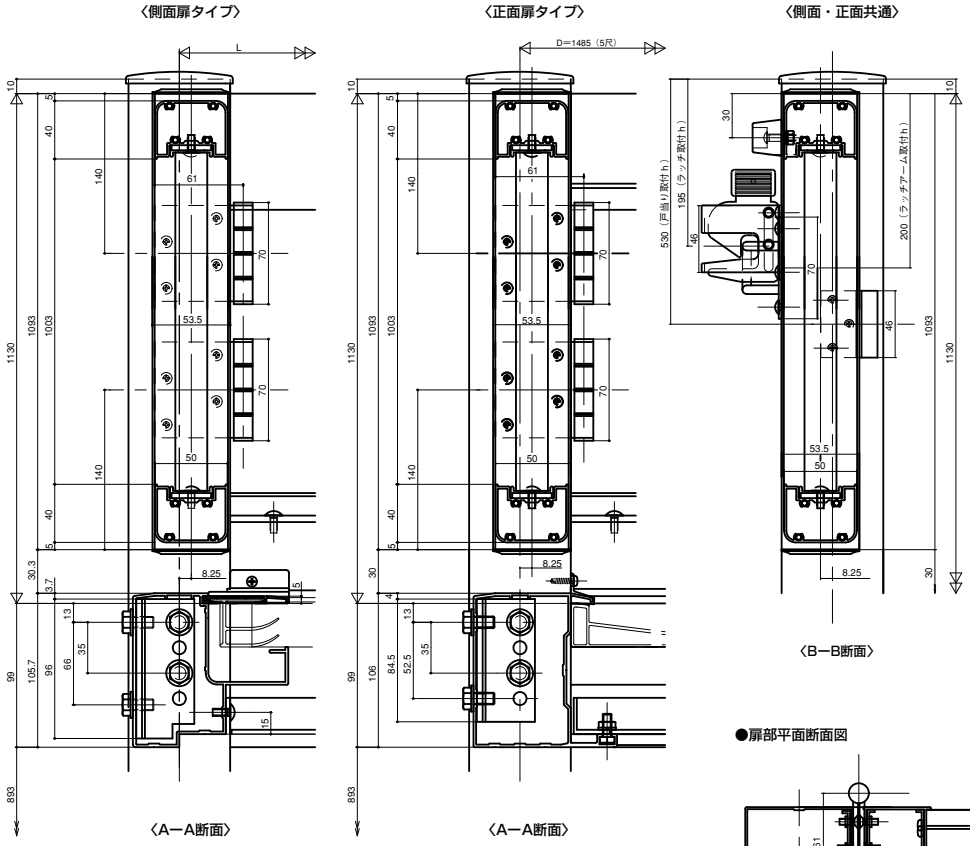

●姿図

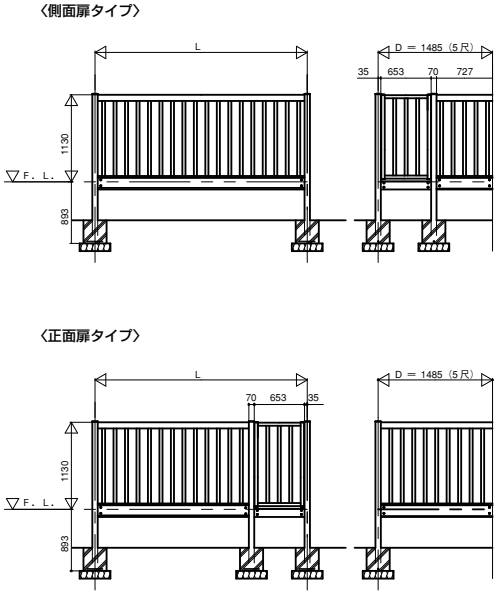
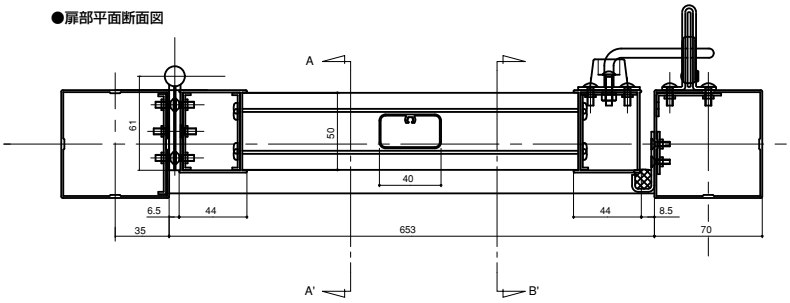
●扉部平面断面図