新日軽

施工説明書番号 ME-1812

改－1

ハーディーツェット門扉 施工説明書

●この度は、新日軽商品をご採用いただき誠にありがとうございます。
商品を正しく安全に組立・施工していただくために、この施工説明書をよくお読みの上、作業を行ってください。
●本説明書に示した注意事項は、商品の性能・機能および強度や安全性を確保する上での重要な内容です。
施工にあたっては必ずお守りください。
●施工は専門業者が行ってください。専門知識のない方が施工されますと不具合発生の原因となることがあります。
●この施工説明書は施工後必ず施主様へお渡しください。

施工時の注意事項　施工にあたっては次の点をご注意ください。

●モルタル用に海砂を使用されますと、多量に塩分が含まれているため、腐食の原因になりますのでご使用を避けていただくか、十分水洗いしたものをご使用ください。
●モルタルやコンクリートの急結剤は腐食の発生や促進作用がありますのでその使用を避けていただくか、塩化カルシウムや塩素系の化合物・珪酸ナトリウム等の入っていないものをご使用ください。
●アルミ商品と銅板やラス等の異種金属が接触しないようにしてください。接触する場合には、ビニールテープ等を貼るか塗料等で絶縁処理をしてください。
●腐食の恐れのある接着剤や化学薬品を使用する場合には、商品と接触しないようにするか接触する部分を完全に養生してください。
●埋め込み柱内部にモルタルやコンクリートや水などが入らないようにしてください。柱内部の異常腐食や柱の凍結破損の原因になります。
●モルタルやコンクリートの抽出液は強アルカリ性で、しみやむら等の外観不良や腐食の原因になりますので、工事中に商品に付着しないようご注意ください。
●施工時に商品の表面に付着したモルタルやコンクリート等は速やかに清掃してください。また、アルミ表面にキズをつけますと腐食しやすくなりますので取扱いには十分注意してください。
●基礎施工は、地下埋設物（給水配管等）に影響を及ぼさないように柱置位置決めてください。また、寒冷地はその地域にあった基礎工事を行ってください。
●地盤が軟弱な場合は、柱の埋込み深さ、フーチングの大きさを考慮してください。
●外開きの場合は、開閉時に扉が公道（胴路面）へ飛び出さない位置に設置してください。
●養生期間は十分（４日～１週間）にとり、養生期間中は重いものをのせたり、振動させたりしないように指示してください。
●改造・変更をしないでください。

この説明書に示した注意事項は、安全に関する重要な内容を示しています。人身事故や財産への損害を未然に防止するため、次のような絵表示をしています。

絵表示	意味	絵表示	ご使用上の注意とお願い
⚠注意	この表示を無視して誤った取り扱いをすると使用者等が負傷する危険や物的損害の発生が予想されることを表しています。	❗	「必ず行っていただくこと」を示しています。

⚠注意

●通常使用しない場合には、必ず施錠してください。また、落し棒を落としてください。
●開閉時には、手足、衣服などを挟まないように注意してください。
●扉に物を載せないでください。
●扉に揺すったり、乗ったり、寄りかかったりしないでください。

もくじ

梱包明細……2
施工前の確認……2
納まり図……3
１．門柱部品の取付け……4
　１－１ヒンジ取付ブラケットの取付け……4
　１－２ヒンジの取付け……5
２．柱の設置……6
３．門扉の吊り込み……7
４．オプションの取付け……8
　４－１吊り元カバーの取付け……8
　４－２戸当りの取付け……8
　４－３外開き用戸当りゴムの取付け（※ピュアスタイル門扉の場合）……8
施工工事店様、販売店様へのお願い……8

☞ 本商品の取付けにあたっては、下記の説明書を合わせて参照してください。
・「ハーディーツェット」本体　[ME-1810]
・「形材門扉用門柱　片開き用」　[ME-1324]
・「ピュアスタイル門扉」　[ME-1739]

⚠注意

●各ボルト・ビス類は、確実に締付けてください。
●無理にボルト・ビスを締付けないでください。破損の原因となります。
●施工完了後は、扉の開閉チェックを行い、不具合がないか確認してください。

梱包明細

●施工前に、部材数量および部品数量を確認してください。また、品質に支障のある損傷が無いか確認してください。
●施工説明書に記載している部材・部品 (ビス含) 以外は使用しないでください。

表内の（　）は個数を示しています。

梱包名称	梱包内容	
両開き台座セット	ヒンジ取付ブラケット（4）・施工説明書 [ME-1812]（1）	
	ビスセット（1）	M6 × 35 ナベ小ネジ（16）・M6 用平座金（16）・M6 用バネ座金（16） M6 ターンナット（16）・孔ふさぎシール（16）
ヒンジセット	75 角用	75 角門柱用調整ヒンジ（上・下各 1）・施工説明書 [ME-1324]・取扱説明書 [MET-1021]
	100 角用	100 角門柱用調整ヒンジ（上・下各 1）・施工説明書 [ME-1324]・取扱説明書 [MET-1021]

※ 1：使用しません。

施工前の確認

●施工前に確認してください。

柱（基本部材）について

●本商品は、「ハーディーツェット」の基本部材を柱として使用します。
●「基本部材の切詰め」や「エッジプレートの取付け」など詳細については、下記の説明書を参照してください。

参照説明書
・「ハーディーツェット」　[ME-1810]

門扉の種類とサイズについて

●施工可能な門扉の種類とサイズは下記の通りです。

施工可能な門扉の種類とサイズ
・形材門扉（門扉高さ DH1000 / 1200 / 1400）
・ピュアスタイル門扉（門扉高さ DH920 / 1120）

●門扉の高さによって、下記のヒンジセットを使用してください。施工方法については、各説明書を参照してください。

●門扉高さとヒンジセット
・DH1200 以下　→　75 角用ヒンジセット
・DH1400　→　100 角用ヒンジセット
●参照説明書
・「ヒンジセット」　[ME-1324]

オプション品について

●本商品には、下記のオプション品を取付けることができます。
●施工の詳細については、各説明書を参照してください。

オプション品と参照説明書
・「吊り元カバー」　[ME-1478]
・「戸当り」　[ME-2098]

納まり図

●本図は、柱高さ H2500+ 門扉高さ DH1400+ 門扉巾 DW800 を組合せた場合を示しています。
●本図は、「右勝手・内開き」の外観図です。

●両開きの場合

※{ }内は、柱高さ 2000 以上を示しています。
※□内は、ピュアスタイル門扉の場合を示しています。

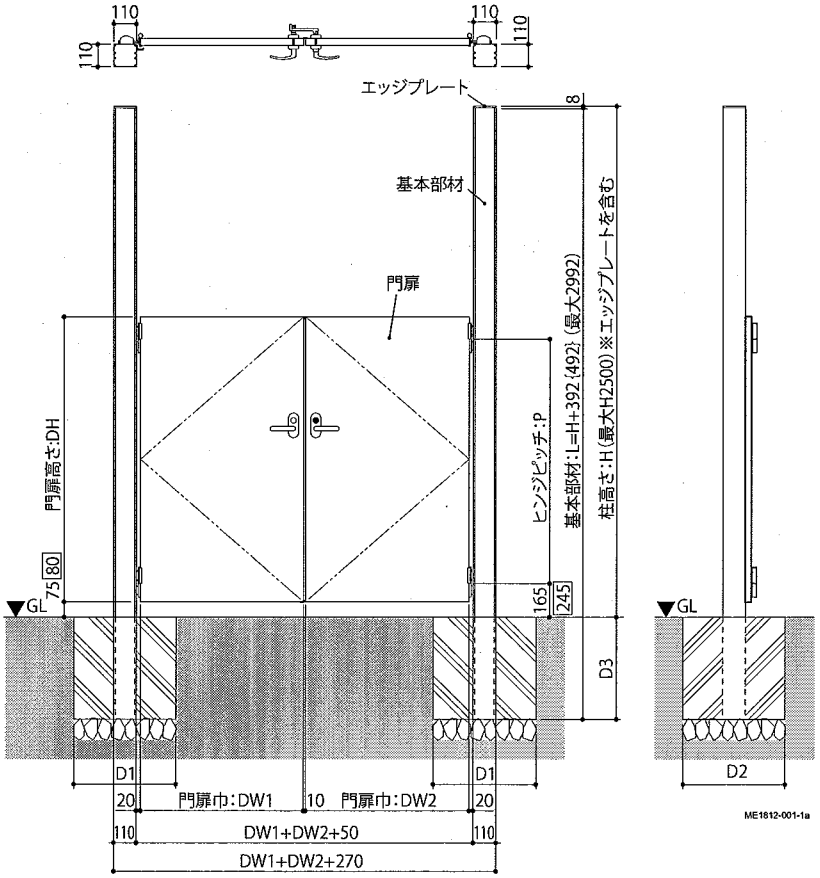

●詳細図

※本図は、門扉高さ DH1000 の場合を示しています。
※[ ]内は DH1200 を、< >内は DH1400 を示しています。
※□内は、ピュアスタイル門扉の場合を示しています。
※【 】内は、ピュアスタイル門扉高さ DH1120 の場合を示しています。

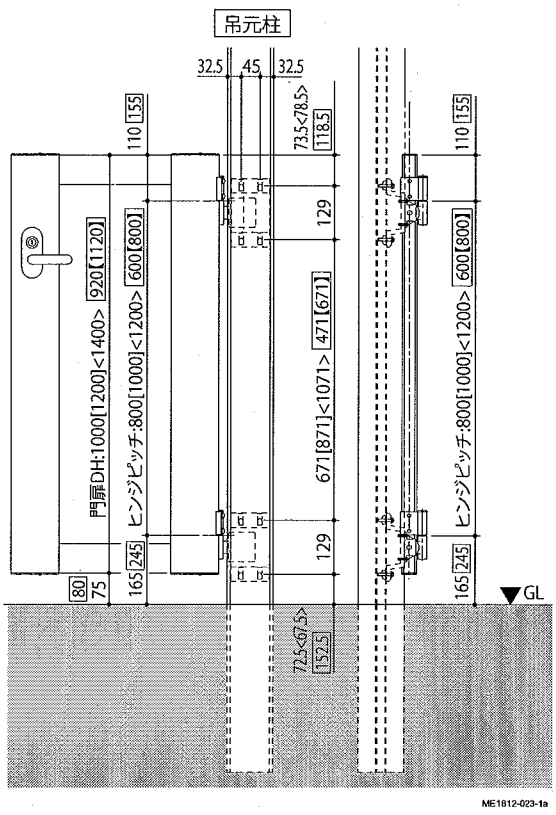

●ヒンジ部横断面図（DH1200 以下）

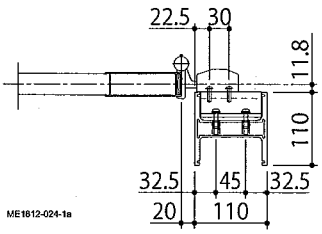

●ヒンジ部横断面図（DH1400）

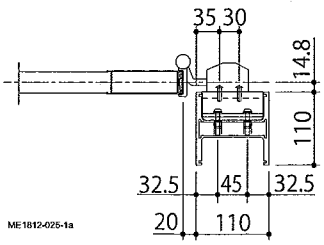

●基礎寸法一覧表

(mm)

柱高さ H	D1	D2	D3
2000 未満	400	400	400
2000 以上	500	500	500

1 門柱部品の取付け

1－1 ヒンジ取付ブラケットの取付け

※（　）内寸法は、柱高さ H2000 未満の場合を示しています。
※＜　＞内寸法は、扉高さ DH1400 の場合を示しています。
※ ▭ 内寸法は、ピュアスタイル門扉の場合を示しています。

①図を参照して、柱にφ 12.5mm の下孔加工を行ってください。

> 下孔加工
> ・吊元柱　：8 ヶ所

②柱の上端部にエッジプレートを取付けてください。

> エッジプレートの取付けについては [ME-1810] を参照してください。

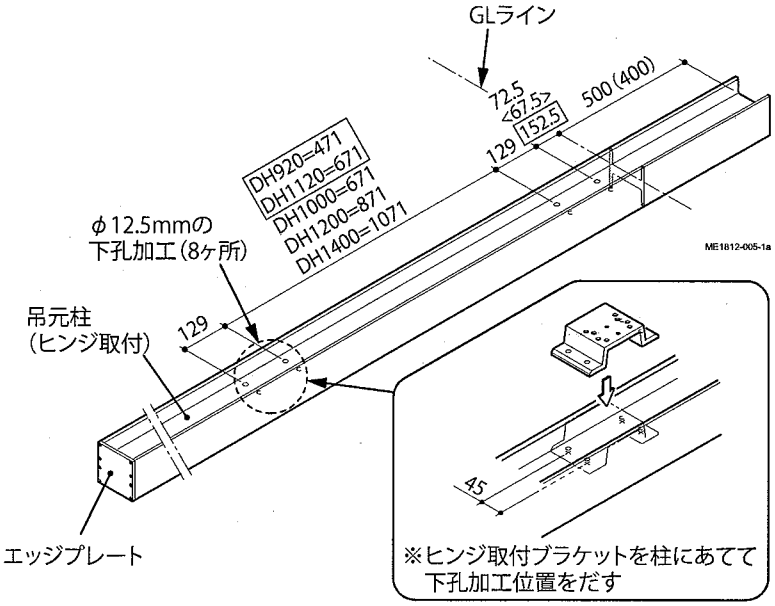

② M6 ターンナットを柱に差し込んでください。

●ターンナットの取付方法
※ボルトを差し込むことにより、柱内部でナット部が回転します。

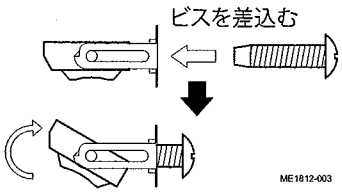

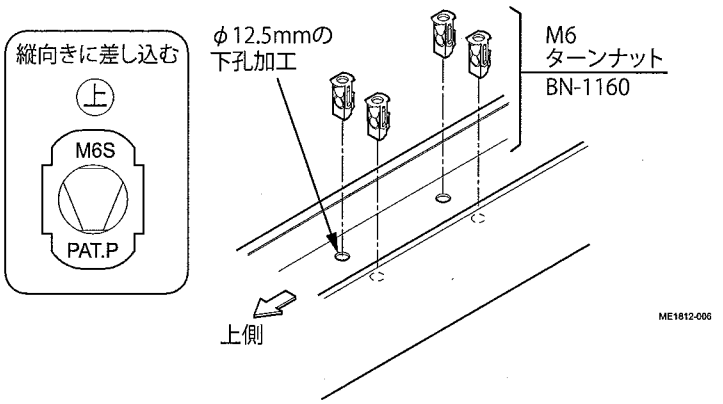

③ヒンジ取付ブラケットを柱に取付けてください。

> ヒンジ取付ブラケットの向きに注意して取付けてください。

●ヒンジ取付ブラケットの向き

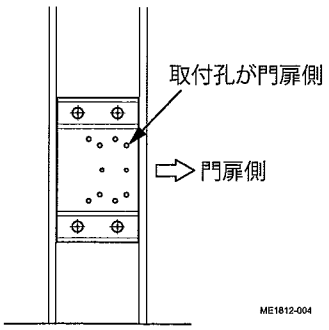

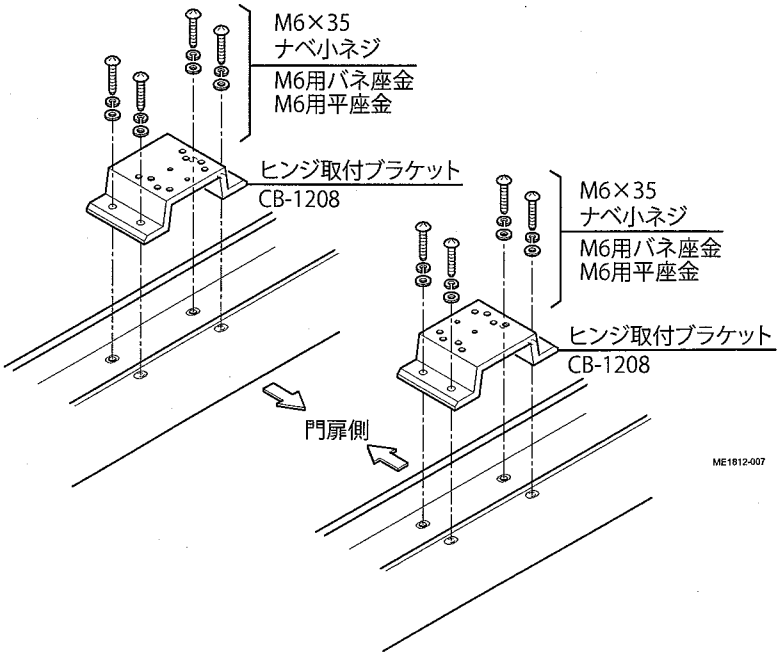

1－2 ヒンジの取付け

①門扉高さ DH1000/1200 の場合は、孔ふさぎシールをヒンジ取付ブラケットに貼り付けてください。

●門扉高さ DH1000/1200 の場合は、孔ふさぎシールを貼付けてください。
●門扉高さ DH1400 の場合は不要です。

②ヒンジをヒンジ取付ブラケットに取付けてください。

詳細については、ヒンジセット内の施工説明書 [ME-1324] を参照してください。

● DH1000/1200 の場合（75 角用ヒンジ）

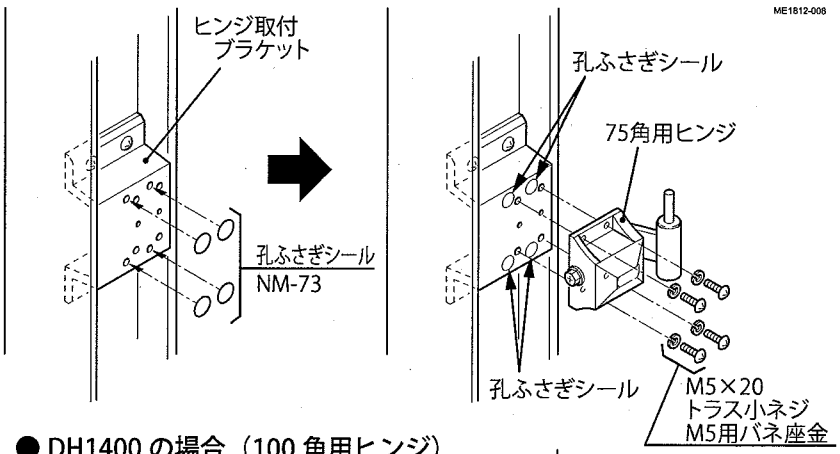

● DH1400 の場合（100 角用ヒンジ）

※孔ふさぎシールは不要

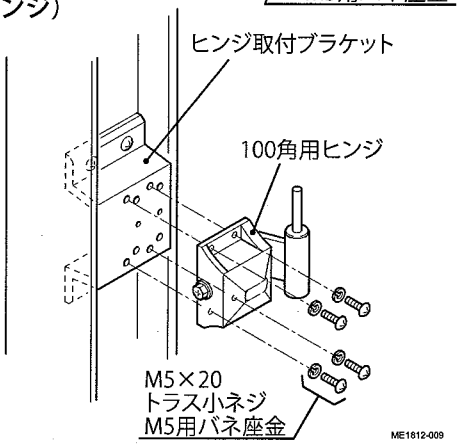

2 柱の設置

●「ハーディーツェット」の施工説明書 [ME-1810] を合わせて参照してください。

●柱に「照明」・「インターホン」を取付ける場合は、ハーディーツェットの施工説明書 [ME-1810] を参照してください。
●配線が必要な場合は、CD 管（φ 14mm）を GL 面より 2m 程度立ち上げてください。
※φ 14mm 以上の場合、部材フォローに入りません。

●配線が必要な場合

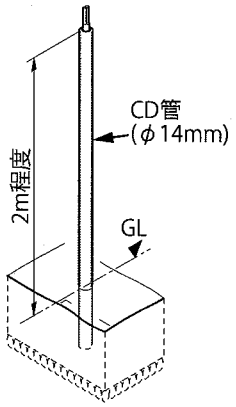

L=4760 の基本部材をそのまま柱として使用しないでください。
※柱高さは GL 面より 2500mm 以内（エッジプレートを含む）としてください。

①「納まり図」で柱の位置やレベルを確認し、柱を設置してください。

地下埋設物（給排水管等）に影響を及ぼさないように柱位置を決めてください。

埋め込み寸法
・H2000 以上＝ 500mm
・H2000 未満＝ 400mm

● A 寸法表 (mm)

柱内々寸法：A
扉巾（DW1+DW2）+50

※＜　＞内寸法は、柱高さ H2000 以上の場合を示しています。
※ □内寸法は、ピュアスタイル門扉の場合を示しています。

位置とレベルを合わせてください。

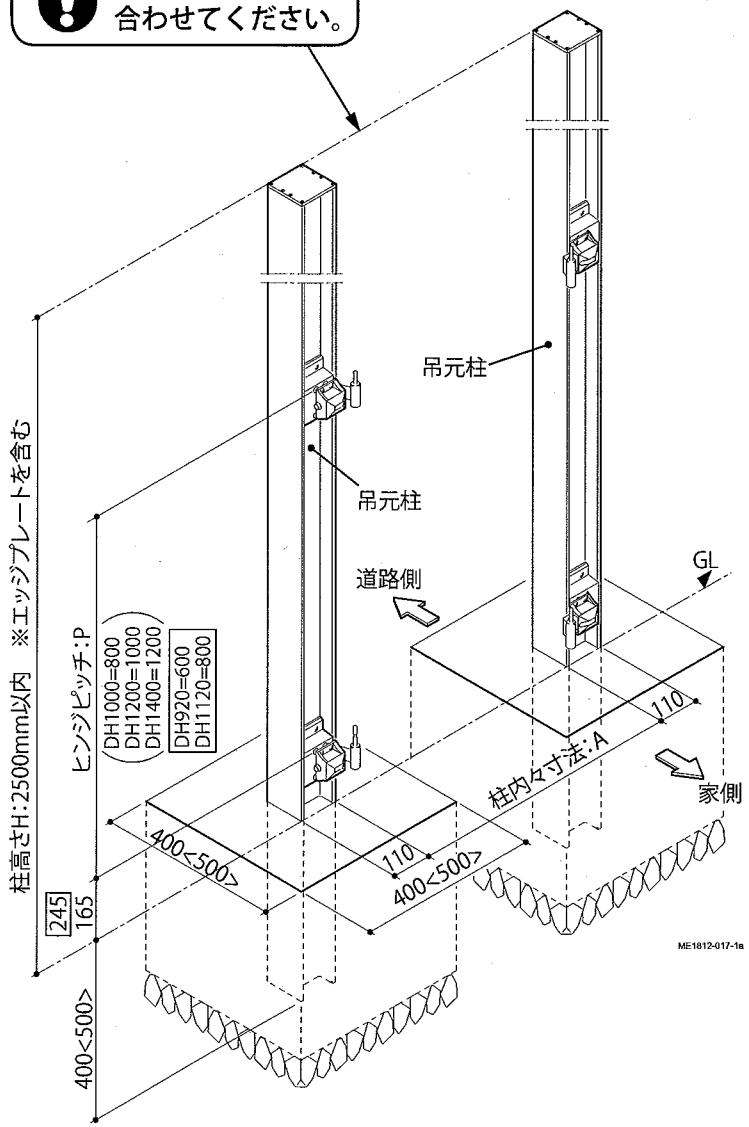

3 門扉の吊り込み

●ヒンジセット内の説明書を合わせて参照してください。

①ヒンジセット内の施工説明書を参照して、門扉を吊り込んでください。

参照説明書
・「ヒンジセット」 [ME-1324]

門扉の吊り込み後、各基準寸法および門扉の水準がそろっているか確認・調整してください。
※調整方法については、ヒンジセット内の説明書 [ME-1324] を参照してください。

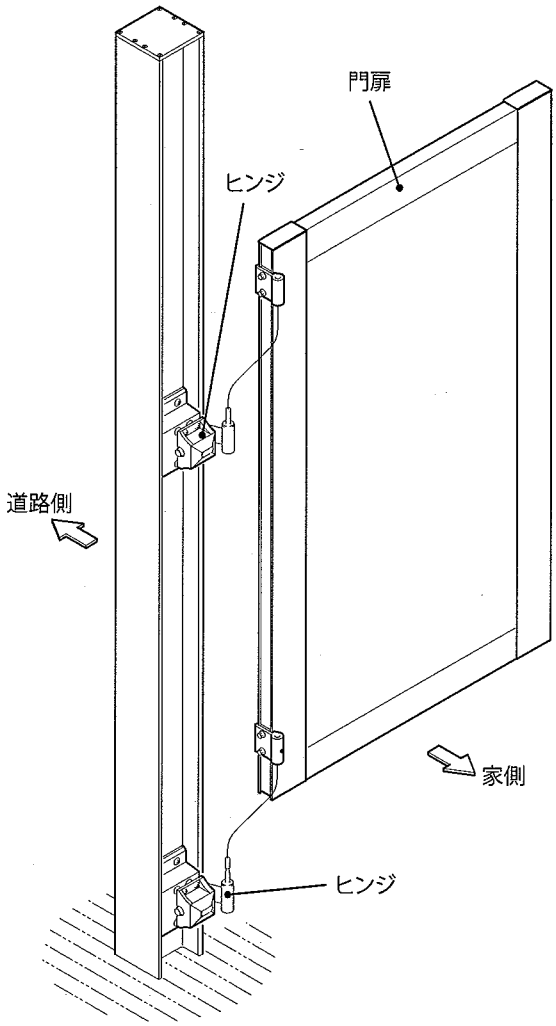

4 オプションの取付け

●別売品のオプションを取付ける場合に参照してください。
●あらかじめ、オプションを現場手配してください。

4－1 吊り元カバーの取付け

①吊り元カバーの施工説明書 [ME-1478] を合わせて参照し、吊り元カバーを柱に取付けてください。

吊り元カバーを、柱のガイドライン（V溝）に合わせて取付けてください。

●取付位置図

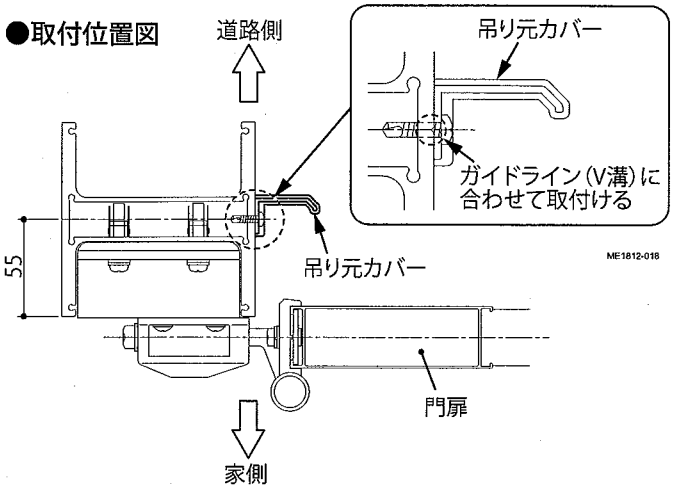

4－2 戸当りの取付け

①戸当りの施工説明書 [ME-2098] を合わせて参照し、門扉または柱に戸当りを取付けてください。

参照説明書
・「形材門扉　戸当り」[ME-2098]

4－3 外開き用戸当りゴムの取付け（※ピュアスタイル門扉の場合）

外開き納まりの場合は、柱に戸当りゴムを取付けてください。
※戸当りゴムを取付けない場合、パネルがキズつく恐れがあります。

①柱の側面のガイドライン（V溝）に、φ 3.6mm の下孔加工を行ってください。

②戸当りゴムを柱に取付けてください。

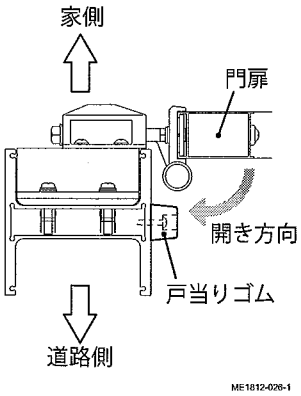

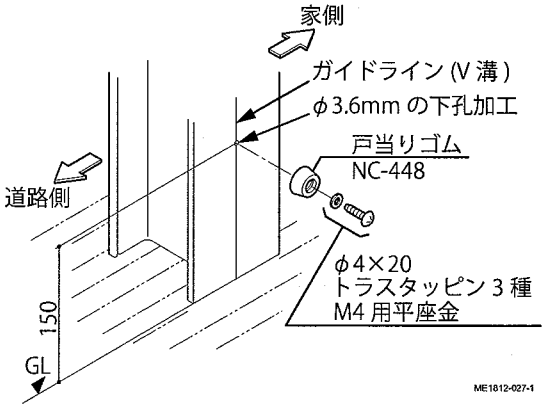

■施工工事店様、販売店様へのお願い

●「取扱説明書」に基づき（同梱されているもののみ）商品の使用方法、保守点検方法およびメンテナンス方法を必ず施主様に説明してください。
●この施工説明書は、施工完了後施主様にお渡しください。

施工完了日	年　　月　　日
施工工事店	TEL（　　）　　-
販売店	TEL（　　）　　-

新日軽株式会社

この商品についてのご質問やご相談は右記の窓口にお問い合せください。

お客様相談室 0120-37-2534

新日軽インターネットホームページ　http://www.shinnikkei.co.jp