新日軽 ゴミ置場 ごみーれ2型　仕切板

施工説明書

当社の製品をお買いあげいただきありがとうございます。
末永くご愛用いただくために、この施工説明書をよくお読みいただき正しい施工とご使用をお願いします。

施工の前に

ダンボールケースには、下記の品が梱包されていますので、十分確認してください。

名称		数量
仕切板		1セット
支柱取付金具		4個
支柱受け金具		1個

名称			サイズ	数量
取付ビスセット	六角ボルト		M6×65L	4
	平座金		6-並丸	8
	六角ナット		M6	4
	サラドリルネジ		4×25L	8
	サラ小ネジ		M4×12L	2
	六角穴付六角セムス		M6×16L (SW・PW付)	2

注）床付タイプには、支柱受け金具・サラ小ネジ・十字穴付六角セムスは使用しません。

据付け図

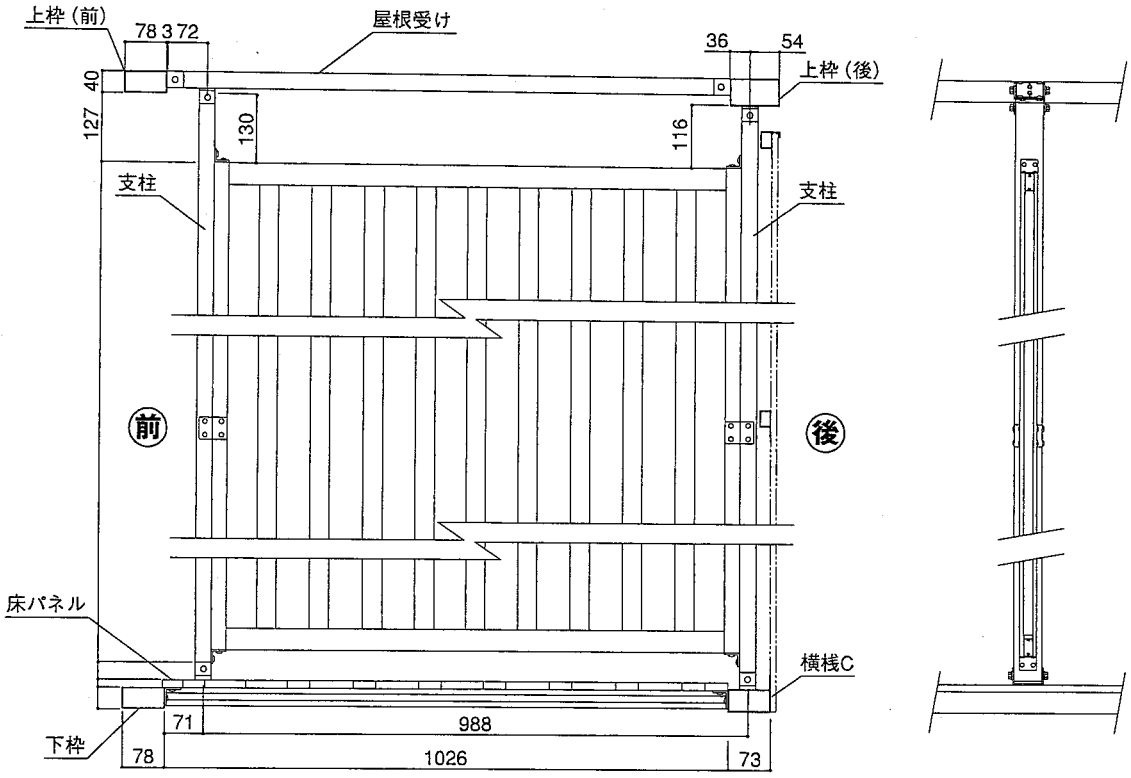

床付タイプ

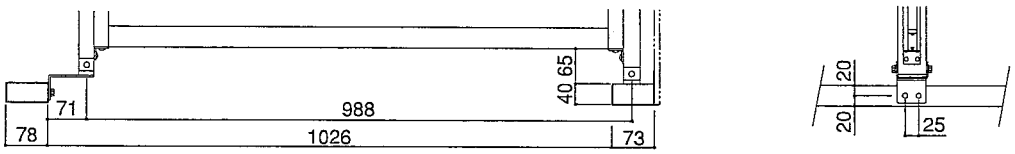

床ナシタイプ

注：支柱は前後で長さが違いますので、確認して取りつけてください。

1 部品取りつけ(上枠(後))

1.上枠（後）に、図の位置をけがき、下穴（ϕ3）をあけてください。
2.支柱取付金具を取りつけてください。

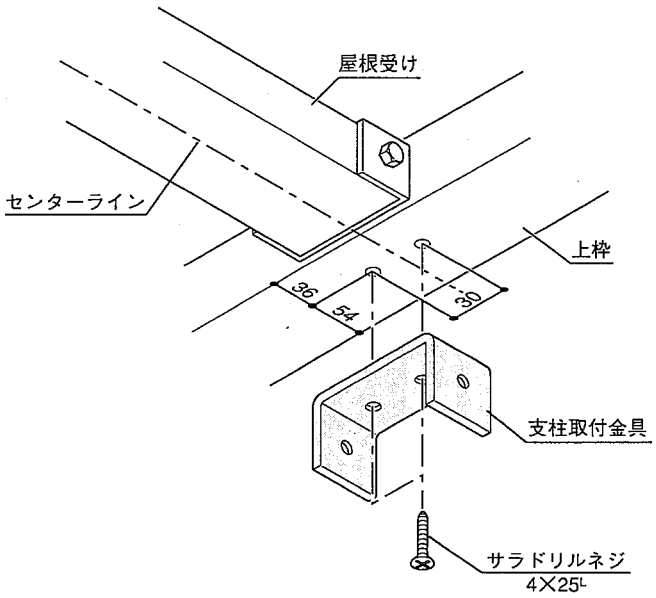

2 部品取りつけ（屋根受け）

1.屋根受けに、図の位置をけがき、下穴（φ3）をあけてください。
2.支柱取付金具を取りつけてください。

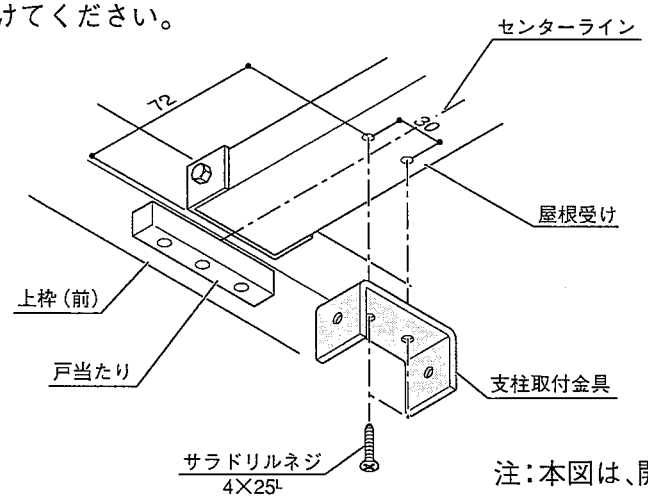

注：本図は、開き戸タイプを示す。

3 部品取りつけ（横桟C）

1.横桟Cに、図の位置をけがき、下穴（φ3）をあけてください。
2.支柱取付金具を取りつけてください。

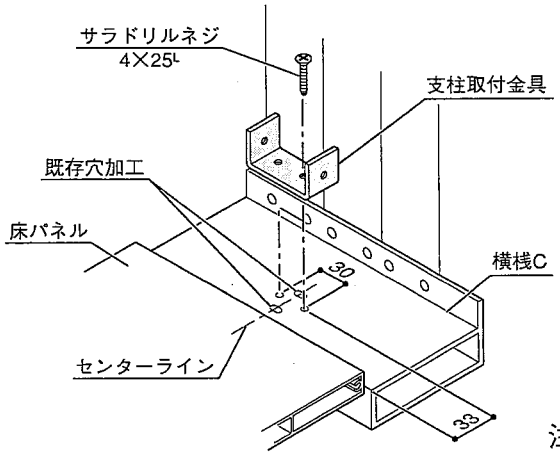

注：本図は、床付タイプを示す。

4 部品取りつけ（床付）

1.床パネルに、図の位置をけがき、下穴（φ3）をあけてください。
2.支柱取付金具を取りつけてください。

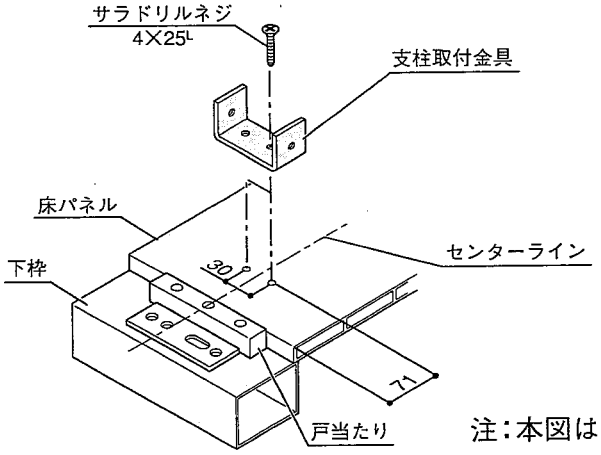

注：本図は、開き戸タイプを示す。

5 部品取りつけ（床ナシ）

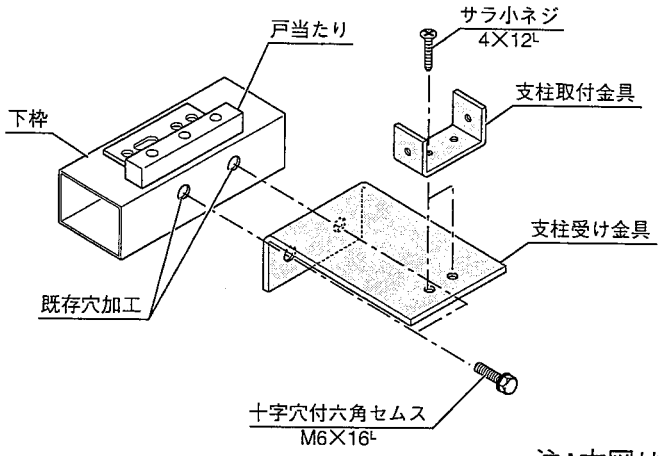

注：本図は、開き戸タイプを示す。

6 仕切板取りつけ

1.支柱取付金具に支柱を差し込み、六角ボルト、ナットで固定してください。

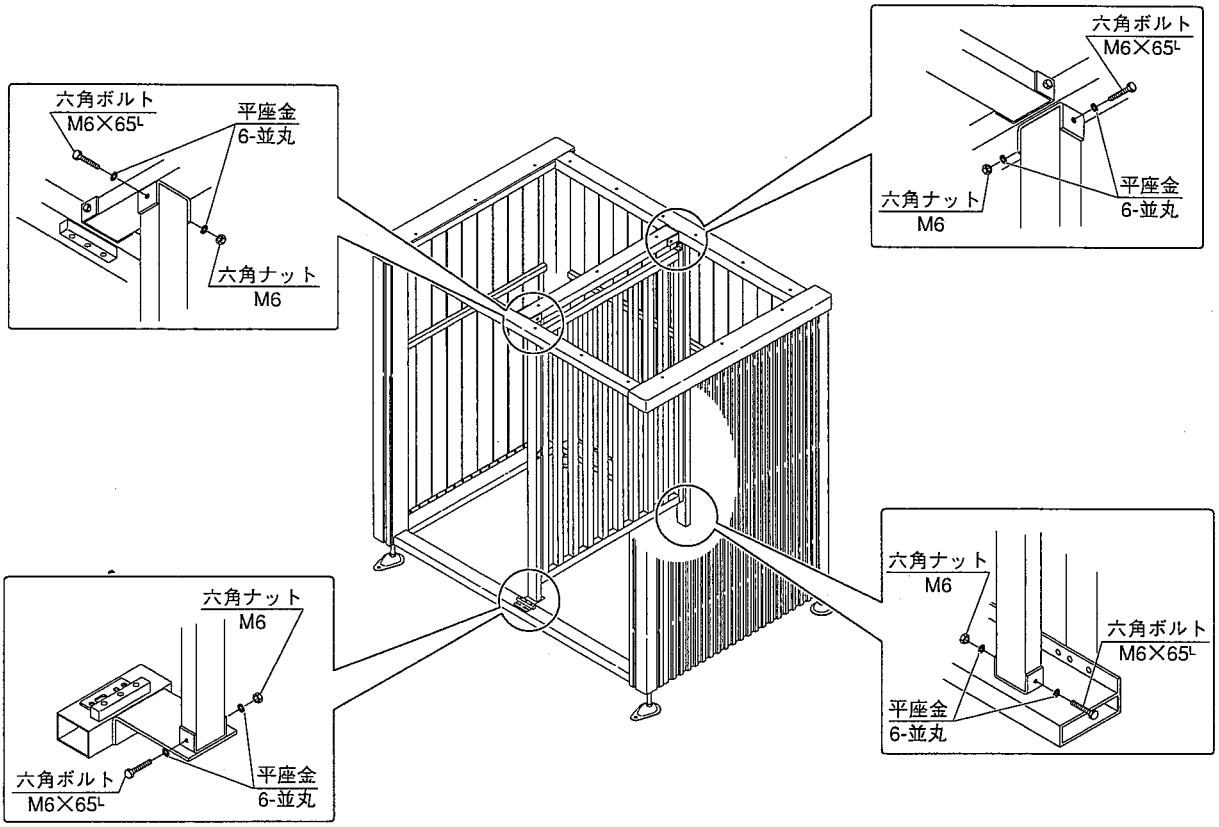

注：本図は、床ナシタイプを示す。

お客様へ…

●改良のため予告なしに商品の一部を変更することがありますのでご了承ください。

株式会社 LIXIL