取付説明書番号 ME-1739
改-1

新日軽　ピュアスタイル門扉 取付説明書

この度は、新日軽商品をご採用いただき誠にありがとうございます。
商品を正しく安全に組立・施工していただくために、この取付説明書をよくお読みの上、作業を行なってください

◎組立・施工の前に

- 本取付説明書に示した注意事項は、商品の性能・機能および強度や安全を確保する上で重要な内容です。施工にあたっては必ずお守りください。
- 施工は専門業者が行なってください。専門知識のない方が施工されますと不具合発生の原因となることがあります。

○注意(設置場所・設置位置について)

- 基礎は弊社指定寸法以上にしてください。
- 地下埋設物（給排水管等）に影響を及ぼさないように柱位置を決めてください。

○施工時の注意事項

- モルタル用に海砂を使用されますと、多量に塩分が含まれているため、腐食の原因になりますのでご使用を避けていただくか、十分水洗いしたものをご使用ください。また、モルタルやコンクリートの急結剤は腐食の発生や促進作用がありますのでその使用を避けていただくか、塩化カルシウムや塩素系の化合物、珪酸ナトリウム等の入っていないものをご使用ください。
- アルミ商品と銅板やラス等の異種金属が接触しないようにしてください。接触する場合には、ビニールテープ等を貼るか塗料等で絶縁処理をしてください。
- 腐食の恐れのある接着剤や化学薬品を使用する場合には、商品と接触しないようにするか接触する部分を完全に養生してください。
- 埋め込み柱内部にモルタルやコンクリートや水などが入らないようにしてください。柱内部の異常腐食や柱の凍結破損の原因になります。
- モルタルやコンクリートの抽出液はアルカリ性で、シミやムラ等の外観不良や腐食の原因になりますので工事中に商品に付着しないようにご注意ください。
- 養生期間は十分(4日～1週間)にとり、養生期間中は重いものをのせたり、振動させたりしないように指示してください。
- 改造・変更をしないでください。
- 施工後パネルを確認し、パネルに汚れ等がございましたら、パネルのお手入れ方法（P4)を参考に汚れを拭き取ってください。

安全にお使いいただくために必ずお守りください。

この取付説明書に示した注意事項は、安全に関する重要な内容を示しています。人身事故や財産への損害を未然に防止するため次のような絵表示をしています。

絵表示	意味	絵表示	ご使用上の注意とお願い
⚠注意	この表示を無視して誤った取り扱いをすると使用者が負傷する危険や物的損害の発生することを表しています。	❗	「必ず行なっていただくこと」を示しています。

梱包明細

※表中の( )は、数量を示しています。

名称	区分	内容
門扉本体		本体枠(1)　パネル(1)　框キャップ（上下各2)　セムスビス(4)　ビス穴ふさぎ(4)　落し棒受け(1) アームロッド(6)　傷防止プレート(12)　ドットポイント金具(6)　M5×20皿小ネジ(6)　Φ5×14トラス3種(12) 取付説明書(1)

❗ 組立て時には、下記の取付説明書を併せてご確認のうえ施工してください。

門柱式：ME-1704
直付調整式：ME-1493

1 縦框キャップの取付け

① ヒジツボを縦框にスライドして固定してください。

② 縦框キャップを縦框に挿入して、セムスビスにて取付けてください。

③ ビス穴ふさぎを取付けてください。

ポイント

ヒジツボの取付けは、取付説明書ME-1704, ME-1493をあわせてご確認の上施工してください。

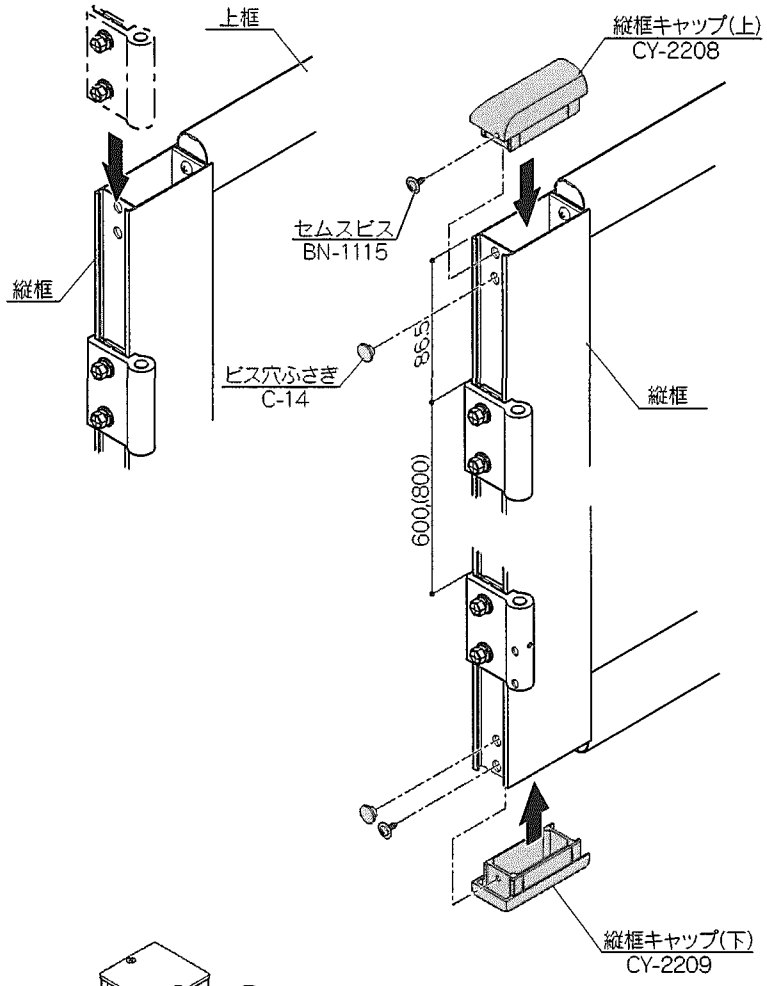

2 アームロッドの取付け

① 縦框にアームロッドを、M5×14トラスビス(3種)にて取り付けてください。

アームロッドの取付けの向きを、間違えない様にしてください。右吊元、左吊元でアームロッドの前後が逆になります。

A部詳細図

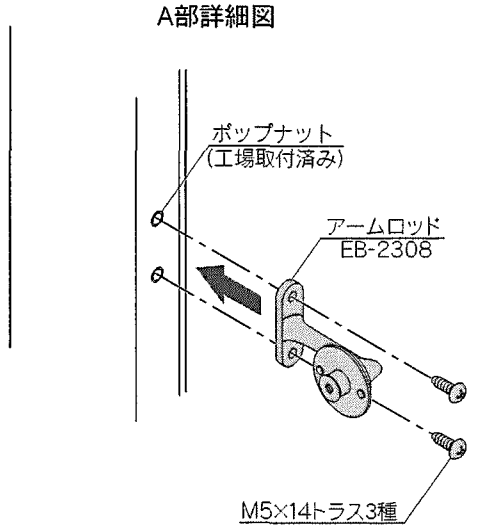

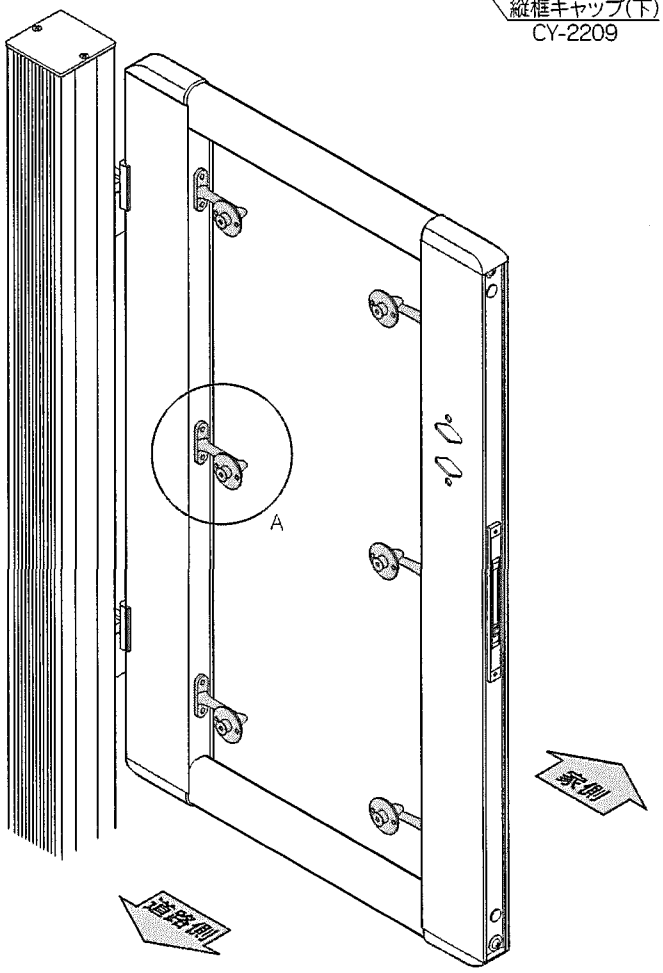

3 パネルの取付け

3-1 傷防止プレートの取付け

① 傷防止プレートを、あらかじめアームロッドとドットポイント金具の突起部に嵌め込んでください。

ポイント

金具の突起に傷防止プレートの孔の位置を合わせてください。

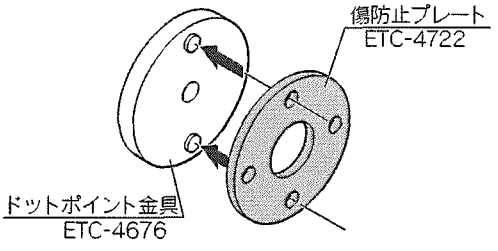

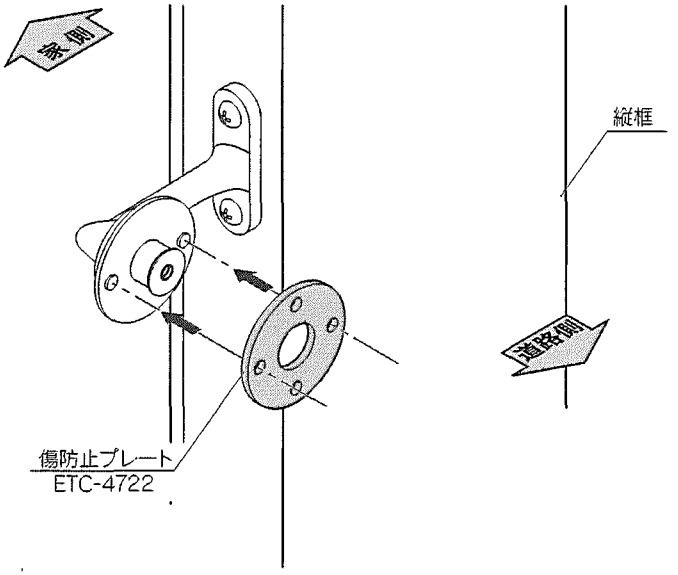

3-2 パネルの取付け

① パネルの養生シート(両面)を剥がしてください。

ポイント

- 右図を参照して、一番上のアームロッドの突起にパネル孔を引っ掛けてください。

ポイント

- パネルに上下、表裏はありません。
- アームロッドの突起部に引っ掛けるのは、一番上の孔だけで、下の孔はフリーな状態になっています。

パネル端から門扉縦框の端までの隙間を10㎜にしてください。片側に寄ると錠や戸当たりが干渉して付かなくなります。

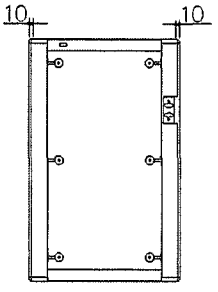

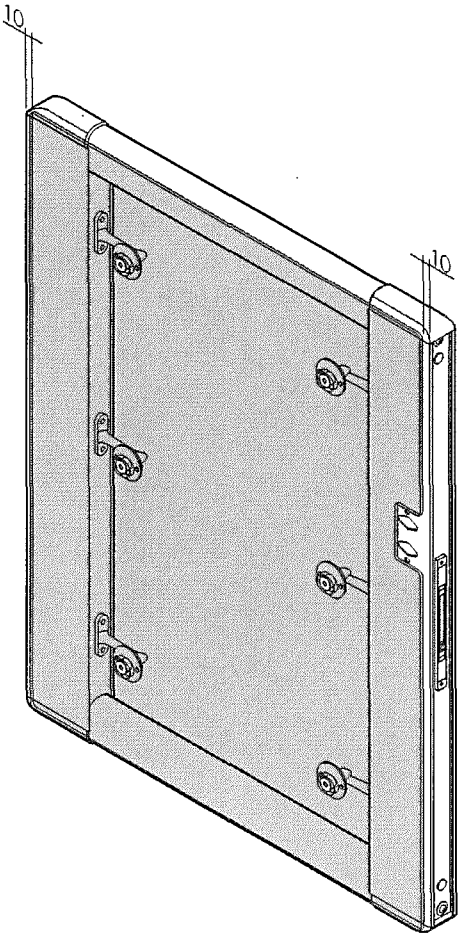

③ 道路側からドットポイント金具をパネルにあて、M5×20皿小ネジにて取り付けてください。

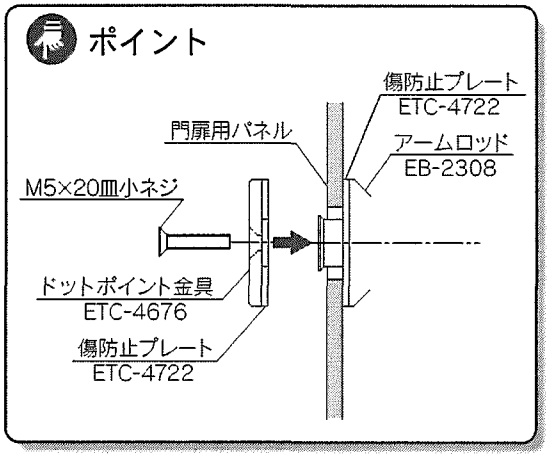

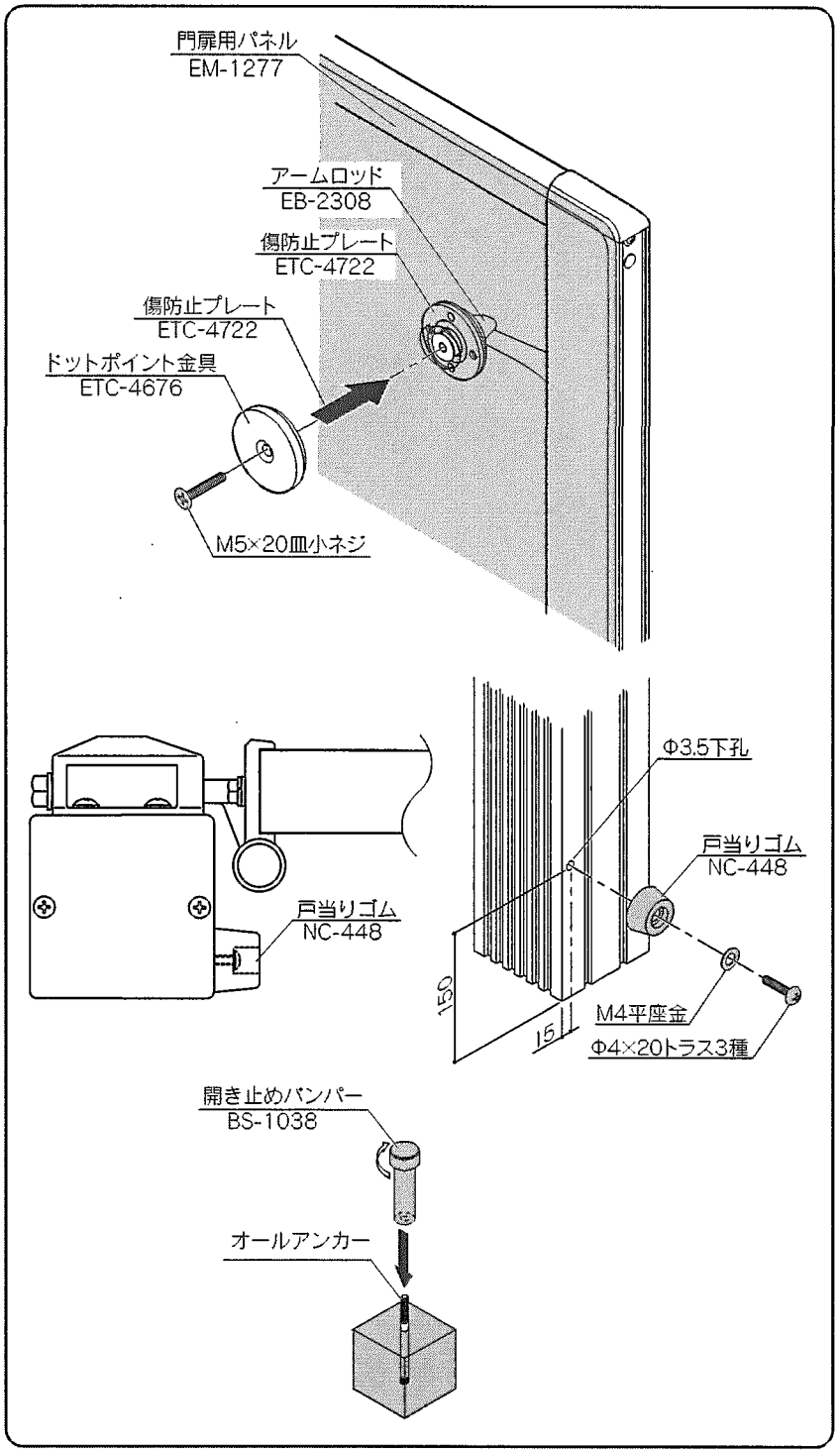

4 付属部品の取付け

4-1 外開き用戸当りゴム

※ 門柱式で外開き納まりにする場合、パネルの傷防止の為に柱に戸当りゴムを取り付けてください。

① 吊元柱の側面に、Φ3.5の下穴をあけて戸当りゴムを取付けてください。

4-2 開き止めバンパー

① 門扉を開いた時に、扉が壁面にぶつからない床面の位置に開き止めバンパーを取付けてください。

パネル(ポリカーボネート)について

1 使用上の注意

① パネルは材質の特性上、温度の変化による伸縮が発生致します。それによって多少のたわみ(反り)が発生する場合がありますが、使用上及び機能上問題ありません。

② パネルの近くで、殺虫剤、除草剤は使用しないでください。 有機系、石油系の物質が付着した場合、変色やムラ 変形 割れを生じることがあります

2 お手入れ方法について

① ほこりがついた時には、柔らかいスポンジを用いて水洗いしてください。そのまま拭きとると、表面が傷付くことがあります。

② 洗剤を使う場合は、中性洗剤を使用し、水でよく洗い流してください。酸性、アルカリ性、塩素系の洗剤を使用した場合、変色やムラ、変形、割れを生じることがあります。