新日軽 大型伸縮門扉「メガゲート」取付説明書（門柱・レール用）

取説番号 ME-1985
改-1

この度は、新日軽の製品をお買い上げいただき誠にありがとうございます。
正しい施工をしていただく為この取付説明書をお読みください。
施工完了後はお施主様へお渡しください。

施工上の注意事項

施工にあたっては次の点をご注意ください。

①モルタル用に海砂を使用されますと、多量に塩分が含まれています為、アルミの腐食の原因になりますのでご使用を避けていただくか、十分水洗いしたものをご使用ください。
②モルタルやコンクリートの抽出液は強アルカリ性で、しみやむら等の外観不良や腐食の原因になりますので工事中にアルミ製品の表面を流れない様にご注意してください。
③モルタルやコンクリートの急結剤は腐食の発生や促進作用があるので、その使用を避けていただくか、塩化カルシウムや塩素系の化合物、珪酸ナトリウム等の入っていないものをご使用ください。
④施工時にアルミ製品の表面に付着したモルタルやコンクリート等は速やかに清掃してください。また、表面にキズをつけますと腐食しやすくなりますので取り扱いには十分注意してください。
⑤アルミ製品と銅板やラス等の異種金属が接触しないようにしてください。接触する場合にはビニールテープ等を貼るか塗料等で絶縁処理をしてください。
⑥腐食の恐れのある接着剤や化学製品を施工上使用する場合は、アルミ製品と接触しない様にしていただくか、接触する部分を完全に養生してください。
⑦寒冷地では柱を立ててからモルタルを詰めてください。モルタルを入れてから柱を立てますと、柱内部に水が入り凍結破損の原因となります。
⑧外開きタイプでは開閉時に扉が公道（道路面）等へ飛び出さない位置に設置してください。
⑨角地部材の取付けは、各梱包内のマニュアルをご参照ください。
⑩施工終了後は扉の開閉チェックを行い、不具合が無いか確認してください。
⑪みだりに改造しないでください。
⑫キャスター・ノンレールの走行床面は、水平に仕上げてください。

この取付説明書に示した注意事項は、安全に関する重要な内容を示しています。人身事故や財産への損害を未然に防止するため、次のような絵表示をしています。

絵表示	意味
⚠注意	この表示を無視して誤った取り扱いをすると使用者が負傷する危険や物的損害の発生することを表しています。

絵表示	ご使用上の注意とお願い
❗	「必ず行っていただくこと」を示しています。

目　次

姿　図……P2
部品明細……P2
納まり図・規格寸法表……P4
1 施工の手順フラットレール式）……P16
2 レール床面の仕上げ寸法……P17
3 レール端部樋と柱の組み付け……P18
4 レールの組立方法……P19
5 レールの連結順序……P20
6 レールと柱の組立方法……P22
7 柱の埋設（ノンレール式・キャスター式）……P23
8 ノンレール・キャスター床面の仕上げ寸法……P24
9 ベースプレートの施工（オプション）……P25
10 戸当柱・吊元柱の加工・取り付け（オプション）……P26

姿　　図

外観図（フラットレール式）

戸当柱または吊元柱

ベースプレート納まり
（オプション）

ベースプレート

アンカーボルト

家　側

吊元柱

柱隙間カバー
（オプション）
※取付方法は
取付説明書
（本体用ME-1984）
にて説明

レール端部樋

落し棒受け

転倒防止金具
（車輪カバー内）

中間落し棒部

（ノンレール式）　（キャスター式）

レール

フックボルト

移動柱

レールアンカー

レール端部樋

戸当柱

道路側

落し棒つまみ

落し棒受け

戸当り落し棒受け

落し棒つまみ

落し棒受け

戸当り落し棒受け

※本図は右勝手を示しています。
※本図はA型を示しています。

部品明細

■レール明細

※(S)はステンレスレール

名　称	略　図	数　量			
		14N(S)	15N(S)	16N(S)	20N(S)
スチールレール（ステンレスレール）		2	2	2	2
レールアンカー		3	3	3	4
フックボルト		6	6	6	8
六角ナット M8		4	4	4	4
六角ボルト M8×20L		4	4	4	4
レール組立ネジ M5×12L	トラスネジ	13	13	13	17

■戸当り柱

名　称	略　図	数量
戸　当　柱		1
戸当り落し棒受け		1
戸当り落し棒受け取付ネジ M4×20L	トラスタッピンネジ	2
取付説明書（門柱・レール）		1

■レール端部樋

名　称	略　図	数量
レール端部樋		2
取付ボルト M6×25L	六角ボルト	4
スペーサー t1.5		4

■吊元柱（キャスター式）

名　称	略　図	数量 A型	数量 B型・C型
吊　元　柱		1	1
取付説明書（門柱・レール）		1	1
ヒンジセット		小2	2
ヒンジ取付ネジ M6×12L・M6×8L	バインド小ネジ	12L:16 8L:16	12L:12 8L:12
回転防止セット		大:1	1
落し棒受け		2	2
ヒンジセット組替部品　トラスタッピンネジ M4×10L 3種		2	
ヒンジセット組替部品　ヒンジ大（単品）	穴有り	大:2	
ヒンジセット組替部品　平　座　金		4	

※ヒンジセット組替部品は使用しない場合があります。

■吊元柱（フラットレール式・ノンレール式）

名　称	略　図	数量
吊　元　柱		1
取付説明書（門柱・レール）		1
連結ジョイント		4
連結用ネジ M6×8L	バインド小ネジ	24
落し棒受け		1

■ベースプレート

名　称	略　図	数量 A・B型 H:1200、1400	数量 A・B型 H:1600、1800、2100	数量 C型 H:1200、1400、1600
ベースプレート		2	2	2
取付ネジ M8×20L	ナベ小ネジ	16	16	16
オールアンカー M10×80L		8	12	8
フランジナット M10		8	12	8
ベースプレートスペーサー t0.5		40	40	40

納まり図・規格寸法表

※ 本図は外観 右勝手を示します。

フラットレール式 片開き

※基礎寸法はP5の寸法表を確認してください。

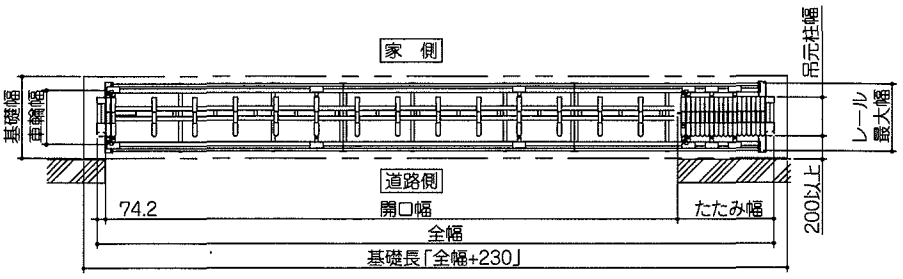

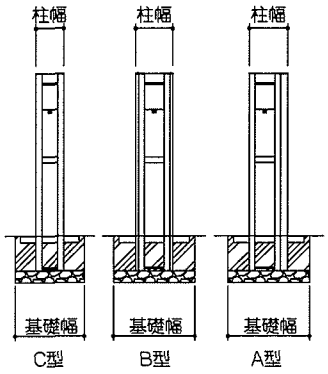

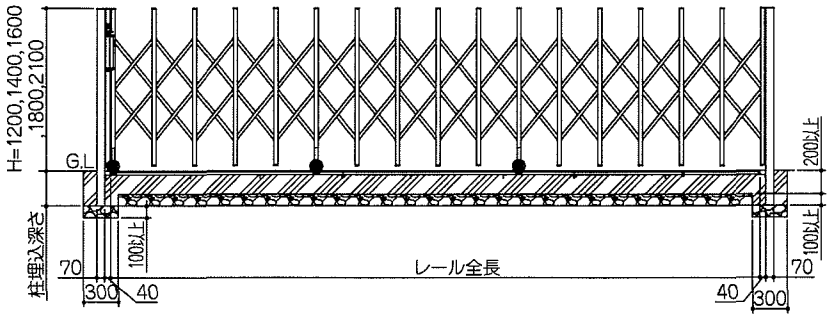

フラットレール式 両開き

※基礎寸法はP5の寸法表を確認してください。

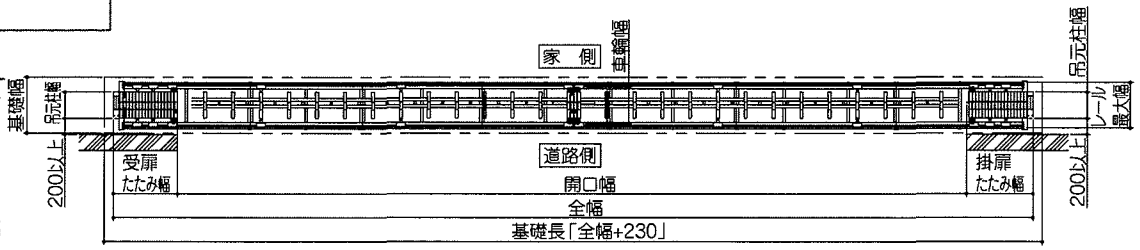

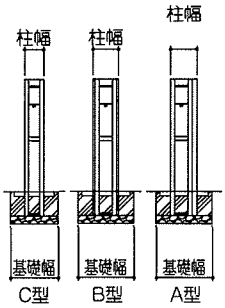

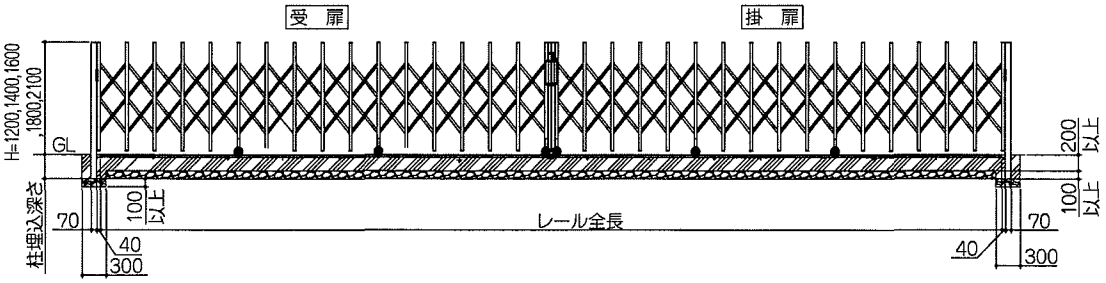

フラットレール式 片開き親子

※基礎寸法はP5の寸法表を確認してください。

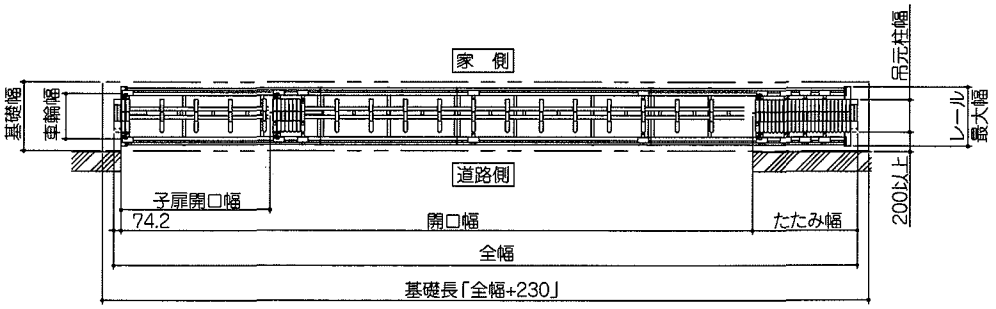

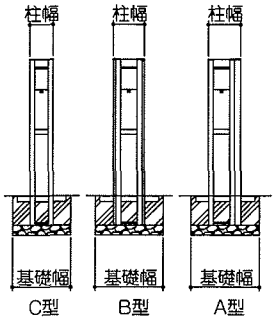

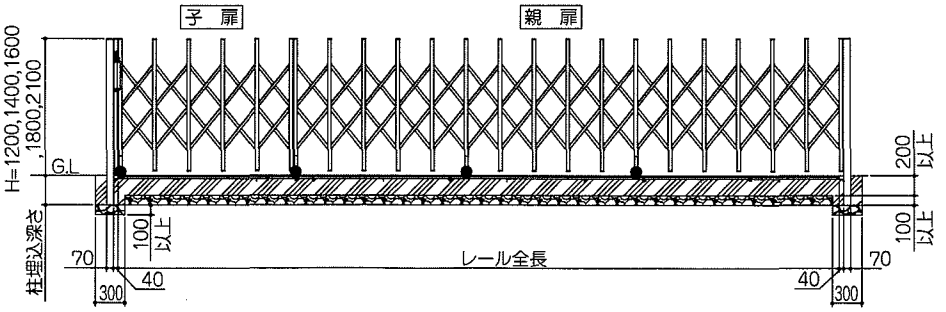

納まり図・規格寸法表

※ 本図は外観を示します。

フラットレール式 両開閉（左右）（片開き）

※基礎寸法は下記の寸法表を確認してください。

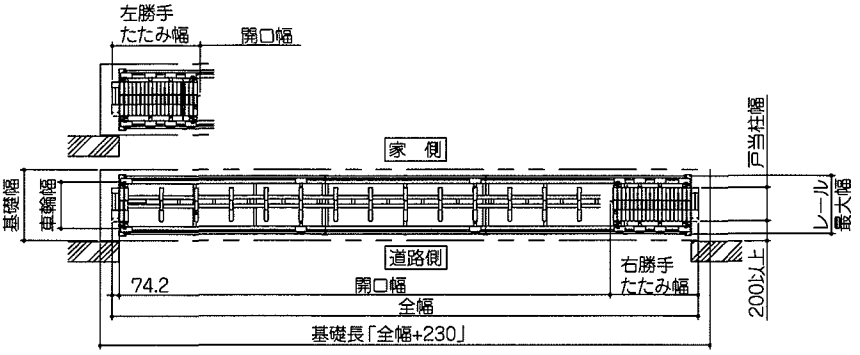

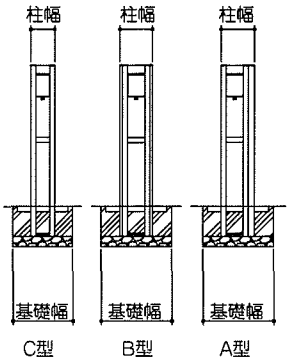

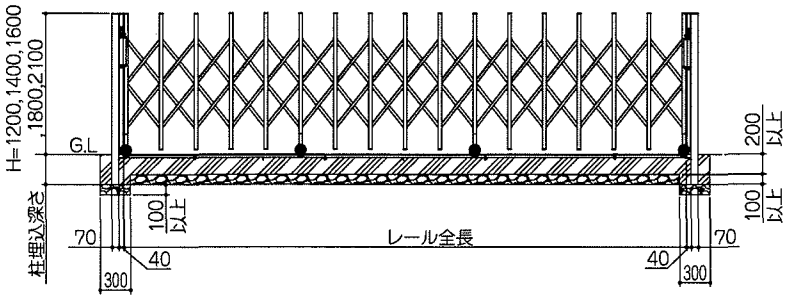

フラットレール式 両開閉（左右中央）（両開き）

※ 本図は外観・右勝手を表します。

※基礎寸法は下記の寸法表を確認してください。

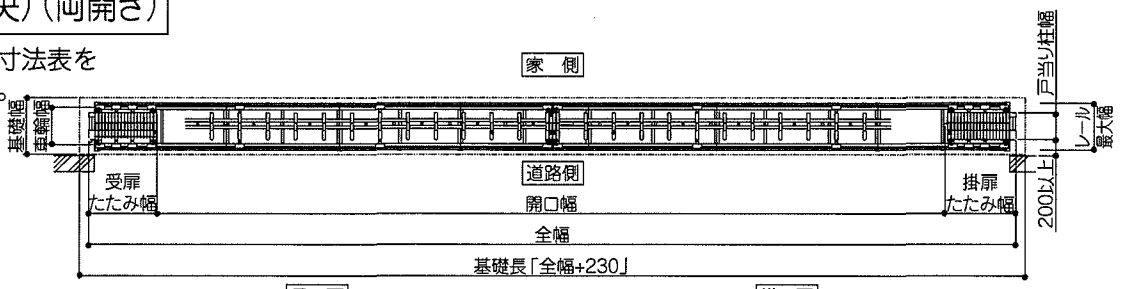

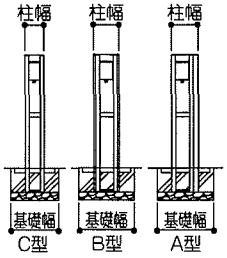

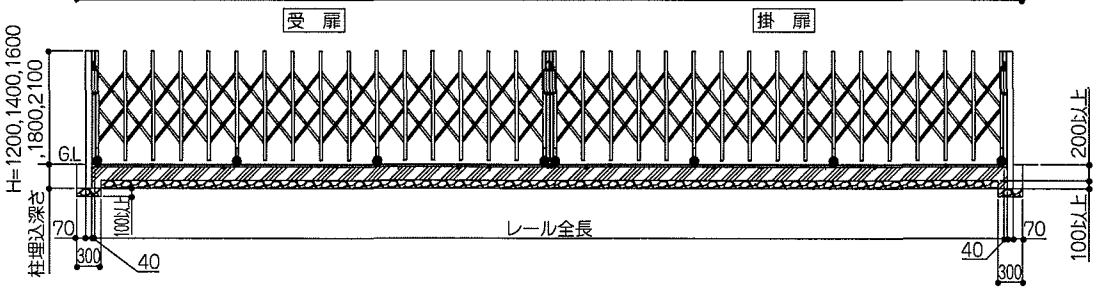

フラットレール式 基礎寸法表

本体	H	柱幅	本体最大幅	車輪幅	レール最大幅	基礎幅	柱埋込深さ
A型	12	330	536	462	576	700	300
	14	330	536	462	576	700	300
	16	380	586	512	626	750	300
	18	380	586	512	626	750	350
	21	380	586	512	626	750	350
B型	12	320	536	462	576	700	300
	14	320	536	462	576	700	300
	16	370	586	512	626	750	300
	18	370	586	512	626	750	350
C型	12	240	436	362	476	600	300
	14	240	436	362	476	600	300
	16	240	436	362	476	600	300

規格寸法表 フラットレール式

❗ 落し棒受けがレールアンカーに当り、埋設できなくなるのを防ぐため、レールの配置を下記の表で確認して施工してください。
施工方法はP20～を参照してください。

メガゲート A型・B型・C型

※表内の「両」は本体(両開閉)、「R」は本体(標準)右勝手または右勝手用戸当柱、「L」は本体(標準)左勝手または左勝手用戸当柱を示す。
※勝手に左右があるのはA型のみです。

フラットレール式 H12

※必ず★印のレールを吊元側の端部に設置してください。無印のレールは自由に配置できます。

	呼称	全幅	開口幅	たたみ幅	本体組合せ 10スパン 320	14スパン 440	18スパン 560	門柱 戸当柱	門柱 吊元柱	レール端部樋 H12·14用	レール 長:1400 14N(S)	長:1500 15N(S)	長:1600 16N(S)	長:2000 20N(S)
片開き	320S	3220	2555	591	R1(L1)			R1(L1)	1	1		2		
	440S	4420	3595	751		R1(L1)		R1(L1)	1	1	3			
	560S	5620	4635	911			R1(L1)	R1(L1)	1	1	1			2★
	630S	6320	5210	1036	R2(L2)			R1(L1)	1	1	1★	1	2	
	750S	7520	6250	1196	R1(L1)	R1(L1)		R1(L1)	1	1	2★	3		
	870S	8720	7290	1356		R2(L2)		R1(L1)	1	1		3★		2
	930S	9320	7765	1481	R3(L3)			R1(L1)	1	1		1★	1	3
	990S	9920	8330	1516		R1(L1)	R1(L1)	R1(L1)	1	1		3★	2	1
	1050S	10520	8805	1641	R2(L2)	R1(L1)		R1(L1)	1	1		1	3	2★
	1110S	11120	9370	1676			R2(L2)	R1(L1)	1	1	1	1		4★
	1170S	11720	9845	1801	R1(L1)	R2(L2)		R1(L1)	1	1		1		5★
	1290S	12920	10885	1961		R3(L3)		R1(L1)	1	1		1	2	4★
	1410S	14120	11925	2121		R2(L2)	R1(L1)	R1(L1)	1	1		1★	4	3

※必ず下記の番号順にレールを設置してください。配置は左右どちらの吊元側から始めてもかまいません。

	呼称	全幅	開口幅	たたみ幅 掛扉	たたみ幅 受扉	本体組合せ 10スパン 320	14スパン 440	18スパン 560	門柱 戸当柱	門柱 吊元柱	レール端部樋 H12·14用	レール 長:1400 14N(S)	長:1500 15N(S)	長:1600 16N(S)	長:2000 20N(S)
両開き	630W	6320	5165	591	564	R1L1			—	2	1	1②	1①	2③④	
	870W	8720	7245	751	724		R1L1		—	2	1		3①④⑤		2②③
	1110W	11120	9325	911	884			R1L1	—	2	1	3①②⑦	1⑥	2③⑤	1④
	1240W	12420	10375	1036	1009	R2L2			—	2	1	3②③⑥			4①④⑤⑦
	1480W	14820	12455	1196	1169	R1L1	R1L1		—	2	1		2②③	1⑦	5⑭~⑥⑧
	1720W	17220	14535	1356	1329		R2L2		—	2	1		2①⑨		7②~⑧
	1960W	19620	16615	1516	1489		R1L1	R1L1	—	2	1		2②③	4⑨~⑪	5④~⑧
	2200W	22020	18695	1676	1649			R2L2	—	2	1		2②③	3④~⑥	7⑦~⑫

※必ず○を戸当り側端部、★を吊元側端部に設置してください。無印のレールは自由に配置できます。

	呼称	全幅	開口幅	たたみ幅	本体組合せ 6スパン 200	10スパン 320	14スパン 440	18スパン 560	門柱 戸当柱	門柱 吊元柱	レール端部樋 H12·14用	レール 長:1400 14N(S)	長:1500 15N(S)	長:1600 16N(S)	長:2000 20N(S)
片開き親子	510F	5120	4170	876	R1(L1)	R1(L1)			R1(L1)	1	1	1○	1		1★
	630F	6320	5210	1036	R1(L1)		R1(L1)		R1(L1)	1	1	1○	1★	2	
	750F	7520	6250	1196	R1(L1)			R1(L1)	R1(L1)	1	1	2○	3★		
	810F	8120	6725	1321	R1(L1)	R2(L2)			R1(L1)	1	1	1○	3★		1
	930F	9320	7765	1481	R1(L1)	R1(L1)	R1(L1)		R1(L1)	1	1		1	1★	3○
	1050F	10520	8805	1641	R1(L1)		R2(L2)		R1(L1)	1	1		1	3★	2○
	1170F	11720	9845	1801	R1(L1)		R1(L1)	R1(L1)	R1(L1)	1	1		1★		5○
	1290F	12920	10885	1961	R1(L1)			R2(L2)	R1(L1)	1	1	1	3	3★	1○
	1360F	13620	11460	2086	R1(L1)	R2(L2)		R1(L1)	R1(L1)	1	1	1	4★		3○
	1480F	14820	12500	2246	R1(L1)	R1(L1)	R1(L1)	R1(L1)	R1(L1)	1	1		2	1★	5○

※必ず★印のレールを両端部に設置してください。無印のレールは自由に配置できます。

	呼称	全幅	開口幅	たたみ幅	本体組合せ 10スパン 320	14スパン 440	18スパン 560	門柱 戸当柱	門柱 吊元柱	レール端部樋 H12·14用	レール 長:1400 14N(S)	長:1500 15N(S)	長:1600 16N(S)	長:2000 20N(S)
両開閉(左右)(片開き)	320WA	3220	2512	634	両1			R1L1	—	1		2		
	440WA	4420	3552	794		両1		R1L1	—	1	3			
	560WA	5620	4592	954			両1	R1L1	—	1	1			2★
	630WA	6320	5167	1079	両1R1			R1L1	—	1	1	1	2★	
	750WA	7520	6207	1239	両1	R1		R1L1	—	1	2★	3		
	870WA	8720	7247	1399		両1R1		R1L1	—	1		3★		2
	930WA	9320	7722	1524	両1R2			R1L1	—	1	1	3	2★	
	990WA	9920	8287	1559		両1	R1	R1L1	—	1		3	2★	1
	1050WA	10520	8762	1684	両1R1	R1		R1L1	—	1		1	3	2★
	1110WA	11120	9327	1719			両1R1	R1L1	—	1	1	1		4★
	1170WA	11720	9802	1844	両1	R2		R1L1	—	1		1		5★
	1290WA	12920	10842	2004		両1R2		R1L1	—	1		1	2	4★
	1410WA	14120	11882	2164		両1R1	R1	R1L1	—	1		1	4★	3

※必ず下記の番号順にレールを設置してください。配置は左右どちらの戸当側から始めてもかまいません。

	呼称	全幅	開口幅	たたみ幅 掛扉	たたみ幅 受扉	本体組合せ 10スパン 320	14スパン 440	18スパン 560	門柱 戸当柱	門柱 吊元柱	レール端部樋 H12·14用	レール 長:1400 14N(S)	長:1500 15N(S)	長:1600 16N(S)	長:2000 20N(S)
両開閉(左右中央)(両開き)	630WB	6320	5079	634	607	両2			R1L1	—	1	1②	1①	2③④	
	870WB	8720	7159	794	767		両2		R1L1	—	1	1①	1④	1⑤	2②③
	1110WB	11120	9239	954	927			両2	R1L1	—	1	3①③⑦	1⑤	2②⑥	1④
	1240WB	12420	10289	1079	1052	両2R1L1			R1L1	—	1	3②③⑥			4①④⑤⑦
	1480WB	14820	12369	1239	1212	両2	R1L1		R1L1	—	1		2②③	1④	5⑥~⑧
	1720WB	17220	14449	1399	1372		両2R1L1		R1L1	—	1		2①⑨		7②~⑧
	1960WB	19620	16529	1559	1532		両2	R1L1	R1L1	—	1		2③⑨	4⑫⑩⑪	5④~⑧
	2200WB	22020	18609	1719	1692			両2R1L1	R1L1	—	1		2④⑧	3⑤~⑦	7①~⑲~⑫

規格寸法表 フラットレール式

❗ 落し棒受けがレールアンカーに当り、埋設できなくなるのを防ぐため、レールの配置を下記の表で確認して施工してください。
施工方法はP20～を参照してください。

メガゲート A型・B型・C型

※表内の「両」は本体(両開閉)、「R」は本体(標準)右勝手または右勝手用戸当柱、「L」は本体(標準)左勝手または左勝手用戸当柱を示す。
※勝手に左右があるのはA型のみです。

フラットレール式 H14

※必ず★印のレールを吊元側の端部に設置してください。無印のレールは自由に配置できます。

呼称		全幅	開口幅	たたみ幅	本体組合せ 8スパン 300	12スパン 440	16スパン 580	門柱 戸当柱	門柱 吊元柱	レール端部樋 H12·14用	レール 長:1400 14N(S)	長:1500 15N(S)	長:1600 16N(S)	長:2000 20N(S)
片開き	300S	3020	2435	511	R1(L1)			R1(L1)	1	1	2			
	440S	4420	3675	671		R1(L1)		R1(L1)	1	1	3			
	580S	5820	4915	831			R1(L1)	R1(L1)	1	1			1★	2
	730S	7320	6210	1036	R1(L1)	R1(L1)		R1(L1)	1	1		1	1	2★
	870S	8720	7450	1196		R2(L2)		R1(L1)	1	1		3		2★
	1010S	10120	8690	1356		R1(L1)	R1(L1)	R1(L1)	1	1		1	4★	1
	1150S	11520	9930	1516			R2(L2)	R1(L1)	1	1	1	1	4★	1
	1290S	12920	11125	1721		R3(L3)		R1(L1)	1	1		1	2	4★
	1430S	14320	12365	1881		R2(L2)	R1(L1)	R1(L1)	1	1	1	1	2	4★
	1570S	15720	13605	2041		R1(L1)	R2(L2)	R1(L1)	1	1		1		7★

※必ず下記の番号順にレールを設置してください。配置は左右どちらの吊元側から始めてもかまいません。

呼称		全幅	開口幅	たたみ幅 掛扉	たたみ幅 受扉	本体組合せ 8スパン 300	12スパン 440	16スパン 580	門柱 戸当柱	門柱 吊元柱	レール端部樋 H12·14用	レール 長:1400 14N(S)	長:1500 15N(S)	長:1600 16N(S)	長:2000 20N(S)
両開き	600W	6020	5025	511	484	R1L1			—	2	1	3①②④		1③	
	870W	8720	7405	671	644		R1L1		—	2	1		3①②⑤		2③④
	1150W	11520	9885	831	804			R1L1	—	2	1	1②	1③	4①④⑤⑦	1⑥
	1440W	14420	12375	1036	1009	R1L1	R1L1		—	2	1	3①②⑧			5③～⑦
	1720W	17220	14855	1196	1169		R2L2		—	2	1		2①⑨		7②～⑧
	2000W	20020	17335	1356	1329		R1L1	R1L1	—	2	1	2②⑩	2①⑪		7③～⑨
	2280W	22820	19815	1516	1489			R2L2	—	2	1		2①⑫	1②	9③～⑪

※必ず○を戸当り側端部、★を吊元側端部に設置してください。無印のレールは自由に配置できます。

呼称		全幅	開口幅	たたみ幅	本体組合せ 5スパン 190	8スパン 300	12スパン 440	16スパン 580	門柱 戸当柱	門柱 吊元柱	レール端部樋 H12·14用	レール 長:1400 14N(S)	長:1500 15N(S)	長:1600 16N(S)	長:2000 20N(S)
片開き親子	480F	4820	3990	756	R1(L1)	R1(L1)			R1(L1)	1	1	1○		2★	
	620F	6220	5230	916	R1(L1)		R1(L1)		R1(L1)	1	1				3
	760F	7620	6470	1076	R1(L1)			R1(L1)	R1(L1)	1	1	1			3○★
	910F	9120	7765	1281	R1(L1)	R1(L1)	R1(L1)		R1(L1)	1	1	1	1		3○★
	1050F	10520	9005	1441	R1(L1)		R2(L2)		R1(L1)	1	1		1	3	2○★
	1190F	11920	10245	1601	R1(L1)		R1(L1)	R1(L1)	R1(L1)	1	1	1○	1	3★	2
	1330F	13320	11485	1761	R1(L1)			R2(L2)	R1(L1)	1	1		1	1	5○★
	1470F	14720	12680	1966	R1(L1)		R3(L3)		R1(L1)	1	1		3		5○★
	1610F	16120	13920	2126	R1(L1)		R2(L2)	1R1(L1)	R1(L1)	1	1	2○	1	1★	5

※必ず★印のレールを両端部に設置してください。無印のレールは自由に配置できます。

呼称		全幅	開口幅	たたみ幅	本体組合せ 8スパン 300	12スパン 440	16スパン 580	門柱 戸当柱	門柱 吊元柱	レール端部樋 H12·14用	レール 長:1400 14N(S)	長:1500 15N(S)	長:1600 16N(S)	長:2000 20N(S)
両開閉(左右)(片開き)	300WA	3020	2392	554	両1			R1L1	—	1	2			
	440WA	4420	3632	714		両1		R1L1	—	1	3			
	580WA	5820	4872	874			両1	R1L1	—	1			1	2★
	730WA	7320	6167	1079	両1	R1		R1L1	—	1		1	1	2★
	870WA	8720	7407	1239		両1R1		R1L1	—	1		3		2★
	1010WA	10120	8647	1399		両1	R1	R1L1	—	1		1	4★	1
	1150WA	11520	9887	1559			両1R1	R1L1	—	1	1	1	4★	1
	1290WA	12920	11082	1764		両1R2		R1L1	—	1		1	2	4★
	1430WA	14320	12322	1924		両1R1	R1	R1L1	—	1	1	1	2	4★
	1570WA	15720	13562	2084		両1	R2	R1L1	—	1		1		7★

※必ず下記の番号順にレールを設置してください。配置は左右どちらの戸当側から始めてもかまいません。

呼称		全幅	開口幅	たたみ幅 掛扉	たたみ幅 受扉	本体組合せ 8スパン 300	12スパン 440	16スパン 580	門柱 戸当柱	門柱 吊元柱	レール端部樋 H12·14用	レール 長:1400 14N(S)	長:1500 15N(S)	長:1600 16N(S)	長:2000 20N(S)
両開閉(左右中央)(両開き)	600WB	6020	4939	554	527	両2			R1L1	—	1	3①②④		1③	
	870WB	8720	7319	714	687		両2		R1L1	—	1		3①②⑤		2③④
	1150WB	11520	9799	874	847			両2	R1L1	—	1	1②	1③	4①④⑤⑦	1⑥
	1440WB	14420	12289	1079	1052	両2	R1L1		R1L1	—	1	1⑦		3②～④	4①⑤⑥⑧
	1720WB	17220	14769	1239	1212		両2R1L1		R1L1	—	1		2①⑨		7②～⑧
	2000WB	20020	17249	1399	1372		両2	R1L1	R1L1	—	1	2②⑩	2①⑪		7③～⑨
	2280WB	22820	19729	1559	1532			両2R1L1	R1L1	—	1	1②		2①⑫	9③～⑪

規格寸法表 フラットレール式

❗ 落し棒受けがレールアンカーに当り、埋設できなくなるのを防ぐため、レールの配置を下記の表で確認して施工してください。
施工方法はP20～を参照してください。

メガゲート A型・B型・C型

※表内の「両」は本体（両開閉）、「R」は本体（標準）右勝手または右勝手用戸当柱、「L」は本体（標準）左勝手または左勝手用戸当柱を示す。
※勝手に左右があるのはA型のみです。

フラットレール式 H16

※必ず★印のレールを吊元側の端部に設置してください。無印のレールは自由に配置できます。

	呼称	全幅	開口幅	たたみ幅	本体組合せ 8スパン 300	12スパン 440	16スパン 580	門柱 戸当柱	門柱 吊元柱	レール端部樋 H16·18·21用	レール 長:1400 14N(S)	長:1500 15N(S)	長:1600 16N(S)	長:2000 20N(S)
片開き	300S	3020	2435	511	R1(L1)			R1(L1)	1	1	2			
	440S	4420	3675	671		R1(L1)		R1(L1)	1	1	3			
	580S	5820	4915	831			R1(L1)	R1(L1)	1	1			1★	2
	730S	7320	6210	1036	R1(L1)	R1(L1)		R1(L1)	1	1		1	1	2★
	870S	8720	7450	1196		R2(L2)		R1(L1)	1	1		3		2★
	1010S	10120	8690	1356		R1(L1)	R1(L1)	R1(L1)	1	1		1	4★	1
	1150S	11520	9930	1516			R2(L2)	R1(L1)	1	1	1	1	4★	1
	1290S	12920	11125	1721		R3(L3)		R1(L1)	1	1		1	2	4★
	1430S	14320	12365	1881		R2(L2)	R1(L1)	R1(L1)	1	1	1	1	2	4★
	1570S	15720	13605	2041		R1(L1)	R2(L2)	R1(L1)	1	1		1		7★

※必ず下記の番号順にレールを設置してください。配置は左右どちらの吊元側から始めてもかまいません。

	呼称	全幅	開口幅	たたみ幅 掛扉	たたみ幅 受扉	本体組合せ 8スパン 300	12スパン 440	16スパン 580	門柱 戸当柱	門柱 吊元柱	レール端部樋 H16·18·21用	レール 長:1400 14N(S)	長:1500 15N(S)	長:1600 16N(S)	長:2000 20N(S)
両開き	600W	6020	5025	511	484	R1L1			—	2	1	3①②④		1③	
	870W	8720	7405	671	644		R1L1		—	2	1		3①②⑤		2③④
	1150W	11520	9885	831	804			R1L1	—	2	1	1②	1③	4①④⑤⑦	1⑥
	1440W	14420	12375	1036	1009	R1L1	R1L1		—	2	1	3①②⑧			5③～⑦
	1720W	17220	14855	1196	1169		R2L2		—	2	1		2①⑨		7②～⑧
	2000W	20020	17335	1356	1329		R1L1	R1L1	—	2	1	2②⑩	2①⑪		7③～⑨
	2280W	22820	19815	1516	1489			R2L2	—	2	1		2①⑫	1②	9③～⑪

※必ず○を戸当り側端部、★を吊元側端部に設置してください。無印のレールは自由に配置できます。

	呼称	全幅	開口幅	たたみ幅	本体組合せ 5スパン 190	8スパン 300	12スパン 440	16スパン 580	門柱 戸当柱	門柱 吊元柱	レール端部樋 H16·18·21用	レール 長:1400 14N(S)	長:1500 15N(S)	長:1600 16N(S)	長:2000 20N(S)
片開き親子	480F	4820	3990	756	R1(L1)	R1(L1)			R1(L1)	1	1	1○		2★	
	620F	6220	5230	916	R1(L1)		R1(L1)		R1(L1)	1	1				3
	760F	7620	6470	1076	R1(L1)			R1(L1)	R1(L1)	1	1	1			3○★
	910F	9120	7765	1281	R1(L1)	R1(L1)	R1(L1)		R1(L1)	1	1	1	1		3○★
	1050F	10520	9005	1441	R1(L1)		R2(L2)		R1(L1)	1	1		1	3	2○★
	1190F	11920	10245	1601	R1(L1)		R1(L1)	R1(L1)	R1(L1)	1	1	1○	1	3★	2
	1330F	13320	11485	1761	R1(L1)			R2(L2)	R1(L1)	1	1		1	1	5○★
	1470F	14720	12680	1966	R1(L1)		R3(L3)		R1(L1)	1	1		3		5○★
	1610F	16120	13920	2126	R1(L1)		R2(L2)	1R1(L1)	R1(L1)	1	1	2○	1	1★	5

※必ず★印のレールを両端部に設置してください。無印のレールは自由に配置できます。

	呼称	全幅	開口幅	たたみ幅	本体組合せ 8スパン 300	12スパン 440	16スパン 580	門柱 戸当柱	門柱 吊元柱	レール端部樋 H16·18·21用	レール 長:1400 14N(S)	長:1500 15N(S)	長:1600 16N(S)	長:2000 20N(S)
両開閉（左右）（片開き）	300WA	3020	2392	544	両1			R1L1	—	1	2			
	440WA	4420	3632	714		両1		R1L1	—	1	3			
	580WA	5820	4872	874			両1	R1L1	—	1			1	2★
	730WA	7320	6167	1079	両1	R1		R1L1	—	1		1	1	2★
	870WA	8720	7407	1239		両1R1		R1L1	—	1		3		2★
	1010WA	10120	8647	1399		両1	R1	R1L1	—	1		1	4★	1
	1150WA	11520	9887	1559			両1R1	R1L1	—	1	1	1	4★	1
	1290WA	12920	11082	1764		両1R2		R1L1	—	1		1	2	4★
	1430WA	14320	12322	1924		両1R1	R1	R1L1	—	1	1	1	2	4★
	1570WA	15720	13562	2084		両1	R2	R1L1	—	1		1		7★

※必ず下記の番号順にレールを設置してください。配置は左右どちらの戸当側から始めてもかまいません。

	呼称	全幅	開口幅	たたみ幅 掛扉	たたみ幅 受扉	本体組合せ 8スパン 300	12スパン 440	16スパン 580	門柱 戸当柱	門柱 吊元柱	レール端部樋 H16·18·21用	レール 長:1400 14N(S)	長:1500 15N(S)	長:1600 16N(S)	長:2000 20N(S)
両開閉（左右中央）（両開き）	600WB	6020	4939	554	527	両2			R1L1	—	1	3①②④		1③	
	870WB	8720	7319	714	687		両2		R1L1	—	1		3①②⑤		2③④
	1150WB	11520	9799	874	847			両2	R1L1	—	1	1②	1③	4①④⑤⑦	1⑥
	1440WB	14420	12289	1079	1052	両2	R1L1		R1L1	—	1	1⑦		3②～④	4①⑤⑥⑧
	1720WB	17220	14769	1239	1212		両2R1L1		R1L1	—	1		2①⑨		7②～⑧
	2000WB	20020	17249	1399	1372		両2	R1L1	R1L1	—	1	2②⑩	2①⑪		7③～⑨
	2280WB	22820	19729	1559	1532			両2R1L1	R1L1	—	1	1②		2①⑫	9③～⑪

規格寸法表 フラットレール式

❗ 落し棒受けがレールアンカーに当り、埋設できなくなるのを防ぐため、レールの配置を下記の表で確認して施工してください。
施工方法はP20～を参照してください。

メガゲート A型・B型

※表内の「両」は本体（両開閉）、「R」は本体（標準）右勝手または右勝手用戸当柱、「L」は本体（標準）左勝手または左勝手用戸当柱を示す。
※B型の戸当柱には左右の勝手はありません。

フラットレール式 H18

※必ず★印のレールを吊元側の端部に設置してください。無印のレールは自由に配置できます。

	呼称	全幅	開口幅	たたみ幅	本体組合せ 8スパン 340	12スパン 500	14スパン 580	門柱 戸当柱	吊元柱	レール端部樋 H16·18·21用	レール 長:1400 14N(S)	長:1500 15N(S)	長:1600 16N(S)	長:2000 20N(S)
片開き	340S	3420	2723	623	R1(L1)			R1(L1)	1	1			2	
	500S	5020	4107	839		R1(L1)		R1(L1)	1	1			3	
	580S	5820	4799	947			R1(L1)	R1(L1)	1	1			1	2★
	670S	6720	5546	1100	R2(L2)			R1(L1)	1	1		3		1★
	830S	8320	6930	1316	R1(L1)	R1(L1)		R1(L1)	1	1	1	1	2★	1
	910S	9120	7622	1424	R1(L1)		R1(L1)	R1(L1)	1	1	1	1		3★
	990S	9920	8314	1532		R2(L2)		R1(L1)	1	1	1	1	3★	1
	1070S	10720	9006	1640		R1(L1)	R1(L1)	R1(L1)	1	1		3		3★
	1150S	11520	9698	1748			R2(L2)	R1(L1)	1	1	2	3		2★
	1230S	12320	10345	1901	R2(L2)		R1(L1)	R1(L1)	1	1	1	1	2	3★
	1310S	13120	11037	2009	R1(L1)	R2(L2)		R1(L1)	1	1	1	1		5★
	1390S	13920	11729	2117	R1(L1)	R1(L1)	R1(L1)	R1(L1)	1	1		3	2★	3
	1470S	14720	12421	2225		R3(L3)		R1(L1)	1	1		3		5★
	1550S	15520	13113	2333		R2(L2)	R1(L1)	R1(L1)	1	1	3	1	1	4★
	1630S	16320	13805	2441		R1(L1)	R2(L2)	R1(L1)	1	1	1	1	2	5★

※必ず下記の番号順にレールを設置してください。配置は左右どちらの吊元側から始めてもかまいません。

	呼称	全幅	開口幅	たたみ幅 掛扉	受扉	本体組合せ 8スパン 340	12スパン 500	14スパン 580	門柱 戸当柱	吊元柱	レール端部樋 H16·18·21用	レール 長:1400 14N(S)	長:1500 15N(S)	長:1600 16N(S)	長:2000 20N(S)
両開き	670W	6720	5501	623	596	R1L1			—	2	1		3①③④		1②
	990W	9920	8269	839	812		R1L1		—	2	1		3②～④	2①⑥	1⑤
	1150W	11520	9653	947	920			R1L1	—	2	1	1①	1②	4③～⑥	1⑦
	1320W	13220	11047	1100	1073	R2L2			—	2	1		2①⑦		5②～⑥
	1640W	16420	13815	1316	1289	R1L1	R1L1		—	2	1	1⑧		3①②⑨	5③～⑦
	1800W	18020	15199	1424	1397	R1L1		R1L1	—	2	1		2③⑨	3①②⑩	5④～⑧
	1960W	19620	16583	1532	1505		R2L2		—	2	1		2③⑨	4①②⑩⑪	5④～⑧
	2120W	21220	17967	1640	1613		R1L1	R1L1	—	2	1		2②⑩		9⑬～⑨⑪
	2280W	22820	19351	1748	1721			R2L2	—	2	1		2②⑪	1③	9⑭～⑩⑫

※必ず○を戸当り側端部、★を吊元側端部に設置してください。無印のレールは自由に配置できます。

	呼称	全幅	開口幅	たたみ幅	本体組合せ 5スパン 220	8スパン 340	12スパン 500	14スパン 580	門柱 戸当柱	吊元柱	レール端部樋 H16·18·21用	レール 長:1400 14N(S)	長:1500 15N(S)	長:1600 16N(S)	長:2000 20N(S)
片開き親子	540F	5420	4408	938	R1(L1)	R1(L1)			R1(L1)	1	1			2○	1★
	710F	7120	5892	1154	R1(L1)		R1(L1)		R1(L1)	1	1	1○	1★		2
	790F	7920	6584	1262	R1(L1)			R1(L1)	R1(L1)	1	1	1○	1★	3	
	870F	8720	7231	1415	R1(L1)	R2(L2)			R1(L1)	1	1	1	1	1○	2★
	1030F	10320	8615	1631	R1(L1)	R1(L1)	R1(L1)		R1(L1)	1	1		3	1○	2★
	1110F	11120	9307	1739	R1(L1)	R1(L1)		R1(L1)	R1(L1)	1	1	1○	1		4★
	1190F	11920	9999	1847	R1(L1)		R2(L2)		R1(L1)	1	1		3	2○	2★
	1270F	12720	10691	1955	R1(L1)		R1(L1)	R1(L1)	R1(L1)	1	1	1	1	1○	4★
	1350F	13520	11383	2063	R1(L1)			R2(L2)	R1(L1)	1	1	2○	3		3★
	1520F	15220	12822	2324	R1(L1)	R1(L1)	R2(L2)		R1(L1)	1	1	1		1○	6★
	1680F	16820	14206	2540	R1(L1)		R3(L3)		R1(L1)	1	1		2	1○	6★

※必ず★印のレールを両端部に設置してください。無印のレールは自由に配置できます。

	呼称	全幅	開口幅	たたみ幅	本体組合せ 8スパン 340	12スパン 500	14スパン 580	門柱 戸当柱	吊元柱	レール端部樋 H16·18·21用	レール 長:1400 14N(S)	長:1500 15N(S)	長:1600 16N(S)	長:2000 20N(S)
両開閉（左右）（片開き）	340WA	3420	2680	666	両1			R1L1	—	1			2	
	500WA	5020	4064	882		両1		R1L1	—	1			3	
	580WA	5820	4756	990			両1	R1L1	—	1			1	2★
	670WA	6720	5503	1143	両1R1			R1L1	—	1		3★		1
	830WA	8320	6887	1359	両1	R1		R1L1	—	1	1	1	2★	1
	910WA	9120	7579	1467	両1		R1	R1L1	—	1	1	1		3★
	990WA	9920	8271	1575		両1R1		R1L1	—	1	1	1	3★	1
	1070WA	10720	8963	1683		両1	R1	R1L1	—	1		3		3★
	1150WA	11520	9655	1791			両1R1	R1L1	—	1	2	3		2★
	1230WA	12320	10302	1944	両1R1		R1	R1L1	—	1	1	1	2	3★
	1310WA	13120	10994	2052	両1	R2		R1L1	—	1	1	1		5★
	1390WA	13920	11686	2160	両1	R1	R1	R1L1	—	1		3	2★	3
	1470WA	14720	12378	2268		両1R2		R1L1	—	1		3		5★
	1550WA	15520	13070	2376		両1R1	R1	R1L1	—	1	3	1	1	4★
	1630WA	16320	13762	2484		両1	R2	R1L1	—	1	1	1	2	5★

※必ず下記の番号順にレールを設置してください。配置は左右どちらの戸当側から始めてもかまいません。

	呼称	全幅	開口幅	たたみ幅 掛扉	受扉	本体組合せ 8スパン 340	12スパン 500	14スパン 580	門柱 戸当柱	吊元柱	レール端部樋 H16·18·21用	レール 長:1400 14N(S)	長:1500 15N(S)	長:1600 16N(S)	長:2000 20N(S)
両開閉（左右中央）（両開き）	670WB	6720	5415	666	639	両2			R1L1	—	1		3①③④		1②
	990WB	9920	8183	882	855		両2		R1L1	—	1		3②～④	2①⑥	1⑤
	1150WB	11520	9567	990	963			両2	R1L1	—	1	1①	1②	4③～⑥	1⑦
	1320WB	13220	10961	1143	1116	両2R1L1			R1L1	—	1	2①②	2③⑥	2⑦⑧	2④⑤
	1640WB	16420	13729	1359	1332	両2	R1L1		R1L1	—	1	1⑧		3①②⑨	5③～⑦
	1800WB	18020	15113	1467	1440	両2		R1L1	R1L1	—	1		2③⑨	3①②⑩	5④～⑧
	1960WB	19620	16497	1575	1548		両2R1L1		R1L1	—	1		2③⑨	4①②⑩⑪	5④～⑧
	2120WB	21220	17881	1683	1656		両2	R1L1	R1L1	—	1	3⑨～⑪		3②～④	6⑮～⑧⑫
	2280WB	22820	19265	1791	1764			両2R1L1	R1L1	—	1	3⑧～⑩		4④～⑦	6①～⑨⑪～⑬

規格寸法表 フラットレール式

❗ 落し棒受けがレールアンカーに当り、埋設できなくなるのを防ぐため、レールの配置を下記の表で確認して施工してください。
施工方法はP20～を参照してください。

メガゲート A型

※表内の「両」は本体（両開閉）、「R」は本体（標準）右勝手または右勝手用戸当柱、「L」は本体（標準）左勝手または左勝手用戸当柱を示す。

フラットレール式 H21

※必ず★印のレールを吊元側の端部に設置してください。無印のレールは自由に配置できます。

呼称		全幅	開口幅	たたみ幅	本体組合せ 6スパン 310	10スパン 500	12スパン 600	門柱 戸当柱	門柱 吊元柱	レール端部樋 H16·18·21用	レール 長:1400 14N(S)	長:1500 15N(S)	長:1600 16N(S)	長:2000 20N(S)
片開き	310S	3120	2531	515	R1(L1)			R1(L1)	1	1	1	1★		
	500S	5020	4215	731		R1(L1)		R1(L1)	1	1			3	
	600S	6020	5107	839			R1(L1)	R1(L1)	1	1	2	2★		
	800S	8020	6846	1100	R1(L1)	R1(L1)		R1(L1)	1	1		2★	3	
	890S	8920	7638	1208	R1(L1)		R1(L1)	R1(L1)	1	1		1	2★	2
	990S	9920	8530	1316		R2(L2)		R1(L1)	1	1		3★	2	1
	1080S	10820	9322	1424		R1(L1)	R1(L1)	R1(L1)	1	1	1		2★	3
	1180S	11820	10214	1532			R2(L2)	R1(L1)	1	1			1★	5
	1280S	12820	11061	1685	R1(L1)	R2(L2)		R1(L1)	1	1	1		2	4★
	1380S	13820	11953	1793	R1(L1)	R1(L1)	R1(L1)	R1(L1)	1	1			1	6★
	1470S	14720	12745	1901		R3(L3)		R1(L1)	1	1		3		5★
	1570S	15720	13637	2009		R2(L2)	R1(L1)	R1(L1)	1	1		1		7★
	1660S	16620	14429	2117		R1(L1)	R2(L2)	R1(L1)	1	1	1	2★		6
	1760S	17620	15321	2225			R3(L3)	R1(L1)	1	1	1			8★

※必ず下記の番号順にレールを設置してください。配置は左右どちらの吊元側から始めてもかまいません。

呼称		全幅	開口幅	たたみ幅 掛扉	たたみ幅 受扉	本体組合せ 6スパン 310	10スパン 500	12スパン 600	門柱 戸当柱	門柱 吊元柱	レール端部樋 H16·18·21用	レール 長:1400 14N(S)	長:1500 15N(S)	長:1600 16N(S)	長:2000 20N(S)
両開き	610W	6120	5117	515	488	R1L1			—	2	1	2①②	1③	1④	
	990W	9920	8485	731	704		R1L1		—	2	1		3②③④	2①⑥	1⑤
	1180W	11820	10169	839	812			R1L1	—	2	1			1②	5①③～⑥
	1580W	15820	13647	1100	1073	R1L1	R1L1		—	2	1			1②	7①③～⑧
	1770W	17720	15331	1208	1181	R1L1		R1L1	—	2	1		1②		8①③～⑨
	1960W	19620	17015	1316	1289		R2L2		—	2	1	1②			9①③～⑩
	2150W	21520	18699	1424	1397		R1L1	R1L1	—	2	1	3②～④	1⑫	1①	7⑤～⑪
	2350W	23520	20483	1532	1505			R2L2	—	2	1		3③⑪⑫	3①②⑬	7④～⑩

※必ず○を戸当り側端部、★を吊元側端部に設置してください。無印のレールは自由に配置できます。

呼称		全幅	開口幅	たたみ幅	本体組合せ 4スパン 210	6スパン 310	10スパン 500	12スパン 600	門柱 戸当柱	門柱 吊元柱	レール端部樋 H16·18·21用	レール 長:1400 14N(S)	長:1500 15N(S)	長:1600 16N(S)	長:2000 20N(S)
片開き親子	510F	5120	4270	776	R1(L1)	R1(L1)			R1(L1)	1	1	1★	1○		1
	700F	7020	5954	992	R1(L1)		R1(L1)		R1(L1)	1	1			3○	1★
	800F	8020	6846	1100	R1(L1)			R1(L1)	R1(L1)	1	1		2○	3★	
	990F	9920	8485	1361	R1(L1)	R1(L1)	R1(L1)		R1(L1)	1	1	1	1○	3★	1
	1090F	10920	9377	1469	R1(L1)	R1(L1)		R1(L1)	R1(L1)	1	1		1○	2★	3
	1180F	11820	10169	1577	R1(L1)		R2(L2)		R1(L1)	1	1		4○	1★	2
	1280F	12820	11061	1685	R1(L1)		R1(L1)	R1(L1)	R1(L1)	1	1	1		2○	4★
	1380F	13820	11953	1793	R1(L1)			R2(L2)	R1(L1)	1	1			1○	6★
	1480F	14820	12800	1946	R1(L1)	R1(L1)	R2(L2)		R1(L1)	1	1		2○	1★	5
	1670F	16720	14484	2162	R1(L1)		R3(L3)		R1(L1)	1	1	1	1○	1★	6
	1760F	17620	15276	2270	R1(L1)		R2(L2)	R1(L1)	R1(L1)	1	1		2○	4★	4

※必ず★印のレールを両端部に設置してください。無印のレールは自由に配置できます。

呼称		全幅	開口幅	たたみ幅	本体組合せ 6スパン 310	10スパン 500	12スパン 600	門柱 戸当柱	門柱 吊元柱	レール端部樋 H16·18·21用	レール 長:1400 14N(S)	長:1500 15N(S)	長:1600 16N(S)	長:2000 20N(S)
両開閉（左右）（片開き）	310WA	3120	2488	558	両1			R1L1	—	1	1★	1★		
	500WA	5020	4172	774		両1		R1L1	—	1			3	
	600WA	5820	4864	882			両1	R1L1	—	1			1	2★
	800WA	8020	6803	1143	両1	R1		R1L1	—	1		2★	3	
	890WA	8920	7595	1251	両1		R1	R1L1	—	1		1	2★	2
	990WA	9920	8487	1359		両1R1		R1L1	—	1		3★	2	1
	1080WA	10820	9279	1467		両1	R1	R1L1	—	1	1		2★	3
	1180WA	11820	10171	1575			両1R1	R1L1	—	1			6★	1
	1280WA	12820	11018	1728	両1	R2		R1L1	—	1	1		2	4★
	1380WA	13820	11910	1836	両1	R1	R1	R1L1	—	1			1	6★
	1470WA	14720	12702	1944		両1R2		R1L1	—	1		3		5★
	1570WA	15720	13594	2052		両1R1	R1	R1L1	—	1		1		7★
	1660WA	16620	14386	2160		両1	R2	R1L1	—	1	1	2★		6
	1760WA	17620	15278	2268			両1R2	R1L1	—	1	1			8★

※必ず下記の番号順にレールを設置してください。配置は左右どちらの戸当側から始めてもかまいません。

呼称		全幅	開口幅	たたみ幅 掛扉	たたみ幅 受扉	本体組合せ 6スパン 310	10スパン 500	12スパン 600	門柱 戸当柱	門柱 吊元柱	レール端部樋 H16·18·21用	レール 長:1400 14N(S)	長:1500 15N(S)	長:1600 16N(S)	長:2000 20N(S)
両開閉（左右中央）（両開き）	610WB	6120	5031	558	531	両2			R1L1	—	1	2①②	1③	1④	
	990WB	9920	8399	774	747		両2		R1L1	—	1		3②～④	2①⑥	1⑤
	1180WB	11820	10083	882	855			両2	R1L1	—	1			1④	5①～③⑤⑥
	1580WB	15820	13561	1143	1116	両2	R1L1		R1L1	—	1			1②	7①③～⑧
	1770WB	17720	15245	1251	1224	両2		R1L1	R1L1	—	1		1②		8①③～⑨
	1960WB	19620	16929	1359	1332		両2R1L1		R1L1	—	1	1②			9①③～⑩
	2150WB	21520	18613	1467	1440		両2	R1L1	R1L1	—	1	3②～④	1⑫	1①	7⑤～⑪
	2350WB	23520	20397	1575	1548			両2R1L1	R1L1	—	1		3③⑪⑫	3①②⑬	7④～⑩

MEMO

納まり図・規格寸法表

※ 本図は外観 右勝手を示します。

ノンレール式 片開き

※基礎寸法はP13の寸法表を確認してください。

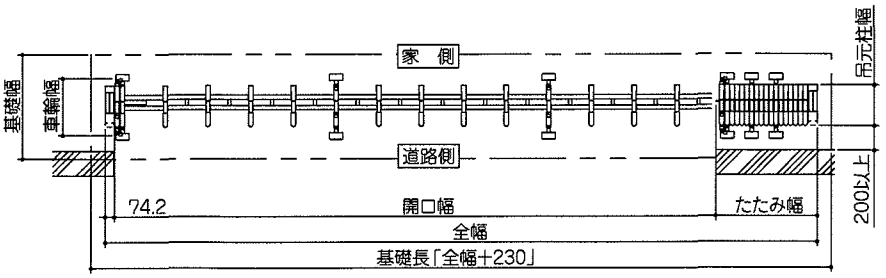

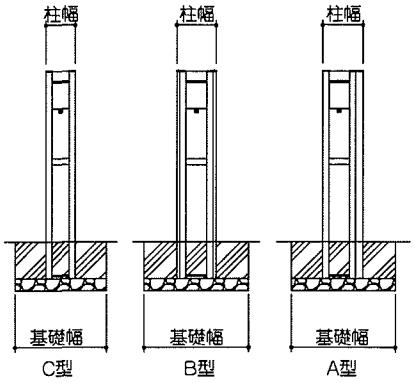

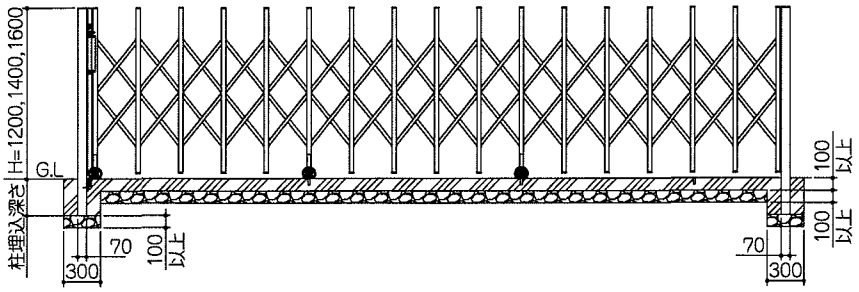

ノンレール式 両開き

※基礎寸法はP13の寸法表を確認してください。

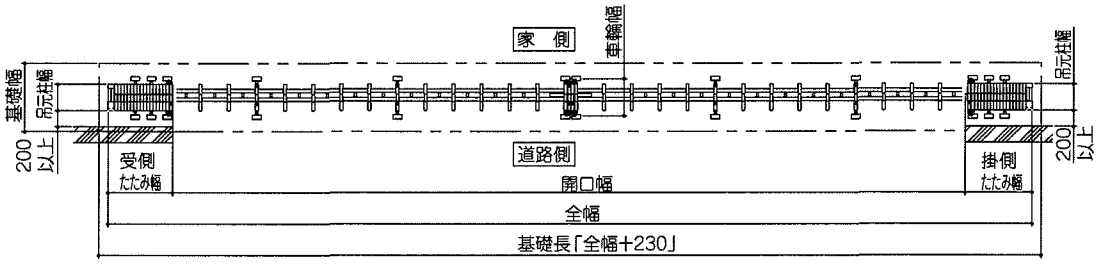

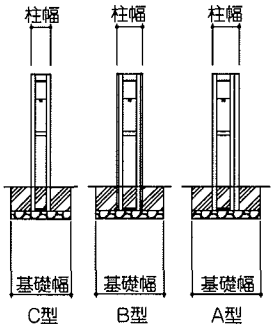

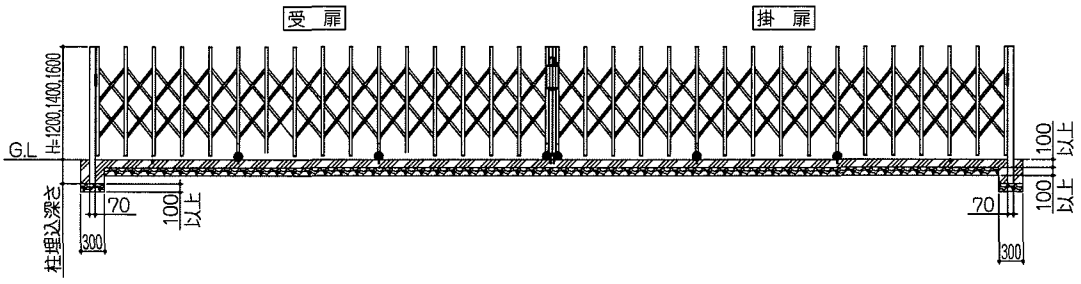

ノンレール式 片開き親子

※基礎寸法はP13の寸法表を確認してください。

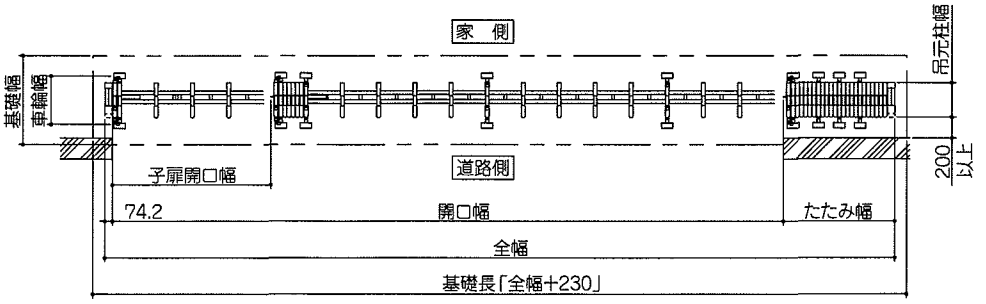

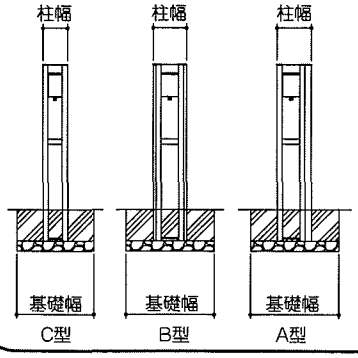

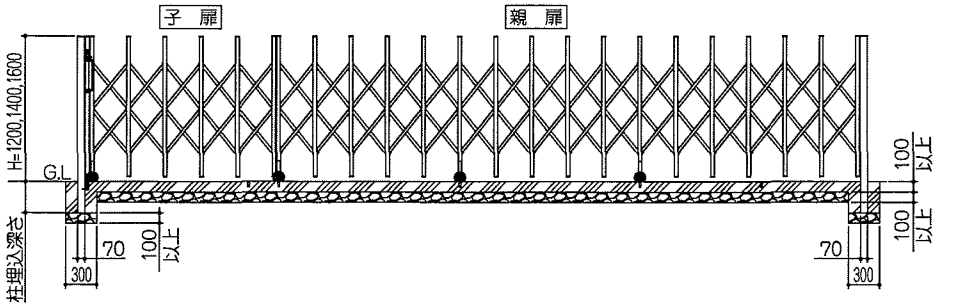

規格寸法表 ノンレール式

メガゲート A型・B型・C型

ノンレール式 基礎寸法表

本体	H	柱幅	本体最大幅	車輪幅	基礎幅	柱埋込深さ
A型	12	330	536	462	850	300
	14	330	536	462	850	300
	16	380	586	512	900	300
B型	12	320	536	462	850	300
	14	320	536	462	850	300
	16	370	586	512	900	300
C型	12	240	436	362	750	300
	14	240	436	362	750	300
	16	240	436	362	750	300

※表内の「R」は本体（標準）右勝手または右勝手用戸当柱、「L」は本体（標準）左勝手または左勝手用戸当柱を示す。

ノンレール式 H12

呼称		全幅	開口幅	たたみ幅	本体組合せ 10スパン 320	14スパン 440	18スパン 560	門柱 戸当柱	門柱 吊元柱
片開き	320S	3220	2555	591	R1(L1)			R1(L1)	1
	440S	4420	3595	751		R1(L1)		R1(L1)	1
	560S	5620	4635	911			R1(L1)	R1(L1)	1
	630S	6320	5210	1036	R2(L2)			R1(L1)	1
	750S	7520	6250	1196	R1(L1)	R1(L1)		R1(L1)	1
	870S	8720	7290	1356		R2(L2)		R1(L1)	1

呼称		全幅	開口幅	たたみ幅 掛扉	たたみ幅 受扉	本体組合せ 10スパン 320	14スパン 440	18スパン 560	門柱 戸当柱	門柱 吊元柱
両開き	630W	6320	5165	591	564	R1L1			—	2
	870W	8720	7245	751	724		R1L1		—	2
	1110W	11120	9325	911	884			R1L1	—	2
	1240W	12420	10375	1036	1009	R2L2			—	2
	1480W	14820	12455	1196	1169	R1L1	R1L1		—	2
	1720W	17220	14535	1356	1329		R2L2		—	2

呼称		全幅	開口幅	たたみ幅	本体組合せ 6スパン 200	10スパン 320	14スパン 440	18スパン 560	門柱 戸当柱	門柱 吊元柱
片開き親子	510F	5120	4170	876	R1(L1)	R1(L1)			R1(L1)	1
	630F	6320	5210	1036	R1(L1)		R1(L1)		R1(L1)	1
	750F	7520	6250	1196	R1(L1)			R1(L1)	R1(L1)	1
	810F	8120	6725	1321	R1(L1)	R2(L2)			R1(L1)	1

ノンレール式 H14

呼称		全幅	開口幅	たたみ幅	本体組合せ 8スパン 300	12スパン 440	16スパン 580	門柱 戸当柱	門柱 吊元柱
片開き	300S	3020	2435	511	R1(L1)			R1(L1)	1
	440S	4420	3675	671		R1(L1)		R1(L1)	1
	580S	5820	4915	831			R1(L1)	R1(L1)	1
	730S	7320	6210	1036	R1(L1)	R1(L1)		R1(L1)	1
	870S	8720	7450	1196		R2(L2)		R1(L1)	1

呼称		全幅	開口幅	たたみ幅 掛扉	たたみ幅 受扉	本体組合せ 8スパン 300	12スパン 440	16スパン 580	門柱 戸当柱	門柱 吊元柱
両開き	600W	6020	5025	511	484	R1L1			—	2
	870W	8720	7405	671	644		R1L1		—	2
	1150W	11520	9885	831	804			R1L1	—	2
	1440W	14420	12375	1036	1009	R1L1	R1L1		—	2
	1720W	17220	14855	1196	1169		R2L2		—	2

呼称		全幅	開口幅	たたみ幅	本体組合せ 5スパン 190	8スパン 300	12スパン 440	16スパン 580	門柱 戸当柱	門柱 吊元柱
片開き親子	480F	4820	3990	756	R1(L1)	R1(L1)			R1(L1)	1
	620F	6220	5230	916	R1(L1)		R1(L1)		R1(L1)	1
	760F	7620	6470	1076	R1(L1)			R1(L1)	R1(L1)	1
	910F	9120	7765	1281	R1(L1)	R1(L1)	R1(L1)		R1(L1)	1

ノンレール式 H16

呼称		全幅	開口幅	たたみ幅	本体組合せ 8スパン 300	12スパン 440	16スパン 580	門柱 戸当柱	門柱 吊元柱
片開き	300S	3020	2435	511	R1(L1)			R1(L1)	1
	440S	4420	3675	671		R1(L1)		R1(L1)	1
	580S	5820	4915	831			R1(L1)	R1(L1)	1
	730S	7320	6210	1036	R1(L1)	R1(L1)		R1(L1)	1
	870S	8720	7450	1196		R2(L2)		R1(L1)	1

呼称		全幅	開口幅	たたみ幅 掛扉	たたみ幅 受扉	本体組合せ 8スパン 300	12スパン 440	16スパン 580	門柱 戸当柱	門柱 吊元柱
両開き	600W	6020	5025	511	484	R1L1			—	2
	870W	8720	7405	671	644		R1L1		—	2
	1150W	11520	9885	831	804			R1L1	—	2
	1440W	14420	12375	1036	1009	R1L1	R1L1		—	2
	1720W	17220	14855	1196	1169		R2L2		—	2

呼称		全幅	開口幅	たたみ幅	本体組合せ 5スパン 190	8スパン 300	12スパン 440	16スパン 580	門柱 戸当柱	門柱 吊元柱
片開き親子	480F	4820	3990	756	R1(L1)	R1(L1)			R1(L1)	1
	620F	6220	5230	916	R1(L1)		R1(L1)		R1(L1)	1
	760F	7620	6470	1076	R1(L1)			R1(L1)	R1(L1)	1
	910F	9120	7765	1281	R1(L1)	R1(L1)	R1(L1)		R1(L1)	1

納まり図・規格寸法表

※ 本図は外観 右勝手・内収納を示します。

キャスター式 片開き

※基礎寸法はP15の寸法表を確認してください。

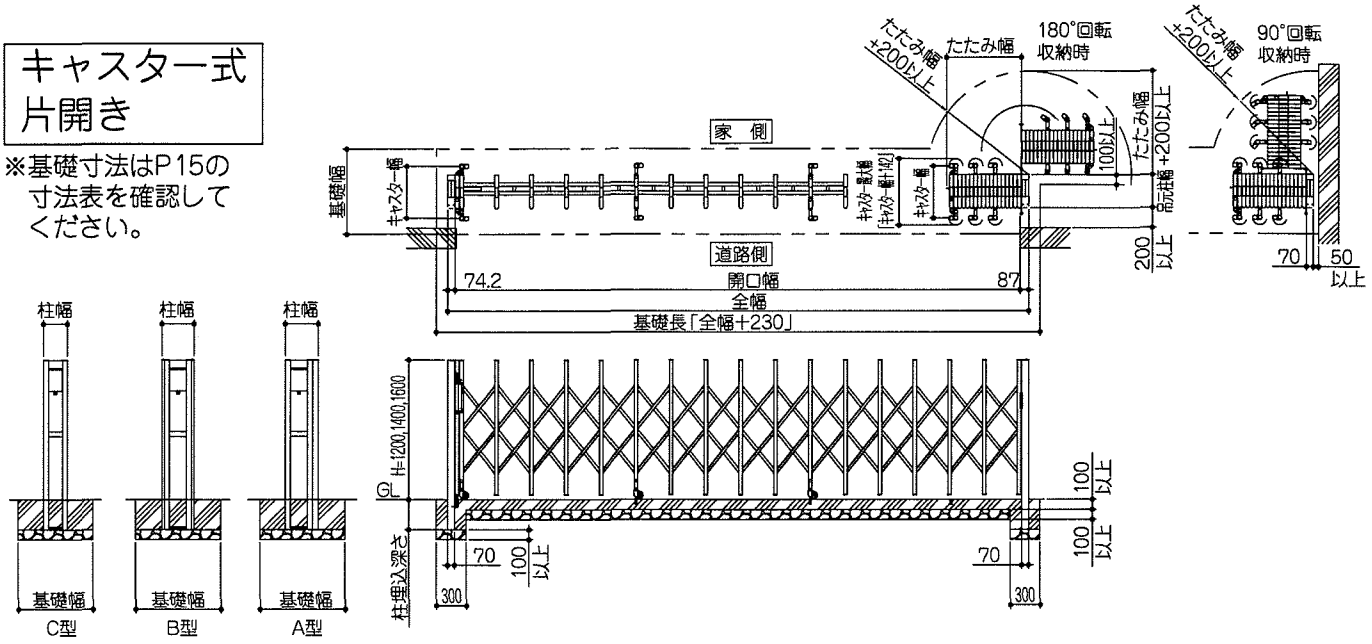

キャスター式 両開き

※基礎寸法はP15の寸法表を確認してください。

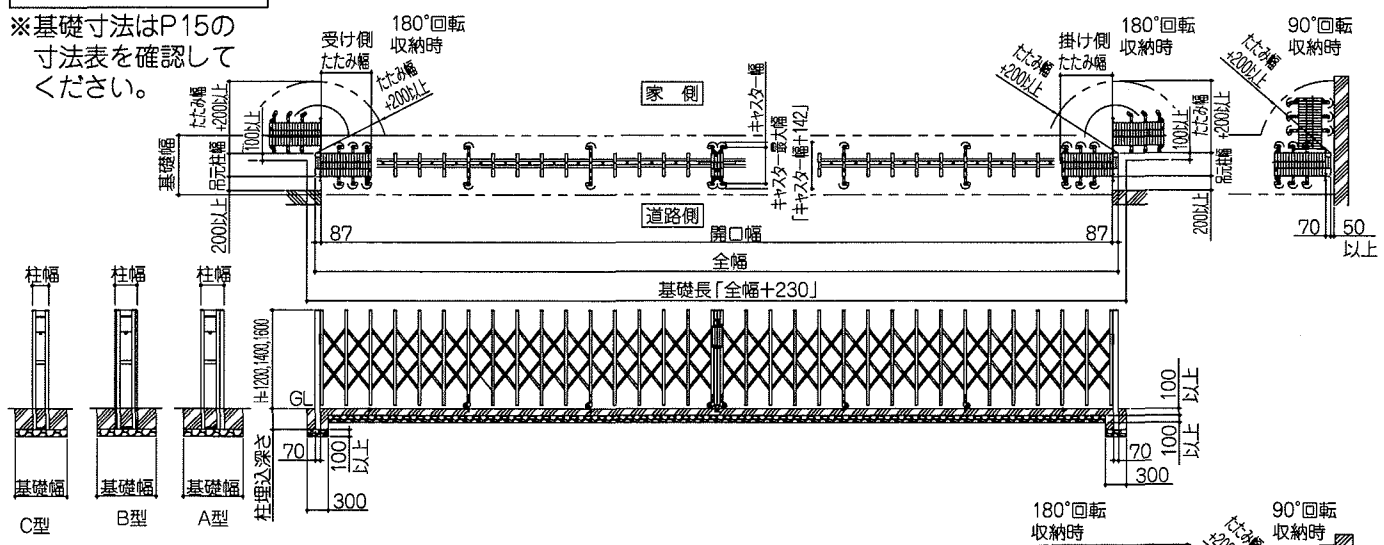

キャスター式 片開き親子

※基礎寸法はP15の寸法表を確認してください。

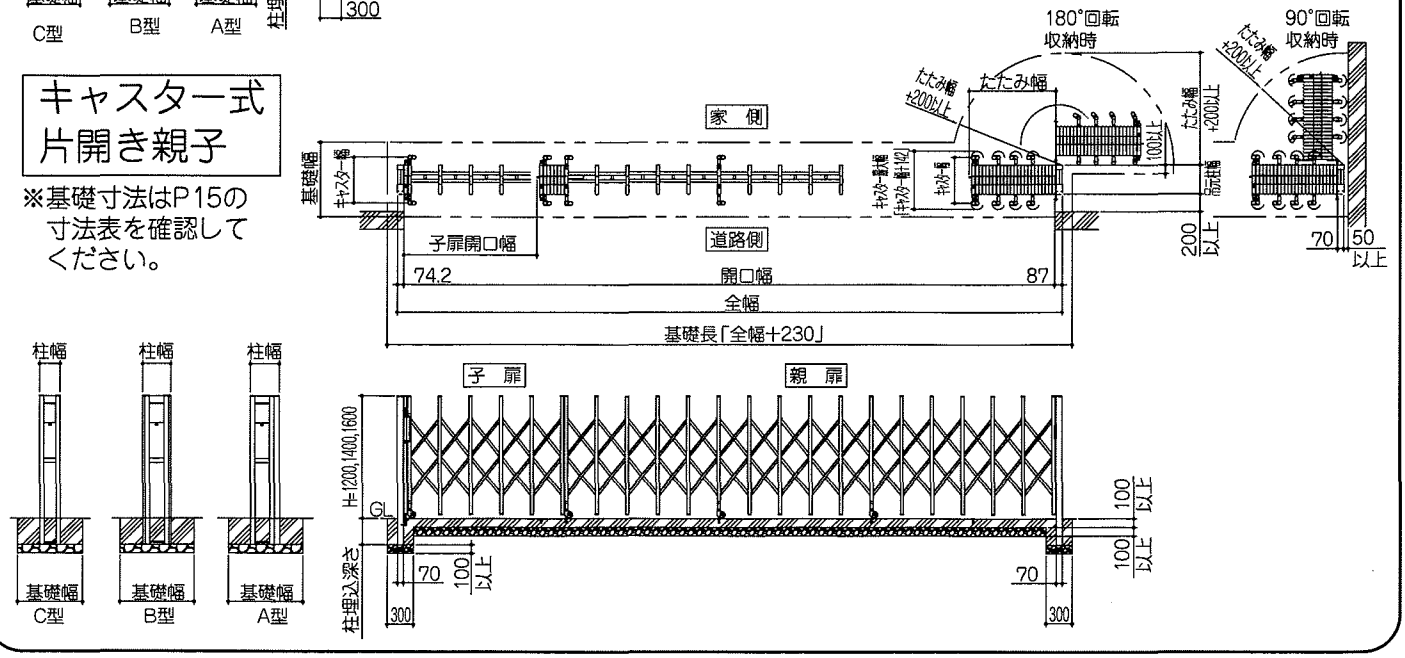

規格寸法表 キャスター式

メガゲート A型・B型・C型

キャスター式 基礎寸法表

本体	H	柱幅	本体最大幅(キャスター最大幅)	キャスター幅	基礎幅	柱埋込深さ
A型	12	330	662	520	850	300
	14	330	662	520	850	300
	16	380	712	570	900	300
B型	12	320	662	520	850	300
	14	320	662	520	850	300
	16	370	712	570	900	300
C型	12	240	562	420	750	300
	14	240	562	420	750	300
	16	240	562	420	750	300

※表内の「R」は本体(標準)右勝手または右勝手用戸当柱、「L」は本体(標準)左勝手または左勝手用戸当柱を示す。

キャスター式 H12

呼称		全幅	180°回転開口幅	たたみ幅	本体組合せ 10スパン 320	14スパン 440	18スパン 560	門柱 戸当柱	門柱 吊元柱
片開き	320S	3220	3059	516	R1(L1)			R1(L1)	1
	440S	4420	4259	676		R1(L1)		R1(L1)	1
	560S	5620	5459	836			R1(L1)	R1(L1)	1
	630S	6320	6159	961	R2(L2)			R1(L1)	1
	750S	7520	7359	1121	R1(L1)	R1(L1)		R1(L1)	1
	870S	8720	8559	1281		R2(L2)		R1(L1)	1

呼称		全幅	180°回転開口幅	たたみ幅 掛扉	たたみ幅 受扉	本体組合せ 10スパン 320	14スパン 440	18スパン 560	門柱 戸当柱	門柱 吊元柱
両開き	630W	6320	6146	516	489	R1L1			—	2
	870W	8720	8546	676	649		R1L1		—	2
	1110W	11120	10946	836	809			R1L1	—	2
	1240W	12420	12246	961	934	R2L2			—	2
	1480W	14820	14646	1121	1094	R1L1	R1L1		—	2
	1720W	17220	17046	1281	1254		R2L2		—	2

呼称		全幅	180°回転開口幅	たたみ幅	本体組合せ 6スパン 200	10スパン 320	14スパン 440	18スパン 560	門柱 戸当柱	門柱 吊元柱
片開き親子	510F	5120	4959	801	R1(L1)	R1(L1)			R1(L1)	1
	630F	6320	6159	961	R1(L1)		R1(L1)		R1(L1)	1
	750F	7520	7359	1121	R1(L1)			R1(L1)	R1(L1)	1
	810F	8120	7959	1246	R1(L1)	R2(L2)			R1(L1)	1

キャスター式 H14

呼称		全幅	180°回転開口幅	たたみ幅	本体組合せ 8スパン 300	12スパン 440	16スパン 580	門柱 戸当柱	門柱 吊元柱
片開き	300S	3020	2859	436	R1(L1)			R1(L1)	1
	440S	4420	4259	596		R1(L1)		R1(L1)	1
	580S	5820	5659	756			R1(L1)	R1(L1)	1
	730S	7320	7159	961	R1(L1)	R1(L1)		R1(L1)	1
	870S	8720	8559	1121		R2(L2)		R1(L1)	1

呼称		全幅	180°回転開口幅	たたみ幅 掛扉	たたみ幅 受扉	本体組合せ 8スパン 300	12スパン 440	16スパン 580	門柱 戸当柱	門柱 吊元柱
両開き	600W	6020	5846	436	409	R1L1			—	2
	870W	8720	8546	596	569		R1L1		—	2
	1150W	11520	11346	756	729			R1L1	—	2
	1440W	14420	14246	961	934	R1L1	R1L1		—	2
	1720W	17220	17046	1121	1094		R2L2		—	2

呼称		全幅	180°回転開口幅	たたみ幅	本体組合せ 5スパン 190	8スパン 300	12スパン 440	16スパン 580	門柱 戸当柱	門柱 吊元柱
片開き親子	480F	4820	4659	681	R1(L1)	R1(L1)			R1(L1)	1
	620F	6220	6059	841	R1(L1)		R1(L1)		R1(L1)	1
	760F	7620	7459	1001	R1(L1)			R1(L1)	R1(L1)	1
	910F	9120	8959	1206	R1(L1)	R1(L1)	R1(L1)		R1(L1)	1

キャスター式 H16

呼称		全幅	180°回転開口幅	たたみ幅	本体組合せ 8スパン 300	12スパン 440	16スパン 580	門柱 戸当柱	門柱 吊元柱
片開き	300S	3020	2859	436	R1(L1)			R1(L1)	1
	440S	4420	4259	596		R1(L1)		R1(L1)	1
	580S	5820	5659	756			R1(L1)	R1(L1)	1
	730S	7320	7159	961	R1(L1)	R1(L1)		R1(L1)	1
	870S	8720	8559	1121		R2(L2)		R1(L1)	1

呼称		全幅	180°回転開口幅	たたみ幅 掛扉	たたみ幅 受扉	本体組合せ 8スパン 300	12スパン 440	16スパン 580	門柱 戸当柱	門柱 吊元柱
両開き	600W	6020	5846	436	409	R1L1			—	2
	870W	8720	8546	596	569		R1L1		—	2
	1150W	11520	11346	756	729			R1L1	—	2
	1440W	14420	14246	961	934	R1L1	R1L1		—	2
	1720W	17220	17046	1121	1094		R2L2		—	2

呼称		全幅	180°回転開口幅	たたみ幅	本体組合せ 5スパン 190	8スパン 300	12スパン 440	16スパン 580	門柱 戸当柱	門柱 吊元柱
片開き親子	480F	4820	4659	681	R1(L1)	R1(L1)			R1(L1)	1
	620F	6220	6059	841	R1(L1)		R1(L1)		R1(L1)	1
	760F	7620	7459	1001	R1(L1)			R1(L1)	R1(L1)	1
	910F	9120	8959	1206	R1(L1)	R1(L1)			R1(L1)	1

1 施工の手順（フラットレール式）

■戸当門柱・吊元門柱の埋込み位置は、施工納まり図を参考にし、使い勝手を考慮し垂直にたててください。

A型の吊元柱･戸当柱は､必ずステン色を道路側へ向けて埋めこんで下さい。
B･C型の吊元柱･戸当柱に､家側･道路側の区別はありません。

※本図はA型右勝手片開きを示しています。

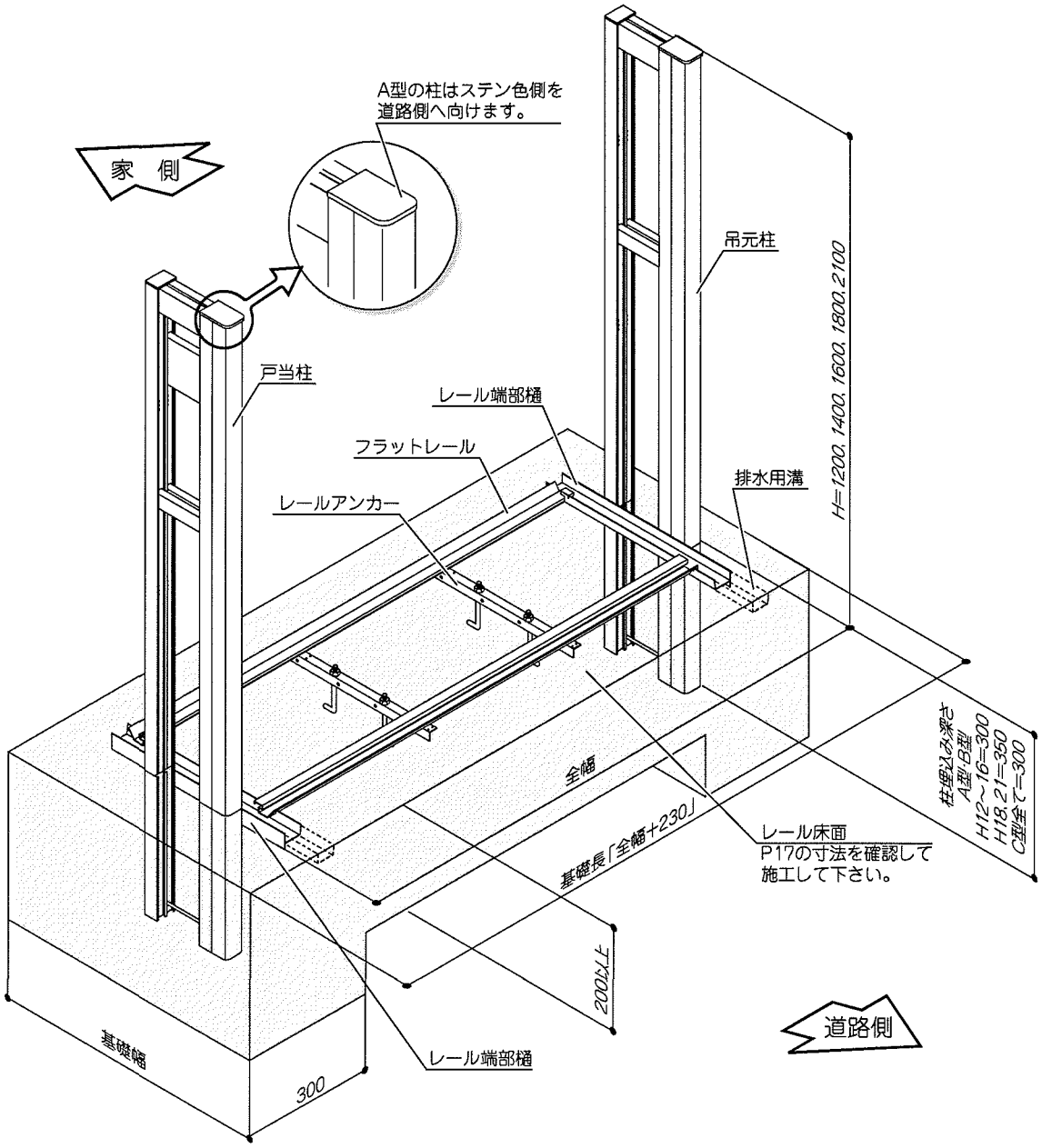

2 レール床面の仕上げ寸法

■レール床面の仕上げは下図の様に仕上げてください。

壁面よりの基本寸法です。基礎及び埋設物等を考慮して施工してください。

フラットレール式 施工寸法表

本体	H	本体幅 門柱幅	本体最大幅	走行面幅	レール 最大幅	基礎幅
A型	12	330	536	492	576	700
	14	330	536	492	576	700
	16	380	586	542	626	750
	18	380	586	542	626	750
	21	380	586	542	626	750
B型	12	320	536	492	576	700
	14	320	536	492	576	700
	16	370	586	542	626	750
	18	370	586	542	626	750
C型	12	240	436	392	476	600
	14	240	436	392	476	600
	16	240	436	392	476	600

開閉操作時に、本体と壁との間で腕などをはさまないようにするため、壁から本体を200ミリ以上離してください。

フラットレール式

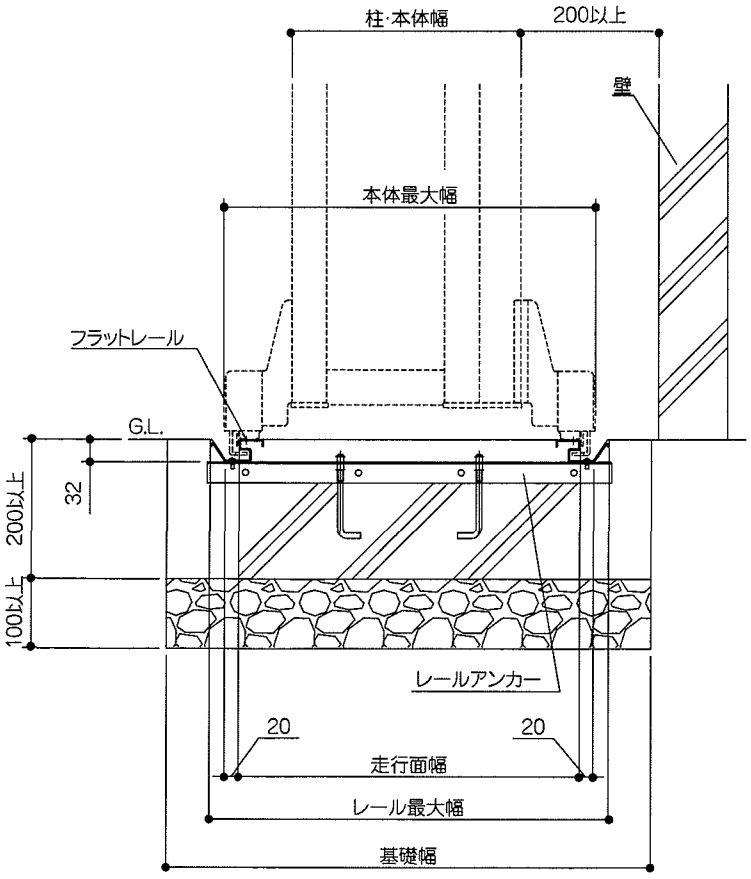

3 レール端部樋と柱の組み付け

■吊元柱および戸当柱のGLシール下部の取り付け穴にレール端部樋をM6×25L六角ボルトで固定します。

> ❗ A型の場合は、吊元柱および戸当柱のステン色側に、端部から柱取付穴までの位置が長いレール端部樋が取り付くように組み立てます。

※戸当柱には、レール端部樋の取り付け穴と戸当り落し棒受けの取り付け穴の加工がされていますが、フラットレール式の戸当柱に戸当り落し棒受けの取り付けは必要ありません。

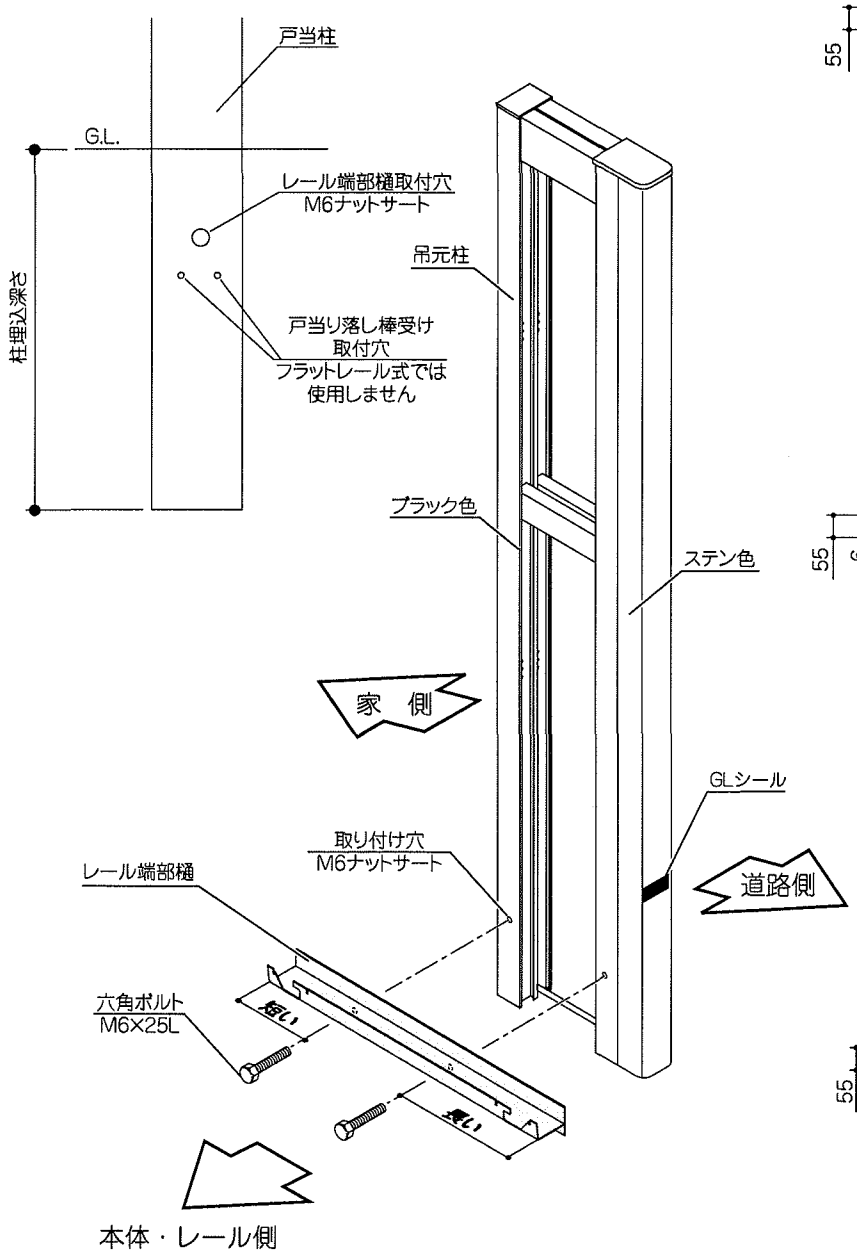

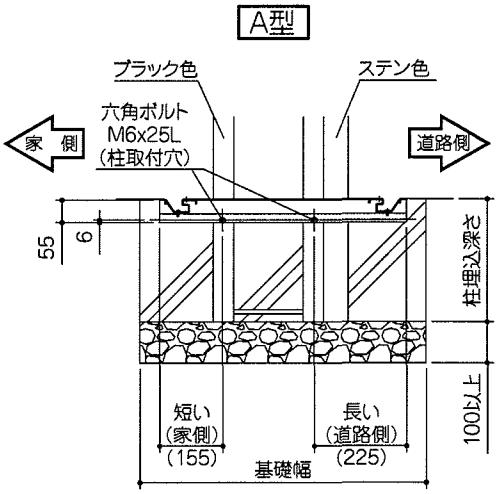

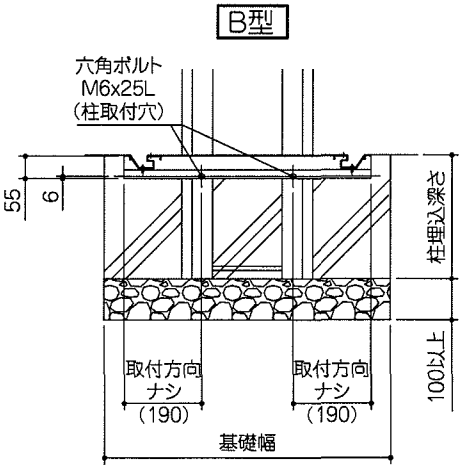

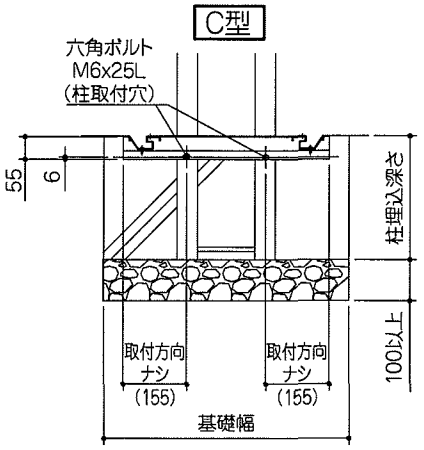

※本図はA型・吊元柱を示しています。

4 レールの組立方法

■レールの組立方法

■下図を参照して、レールとレールアンカーを組立てて下さい。

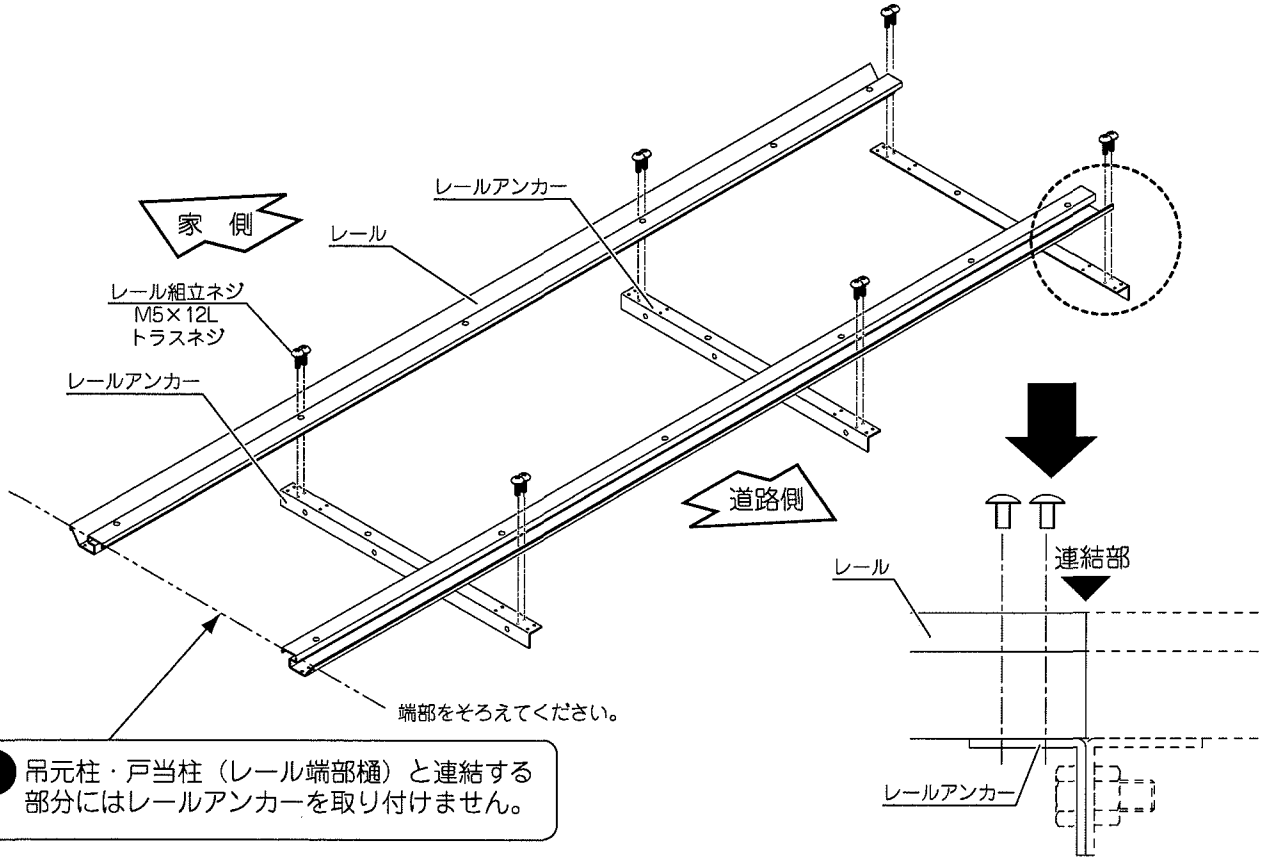

吊元柱・戸当柱（レール端部樋）と連結する部分にはレールアンカーを取り付けません。

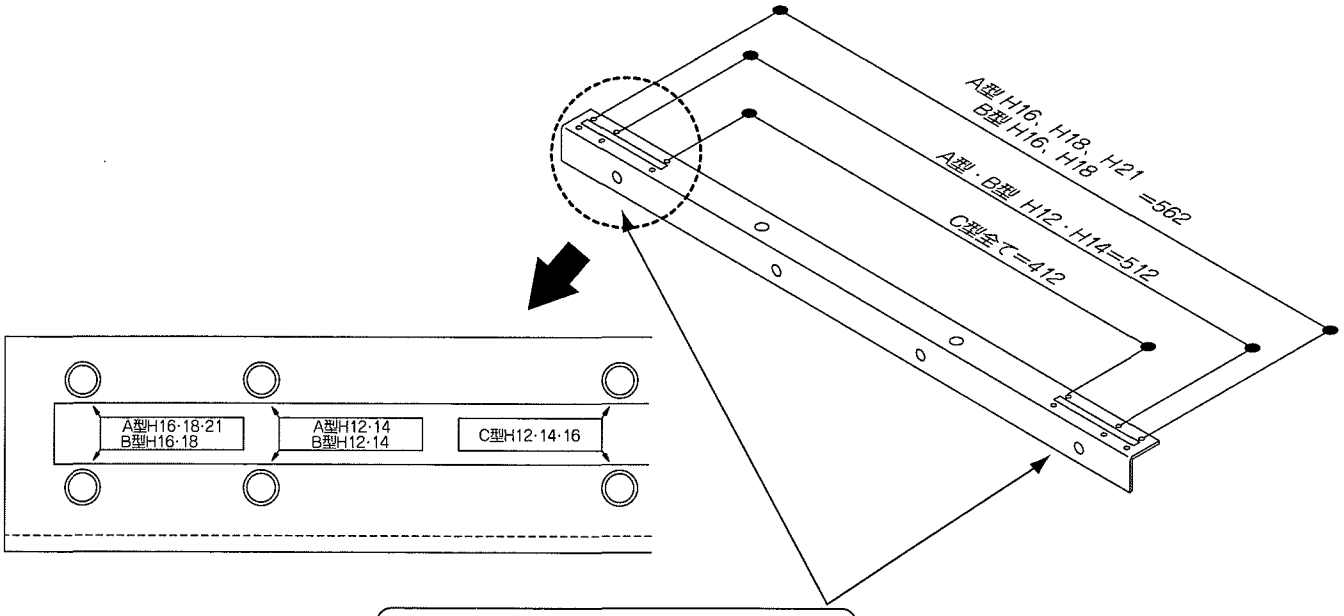

施工する扉のサイズと指示シールを確認して組み立ててください。

5 レールの連結順序

■レールの連結順序

❗ レール連結の組合せは規格寸法表（P4～P15）の指示に従って下さい。
レールの連結順によっては、落し棒受けがレールアンカーに当り、埋設できなくなります。

間違った施工例　H14 片開き 580S 右勝手

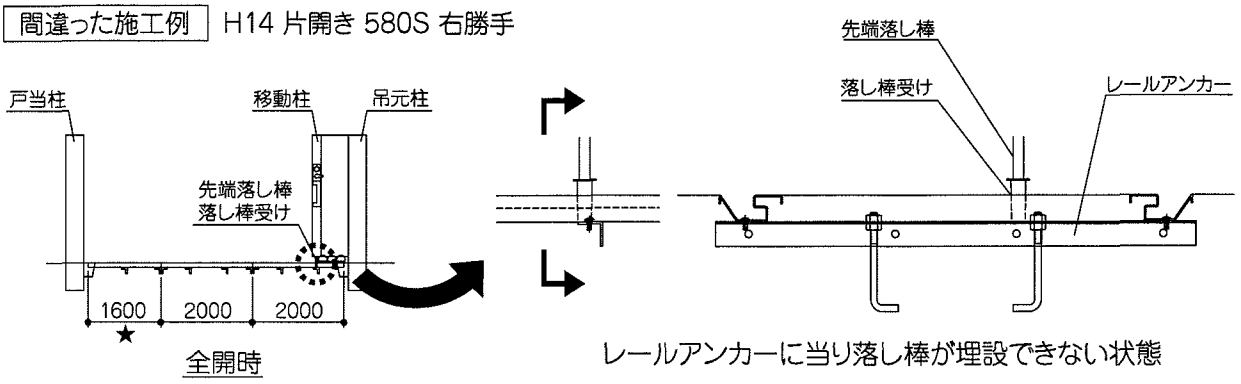

■片開きは、規格寸法表の★印のついたレールを吊元側端部に設置してください。無印のレールは自由に配置できます。

正しい施工例　H14 片開き 580S 右勝手

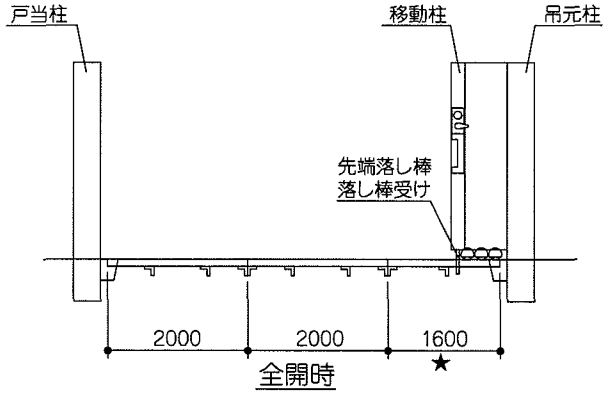

■両開きは、規格寸法表の番号順にレールを設置してください。左右どちらの吊元柱側を始まりにしても構いません。

正しい施工例　H14 両開き 1150W 右勝手

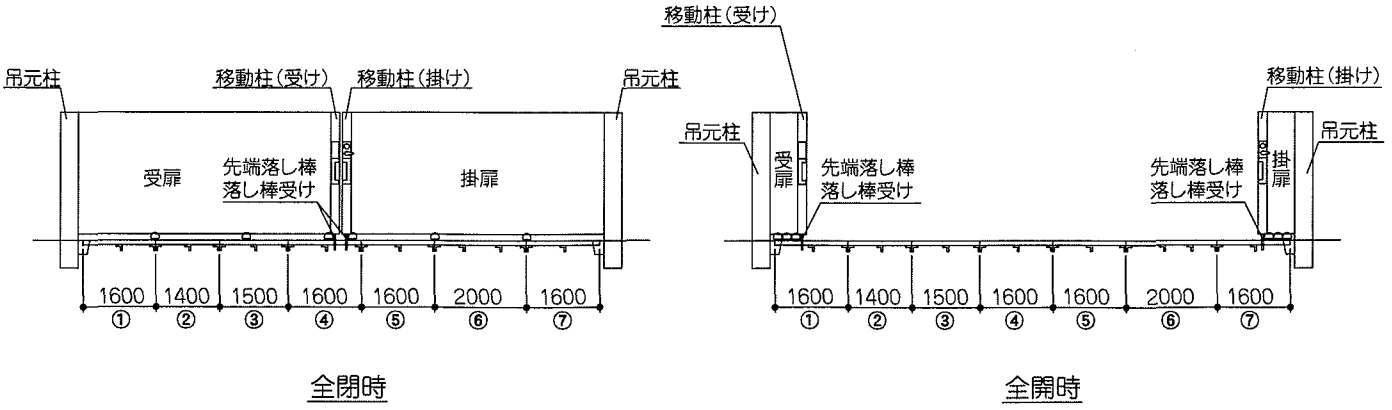

■片開き親子は、規格寸法表の○印のついたレールを戸当側端部に、★印のついたレールを吊元側端部に設置して下さい。
無印のレールは自由に配置できます。

正しい施工例　H14 片開き親子 760F 右勝手

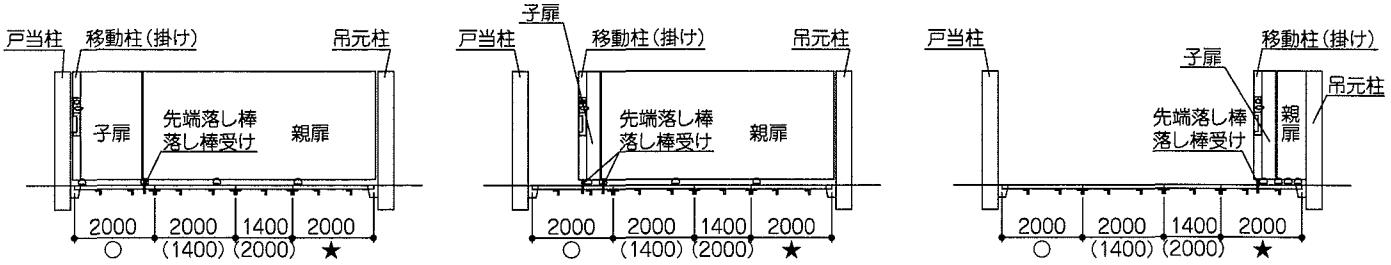

全閉時　　子扉全開時　　全開時

■両開閉(左右)(片開き)は、規格寸法表の★印のついたレールを両端部に設置して下さい。
無印のレールは自由に配置できます。

正しい施工例　H14 両開閉(左右)(片開き) 580WA

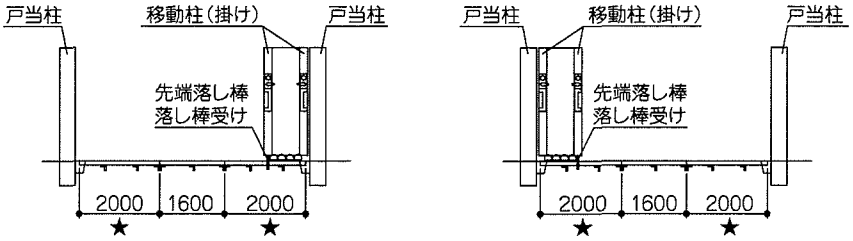

左扉使用時(右収納時)　　右扉使用時(左収納時)

■両開閉(左右中央)(両開き)は規格寸法表の番号順にレールを設置して下さい。
左右どちらの戸当側を始まりにしても構いません。

正しい施工例　H14 両開閉(左右中央)(両開き) 1150WB 右勝手

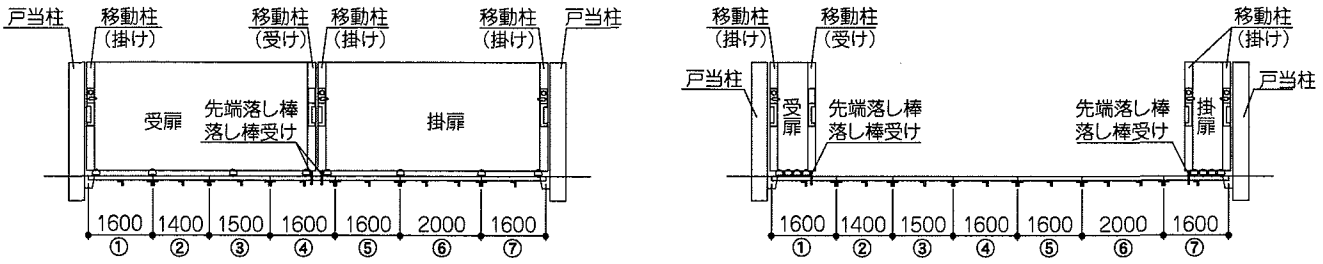

全閉時　　全開時(左右収納時)

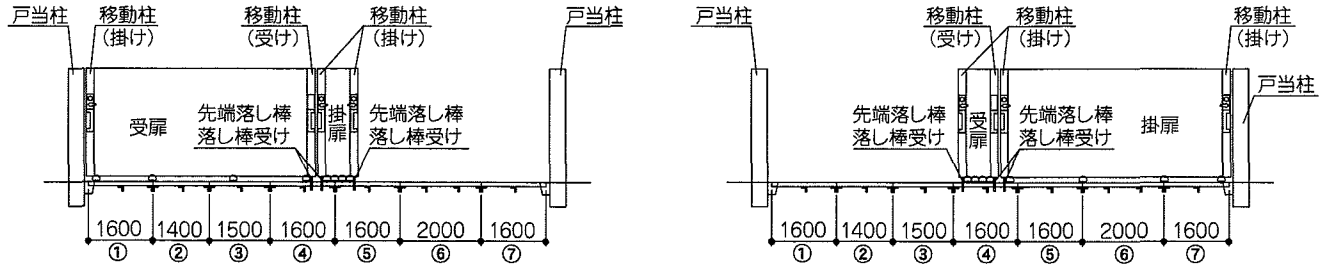

掛扉使用時　　受扉使用時

6 レールと柱の組立方法

■レールと柱の組立方法
①レール連結ボルト（M8×20L）で、レールを連結してください。
②レールアンカーの穴にフックボルトを各2ヶずつ取り付けてください。
③レールの両端部を、吊元柱・戸当柱に取り付けたレール端部樋の切り欠き部分に差し込み、スペーサーt1.5をレールと端部樋の間に入れます。
④レール先端の穴と端部樋、スペーサーt1.5をM5×12Lトラスネジにて固定します。
※レール端部樋は、モルタルの仕上面から露出しないように、レール走行面（GL位置）より2mm下がった位置に取り付きます。
⑤レール端部樋から道路側へ排水用溝を設けてください。

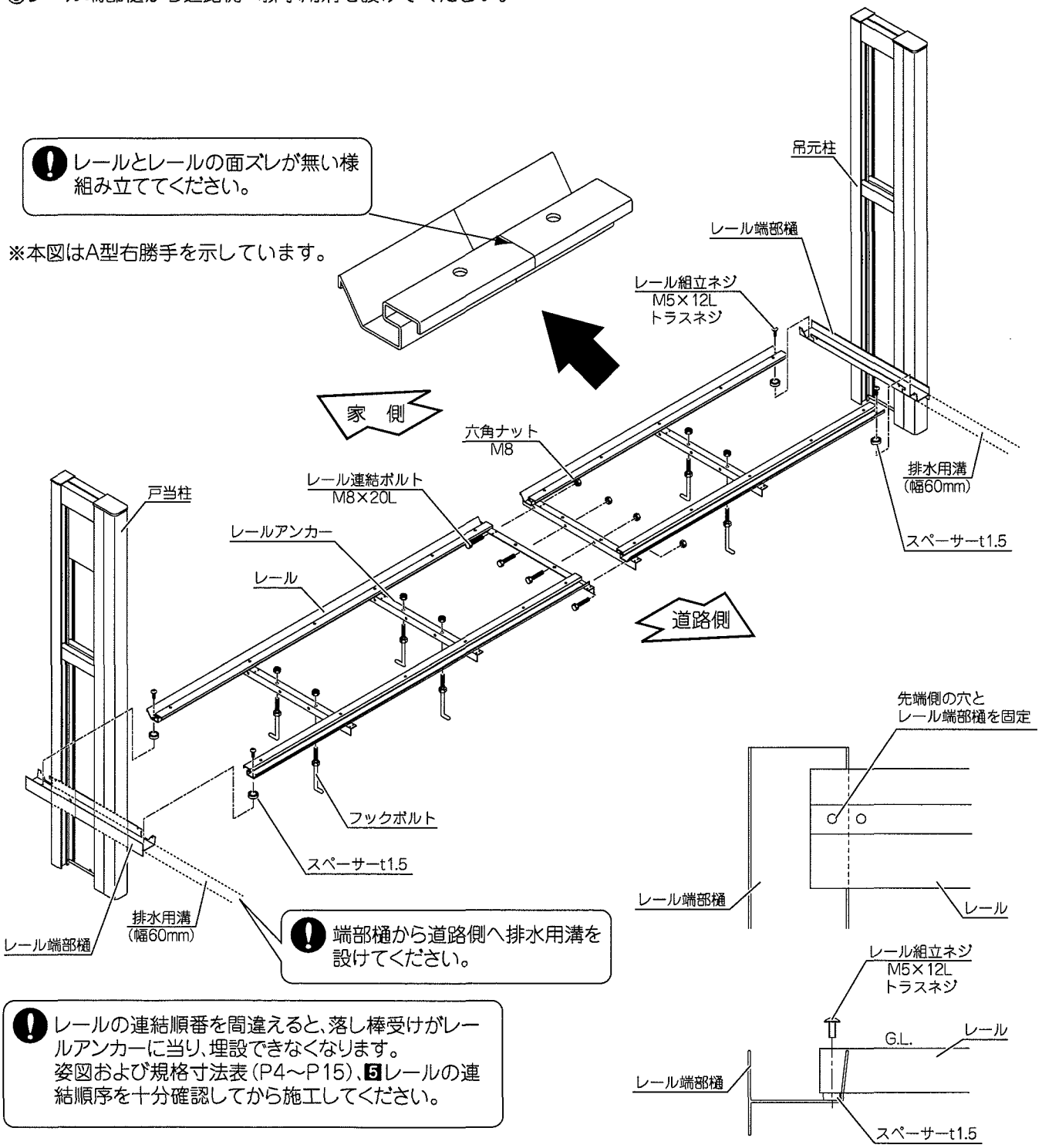

レールの連結順番を間違えると、落し棒受けがレールアンカーに当り、埋設できなくなります。
姿図および規格寸法表（P4～P15）、5レールの連結順序を十分確認してから施工してください。

施工手順 （ノンレール式・キャスター式）

7 柱の埋設

※本図はA型、外観右勝手、内収納を示しています。

①戸当柱の道路側GL位置に戸当り落し棒受けをM4×20Lナベタッピンネジで取り付けてください。
施工時にモルタルが戸当り落し棒受けの中に入らないように注意してください。
※使い勝手に応じて家側に取り付けることもできます。
②柱の埋込み位置を決定し（納まり図及び規格寸法表〈P4～P15〉を参照）垂直に埋込みをしてください。
カーゲート走行面は、なるべく平滑に仕上げてください。
③回転収納部の土間納まりについては、図を参照の上整地してください。
④埋設後は、モルタルが完全に固まるまで動くことのないよう、
十分養生してください。

カーゲート走行面は、平滑に仕上げてください。
回転収納部も同様に仕上げてください。

⚠注意

・A型の吊元柱・戸当柱には家側・道路側の区別があります。B型C型の吊元柱・戸当柱には家側・道路側の区別はありません。
・柱の埋設は、設置の際の注意事項（下記）、納まり図及び規格寸法表（P4～P15）を参照の上、行ってください。
・全幅を規格寸法以上に広げないでください。又、埋設は正確に行ってください。

ノンレール式の車輪は高さの調整ができません。
必ず床面を水平に仕上げてください。

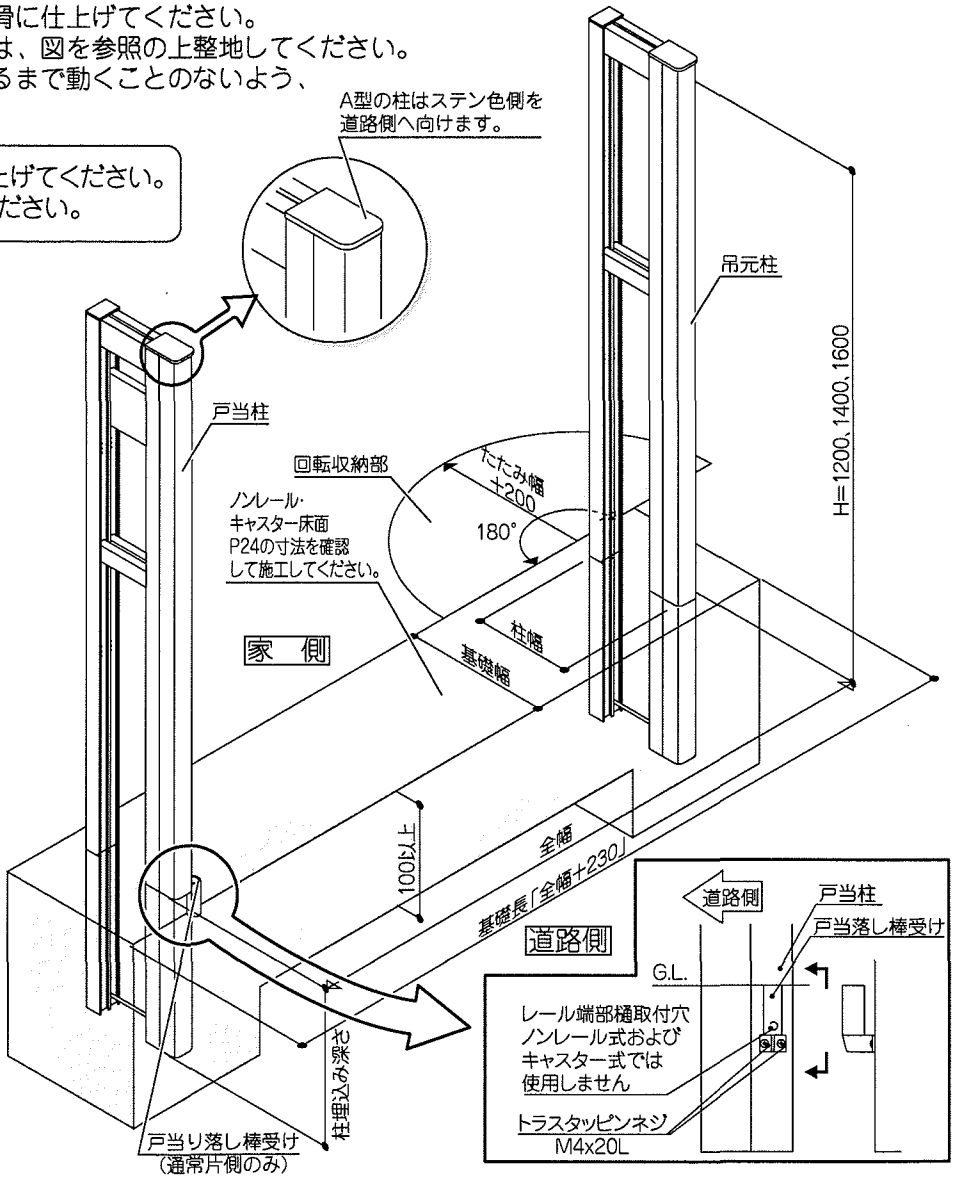

設置の際の注意事項

●回転収納時・ハンドル操作等に支障がない様、下記の寸法取り合いにしてください。

塀と直角になる場合		塀と平行になる場合		
戸当柱側	吊元柱側	戸当柱側	吊元柱側 キャスター式	吊元柱側 ノンレール式・フラットレール式
10以上	キャスター最大幅 181 / 本体幅 / 20以上 / 70 / 50以上	本体幅 / 75以下（柱隙間カバーをつける場合は50以上必要） / 200以上	180°回転収納時 / 本体幅 / 75以下（柱隙間カバーをつける場合は50以上必要） / 200以上	本体幅 / 柱隙間カバーをつける場合50以上 / 200以上

8 ノンレール・キャスター床面の仕上げ寸法

■床面の仕上げは下図の様に仕上げてください。

壁面よりの基本寸法です。基礎及び埋設物等を考慮して施工してください。

開閉操作時に、本体と壁との間で腕などをはさまないようにするため壁から本体を200ミリ以上離してください。

ノンレール式 施工寸法表

本体	H	本体幅 門柱幅	本体最大幅	基礎幅
A型	12	330	536	850
	14	330	536	850
	16	380	586	900
B型	12	320	536	850
	14	320	536	850
	16	370	586	900
C型	12	240	436	750
	14	240	436	750
	16	240	436	750

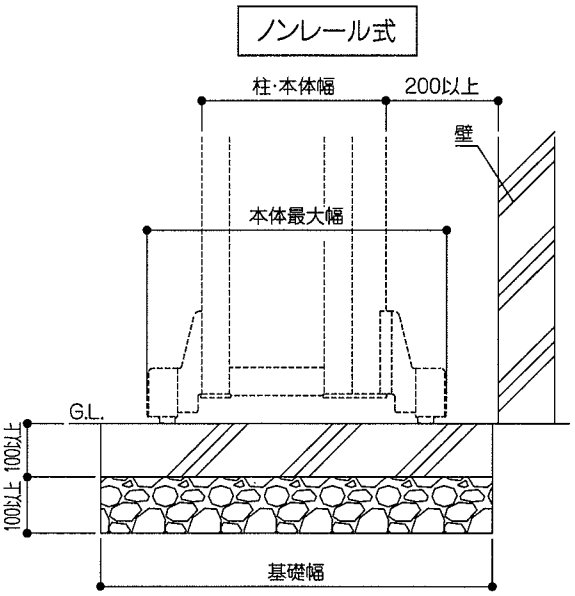

キャスター式 施工寸法表

本体	H	本体幅 門柱幅	本体最大幅	基礎幅
A型	12	330	662	850
	14	330	662	850
	16	380	712	900
B型	12	320	662	850
	14	320	662	850
	16	370	712	900
C型	12	240	562	750
	14	240	562	750
	16	240	562	750

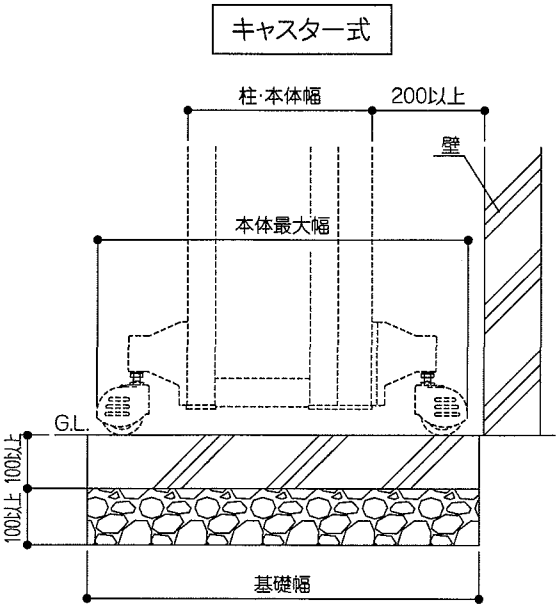

施工手順　（ベースプレート　※オプション）

9 ベースプレートの施工

※コンクリート専用です。アスファルトには取り付けできません。

①姿図および規格寸法表（P4～P15）を確認し、ベースプレートの取付位置を確認します。

❗ 規格寸法表（P4～P15）の全幅の寸法を超えないように施工してください。

②ベースプレート設置方向を確認し、ベースプレートを仮置きして、オールアンカーを打ち込む位置を決定してください。

❗ オールアンカーを打ち込む位置がレール端部樋やレールアンカーにかからないように注意してください。

A型 H12·H14	A型 H16·H18·H21	B型 H12·H14	B型 H16·H18	C型 H12·H14·H16
広い 道路側	広い 道路側	先端落し棒受け 本体側	先端落し棒受け 本体側	先端落し棒受け 本体側

③φ10.5のコンクリートドリルで、深さ90mm以上の取付穴をあけます。
④ブロアー等を使ってゴミを取り除きます。
⑤フランジナットM10を取り付けた状態で、ベースプレートの上からオールアンカーを取付穴に挿入します。
⑥ハンマーでオールアンカーの心棒を完全に打ち込み固定します。

❗ ゴミが取付穴に残ると、かみ込みによる施工不良を起こす可能性があります。

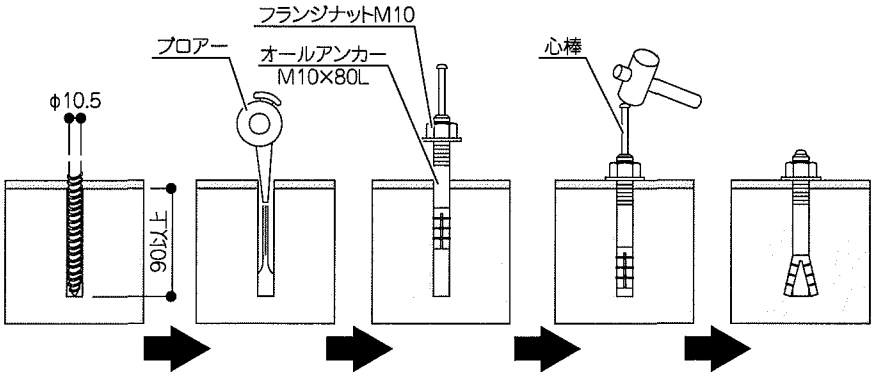

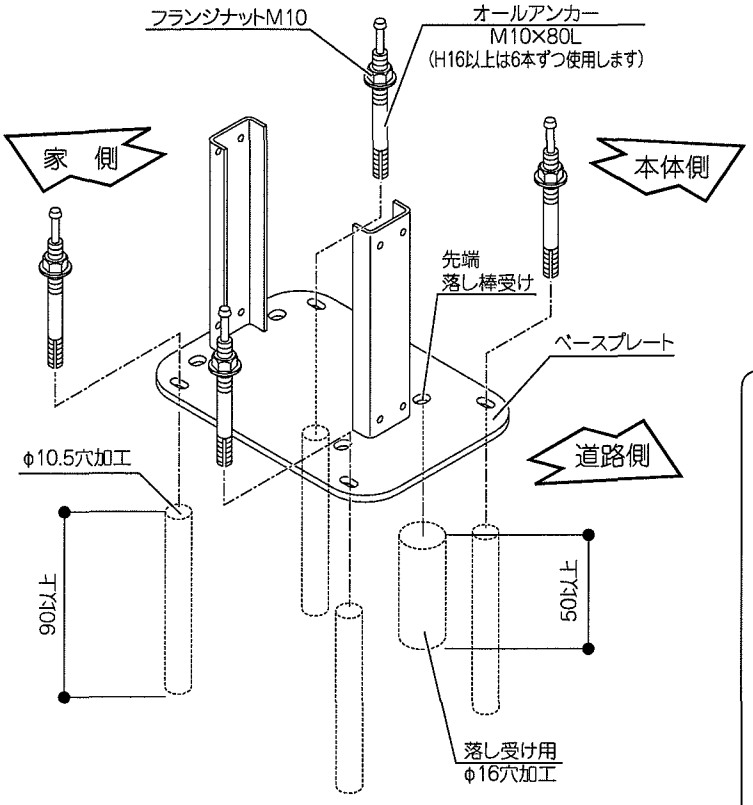

※本図はA型用、外観左側を示しています。

⑦道路側・本体側の先端落し棒受け位置にマーキングし、ベースプレートを一度取り外します。
※使い勝手が悪くなる場合には家側にマーキングしてください
⑧先端落し棒受け位置にφ16のコンクリートドリルで、深さ50mm以上の落し受け用の穴をあけます。内部のゴミは取り除いて下さい。
⑨ベースプレートを取り付け、フランジナットM10で完全に固定します。

❗ ベースプレートに取り付けた柱の垂直が出ない場合は、ベースプレートスペーサーを使って調整してください。その場合はベースプレートの下部をモルタルで完全に埋めてください。

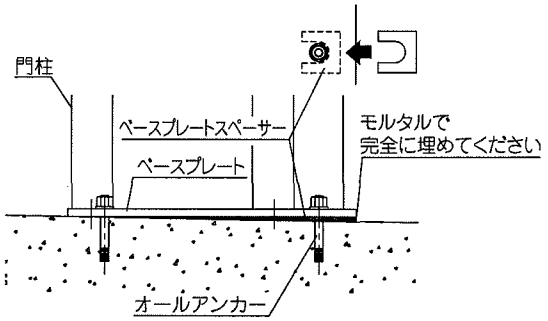

10 戸当柱・吊元柱の加工・取り付け（オプション）

※本図はA型キャスター式を示します。

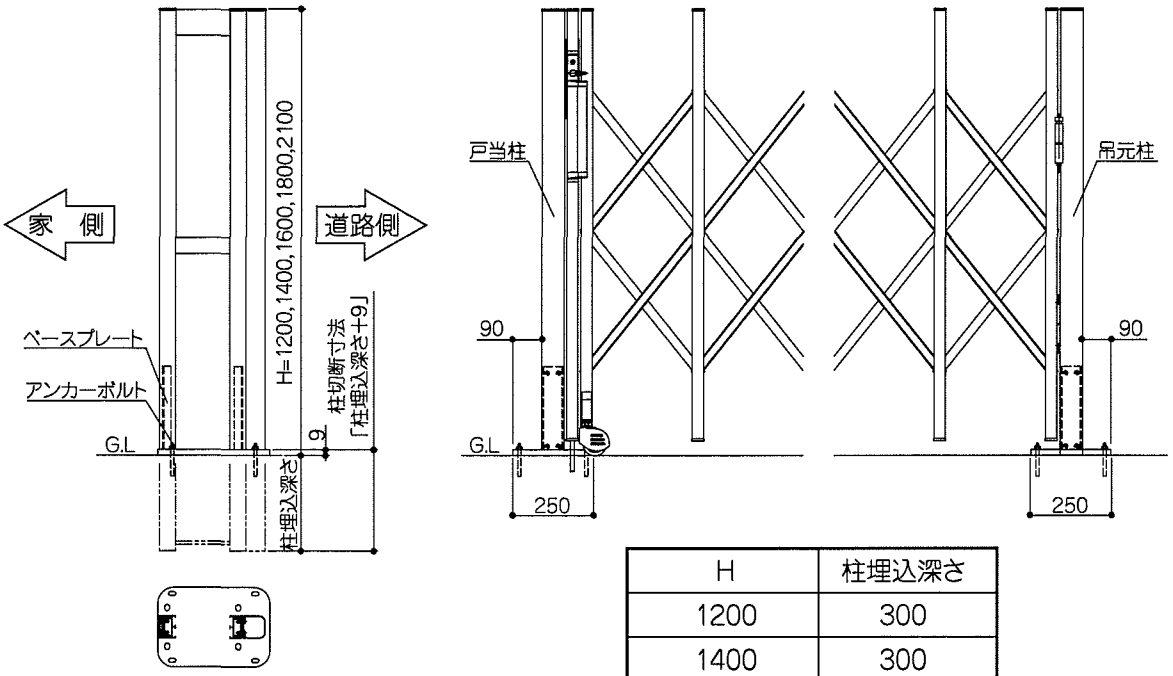

H	柱埋込深さ
1200	300
1400	300
1600	300
1800	350
2100	350

①ベースプレートに取り付ける吊元柱・戸当柱のG.L側を「柱埋込深さ＋9」ミリ切断します。
②吊元柱・戸当柱の化粧カバーを下方へスライドさせて抜き取ります。
③柱上部キャップの爪部を引き起こしながらキャップを上方へ抜き取ります。

> ❗ 爪部を破損すると、キャップが取り付けられなくなるので注意してください。

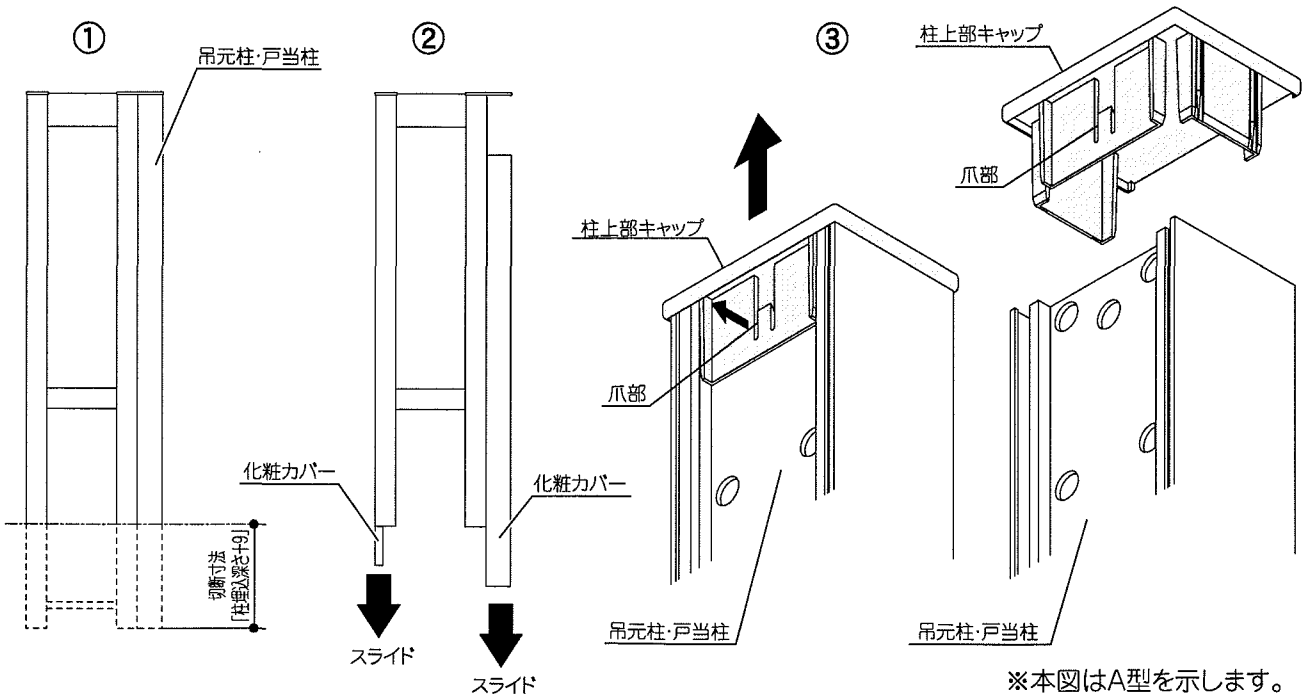

※本図はA型を示します。

④図を参照して、吊元柱・戸当柱にベースプレート取付穴φ9を家側・道路側にそれぞれ4ヶ所あけてください。

❗ 取付穴は片面加工です。貫通させないでください。

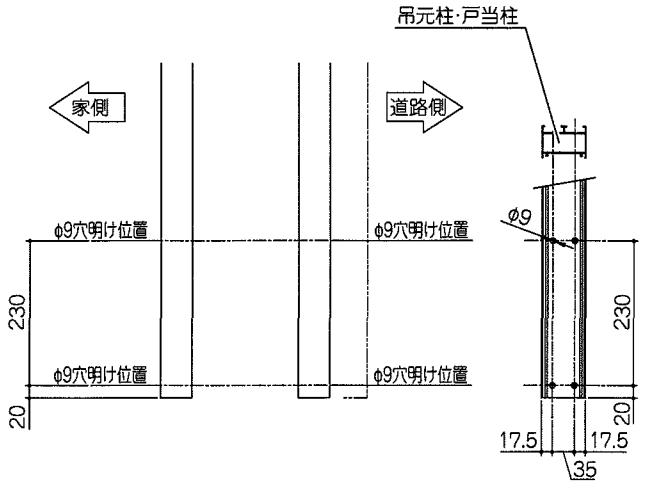

※本図はA型を示します。

⑤ベースプレートに吊元柱・戸当柱を差し込みM8×20Lナベ小ネジで固定します。
⑥②で取り外した化粧カバーを上方から差し込み③で取り外した上部キャップを取り付けます。

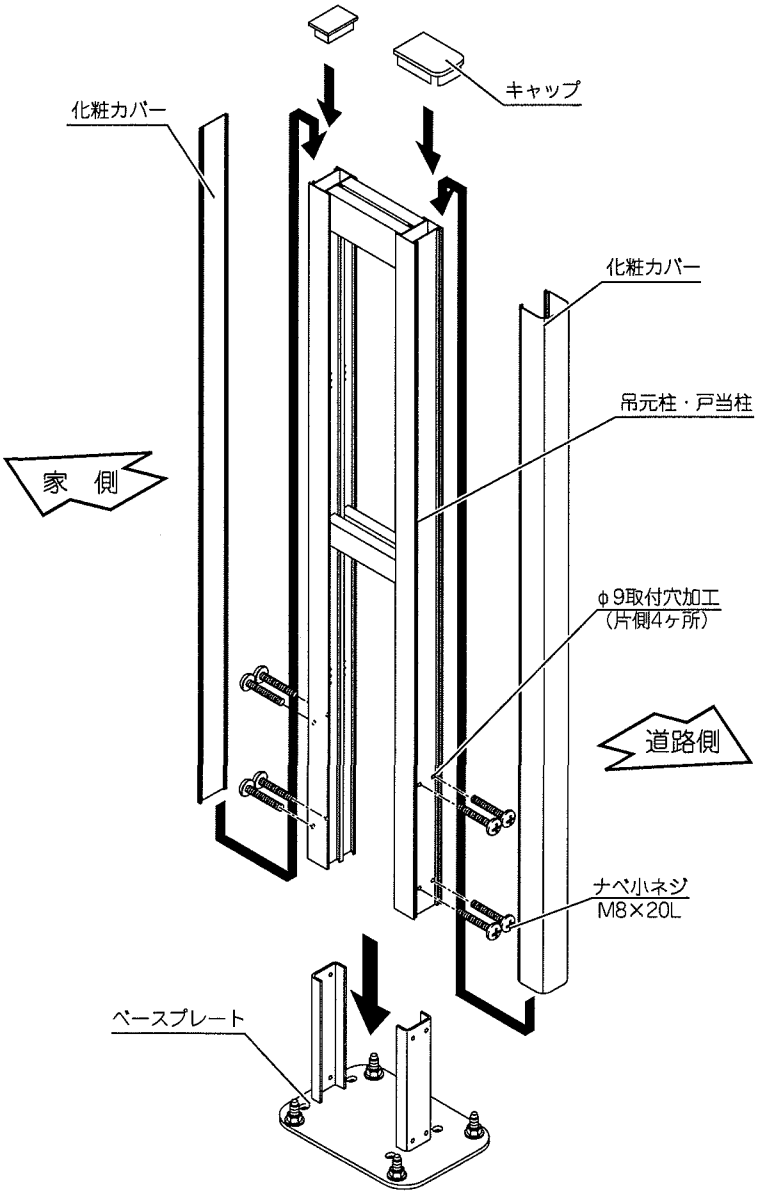

※本図はA型を示します。