新日軽　ポストKN1・KN2・KN3・KN4型

取扱説明書

施主様用

MET-1058（保管用）

このたびは新日軽商品をお買上げいただきましてありがとうございます。
ご使用にあたっては、取扱説明書をよくお読みの上、正しくご使用ください。
■この取扱説明書は大切に保管しておいてください。

安全上のご注意　必ずお守りください

■お使いになる人や他の人への危害、財産への損害を未然に防止するため、必ずお守りください。
■お守りいただく内容の種類を、次の絵表示で区分し、説明しています。（下記は、絵表示の一例です。）

⃠	このような絵表示は、してはいけない「禁止」内容です。
❗	このような絵表示は、必ず実行していただく「強制」内容です。

⚠警告

禁止

■用途以外の使用・仕様の変更・改造は絶対にしない。
異常動作してけがをすることがあります。

■動く部分へ手や指などを差し込まない。
はさまれて、けがをすることがあります。

必ず守る

■異常を感じた場合はすみやかに使用を中止してください。
（例）・異音がする。・ガタツキがある。・動きがおかしい、動かない。
・部品の損傷、故障がある。・腐食などにより機能、性能が低下している。
・その他
販売店、工事店または最寄りの弊社修理ご相談センターにご相談ください。

⚠注意

禁止

■本体、蓋にぶら下がったりしないでください。
●特にお子様にご注意ください。
蓋にぶら下がったりすると、蓋の変形、破損及び本体に取付けてあるダンパーの破損につながり、大変危険です。
ケガの発生や事故のおそれがあります。

■火気を近付けないでください。
●火災、延焼又は故障の原因となります。

■照明付の場合、点灯中や消灯直後、ランプにさわらないでください。
●やけどの原因となります。

使用上のご注意

■貴重品、重要書類、危険物、なま物等の保管はしないでください。
●一般郵便物の受箱として設計されていますので、貴重品類の受取りや保管には適しておりません。
鍵も入れないでください。意図的な盗難やいたずらには対応出来ません。

■ホースによる直接の散水は禁止。
●各機能に障害が生じるおそれがあります。

■ネームフック（オプション部品）の耐荷重は1kgです。
●1kg以上のものを吊ると変形破損します。

■照明付の場合、電源を入れても点灯しない場合は電源を切り、5秒以上たってから再び電源を入れてください。それでも点灯しない場合は、ランプが切れていないか、ランプが正しく取付いているか確認してください。
●照明付には自動点滅器（EEスイッチ）が付いております。動作チェックは正面のSHINNIKEIシール部を覆って確認してください。

■照明付の場合、冬場など周囲温度が低い場合は明るくなるまで時間がかかったり、点灯直後にちらつきが発生することがあります。

■固いものでこすったり、みがいたりしないでください。
●キズ・腐食の原因となります。

■商品のお手入れは中性洗剤をご利用ください。
●塩酸、シンナー等は使用しないでください。
（塗装はがれや腐食の原因にもなります。）
●製品の細部までお手入れされる場合、手を切るおそれがありますので、必ず手袋などで手を保護するようにしてください。

■ステンレスといえどもさびが発生することがあります。

■下記のような条件下においてはサインポストにさびが発生することがあります。
●鉄粉などによる異種金属が付着するような立地環境
（工場地帯や鉄粉が舞う工事現場など）
●排ガス中の有害物質が付着するような立地環境
（工場地帯や交通量の多い市街地など）
●塩分が付着するような立地環境
（海岸地帯など）

■さびが発生した場合は、市販のさび取り剤でさび落しをし、水洗いしたのち、ステンレス用のクレンザーもしくは#1000程度のサンドペーパーで研摩目にそって軽く磨いてください。

■商品仕様

形　　式	KN1型	KN2型	KN3型		KN4型
機　　能	／	／	ドアホン子機　オプション 6W照明　：ナショナル製 自動点滅器		／
定格電圧	／	／	ドアホン子機	6W照明	／
			親機より供給	AC100V	
定格電流	／	／	ドアホン　4.5mA 通電表示灯　8mA	0.147A	／
電源周波数	／	／	／	50/60Hz共用	／
使用周囲温度	−10°C〜+50°C				

ご使用方法

1 表札板への文字記入

文字はネームプレートにエナメルで記入してください。

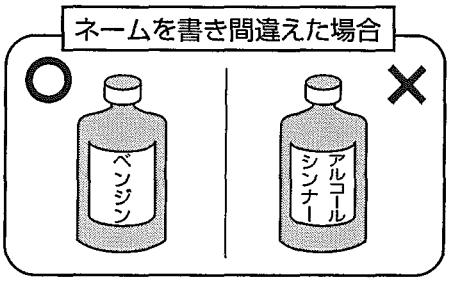

2 照明器具について（KN3型のみ）

管球、グロー球の取り換え

⚠注意　必ず電源を切って行ってください。
（感電の原因になります。）

管球の場合
取換用管球(ナショナル製)　KN3型 FL-6W

① 表札板のビスをゆるめる。
② ビスがつまめる程度にゆるんだらビスをつまみ、上に持ち上げ外す。
③ 管球を取り換える。

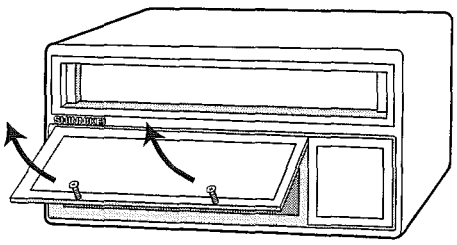

グロー球の場合
取換用グロー球(ナショナル製)　FG-7E

ポスト後部取出口蓋を開けてグロー球を取り換える。

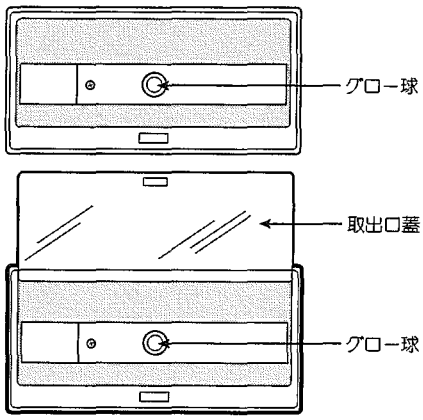

裏蓋の取扱い方

① 取出口蓋の取っ手をつかみ 上に持ち上げ、カチッというクリック感を感じたら、手を離してください。
（上部 開状態で保持します。）

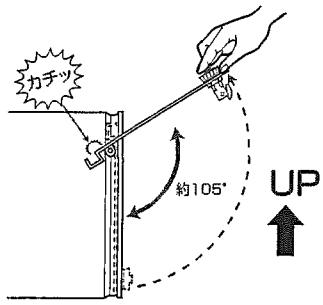

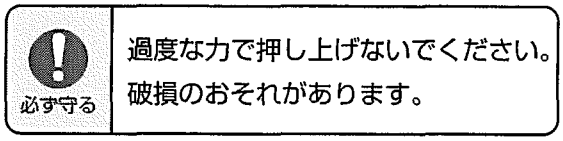

② 取出口蓋の取っ手をつかみ 軽く押し下げてください。
（保持は開放され、蓋は自然落下します。）

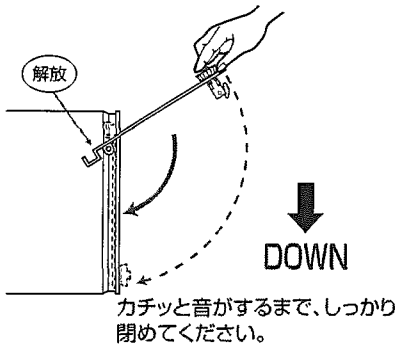

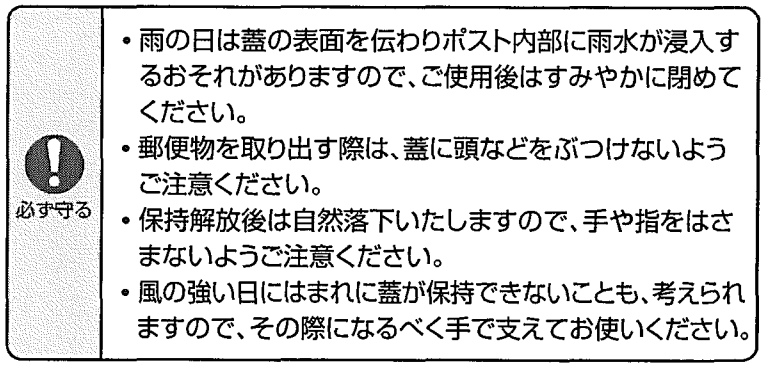

ワンロック錠について

■ 簡易錠（取手）としてお使いいただく場合
＜解錠方法＞ 右へ回して、手を離さずに引いてください。

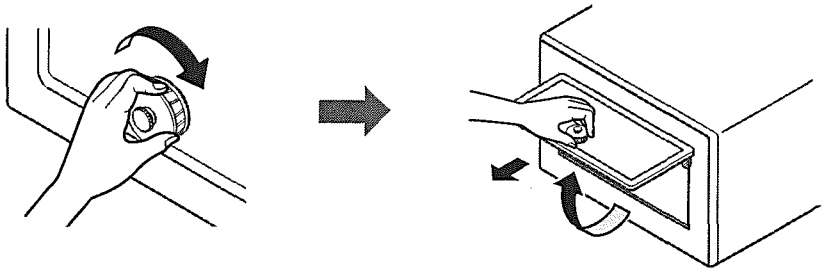

■ 南京錠を取り付けてお使いいただく場合
＜施錠方法＞

①ツマミ部を引き抜きます

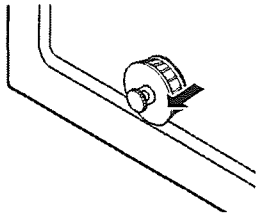

②ツマミ部の穴に南京錠を取り付けます

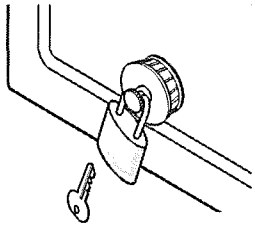

※南京錠推奨寸法

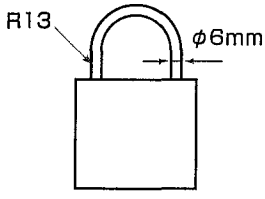

・商品改良のため、仕様、外観は予告なしに変更することがありますのでご了承ください。

新日軽株式会社　【〒136-0076】東京都江東区南砂2丁目7番5号