引戸用レールセット

取付説明書

●このたびは、東洋エクステリア製品をお買いあげいただきましてまことにありがとうございます。

●この取付説明書に示した表示記号の内容は、製品を安全に正しく施工していただき、施主様等への危害や損害を未然に防止するためのものです。
表示記号の内容を良く理解したうえで、本書の内容(指示)にしたがってください。

●この取付説明書では、次のような記号を使用しています。

安全に関する記号	記号の意味
警告	●取扱いを誤った場合に、使用者が死亡または重傷を負うおそれのある内容を示しています。
注意	●取扱いを誤った場合に、使用者が中・軽傷を負うおそれのある内容、または物的損害のおそれがある内容を示しています。
一般情報に関する記号	
ポイント	●取付手順で、特に注意して作業をしていただきたいことを示しています。 ●守っていただかないと組付けができない内容、または製品全体に後々不具合が発生するおそれのある内容を示しています。
※	●取付説明の内容全体(個々の説明枠)にかかる注意事項を示しています。 ●取付説明の内容に制限がある場合の条件を示しています。
補足	●説明の内容で知っておくと便利なことを示しています。

＜施工の前に＞

注意

- 正しく施工、組付けをするために、施工を行なう前に必ず取付説明書をお読みください。
- レールのレベル差が大きいと戸車等の耐久性が著しく低下する場合があります。
- 基礎コンクリート深さが250㎜と異なる場合は別途現場手配で、M8寸切りボルト等をご用意ください。
- ご使用になる場所に合わせて基礎寸法を算定してください。本取付説明書に記載している基礎寸法は、長期地耐力100KN/㎡、風速34m/s(※)相当の地域を想定した参考寸法です。
  ※建築基準法施行令第87条に規定される、Voに準じた風速。
- 製品の施工については、必ず各製品の取付説明書に従ってください。
- 施工終了後、取付説明書は施主様にお渡しください。

＜施工上のご注意＞

注意

- 引戸走行床面は水平に仕上げてください。
- 施工終了後は扉の開閉チェックを行ない、不具合がないか確認してください。
- コンクリート（またはモルタル）には、塩分を含む砂（海砂）および塩素系や強アルカリ系のコンクリート用混和剤（凍結防止剤、凝固促進剤、急結剤など）は使用しないでください。使用するとアルミなどの金属が腐食する原因になります。必要な場合は非塩素系や非アルカリ系の混和剤をご使用ください。

⚠注意

● 施工工事にあたっては、安全に施工を行なってください。
- 作業服および保護具（保護帽、安全帯、眼、耳、手、足の保護具）を正しく使用してください。
- 作業場所の整理整頓を行なうとともに、安全確保を行なってください。
  特に高所作業での安全確保、倒壊防止、照明による照度の確保など。
- 器具、工具、保護具などの機能を確認し、使用してください。
- 作業は、相互の作業と各作業工程を考慮して進めてください。免許、技能講習、特別教育が必要な作業は、有資格者が行なってください。
- 作業者が相互に安全確認を行なってください。健康状態を十分に確認し、健康管理を実施してください。
- 万が一、事故が発生した際には、直ちに手当を行ない、救助を第一に心がけてください。

■梱包明細表

1 レールセット

名　称	略　図	員数		
		セット①	セット②	セット③
レール本体		2	2	2
レール幅木		1	1	2
レベルボルト M8×200		2	2	4
1-① M8六角ナット		4	4	8
1-② M8平座金		4	4	8
1-③ M6×16ナベ小ネジ		4	4	8

2 端部幅木セット

名　称	略　図	員数
レール幅木		1
レベルボルト M8×200		2
2-① M8六角ナット		4
2-② M8平座金		4
2-③ M6×16ナベ小ネジ		4
取付説明書	―	1

3戸当り柱セット（アペリードAL型 H16,18用）

名　　称	略　　図	員 数
戸当り柱		1
戸当り位置決め材1		1
戸当り位置決め材2		1
戸当り筋交い材		1
戸当り幅決め材		1
スクリーンパネル		1
スクリーンパネルスリーブ		2
3-① M6×16六角ボルト（PW十SW）		4
3-② M4×10トラスネジ		10
3-③ M8×125六角ボルト		4
3-④ M8バネ座金		4
3-⑤ M8平座金		4

4戸当り柱セット（アペリードAL型 H12,14、ジャンボスライドAL型）

名　　称	略　　図	員 数
戸当り柱		1
戸当り位置決め材1		1
戸当り位置決め材2		1
戸当り筋交い材		1
戸当り幅決め材		1
4-① M6×16六角ボルト（PW十SW）		4
4-② M4×10トラスネジ		2

■梱包明細表　つづき

5戸当り柱セット（アペリードST型）

名　　称	略　　図	員 数
戸当り柱		1
スクリーンパネル取付金具R		1
スクリーンパネル取付金具L		1
戸当り位置決め材1		1
戸当り位置決め材2		1
戸当り筋交い材		1
戸当り幅決め材		1
スクリーンパネル		1
5-① M6×16六角ボルト（PW＋SW）		16
5-② φ5×16ドリルネジ		2

6戸当り柱セット（ジャンボスライドST型）

名　　称	略　　図	員 数
戸当り柱		1
戸当り位置決め材1		1
戸当り位置決め材2		1
戸当り筋交い材		1
戸当り幅決め材		1
6-① M6×16六角ボルト（PW＋SW）		4
6-② φ5×16ドリルネジ		2

1. レールの納まり（断面）

※基礎寸法は参考値です。
※［　］内寸法はレール外寸562mm、（　）内寸法はレール外寸750mmを示します。

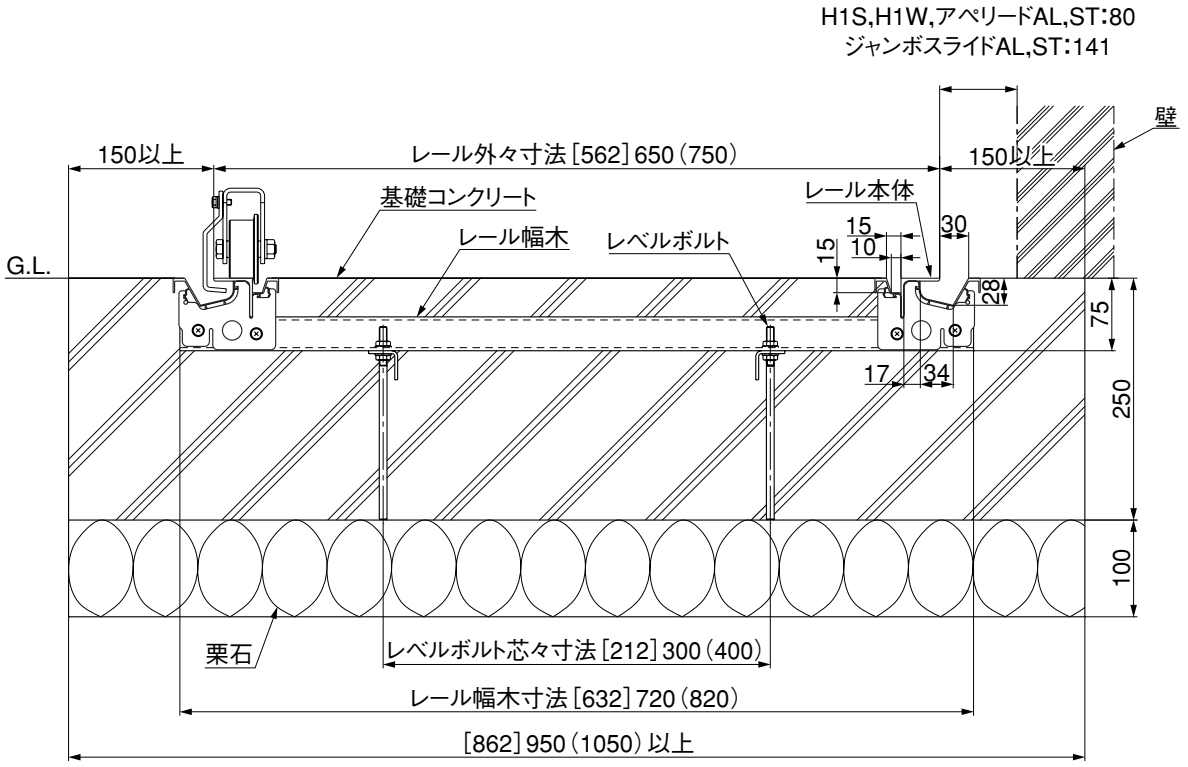

図1-1

表1-1　本体高さとレール外寸の関係

機種名		アペリード			ジャンボスライド					H1S	H1W
型式		AL型		ST型	AL型			ST型			
パネルタイプ		A	B	C	A	B	C	B	C		
高さ	H08	650	650	650	650	650	—	650	—	—	—
	H10	650	650	650	650	650	650	650	650	—	—
	H12	650	650	650	650	650	650	650	650	562	562
	H14	650	650	650	650	650	650	650	650	562	562
	H16	750	750	750	750	750	650	750	650	—	—
	H18	750	750	750	750	750	750	750	750	—	—
	H20	—	—	—	—	—	750	—	750	—	—

2. レールの納まり（施工例）

2-1 アペリード（片引き）

※図は右引き仕様を示します。
※[　]内寸法はステンレスタイプ（ST型）を示します。
※(　)内寸法はアルミタイプ（AL型）のH16、H18サイズおよびステンレスタイプ（ST型）の場合を示します。

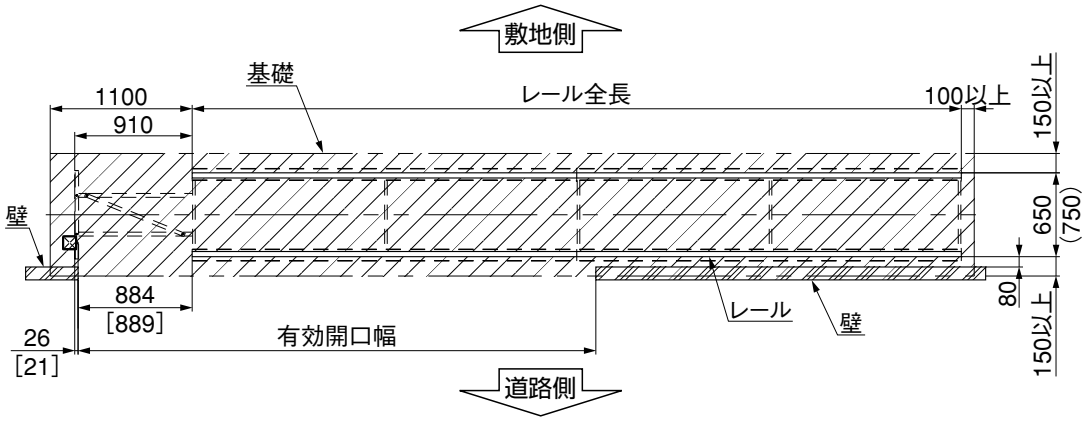

図2-1

ポイント

- 引き始め側の壁端部からAL型は884㎜、ST型は889㎜の位置からレールを配置します。
- 壁とレールの隙間は80㎜としてください。
- レール端部に水切り用の排水溝を設けてください。

2-2 ジャンボスライド（片引き）

※図は右引き仕様を示します。
※[　]内寸法はステンレスタイプ（ST型）を示します。
※(　)内寸法はH16、H18サイズ（CタイプはH18、H20サイズ）の場合を示します。

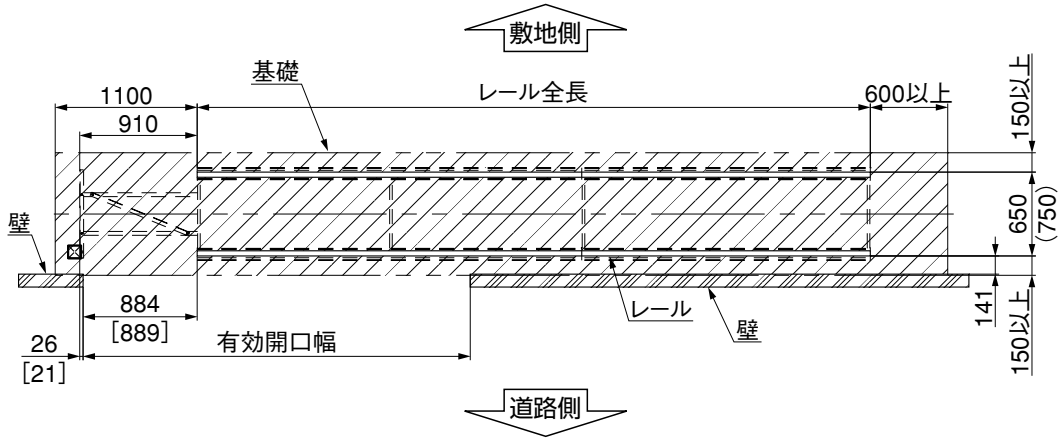

図2-2

ポイント

- 引き始め側の壁端部からAL型は884㎜、ST型は889㎜の位置からレールを配置します。
- 壁とレールの隙間は141㎜としてください。
- レール端部に水切り用の排水溝を設けてください。

2-3 アペリード（両引き）

※（　）内寸法はアルミタイプ（AL型）のH16、H18サイズおよびステンレスタイプ（ST型）の場合を示します。

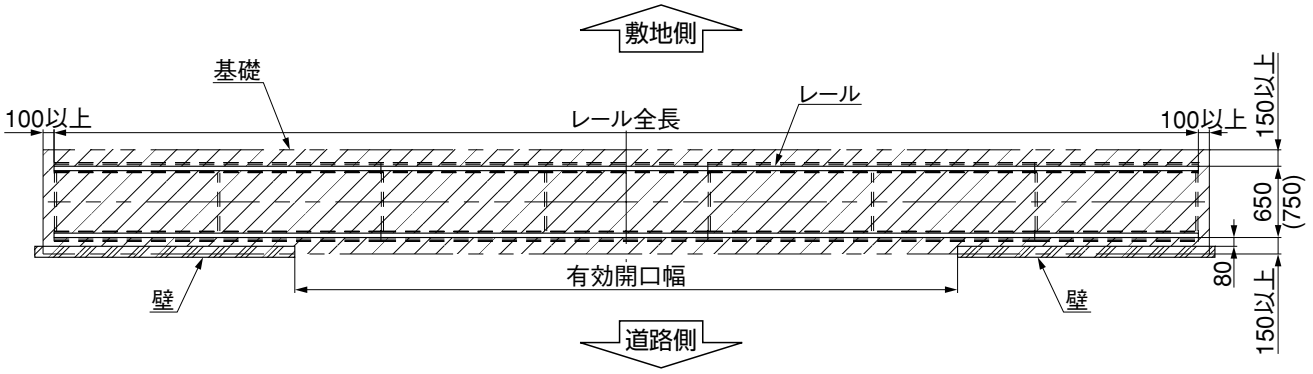

図2-3

ポイント

- 有効開口幅の中央を基準にレール全長を左右均等長さになるようにレールを配置してください。
- 壁とレールの隙間は80mmとしてください。
- レール端部に水切り用の排水溝を設けてください。

2-4 ジャンボスライド（両引き）

※（　）内寸法はH16、H18サイズ（CタイプはH18、H20サイズ）の場合を示します。

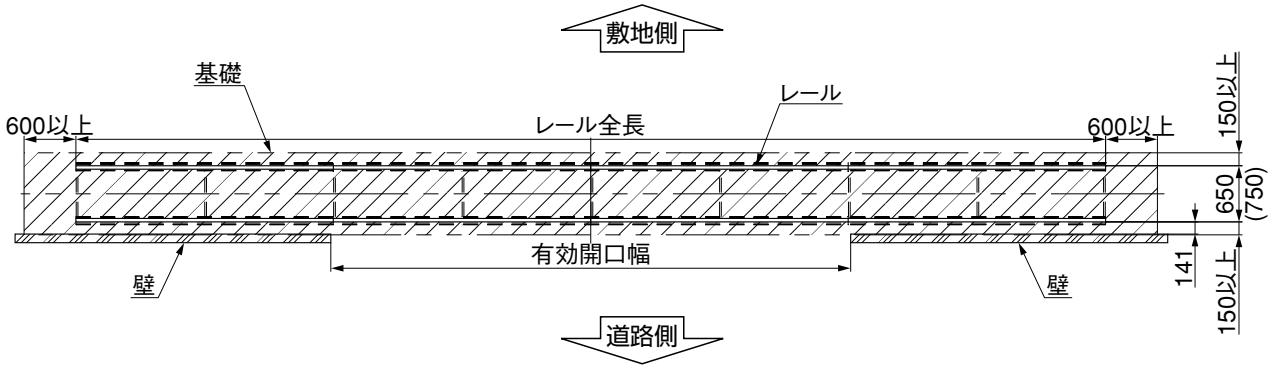

図2-4

ポイント

- 有効開口幅の中央を基準にレール全長を左右均等長さになるようにレールを配置してください。
- 壁とレールの隙間は141mmとしてください。
- レール端部に水切り用の排水溝を設けてください。

2. つづき

2-5 H1S、H1W（片引き）　※図は右引き仕様を示します。

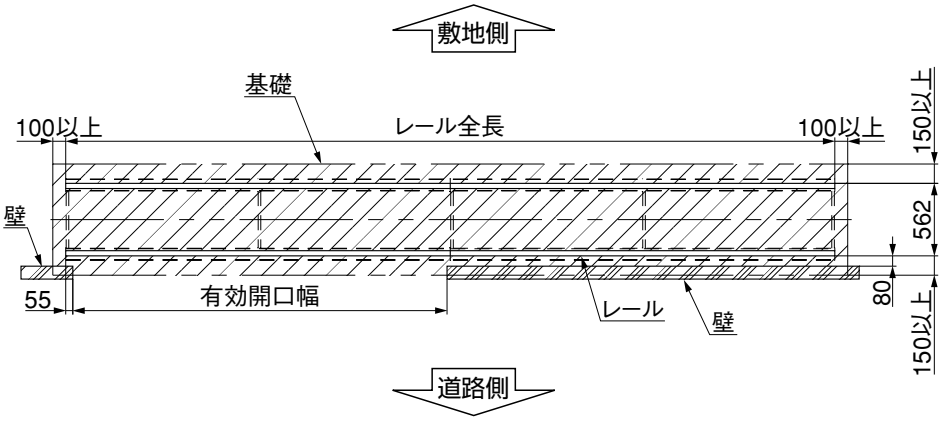

図2-5

ポイント

- 引き始め側の壁端部より55mm外側の位置からレールを配置します。
- 壁とレールの隙間は80mmとしてください。
- レール端部に水切り用の排水溝を設けてください。

2-6 H1S、H1W（両引き）

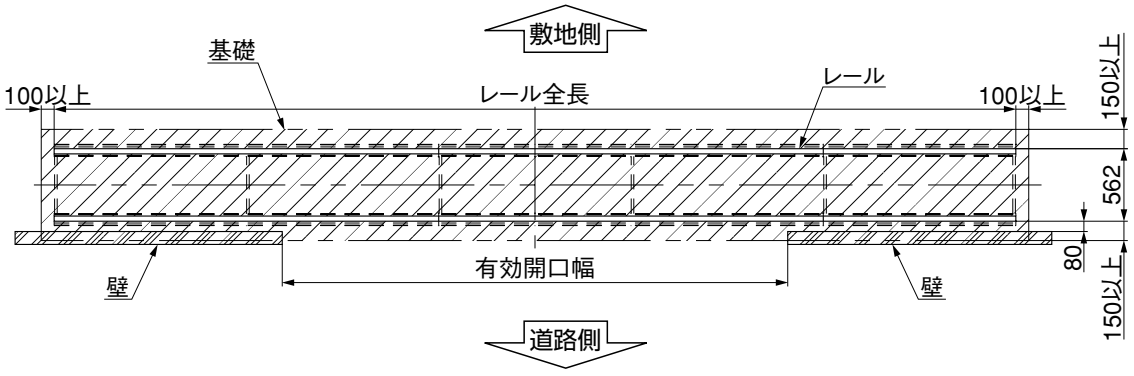

図2-7

ポイント

- 有効開口幅の中央を基準にレール全長を左右均等長さになるようにレールを配置してください。
- 壁とレールの隙間は80mmとしてください。
- レール端部に水切り用の排水溝を設けてください。

3. レールの組立て

3-1 レール幅木の取付け

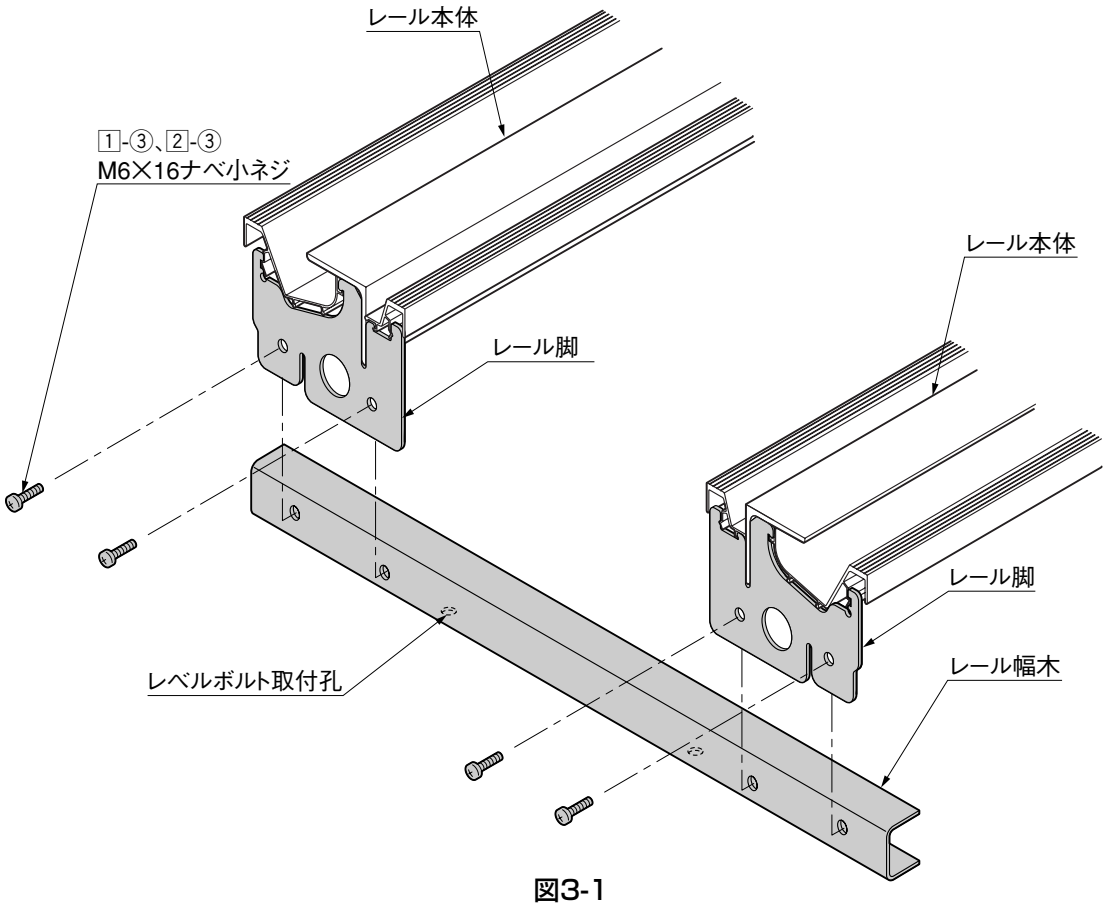

図3-1

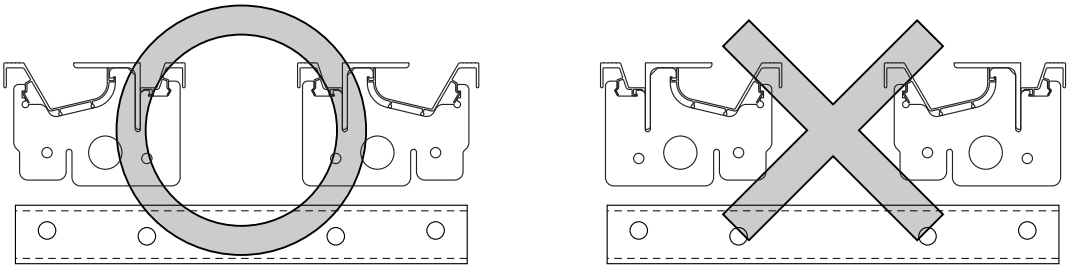

図3-2

❶ レール本体のレール脚部分に1-③(2-③)でレール幅木を取付けてください。レール幅木はレベルボルト取付孔が下向きになるように取付けます。(図3-1参照)

ポイント

- レール本体とレール幅木は正しい向きでないと取付けることができません。組付かない場合は、図をよく確認してレール本体とレール幅木を正しい位置に置いてください。(図3-2参照)

3. つづき

3-2 レール連結部の組立て

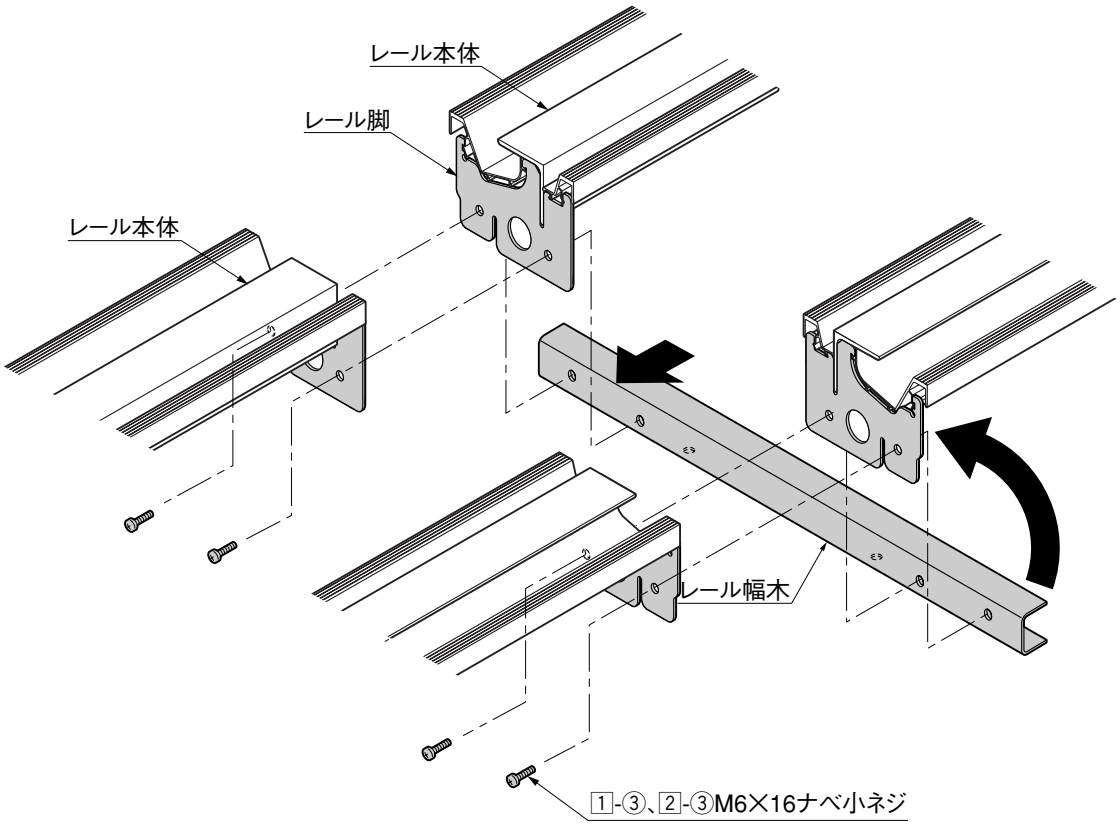

図3-3

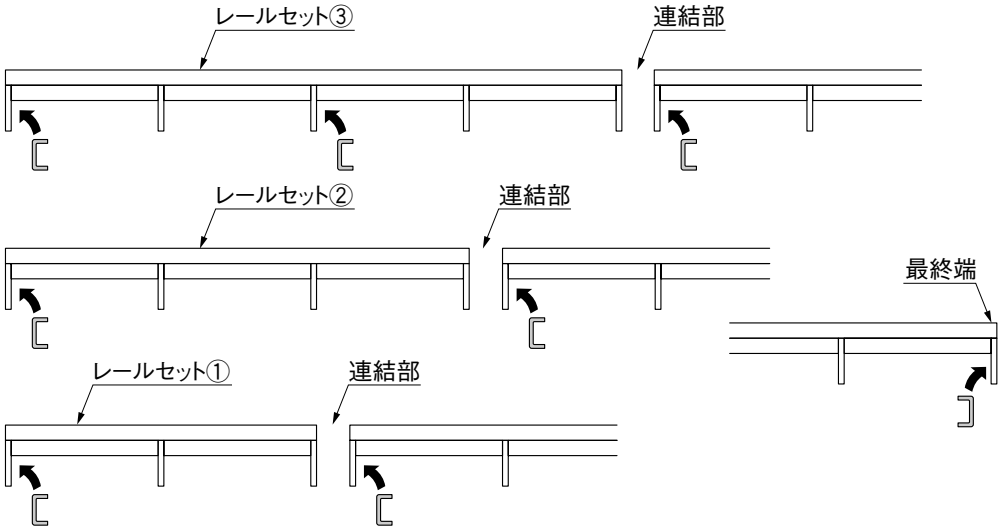

図3-4　幅木の配置

❶ レール本体端部のレール脚部分を図のように合わせてレール幅木に1-③（2-③）でレール供絞めしてください。

補 足

- レール幅木の本数は各レール脚の数より少なくなっています。図3-4を参考にレール幅木を取付けてください。

3-3 レベルボルトの取付け

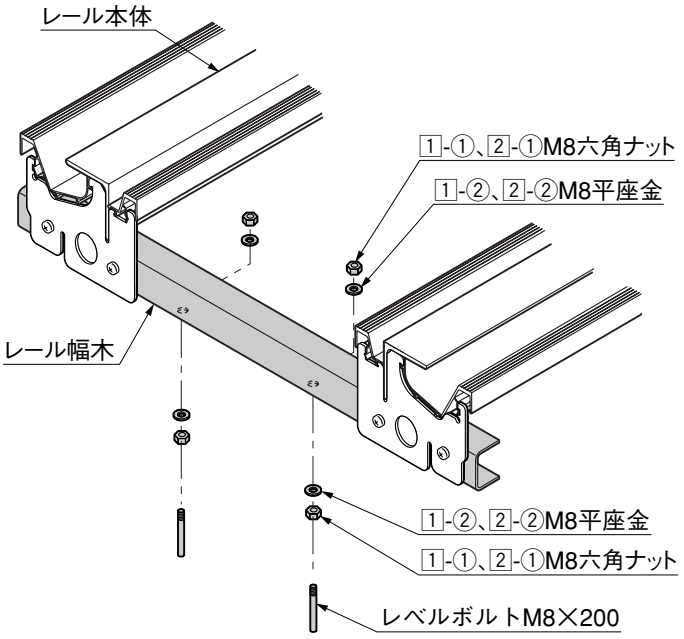

図3-5

❶ レール幅木にレベルボルトM8×200を1-①(2-①)、1-②(2-②)で取付けてください。

補 足

- レベルボルトM8×200は基準寸法から−6mm〜＋15mmの範囲で調整できます。(「1.レールの納まり(断面)」の図1-1参照)
- 基礎コンクリート深さが250mmと異なる場合は別途現場手配にてM8寸切りボルト等をご用意ください。

3-4 レール端部のコンクリートよけ処理

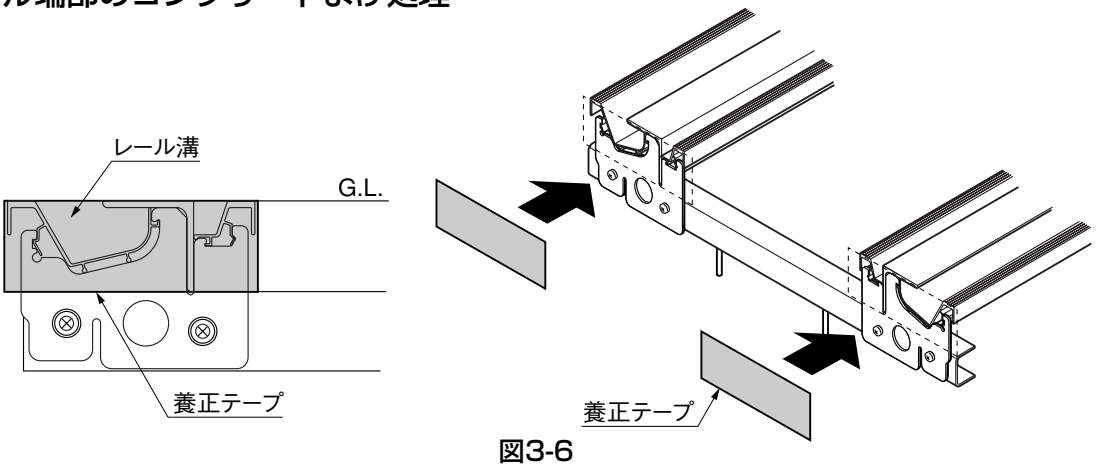

図3-6

❶ コンクリート打設時にレール溝にコンクリートが流込まないように、レール端部に養正テープ等でマスキングを行なってください。

ポイント

- マスキングをする養正テープ等は別途現場手配してください。
- コンクリートよけ処理をしないと、レール溝にコンクリートが流入してしまい引戸がレール上を走行できなくなります。

4. 戸当り柱の施工　※片引き仕様のみの作業です。

4-1 アペリードAL型・ジャンボスライドAL型戸当り柱の施工

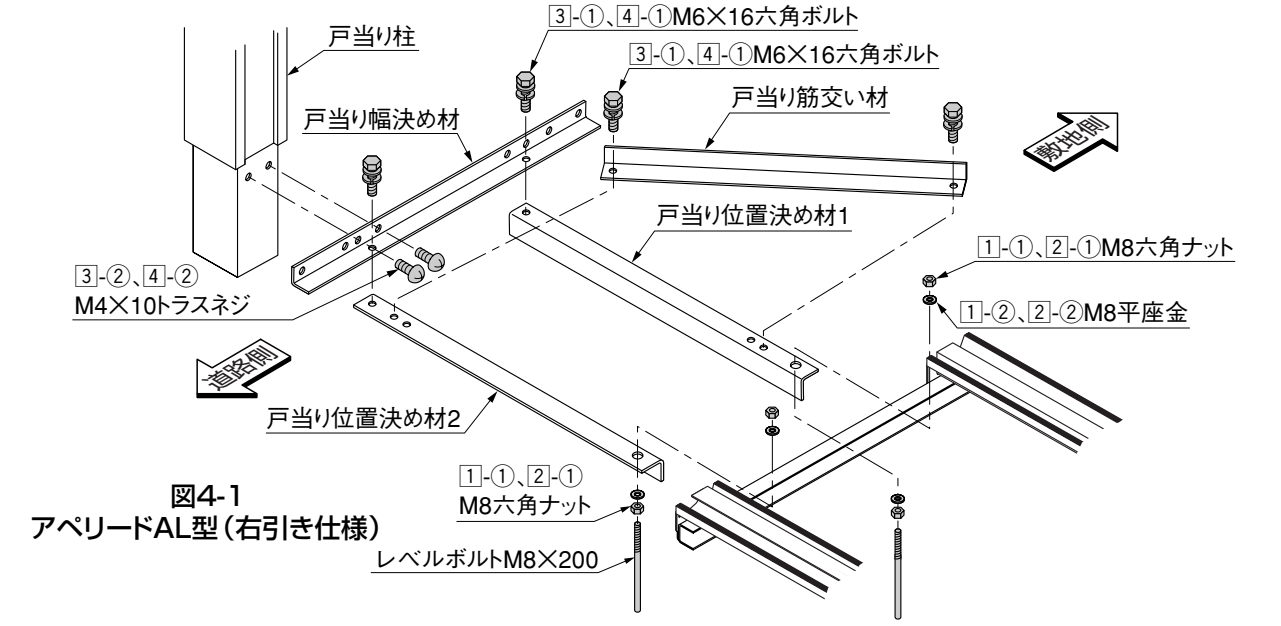

図4-1
アペリードAL型（右引き仕様）

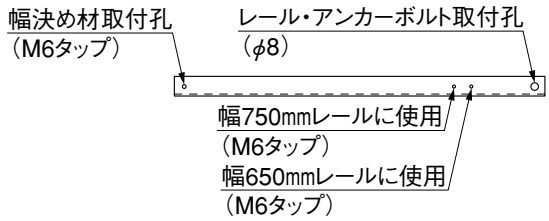

図4-2　位置決め材1

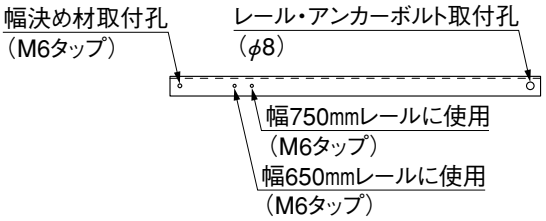

図4-3　位置決め材2

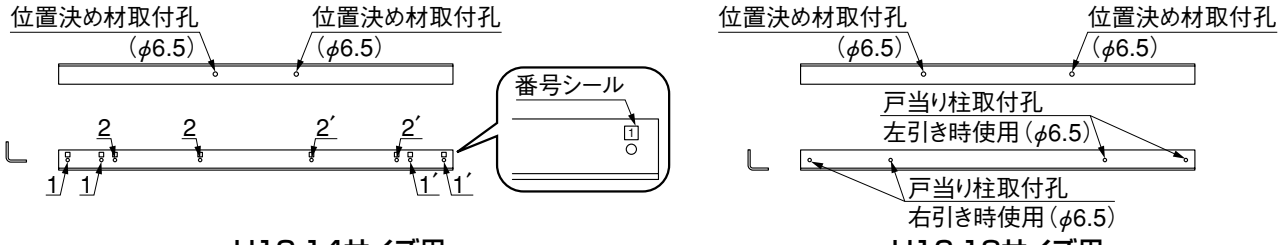

H12,14サイズ用　　H16,18サイズ用

図4-4　戸当り幅決め材

補 足

- H12,14サイズの場合戸当り幅決め材はアペリードとジャンボスライドの兼用タイプのものが用意されています。
- 戸当り柱取付孔にシールで番号が付けてありますので、ジャンボスライドAL型の場合①のシール孔を使用してアペリードAL型の場合は②のシールの孔を使用してください。
- 図4-4の戸当り柱取付孔（φ5）
  1（1′）・・・ジャンボスライドAL型で使用します。1は右引き仕様、1′は左引き仕様で使用する孔です。
  2（2′）・・・アペリードAL型で使用します。2は右引き仕様、2′は左引き仕様で使用する孔です。

❶片引き仕様のレール戸当り端部にレベルボルト、1-①（2-①）、1-②（2-②）で戸当り位置決め材1、戸当り位置決め材2を取付けてください。（図4-1参照）
❷戸当り筋交い材を図4-2、図4-3を参照して戸当り位置決め材に3-①（4-①）で取付けてください。（図4-1参照）
❸図4-4を参照して、戸当り幅決め材を戸当り位置決め材に3-①（4-①）で取付けてください。（図4-1参照）
❹戸当り柱を図4-4を参照して、戸当り幅決め材に3-②（4-②）で取付けてください。（図4-1参照）

ポイント

- 戸当り柱取付け位置はあやまった位置に取付けないように十分注意して確認の上取付けてください。あやまった位置にて施工をすると引戸本体との召し合わせ位置が合わずに、錠が掛けられなくなってしまいます。
- 位置決め材・幅決め材は戸当り柱の埋込み位置を簡易に出すための補助治具です。コンクリート埋設を行なう前に倒れ防止の補強を必ず行なってください。
- 戸当り柱は垂直に施工してください。

4-2 アペリードAL型スクリーンパネルの取付け ※H16、H18片引き仕様での作業です。

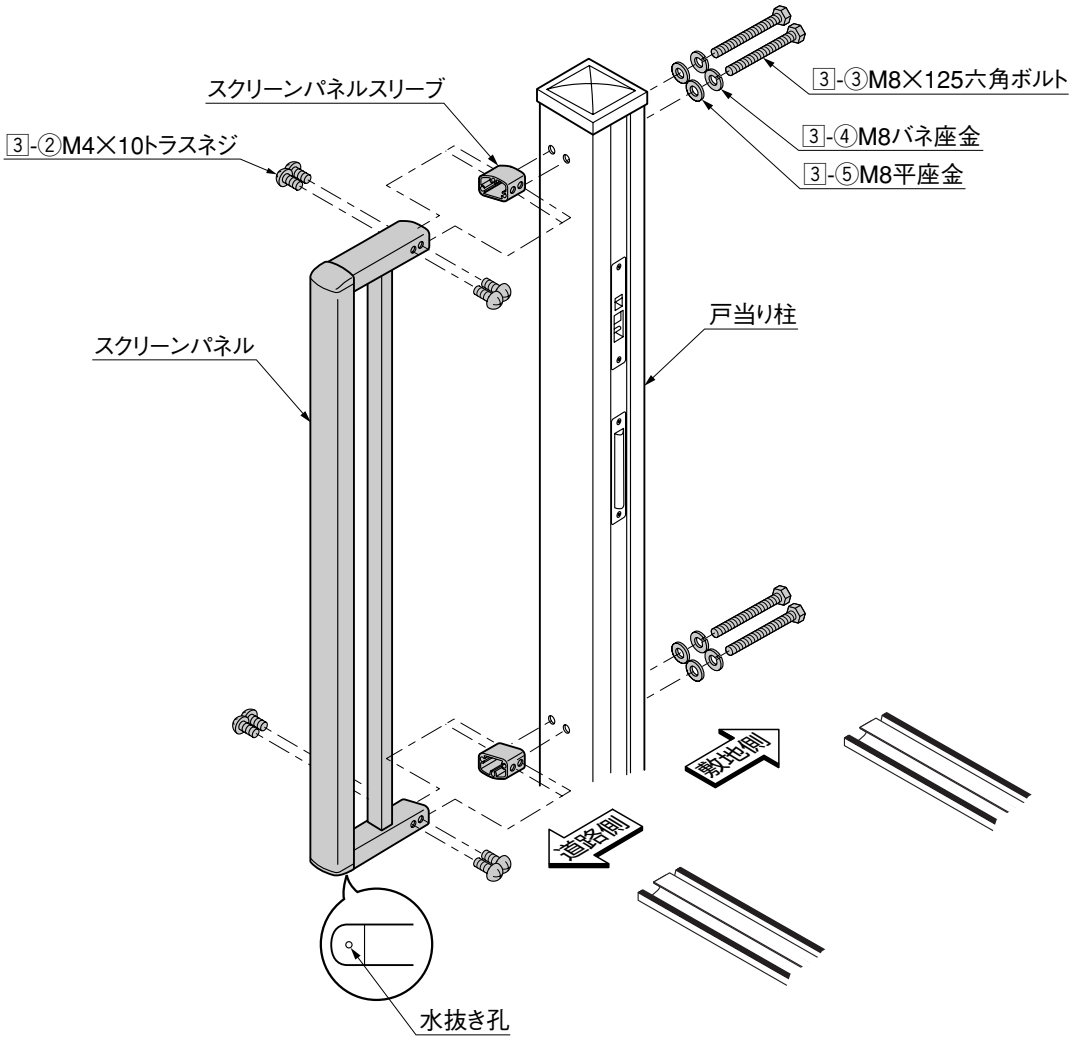

図4-5

❶戸当り柱の道路側にスクリーンパネルスリーブを3-③、3-④、3-⑤で取付けてください。
❷取付けたスクリーンパネルスリーブにスクリーンパネルを差込み3-②で固定してください。

ポイント

- スクリーンパネルには上下の向きがあります。コーナーのキャップを確認して、水抜き孔（ϕ6）のある方を下にして取付けてください。
- ジャンボスライドAL型の戸当り柱にはスクリーンパネルは付きません。

4. つづき

4-3 アペリードST型・ジャンボスライドST型戸当り柱の施工 ※片引き仕様のみの作業です。

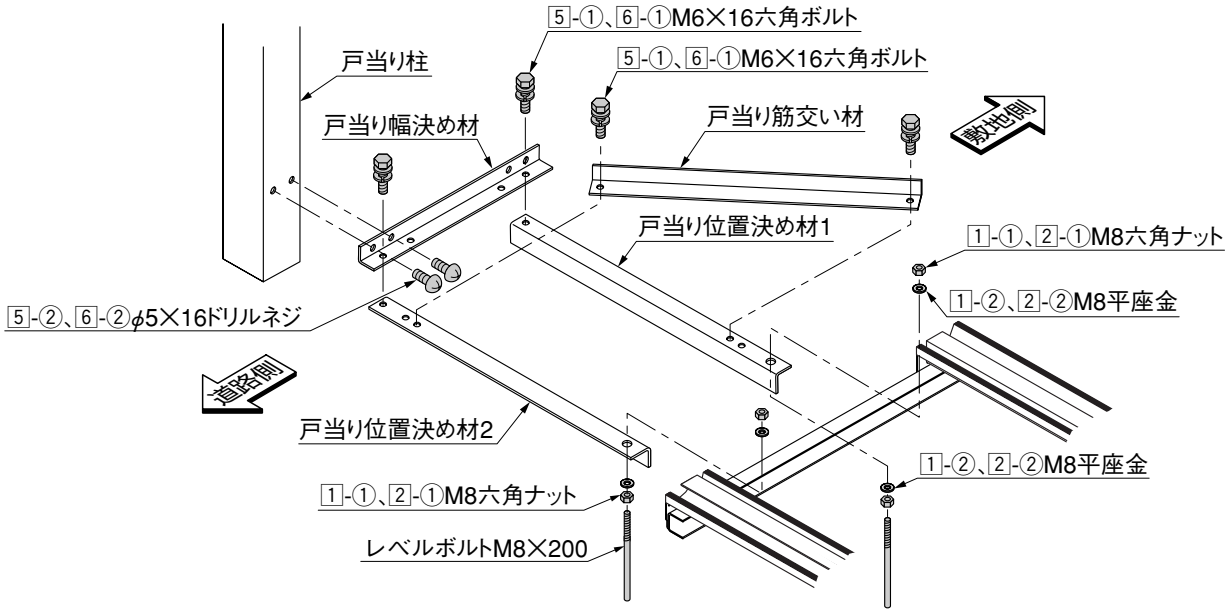

図4-6

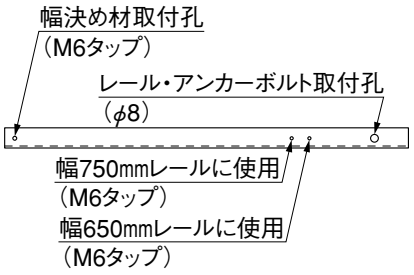

図4-7　位置決め材1

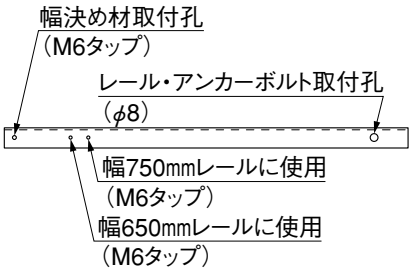

図4-8　位置決め材2

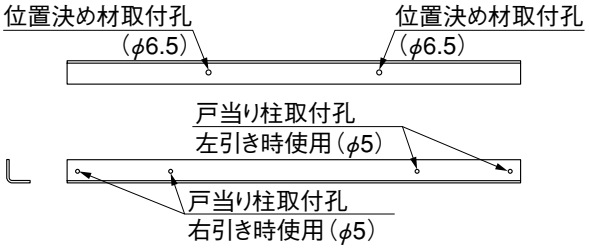

図4-9　戸当り幅決め材

❶片引き仕様のレール戸当り端部にレベルボルト、1-①（2-①）、1-②（2-①）で戸当り位置決め材1、戸当り位置決め材2を取付けてください。（図4-6参照）
❷戸当り筋交い材を図4-7、図4-8を参照して戸当り位置決め材に5-①（6-①）で取付けてください。（図4-6参照）
❸戸当り幅決め材を戸当り位置決め材に5-①（6-①）で取付けてください。（図4-6参照）
❹戸当り柱を図4-6、図4-9を参照して、戸当り幅決め材に5-②（6-②）で取付けてください。（図4-6参照）

ポイント

- 戸当り柱取付け位置はあやまった位置に取付けないように十分注意して確認の上取付けてください。あやまった位置にて施工をすると引戸本体との召し合わせ位置が合わずに、錠が掛けられなくなってしまいます。
- 位置決め材・幅決め材は戸当り柱の埋込み位置を簡易に出すための補助治具です。コンクリート埋設を行なう前に倒れ防止の補強を必ず行なってください。
- 戸当り柱は垂直に施工してください。

4-4 アペリードST型スクリーンパネルの取付け

※片引き仕様の場合のみの作業です。
本図は左引き仕様の場合です。

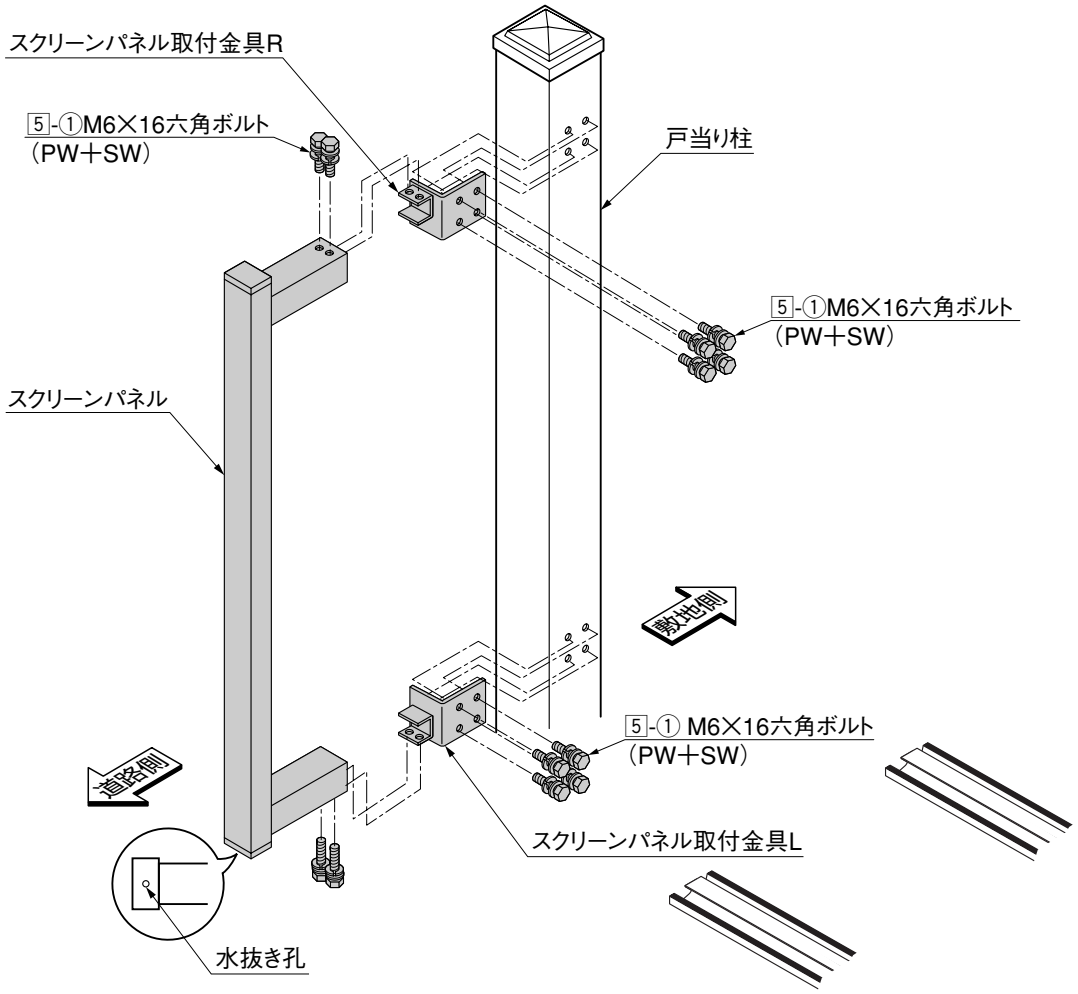

❶ 戸当り柱の道路側に向けて、スクリーンパネル取付金具R、スクリーンパネル取付金具Lを5-①で戸当り柱に取付けてください。
❷ 取付けたスクリーンパネル取付金具R、Lにスクリーンパネルを差込んで5-①で固定してください。

ポイント

- スクリーンパネルには上下の向きがあります。コーナーのキャップを確認して、水抜き孔（φ6）のある方を下にして取付けてください。
- ジャンボスライドST型の戸当り柱にはスクリーンパネルは付きません。

4. つづき

4-5 戸当り柱位置寸法確認表

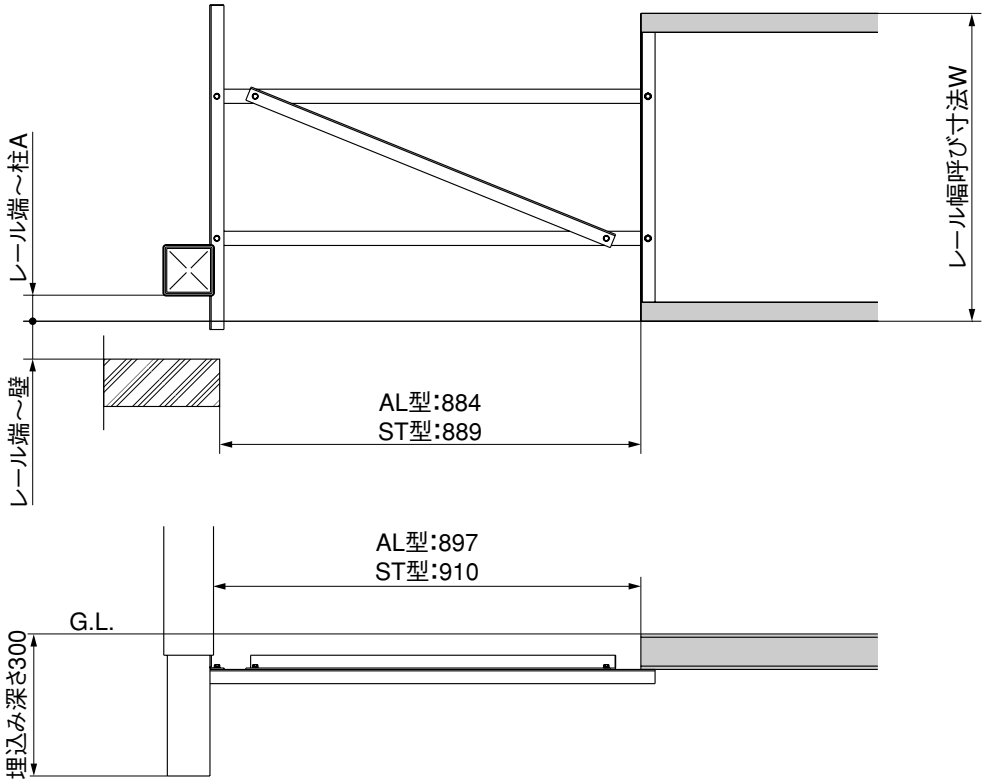

ポイント

- 戸当り柱埋設前に柱位置を必ず確認してください。
- 柱とレールの位置がずれると錠が掛らなくなります。

表4-1　アペリードAL型　単位：mm

本体高さ	W	A	B
H08～H14	650	55	80
H16～H18	750	105	80

表4-2　アペリードST型　単位：mm

本体高さ	W	A	B
H12～H18	750	100	80

表4-3　ジャンボスライドAL型　単位：mm

本体高さ	W	A	B
H08～H14	650	-21.5	141
H16～H18	750	-21.5	141

※パネルCタイプ（角出し）はH10～H16とH18～H20になります。

表4-4　ジャンボスライドST型　単位：mm

本体高さ	W	A	B
H12～H14	650	-19	141
H16～H18	750	-19	141

※パネルCタイプ（角出し）はH14～H16とH18～H20になります。

表4-5　ジャンボスライドAL型電動仕様　単位：mm

本体高さ	W	A	B
H12～H14	650	-21.5	130
H16～H18	750	-21.5	130

表4-6　ジャンボスライドST型電動仕様　単位：mm

本体高さ	W	A	B
H12～H14	650	-19	130
H16～H18	750	-19	130

5. 施工と納まり

※全てのタイプでコンクリート埋設前に寸法確認を必ず行なってください。

5-1 アペリードAL型納まり

（1）片引き

※図は右引き仕様を示します。

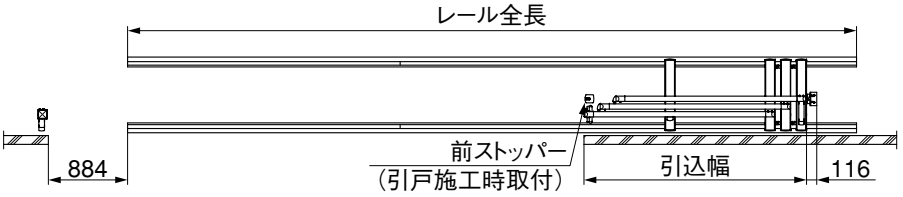

図5-1　全開時

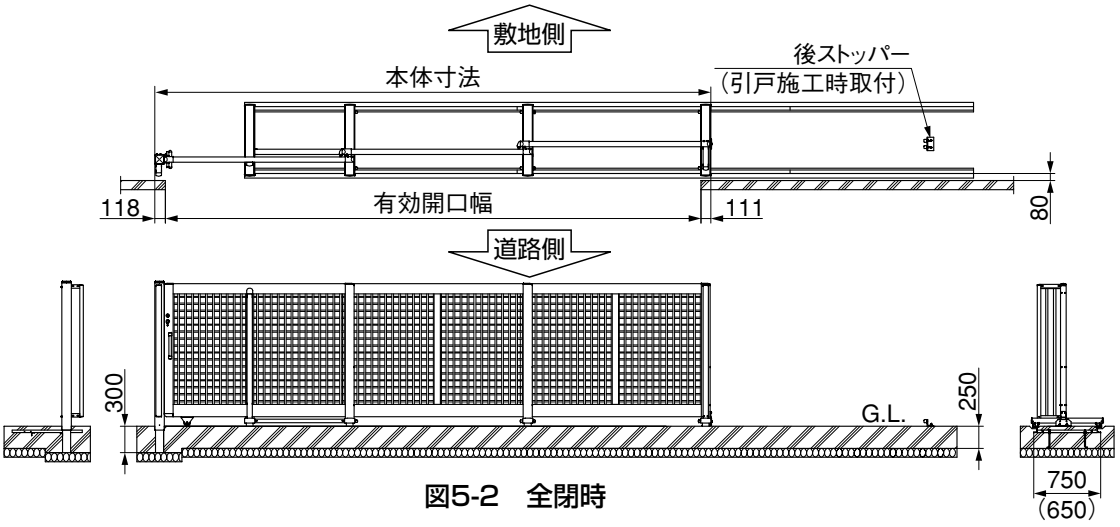

図5-2　全閉時

ポイント

- 前ストッパーと後ストッパーは引戸施工時に取付けます。

表5-1　片引きタイプ

	パネル組合わせ	有効開口幅	本体寸法	引込幅	レール全長	レール組合わせ
2連	W15X2	3012	3129	1821	4472	①+③
	W15+W20	3512	3629	2321	5216	②+③
	W20X2	4012	4129	2321	5960	③X2
	W20+W25	4512	4629	2821	6708	①+②+③
	W25X2	5012	5129	2821	7452	①+③X2
3連	W15+W20X2	5509	5626	2497	7452	①+③X2
	W20X3	6009	6126	2497	8196	②+③X2
	W20X2+W25	6509	6626	2997	8940	③X3
	W20+W25X2	7009	7126	2997	9688	①+②+③X2
	W25X3	7509	7626	2997	9688	①+②+③X2

	パネル組合わせ	有効開口幅	本体寸法	引込幅	レール全長	レール組合わせ
4連	W20X4	8006	8123	2673	10432	①+③X3
	W20X3+W25	8506	8623	3173	11176	②+③X3
	W20X2+W25X2	9006	9123	3173	11920	③X4
	W20+W25X3	9506	9623	3173	11920	③X4
	W25X4	10006	10123	3173	12668	①+②+③X3
5連	W20X4+W25	10503	10620	3349	13412	①+③X4
	W20X3+W25X2	11003	11120	3349	14156	②+③X4
	W20X2+W25X3	11503	11620	3349	14156	②+③X4
	W20+W25X4	12003	12120	3349	14900	③X5
	W25X5	12503	12620	3349	15648	①+②+③X4
6連	W20X4+W25X2	13000	13117	3525	16392	①+③X5
	W20X3+W25X3	13500	13617	3525	16392	①+③X5
	W20X2+W25X4	14000	14117	3525	17136	②+③X5
	W20+W25X5	14500	14617	3525	17880	③X6
	W25X6	15000	15117	3525	17880	③X6

ポイント

- 有効開口幅（mm）　総パネル全長ー133×（nー1）ー115
- 引込幅（mm）　使用中最大パネル幅＋176×（nー1）＋15

5. つづき

(2) 両引き

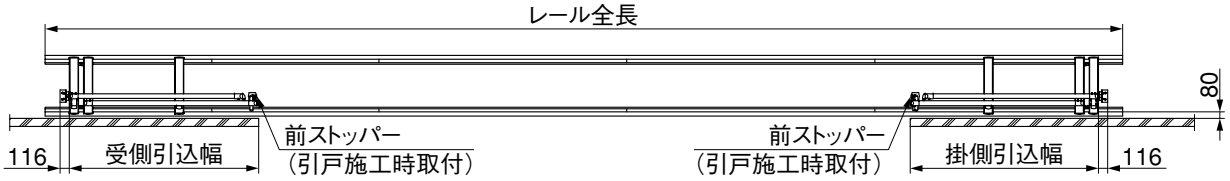

図5-3　全開時

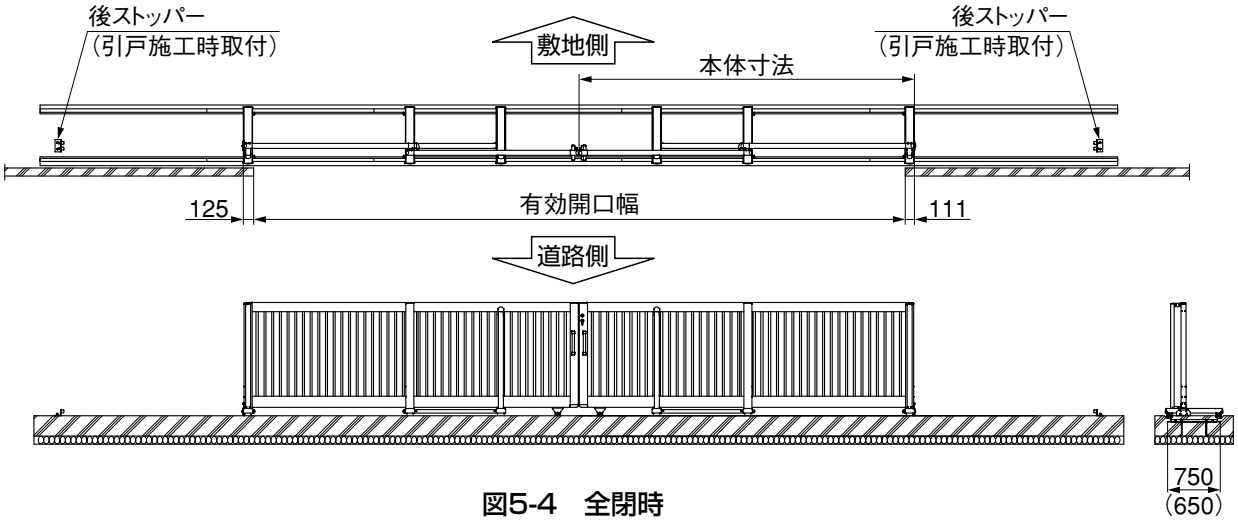

図5-4　全閉時

ポイント

- 前ストッパーと後ストッパーは引戸施工時に取付けます。

表5-2　両引きタイプ

	パネル組合わせ	有効開口幅	本体寸法	引込幅(掛／受)	レール全長	レール組合わせ
2連	(W15X2)X2	6042	3140	1821/1835	10432	①+③X3
	(W15+W20)X2	7042	3640	2321/2335	11920	③X4
	(W20X2)X2	8042	4140	2321/2335	13412	①+③X4
	(W20+W25)X2	9042	4640	2321/2335	14900	③X5
	(W25X2)X2	10042	5140	2321/2335	16392	①+③X5
3連	(W15+W20X2)X2	11036	5637	2497/2511	16392	①+③X5
	(W20X3)X2	12036	6137	2497/2511	17136	②+③X5
	(W20X2+W25)X2	13036	6637	2997/3011	19372	①+③X6
	(W20+W25X2)X2	14036	7137	2997/3011	20860	③X7
	(W25X3)X2	15036	7637	2997/3011	21608	①+②+③X6

	パネル組合わせ	有効開口幅	本体寸法	引込幅(掛／受)	レール全長	レール組合わせ
4連	(W20X4)X2	16030	8134	2673/2687	21608	①+②+③X6
	(W20X3+W25)X2	17030	8634	3173/3187	23840	③X8
	(W20X2+W25X2)X2	18030	9134	3173/3187	24588	①+②+③X7
	(W20+W25X3)X2	19030	9634	3173/3187	26076	②+③X8
	(W25X4)X2	20030	10134	3173/3187	26820	③X9
5連	(W20X4+W25)X2	21024	10631	3349/3363	28312	①+③X9
	(W20X3+W25X2)X2	22024	11131	3349/3363	29056	②+③X9
	(W20X2+W25X3)X2	23024	11631	3349/3363	30548	①+②+③X9
	(W20+W25X4)X2	24024	12131	3349/3363	31292	①+③X10
	(W25X5)X2	25024	12631	3349/3363	32036	②+③X10
6連	(W20X4+W25X2)X2	26018	13128	3525/3539	33528	①+②+③X10
	(W20X3+W25X3)X2	27018	13628	3525/3539	34272	①+③X11
	(W20X2+W25X4)X2	28018	14128	3525/3539	35760	③X12
	(W20+W25X5)X2	29018	14628	3525/3539	36508	①+②+③X11
	(W25X6)X2	30018	15128	3525/3539	37252	①+③X12

ポイント

- 有効開口幅（mm）　総パネル全長ー133×（nー2）ー212
- 引込幅（mm）　掛：使用中最大パネル幅＋176×（nー1）＋15
  受：使用中最大パネル幅＋176×（nー1）＋29

5-2 ジャンボスライドAL型納まり

（1）片引き

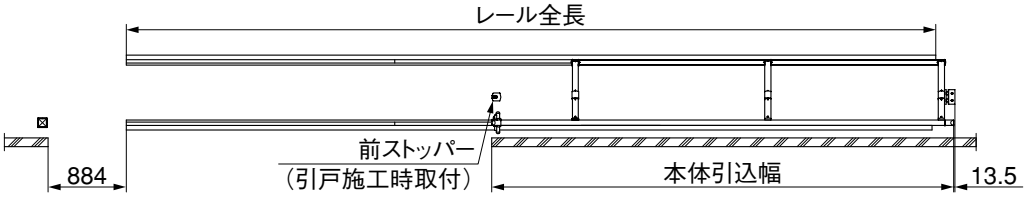

図5-5　全開時

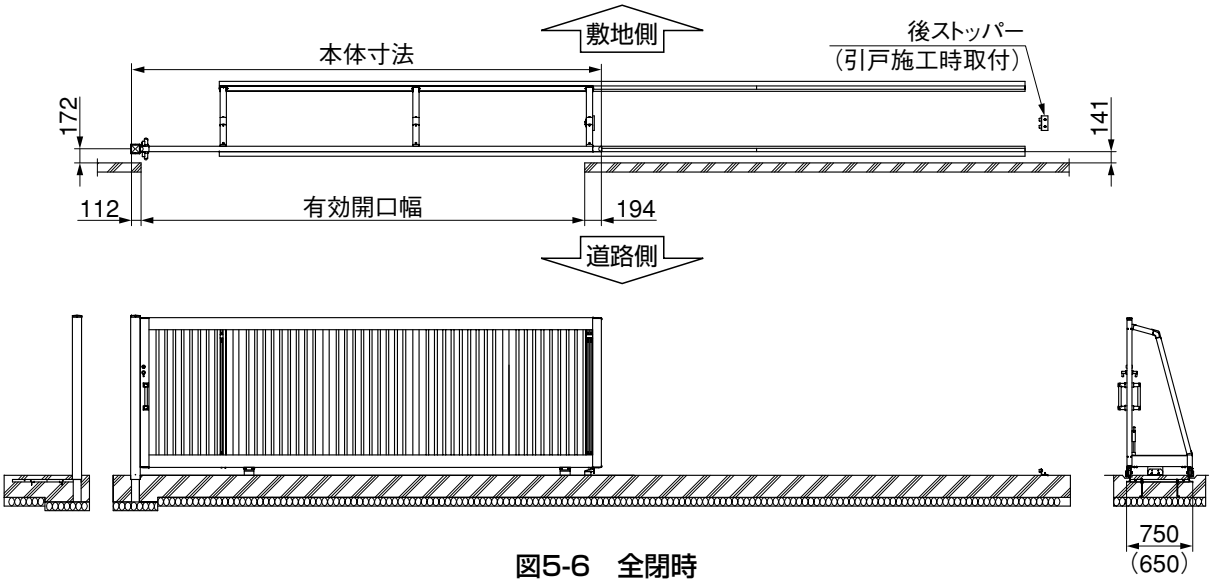

図5-6　全閉時

ポイント

● 前ストッパーと後ストッパーは引戸施工時に取付けます。

表5-3　片引きタイプ

	有効開口幅	本体寸法	引込幅	レール全長	レール組合わせ
W30	3000	3205	3213	5216	②+③
W40	4025	4230	4238	7452	①+③×2
W50	5050	5255	5263	8940	③×3
W60	6075	6280	6288	11176	②+③×3
W70	7100	7305	7313	13412	①+③×4
W80	8125	8330	8338	14900	③×5
W90	9150	9355	9363	17136	②+③×5
W100	10175	10380	10338	19372	①+③×6

5. つづき

(2) 両引き

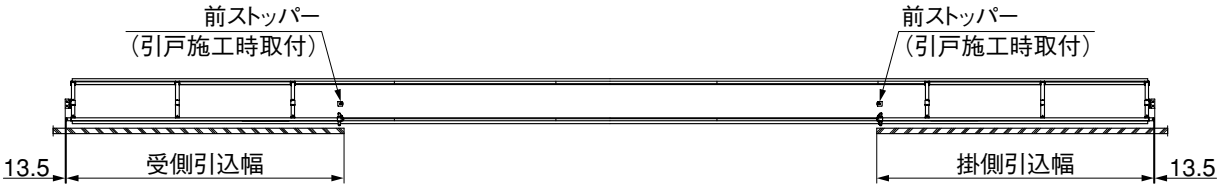

図5-7　全開時

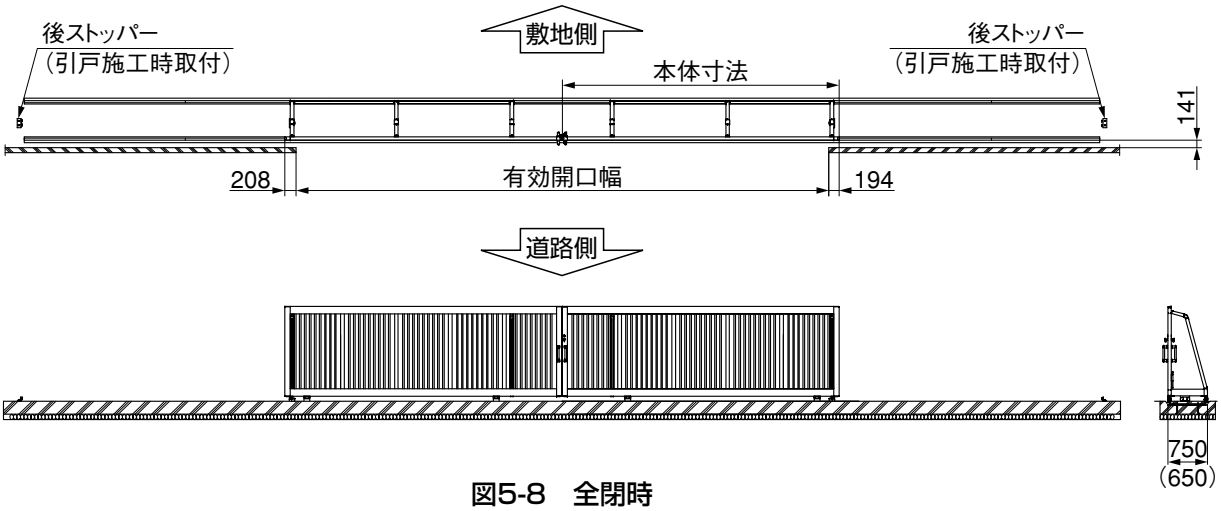

図5-8　全閉時

ポイント

- 前ストッパーと後ストッパーは引戸施工時に取付けます。

表5-4　両引きタイプ

	有効開口幅	本体寸法	引込幅 掛／受	レール全長	レール組合わせ
W30-30	6018	3205	3213/3227	11920	③×4
W40-40	8068	4230	4238/4252	16392	①+③×5
W50-50	10118	5255	5263/5277	20116	②+③×6
W60-60	12168	6280	6288/6302	23840	③×8
W70-70	14218	7305	7313/7327	28312	①+③×9
W80-80	16268	8330	8338/8352	32036	②+③×10
W90-90	18318	9355	9363/9377	35760	③×12
W100-100	20368	10380	10338/10402	40232	①+③×13

5-3 アペリードST型納まり

（1）片引き

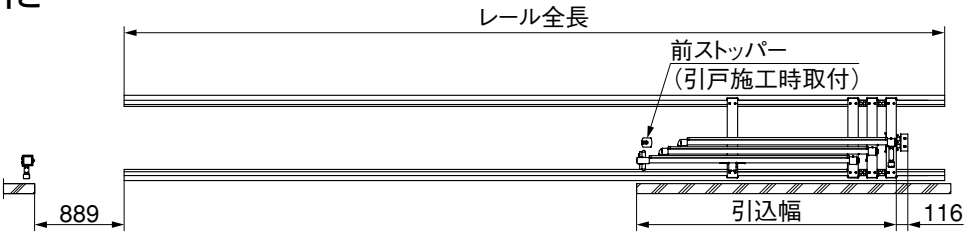

図5-9　全開時

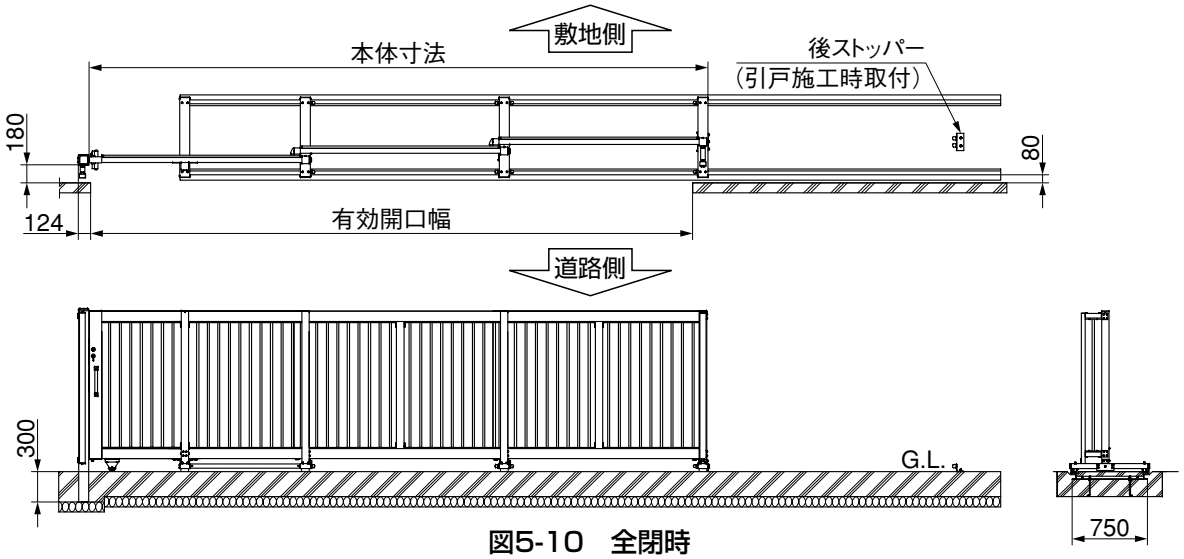

図5-10　全閉時

ポイント

- 前ストッパーと後ストッパーは引戸施工時に取付けます。

表5-5　片引きタイプ

	パネル組合わせ	有効開口幅	引戸全長	引込幅	レール全長	レール組合わせ
2連	W15X2	3000	3180.5	1896	4472	①+③
	W15+W20	3500	3680.5	2396	5216	②+③
	W20X2	4000	4180.5	2396	5960	③X2
	W20+W25	4500	4680.5	2896	6708	①+②+③
	W25X2	5000	5180.5	2896	7452	①+③X2
3連	W15+W20X2	5500	5665.5	2586	7452	①+③X2
	W20X3	6000	6165.5	2586	8196	②+③X2
	W20X2+W25	6500	6665.5	3086	8940	③X3
	W20+W25X2	7000	7165.5	3086	9688	①+②+③X2
	W25X3	7500	7665.5	3086	9688	①+②+③X2

	パネル組合わせ	有効開口幅	引戸全長	引込幅	レール全長	レール組合わせ
4連	W20X4	8000	8150.5	2776	10432	①+③X3
	W20X3+W25	8500	8650.5	3276	11176	②+③X3
	W20X2+W25X2	9000	9150.5	3276	11920	③X4
	W20+W25X3	9500	9650.5	3276	11920	③X4
	W25X4	10000	10150.5	3276	12668	①+②+③X3
5連	W20X4+W25	10500	10635.5	3466	13412	①+③X4
	W20X3+W25X2	11000	11135.5	3466	14156	②+③X4
	W20X2+W25X3	11500	11635.5	3466	14156	②+③X4
	W20+W25X4	12000	12135.5	3466	14900	③X5
	W25X5	12500	12635.5	3466	15648	①+②+③X4
6連	W20X4+W25X2	13000	13120.5	3656	16392	①+③X5
	W20X3+W25X3	13500	13620.5	3656	16392	①+③X5
	W20X2+W25X4	14000	14120.5	3656	17136	②+③X5
	W20+W25X5	14500	14620.5	3656	17880	③X6
	W25X6	15000	15120.5	3656	17880	③X6

ポイント

- 有効開口幅（mm）　総パネル全長－150×（n－1）－210＋15n
- 引込幅（mm）　使用中最大パネル幅＋190×（n－1）＋11

5. つづき

(2) 両引き

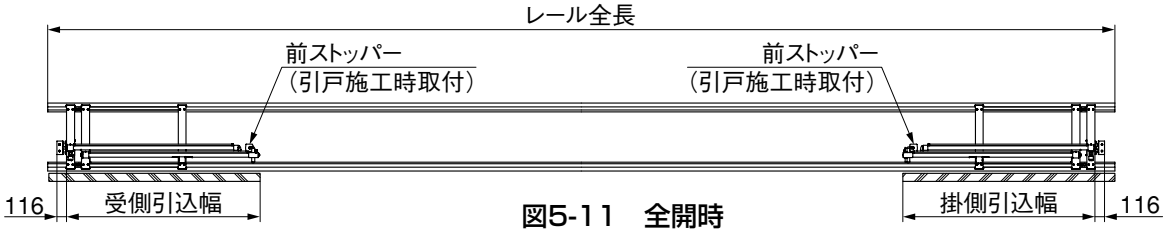

図5-11　全開時

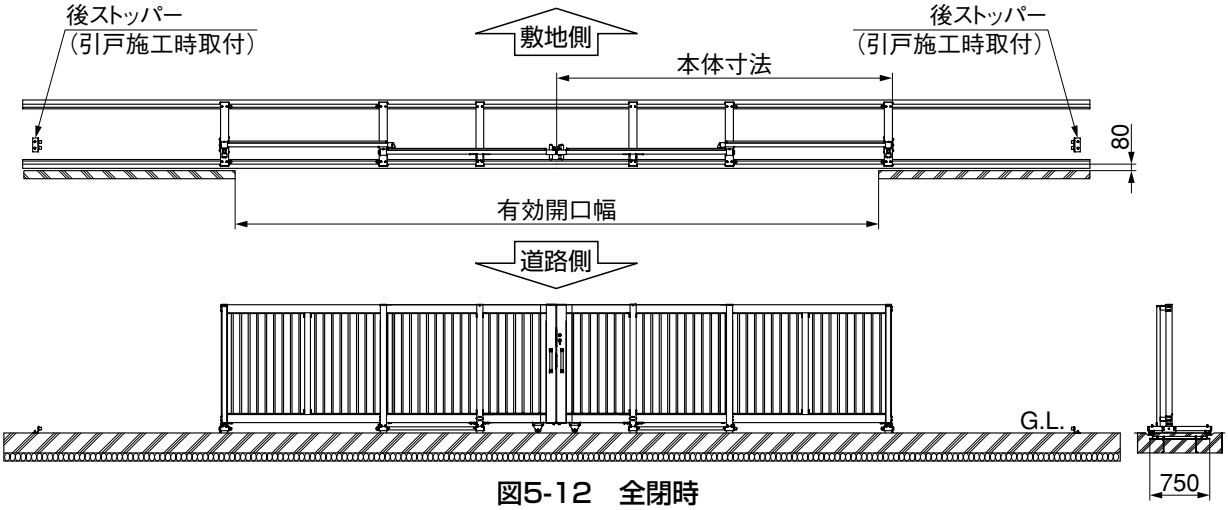

図5-12　全閉時

ポイント

- 前ストッパーと後ストッパーは引戸施工時に取付けます。

表5-6　両引きタイプ

	パネル組合わせ	有効開口幅	本体寸法	引込幅(掛／受)	レール全長	レール組合わせ
2連	(W15X2)X2	6009	3192.5	1896/1913.5	10432	①+③X3
	(W15+W20)X2	7009	3692.5	2396/2413.5	11920	③X4
	(W20X2)X2	8009	4192.5	2396/2413.5	13412	①+③X4
	(W20+W25)X2	9009	4692.5	2896/2913.5	14900	③X5
	(W25X2)X2	10009	5192.5	2896/2913.5	16392	①+③X5
3連	(W15+W20X2)X2	11009	5677.5	2586/2603.5	16392	①+③X5
	(W20X3)X2	12009	6177.5	2586/2603.5	17880	③X6
	(W20X2+W25)X2	13009	6677.5	3086/3103.5	19372	①+③X6
	(W20+W25X2)X2	14009	7177.5	3086/3103.5	20860	③X7
	(W25X3)X2	15009	7677.5	3086/3103.5	21608	①+②+③X6

	パネル組合わせ	有効開口幅	本体寸法	引込幅(掛／受)	レール全長	レール組合わせ
4連	(W20X4)X2	16009	8162.5	2776/2793.5	22352	①+③X7
	(W20X3+W25)X2	17009	8662.5	3276/3293.5	23840	③X8
	(W20X2+W25X2)X2	18009	9162.5	3276/3293.5	25332	①+③X8
	(W20+W25X3)X2	19009	9662.5	3276/3293.5	26076	②+③X8
	(W25X4)X2	20009	10162.5	3276/3293.5	26820	③X9
5連	(W20X4+W25)X2	21009	10647.5	3466/3483.5	28312	①+③X9
	(W20X3+W25X2)X2	22009	11147.5	3466/3483.5	29056	②+③X9
	(W20X2+W25X3)X2	23009	11647.5	3466/3483.5	30548	①+②+③X9
	(W20+W25X4)X2	24009	12147.5	3466/3483.5	31292	①+③X10
	(W25X5)X2	25009	12647.5	3466/3483.5	32780	③X11
6連	(W20X4+W25X2)X2	26009	13132.5	3656/3673.5	33528	①+②+③X10
	(W20X3+W25X3)X2	27009	13632.5	3656/3673.5	35016	②+③X11
	(W20X2+W25X4)X2	28009	14132.5	3656/3673.5	35760	③X12
	(W20+W25X5)X2	29009	14632.5	3656/3673.5	36508	①+②+③X11
	(W25X6)X2	30009	15132.5	3656/3673.5	37996	②+③X12

ポイント

- 有効開口幅（mm）　総パネル全長－150×（n－2）－411＋15n
- 引込幅（mm）　掛：使用中最大パネル幅＋190×（n－1）＋11
  受：使用中最大パネル幅＋190×（n－1）＋28.5

54 ジャンボスライドST型納まり

（1）片引き

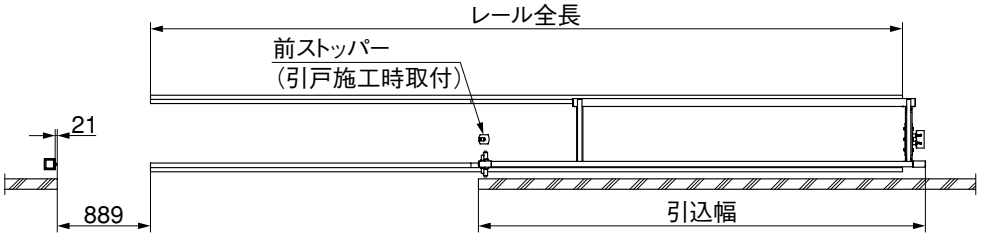

図5-13　全開時

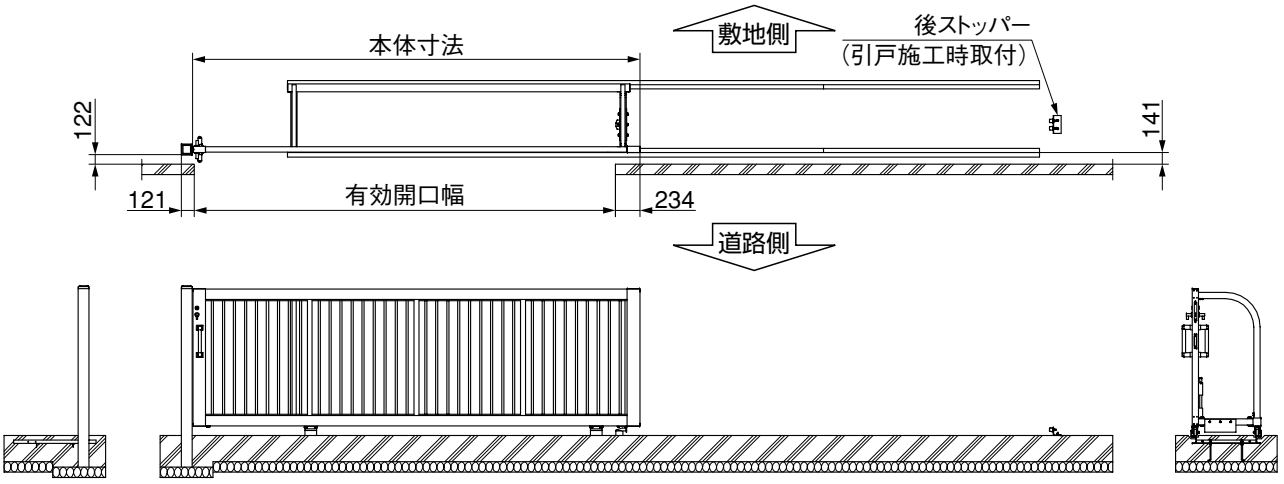

図5-14　全閉時

ポイント

● 前ストッパーと後ストッパーは引戸施工時に取付けます。

表5-7　片引きタイプ（高さサイズH12、H14）

	有効開口幅	本体寸法	引込幅	レール全長	レール組合わせ
W30	3003	3251.5	3252	5216	②+③
W40	4021	4269.5	4270	7452	①+③×2
W50	5039	5287.5	5288	8940	③×3
W60	6057	6305.5	6306	11176	②+③×3
W70	7075	7323.5	7324	13412	①+③×4
W80	8093	8341.5	8342	14900	③×5
W90	9111	9359.5	9360	17136	②+③×5
W100	10129	10377.5	10378	19372	①+③×6

表5-8　片引きタイプ（高さサイズH16、H18）

	有効開口幅	本体寸法	引込幅	レール全長	レール組合わせ
W30	3001	3249.5	3250	5216	②+③
W40	4028	4276.5	4277	7452	①+③×2
W50	5055	5303.5	5304	8940	③×3
W60	6082	6330.5	6331	11176	②+③×3
W70	7109	7357.5	7358	13412	①+③×4
W80	8136	8384.5	8385	14900	③×5
W90	9163	9411.5	9412	17136	②+③×5
W100	10190	10438.5	10439	19372	①+③×6

5. つづき

(2) 両引き

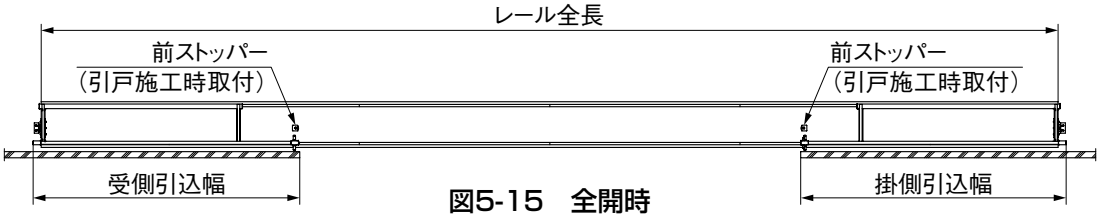

図5-15　全開時

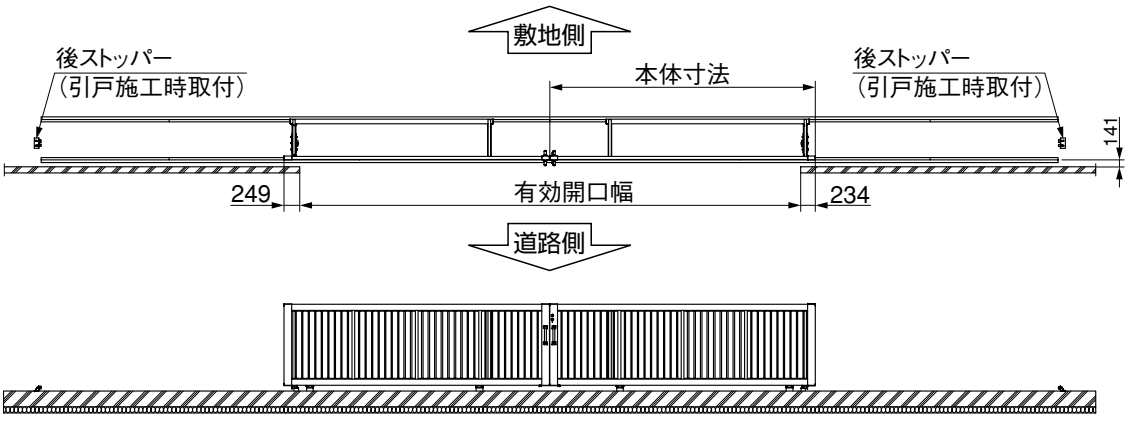

図5-16　全閉時

ポイント

● 前ストッパーと後ストッパーは引戸施工時に取付けます。

表5-9　両引きタイプ(高さサイズH12、H14)

	有効開口幅	本体寸法	引込幅 掛／受	レール全長	レール組合わせ
W30-30	6020	3251.5	3252/3267	11920	③×4
W40-40	8056	4269.5	4270/4285	16392	①+③×5
W50-50	10092	5287.5	5288/5303	20116	②+③×6
W60-60	12128	6305.5	6306/6321	23840	③×8
W70-70	14164	7323.5	7324/7339	28312	①+③×9
W80-80	16200	8341.5	8342/8357	32036	②+③×10
W90-90	18236	9359.5	9360/9375	35760	③×12
W100-100	20272	10377.5	10378/10393	40232	①+③×13

表5-10　両引きタイプ(高さサイズH16、H18)

	有効開口幅	本体寸法	引込幅 掛／受	レール全長	レール組合わせ
W30-30	6016	3249.5	3250/3270	11920	③×4
W40-40	8070	4276.5	4277/4295	16392	①+③×5
W50-50	10124	5303.5	5304/5319	20116	②+③×6
W60-60	12178	6330.5	6331/6346	23840	③×8
W70-70	14232	7357.5	7358/7373	28312	①+③×9
W80-80	16286	8384.5	8385/8400	32036	②+③×10
W90-90	18340	9411.5	9412/9427	35760	③×12
W100-100	20394	10438.5	10439/10454	40232	①+③×13

5-5 H1S、H1W型納まり

（1）H1S（片引き）

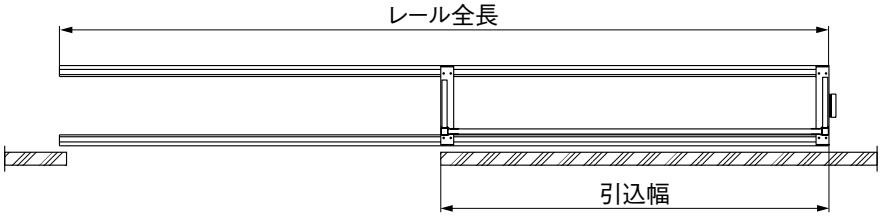

図5-17　全開時

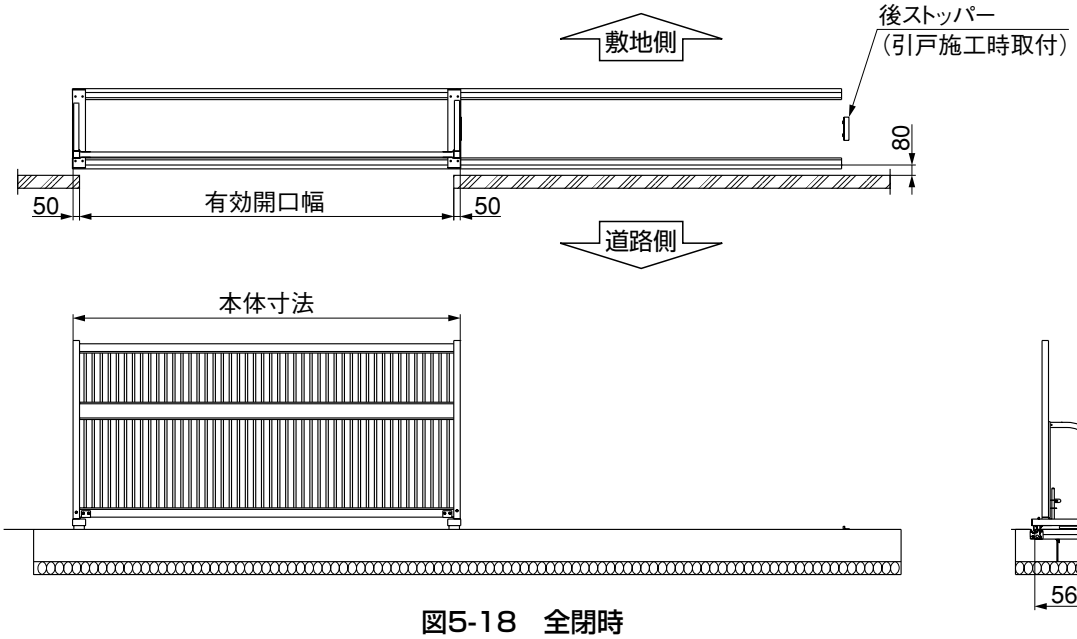

図5-18　全閉時

表5-11　H1S片引きタイプ

	有効開口幅	本体寸法	引込幅	レール全長	レール組合わせ
H1S 20	1900	2000	2008	4472	①+③
H1S 25	2400	2500	2508	5216	②+③
H1S 30	2900	3000	3008	5960	③×2
H1S 35	3400	3500	3508	7452	①+③×2
H1S 40	3900	4000	4008	8196	②+③×2

5. つづき

(2) H1S(両引き)

図5-19　全開時

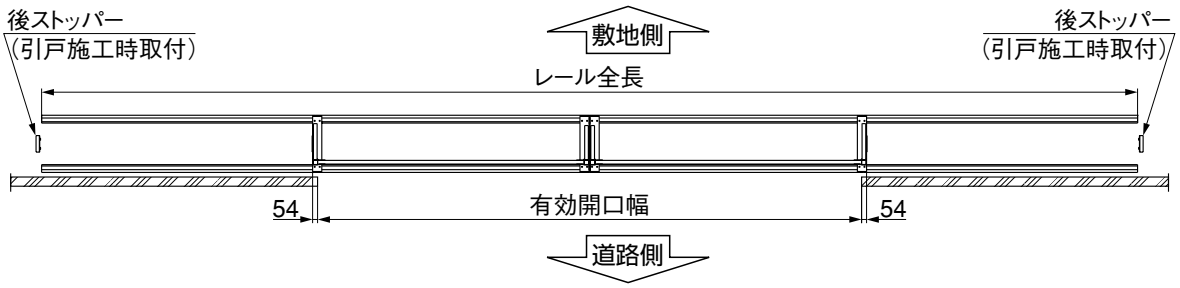

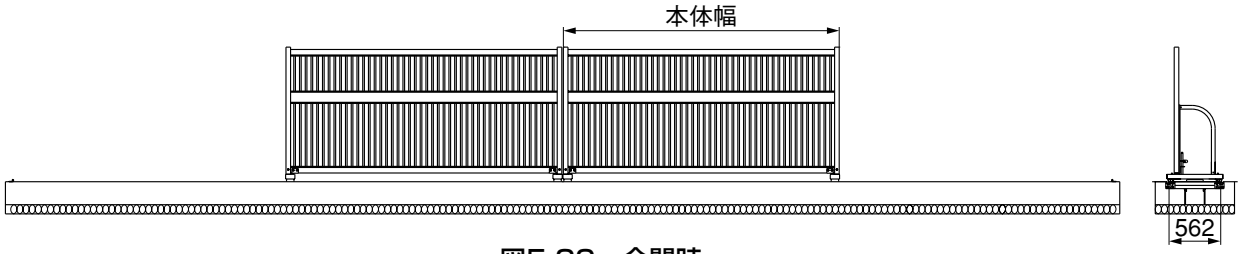

図5-20　全閉時

表5-12　H1S両引きタイプ

	有効開口幅	本体寸法	引込幅	レール全長	レール組合わせ
H1S 20-20	3917	2000	2008	8196	②+③×2
H1S 25-25	4917	2500	2508	10432	①+③×3
H1S 30-30	5917	3000	3008	11920	③×4
H1S 35-35	6917	3500	3508	14156	②+③×4
H1S 40-40	8917	4000	4008	16392	①+③×5

(3) H1W(片引き)

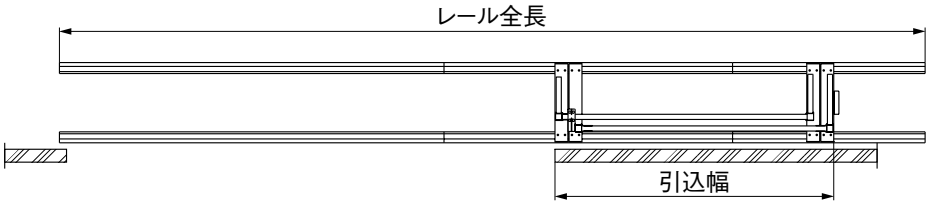

図5-21　全開時

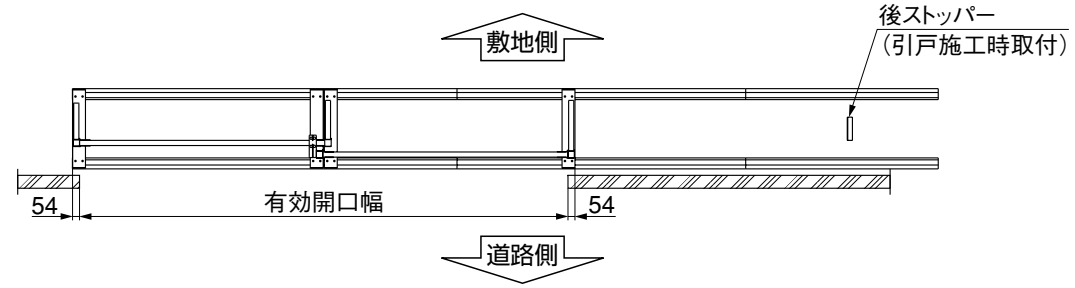

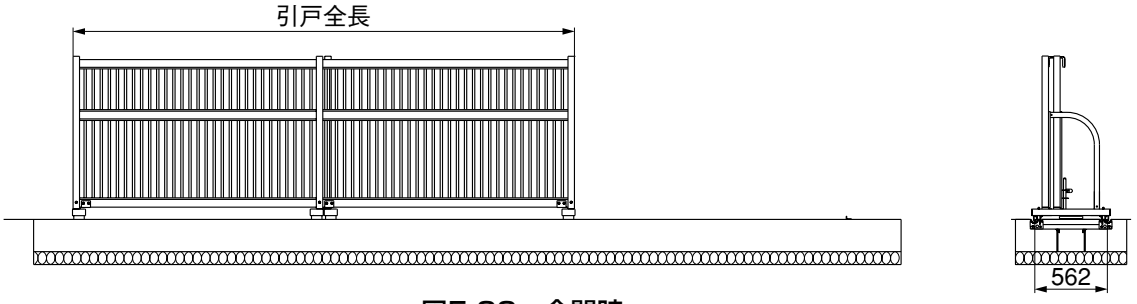

図5-22　全閉時

表5-13　H1W片引きタイプ

	有効開口幅	本体寸法	引込幅	レール全長	レール組合わせ
H1S(20-20)	3785	3885	2160	6708	①+②+③
H1S(20-25)	4285	4385	2660	7452	①+③×2
H1S(25-25)	4785	4885	2660	8196	②+③×2
H1S(25-30)	5285	5285	3160	8940	③×3
H1S(30-30)	5785	5785	3160	9688	①+②+③×2

5. つづき

(4) H1W(両引き)

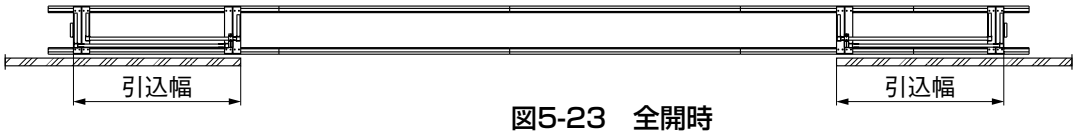

図5-23　全開時

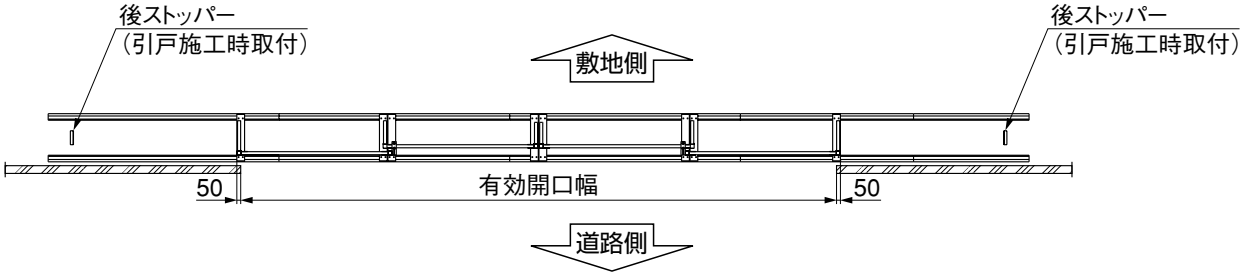

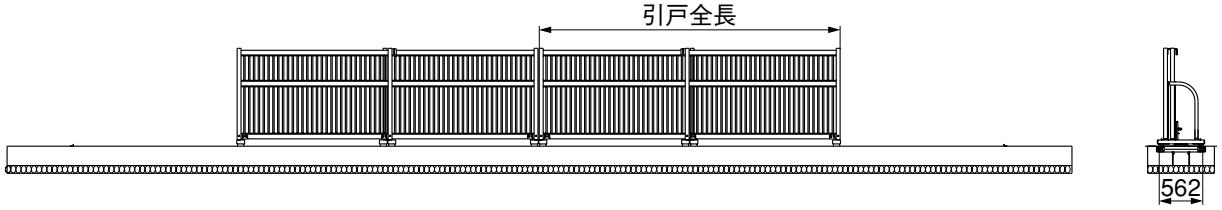

図5-24　全閉時

表5-14　H1W両引きタイプ

	有効開口幅	本体寸法	引込幅	レール全長	レール組合わせ
H1S 20-20	7695	3885	2160	12668	①+②+③×3
H1S 25-25	8695	4385	2660	14156	②+③×4
H1S 30-30	9695	4885	2660	15648	①+②+③×4
H1S 35-35	10695	5285	3160	17136	②+③×5
H1S 40-40	11695	5785	3160	18628	①+②+③×5