新日軽 ファインポートⅢ ワイドR(連棟・延長) 取付説明書

この度は、新日軽商品をご採用いただき誠にありがとうございます。
商品を正しく安全に組立・施工していただくために、この取付説明書をよくお読みの上、作業を行なってください。

納まり図

連棟

[奥行:50+50] [奥行:57+57]

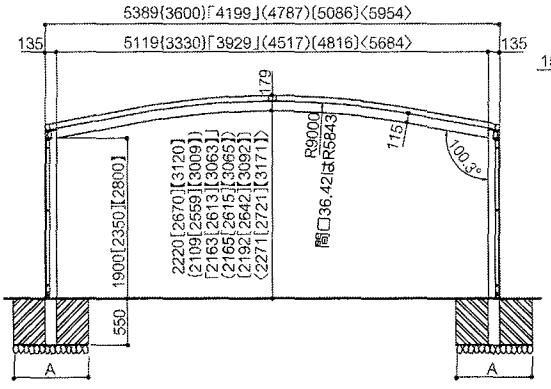

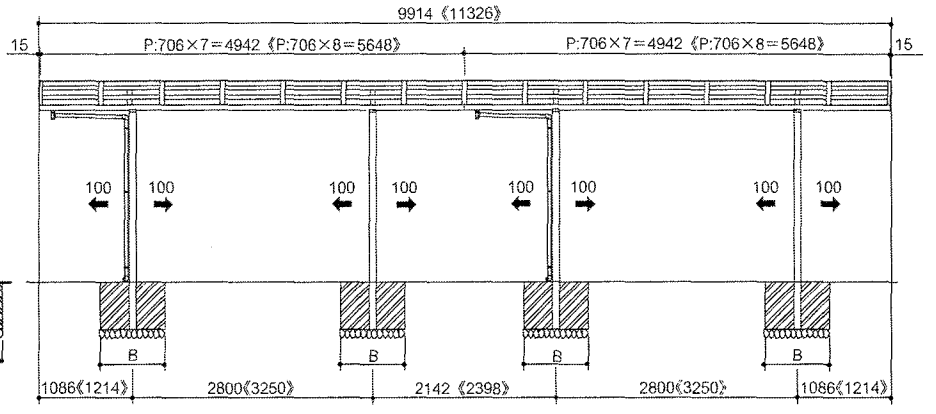

[間口:60×奥行:57+間口:60×奥行:57]

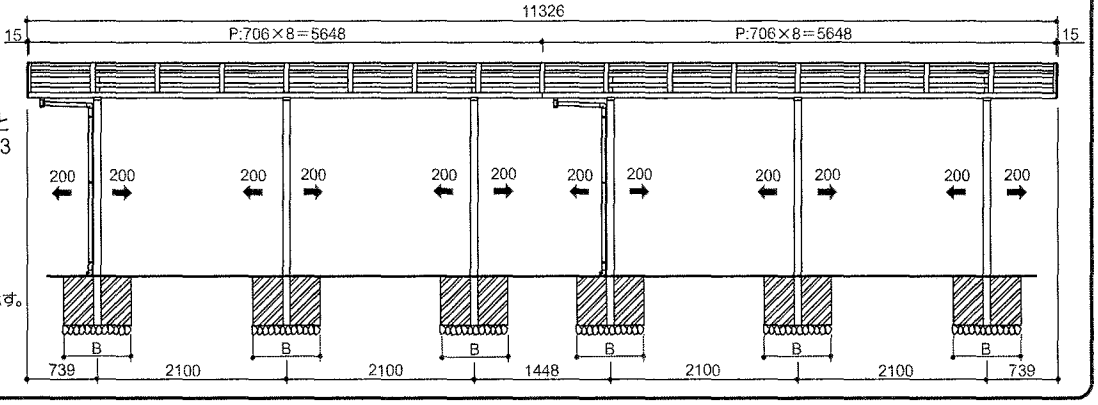

- 連棟の基礎寸法は、単体の基礎寸法と同じです。単体の基礎寸法は、ME-2073のP3を参照ください。

・本図は間口54を示し、36タイプは( )内に、42タイプは「 」内、48タイプは( )内、51タイプは〔 〕内、60タイプは〈 〉内に示す。
・本図は標準柱タイプを示し、長柱は【 】内、長々柱は【 】内に示す。
・本図は奥行:50+50を示し、奥行:57+57は《 》内に示す。
・➡は柱移動範囲を表します。
・間口60奥行57サイズのみ柱6本です。

延長

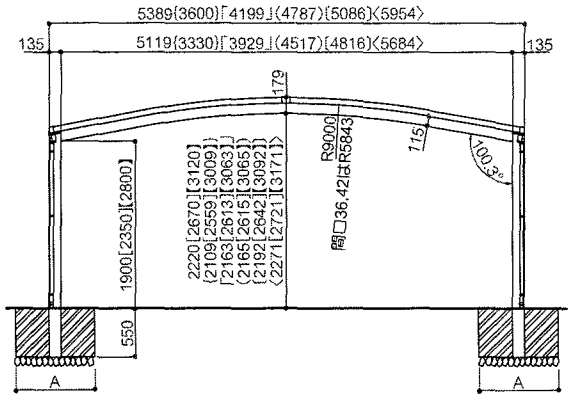

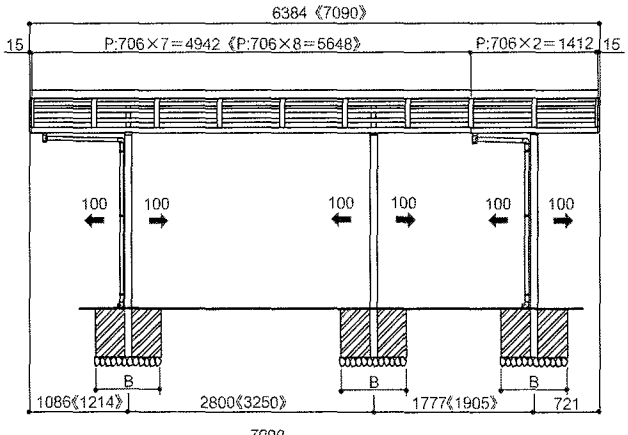

[間口:60×奥行:57+14]

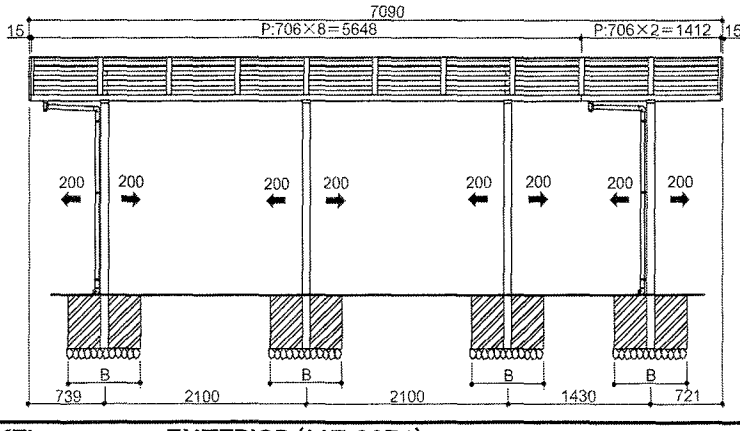

- 延長部の基礎寸法は、単体の基礎寸法と同じです。単体の基礎寸法は、ME-2073のP3を参照ください。

・本図は間口54を示し、36タイプは( )内に、42タイプは「 」内、48タイプは( )内、51タイプは〔 〕内、60タイプは〈 〉内に示す。
・本図は標準柱タイプを示し、長柱は【 】内、長々柱は【 】内に示す。
・本図は奥行:50+14を示し、奥行:57+14は《 》内に示す。
・➡は柱移動範囲を表します。
・間口60奥行57サイズのみ柱6本です。

連棟・延長部品箱梱包明細

ファインポートⅡワイドR連棟・延長部品箱明細										
組立手順	部品名称		部品記号	数量						
				連棟用部品箱				延長用部品箱		
				間口36・42用×奥行50・57用	間口48～54用×奥行50・57用	間口60用×奥行50用	間口60用×奥行57用	間口36・42用×奥行14用	間口48～54用×奥行14用	間口60用×奥行14用
基礎の施工	アンカー棒		NAN-2	4	4	4	6	2	2	2
はりの取付け	M8×20六角セムスボルト		BN-1292-01	28	28	28	42	14	14	14
	柱キャップ		CY-1925	4	4	4	6	2	2	2
棟・後枠・母屋・側枠・たる木の取付け	前後枠ピース		LB-1353	4	4	4	6	2	2	2
	孔ふさぎシール		NM-73	28	36	44	66	14	18	22
	Φ4×13セルフドリリングビス		DDAP4×13W	104	128	140	178	38	46	54
	コーキング剤		NBC-256	1	1	1	1	1	1	1
屋根材及び押え材の取付け	φ4×10トラス（タッピン2種）		2TA4×10S	164	212	228	260	43	55	67
連棟・延長用	後枠連結ブラケット		AB-1365	2	2	2	2	2	2	2
	後枠連棟カバー		CY-3295	2	2	2	2	2	2	2
	母屋連結ブラケット		UB-1018	4	6	8	8	4	6	8
	棟連結ブラケット		UB-1072	1	1	1	1	1	1	1
	縦連棟カバー		CY-1953	1	1	1	1	1	1	1
	縦連棟パッキン		BC-5673	1	1	1	1	1	1	1
	止水パッキン		BU-1362	4	4	4	4	4	4	4
	M8×14六角ボルト		BH08×014S	8	8	8	8	8	8	8
	M8用平ワッシャー		ZC08S	8	8	8	8	8	8	8
	M8用スプリングワッシャー		ZF08S	8	8	8	8	8	8	8
	φ4×10トラス（タッピン3種）		3TA4×10S	17	25	33	33	17	25	33
	Φ4×13セルフドリリングビス		DDAP4×13W	8	8	8	8	8	8	8
	ゴムワッシャー付きテクスビス		BN-310-01	4	4	4	4	4	4	4
雨樋の組立て	雨樋部品セット（ETC-4101）	落し口	ETC-2646	2	2	2	2	2	2	2
		落し口パッキン	ETC-2669	4	4	4	4	4	4	4
		ドレンエルボ	ETC-4077	2	2	2	2	2	2	2
		エルボー	ETC-2435	4	4	4	4	4	4	4
		固定バンドA	ETC-2436	6	6	6	6	6	6	6
		固定バンドB	ETC-2437	6	6	6	6	6	6	6
		水抜き孔フサギ	ETC-2649	2	2	2	2	2	2	2
		φ4×12トラス（タッピン3種）	3TB4×12S	8	8	8	8	8	8	8
		φ4×19セルフドリリングビス	DDAP4×19W	6	6	6	6	6	6	6
		接着剤	BC-2659	2	2	2	2	2	2	2

1 連棟部・延長部の組立

① 連結部の組立て前に、以下の加工を施してください。（延長用母屋を除く）

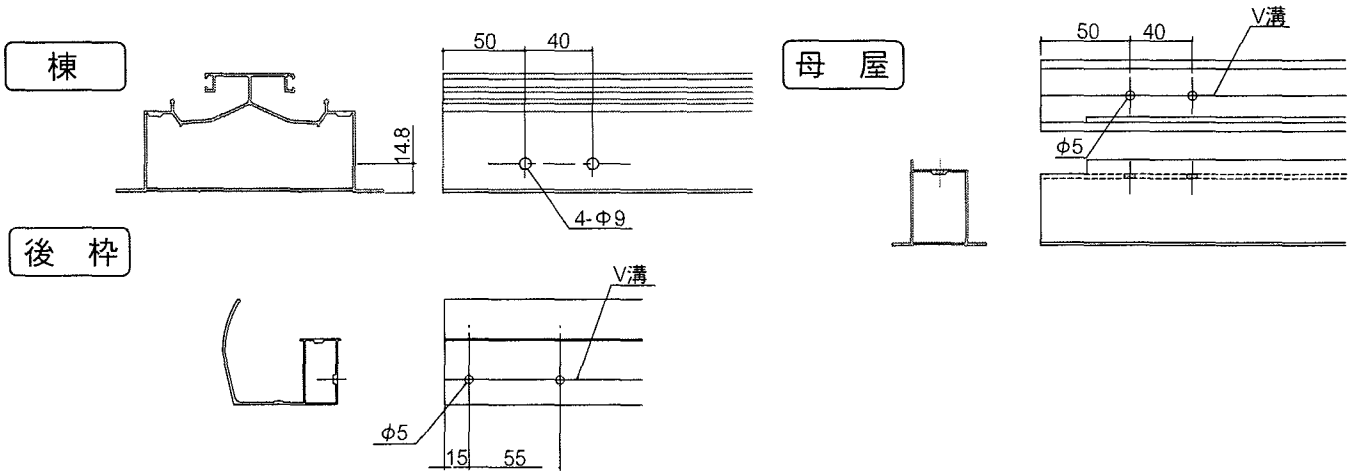

② 本体取付説明書(ME-2073)4ページ基礎の組立て、はりの取付けを参照し施工してください。

③ 後枠を柱、母屋・棟をはりに固定してください。
④ 棟連結部にパッキンを貼付けてください。

● 棟連結部に図の様にパッキンを貼付けて棟連結ブラケットを差し込んでください。

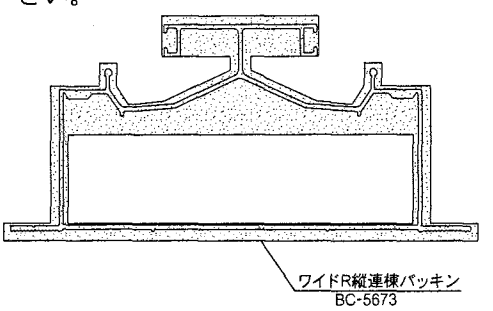

⑤ 下図を参照して棟、後枠、母屋を連結してください。

棟

連棟・延長側

各部のねじれの発生がない様ご注意ください。

ワイドR縦連棟パッキン
BC-5673

M8×20六角ボルト
M8用スプリングワッシャー
M8用平座金

棟連結ブラケット
UB-1072

4-Φ9現場孔加工

母屋

連棟・延長側

母屋連結ブラケット
UB-1018

Φ4×10トラス

母屋

本体側

棟

本体側

後枠

連棟・延長側

後枠

後枠連結ブラケット
AB-1365

後枠連棟カバー
CY-3295

Φ4×13セルフドリリングビス

本体側

ポイント

● 後枠連結ブラケットには1箇所のみ、下穴が空いています。下穴にて位置決めした後はΦ4×13セルフドリリングビスで計4箇所ビス止めしてください。
その際、中央部2箇所は後枠連棟カバーと共締めしてください。

⑥ 後枠の連結部が中心になるように、止水パッキンを取付け、コーキングしてください。

お願い

コーキングは確実に行なってください。
コーキングが不十分ですと、雨漏りの原因となります。

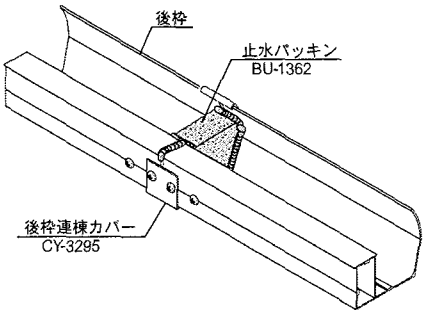

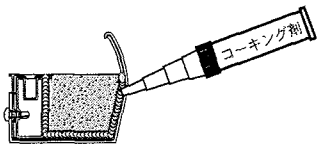

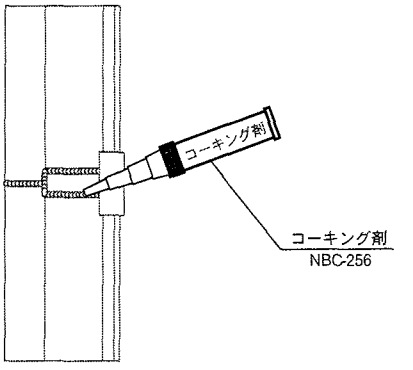

⑦ 棟連結部にコーキングを施してください。

⑧ 縦連棟カバーを取付けてください。
⑨ 本体取付説明書(ME-2073)5～8ページを参照して以後の施工を行ってください。

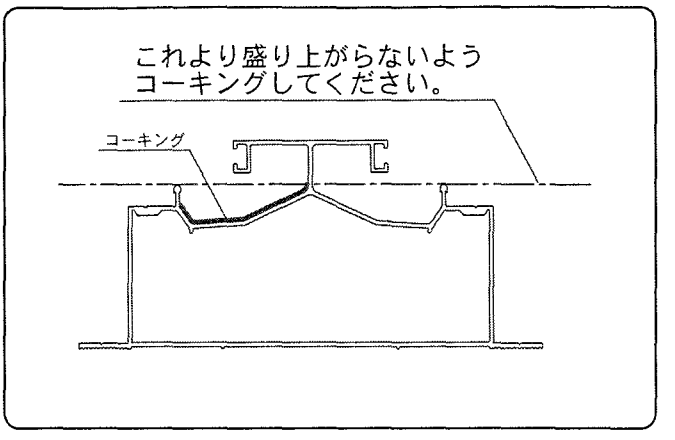

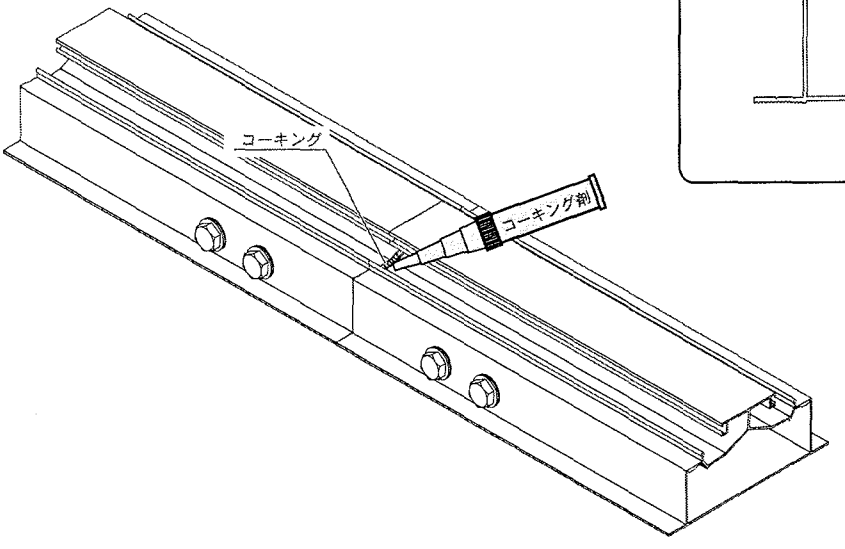

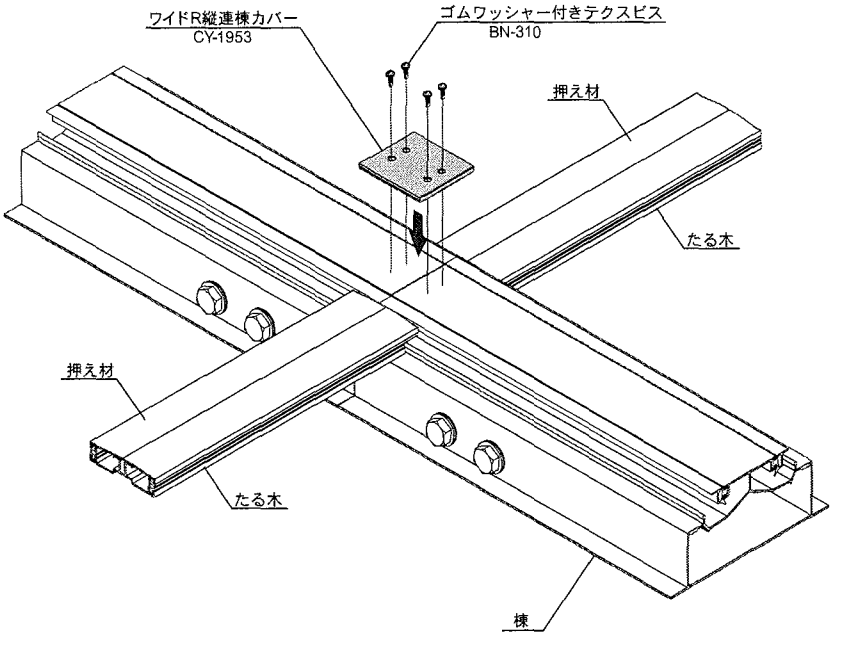

■施工工事店様、販売店様へのお願い

- 「取扱説明書」に基づき(同梱されているもののみ)商品の使用方法、保守点検方法及びメンテナンス方法を必ず施主様に説明してください。
- この取付説明書は、施工完了後施主様にお渡しください。

新日軽株式会社
本社/〒136-0076
東京都江東区南砂2-7-5
(鴻池ビル)

この商品についてのご質問やご相談は下記の窓口にお問い合わせください。
お客様商品相談室
0120(37)2534

新日軽インターネットホームページ http://www.shinnikkei.co.jp