MDライト MDスタンドライトB09

取扱説明書

保管用

MDスタンドライトはエクシオール「暖蘭物語」、「自然浴家族ジーマ」、ガーデンラウンジ「ココマ」（ガーデンルームタイプ、ガーデンルーム腰壁タイプ）、「スタイルコート」のパネル付き商品や室内専用です。

お客様へ　お買い上げありがとうございます。
■ご使用の前によくお読みのうえ、正しくお使いください。そのあと必ず保管し、必要なときにお読みください。

上手に使って上手に節電

安全上のご注意　必ずお守りください

人への危害、財産への損害を防止するため、必ずお守りいただくことを説明しています。

■誤った使いかたをしたときに生じる危害や損害の程度を区分して、説明しています。

⚠ 警告	「死亡や重傷を負うおそれがある内容」です。
⚠ 注意	「傷害を負うことや、財産の損害が発生するおそれがある内容」です。

■お守りいただく内容を、次の図表示で説明しています。

🛇	してはいけない内容です。
❗	実行しなければならない内容です。

⚠ 警告

禁止

■**不安定な場所や、燃えやすいものの近くで使用しない**
倒れたりして、火災・けがのおそれがあります。
・不安定な場所　・風の吹き込む場所やカーテン等燃えやすいものの近く

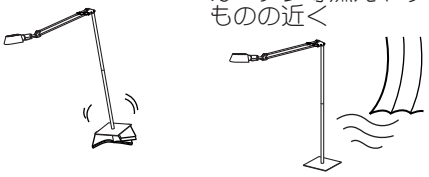

■**電源コードや電源プラグを破損するようなことはしない**
（傷つけたり、加工したり、熱器具に近づけたり、無理に曲げたり、ねじったり、引っ張ったり、重いものを載せたり、束ねたりしない）
傷んだまま使用すると、感電、ショート、火災のおそれがあります。
●電源コードや電源プラグの修理は、お買い上げの販売店にご相談ください。

■**コンセントや配線器具の定格を超える使いかたをしない**
たこ足配線等で定格を超えると、発熱による火災のおそれがあります。

■**布や紙など燃えやすいものをかぶせない**
火災のおそれがあります。

必ず守る

■**交流100ボルトで使用する**
過電圧を加えると、火災・感電のおそれがあります。

■**ランプは器具表示のものを使用する**
間違った種類、ワット数のランプを使用すると、火災のおそれがあります。

■**電源プラグを抜くときは、必ずプラグ部分を持って抜く**
電源コードを引っ張るとコードが破損し、火災・感電のおそれがあります。

■**電源プラグのほこり等は定期的にとる**
プラグにほこり等がたまると、湿気等で絶縁不良となり、火災のおそれがあります。
●電源プラグを抜き、乾いた布でふいてください。

■**電源プラグは根元まで確実に差し込む**
差し込みが不完全ですと、感電や発熱による火災のおそれがあります。
●傷んだ電源プラグ、ゆるんだコンセントは使用しないでください。

■**風の強いときには、ガーデンルームのパネルを閉める**
スタンドライトの転倒により、火災やけがのおそれがあります。

濡れ手禁止

■**ぬれた手で電源プラグの抜き差しをしない**
感電のおそれがあります。

分解禁止

■**器具を改造したり、部品交換をしない**
火災、感電、落下によるけがのおそれがあります。

水ぬれ禁止

■**雨（水）が掛かるところで使用しない**
MDスタンドライトは非防水です。
雨（水）が当たらないようにしてください。
火災・感電の原因になります。

電源プラグを抜く

■**異常を感じた場合は、速やかに電源プラグを抜く**
異常が収まったことを確認し、販売店にご相談ください。

⚠注意

必ず守る	■照明器具には寿命があります。設置して10年経つと、外観に異常がなくても、内部の劣化は進行しています。点検・交換してください。 点検せずに長期間使い続けるとまれに火災、感電、落下などに至る場合があります。 ●1年に1回は「安全チェックシート」に基づき自主点検してください。
接触禁止	■点灯中や消灯直後はランプやその周辺にさわらない やけどの原因となることがあります。 ●お手入れやランプ交換は電源を切り、ランプやその周辺が冷めてから行ってください。
水ぬれ禁止	■浴室など湿気の多い場所や屋外で使用しない 火災、感電の原因になることがあります。 ●この器具は､防湿、防雨型ではありません。
電源プラグを抜く	■旅行などで長時間使用しない場合は、安全のため電源プラグを抜く

禁止

■温度の高くなるものの近くに置かない
火災の原因になることがあります。
●ストーブなどの近くに器具を置かないでください。

■アームの間、可動部のすき間に指を入れない
けがのおそれがあります。

■調光器と組み合わせて使用しない
調光機能付壁スイッチなどの調光器と組み合わせて使用しないでください。
火災の原因となることがあります。
●調光器の取りはずしが必要です。
調光器の取りはずしには資格が必要です。
工事店・電器店に依頼してください。

使用上のご注意

●器具の近くでは、ラジオやテレビなどの音響、映像機器に雑音が入ることがあります。
●器具の近くでは、テレビやエアコンなどの赤外線式リモコンが動作しにくくなることがあります。
▶ 処置 ・ラジオ、テレビなどからスタンドを離してください。
▶ ・スタンドの向きを変えてください。

●直射日光、熱器具を避けてください。変色・変質・故障の原因となります。
●殺虫剤をかけないでください。変色・変質の原因となります。
●コンセントに接続される機器により、スタンドにチラツキなどの異常が発生する場合があります。
▶ 処置 ・チラツキなどが発生する機器の接続をやめてください。

●点灯中や消灯直後、プラスチックの伸縮がおこり若干のきしみ音が発生しますが、異常ではありません。
●点灯直後約10分間は、明るさや光色が若干変化ます。
●周囲温度の違いにより、明るさや光色が若干変化します。
●ランプのプラスチック部分は使用していると変色する場合がありますが、性能には影響がありません。

各部のなまえ

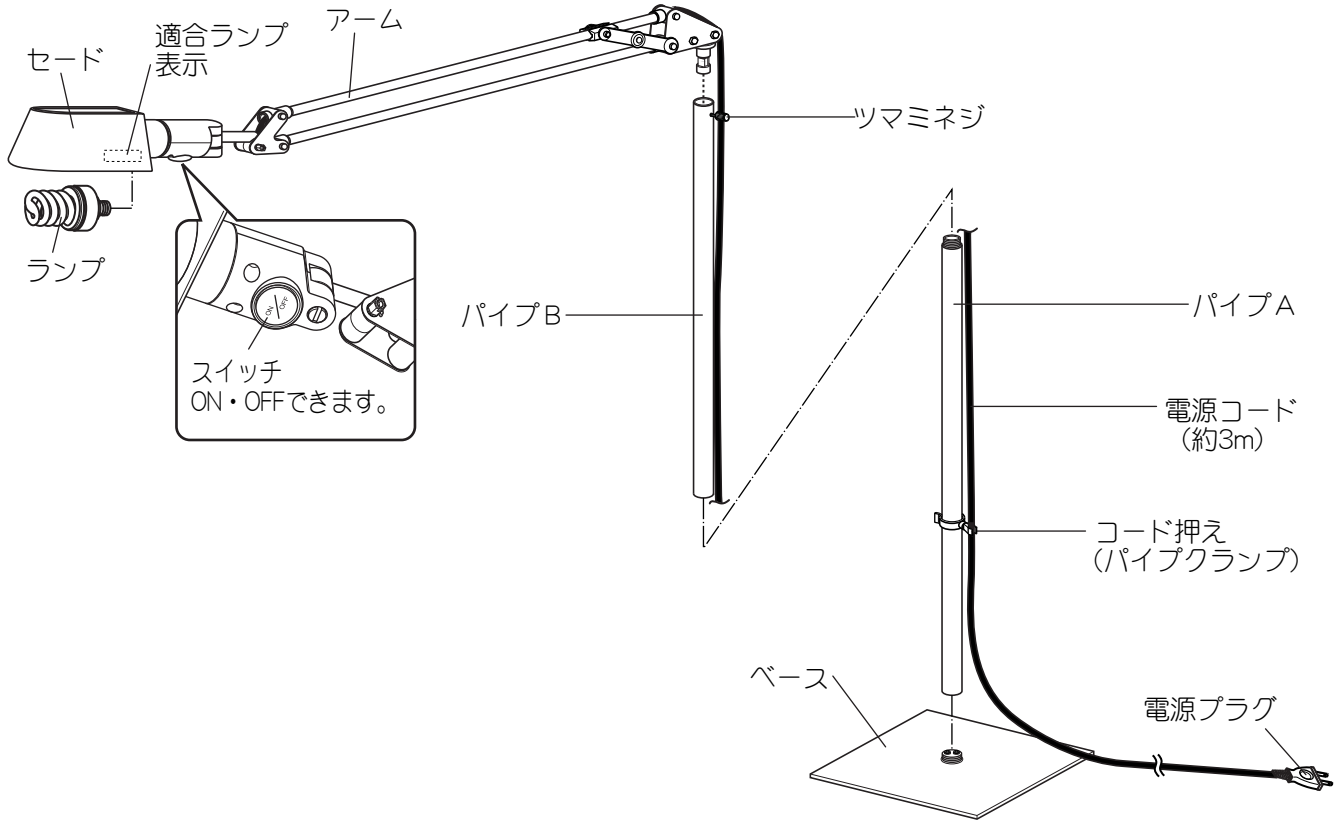

照明器具を組み立てる

安全のため、電源を切ってから行ってください

1 ベースにパイプAを取り付ける

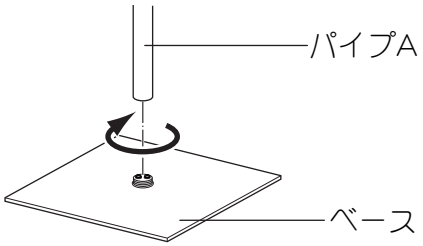

2 パイプAにパイプBを取り付ける

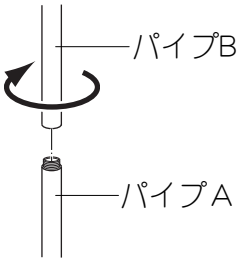

3 パイプBにアームを取り付ける

① ツマミネジをゆるめる。
② 金具の凹部とツマミネジの位置を合わせ差し込む。
③ ツマミネジで締め付けて、固定する。

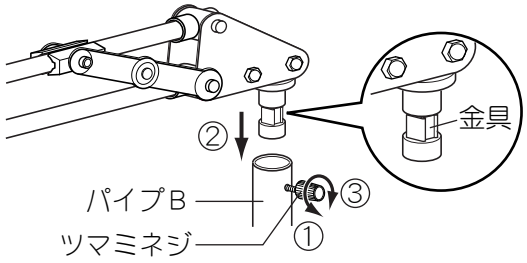

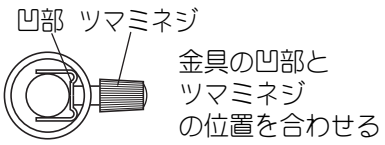

4 アームにセードを取り付ける

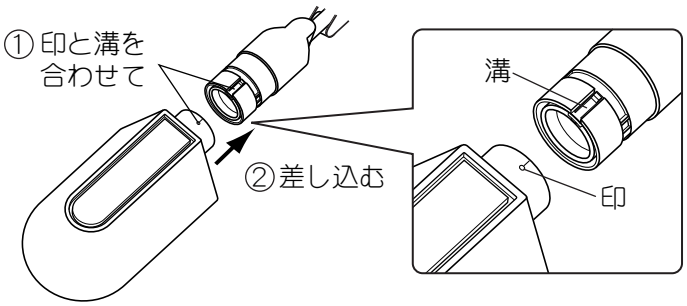

5 ソケットにランプを取り付ける

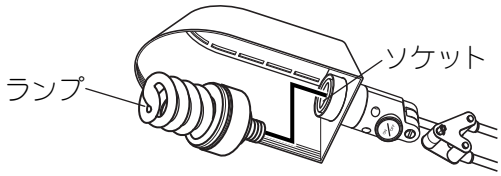

6 コード押え(パイプクランプ)をパイプに差し込む

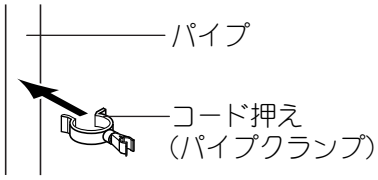

7 コード押え(パイプクランプ)にコードを挟み込む

・コード押え(パイプクランプ)は任意の位置に変更できます。

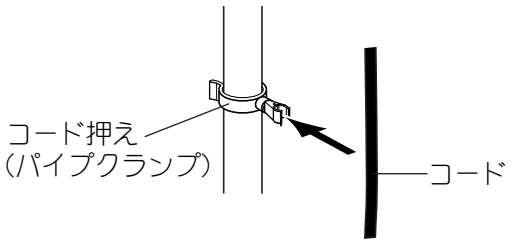

灯具・アームの可動範囲と可動部の調整

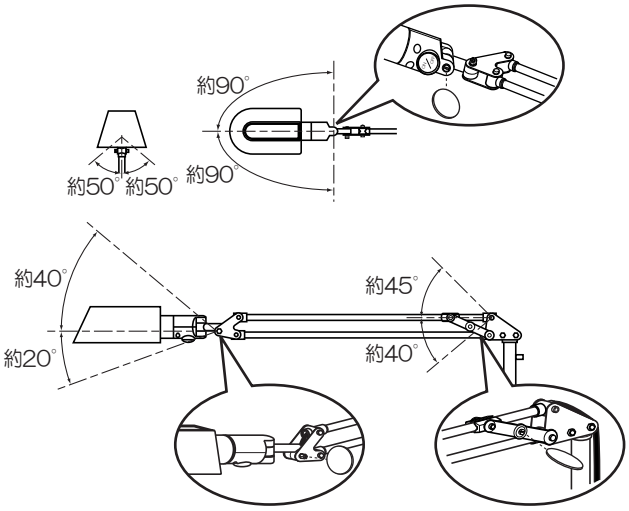

・可動部が緩くなったら、メダル形状のもので締め付けてください。

⚠注意

・可動範囲以上には動きません。
無理に動かそうとすると、器具破損の原因となります。
・セード先端を持って上下・左右に無理に動かさないでください。
・器具にもたれたり、物をぶつけたりしないでください。
器具破損の原因となります。
・アームの間、可動部のすき間に指を入れないでください。
けがのおそれがあります。
・器具を移動させるときは、パイプを持って行ってください。

ランプを交換する

電源を切って、ランプやその周辺が冷めてから行ってください

●ランプの明るさが低下したり、消灯や点滅を繰り返すとランプの寿命です。
　パナソニック製ランプをお求めください。
●ランプの種類は器具に表示しています。**白熱灯は使用できません。**
●種類が同じで光色の異なるランプとは互換性があります

⚠警告	禁止　**間違った種類・ワット数のランプを使用しない** 火災、感電のおそれがあります。

お手入れについて

電源を切って、ランプやその周辺が冷めてから行ってください

●明るく安全にご使用いただくため、定期的（6カ月に1回程度）に清掃してください。
・汚れがひどい場合は、石けん水にひたした布をよく絞ってふき取り、乾いた柔らかい布で仕上げてください。
●シンナー・ベンジンなどの揮発性のものでふいたり、殺虫剤をかけたりしないでください。
・変色・破損の原因となります。
●器具を水洗いしないでください。
・火災、感電の原因となります。

故障かな？と思ったら

下表に従って点検してください

現　象	考えられる原因	処　　置
点灯しない	電源プラグが外れている	電源プラグをコンセントに差し込む （☞ 1ページ「安全上のご注意」参照 ）
	ランプが切れている	新しいランプと交換する （☞ 4ページ「ランプを交換する」参照 ）
	ランプが正しく取り付けられていない	ランプを確実にねじ込む （☞ 3ページ「照明器具を組み立てる」手順 **5** 参照 ）
点灯後、数分後でランプが消える	ランプの寿命	新しいランプと交換する （☞ 4ページ「ランプを交換する」参照 ）

仕様

付属ランプの品名は、ランプに表示しています。ご確認ください。

使用電圧	周波数	消費電力	付 属 ラ ン プ
AC100V	50/60Hz共用	12W	D15形パルックボールスパイラル蛍光灯（E17）

●〈照明器具〉安全チェックシート●

※チェック欄が足りない場合はコピーしてお使いください。

安全点検項目		点検結果（該当には○）					処置手順
		／	／	／	／	／	
このような症状はありませんか	1. スイッチを入れても、時々点灯しないときがある。						○印があるときは危険な状態になっていますので使用を中止し故障や事故の防止の為お取り替えをおすすめします。
	2. プラグ、コードや本体を動かすと点滅する。						
	3. プラグやコードなどが異常に熱い。						
	4. こげくさい臭いがする。						
	5. 点灯させたときに漏電ブレーカが動作することがある。						
	6. コード、ソケット、配線器具に傷みやひび割れ、変形がある。						
	1. 購入後、10年以上経過している。						○印があるときはお買い上げ店にご相談ください。
	2. ランプを交換しても点灯するまで時間がかかる。						
	3. カバーなどに変色・変形がある。						
	4. 塗装面にふくれ、ひび割れがある。または錆が出ている。						
	5. 器具取付部に変形・ガタツキ・ゆるみなどがある。						

上記点検項目以外でも不具合があれば、販売店等の専門家にご相談ください。

東洋エクステリア株式会社

取説コード
UR016

200903A_1009