MDライト MDスタンドライトE09

取扱説明書

保管用

MDスタンドライトはエクシオール「暖蘭物語」、「自然浴家族ジーマ」、ガーデンラウンジ「ココマ」（ガーデンルームタイプ、ガーデンルーム腰壁タイプ）、「スタイルコート」のパネル付き商品や室内専用です。

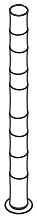

お客様へ　お買い上げありがとうございます。
■ご使用の前によくお読みのうえ、正しくお使いください。そのあと必ず保管し、必要なときにお読みください。

上手に使って上手に節電

安全上のご注意　必ずお守りください

人への危害、財産への損害を防止するため、必ずお守りいただくことを説明しています。

■誤った使いかたをしたときに生じる危害や損害の程度を区分して、説明しています。

⚠ 警告	「死亡や重傷を負うおそれがある内容」です。
⚠ 注意	「傷害を負うことや、財産の損害が発生するおそれがある内容」です。

■お守りいただく内容を、次の図表示で説明しています。

	してはいけない内容です。
	実行しなければならない内容です。

⚠ 警告

禁止

■不安定な場所や、燃えやすいものの近くで使用しない
倒れたりして、火災・けがのおそれがあります。
・不安定な場所　・風の吹き込む場所やカーテン等燃えやすいものの近く

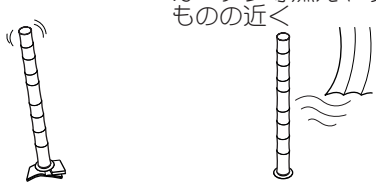

■電源コードや電源プラグを破損するようなことはしない
（傷つけたり、加工したり、熱器具に近づけたり、無理に曲げたり、ねじったり、引っ張ったり、重いものを載せたり、束ねたりしない）
傷んだまま使用すると、感電、ショート、火災のおそれがあります。
●電源コードや電源プラグの修理は、お買い上げの販売店にご相談ください。

■コンセントや配線器具の定格を超える使いかたをしない
たこ足配線等で定格を超えると、発熱による火災のおそれがあります。

■布や紙など燃えやすいものをかぶせない
火災のおそれがあります。

必ず守る

■交流100ボルトで使用する
過電圧を加えると、火災・感電のおそれがあります。

■ランプは器具表示のものを使用する
間違った種類、ワット数のランプを使用すると、火災のおそれがあります。

■電源プラグを抜くときは、必ずプラグ部分を持って抜く
電源コードを引っ張るとコードが破損し、火災・感電のおそれがあります。

■電源プラグのほこり等は定期的にとる
プラグにほこり等がたまると、湿気等で絶縁不良となり、火災のおそれがあります。
●電源プラグを抜き、乾いた布でふいてください。

■電源プラグは根元まで確実に差し込む
差し込みが不完全ですと、感電や発熱による火災のおそれがあります。
●傷んだ電源プラグ、ゆるんだコンセントは使用しないでください。

■風の強いときには、ガーデンルームのパネルを閉める
スタンドライトの転倒により、火災やけがのおそれがあります。

濡れ手禁止

■ぬれた手で電源プラグの抜き差しをしない
感電のおそれがあります。

分解禁止

■器具を改造したり、部品交換をしない
火災、感電、落下によるけがのおそれがあります。

水ぬれ禁止

■雨（水）が掛かるところで使用しない
MDスタンドライトは非防水です。
雨（水）が当たらないようにしてください。
火災・感電の原因になります。

電源プラグを抜く

■異常を感じた場合は、速やかに電源プラグを抜く
異常が収まったことを確認し、販売店にご相談ください。

⚠注意

必ず守る	■照明器具には寿命があります。設置して10年経つと、外観に異常がなくても、内部の劣化は進行しています。点検・交換してください。 点検せずに長期間使い続けるとまれに火災、感電、落下などに至る場合があります。 ●1年に1回は「安全チェックシート」に基づき自主点検してください。		
禁止	■温度の高くなるものの近くに置かない 火災の原因になることがあります。 ●ストーブなどの近くに器具を置かないでください。	接触禁止	■点灯中や消灯直後はランプやその周辺にさわらない やけどの原因となることがあります。 ●お手入れやランプ交換は電源を切り、ランプやその周辺が冷めてから行ってください。
水ぬれ禁止	■浴室など湿気の多い場所や屋外で使用しない 火災、感電の原因になることがあります。 ●この器具は､防湿、防雨型ではありません。	電源プラグを抜く	■旅行などで長時間使用しない場合は、安全のため電源プラグを抜く

使用上のご注意

●器具を移動させるときは、器具を持ち上げて移動させてください。
床面が傷つく原因となることがあります。
●直射日光のあたる場所でのご使用はお避けください。
カバーの変色の原因となることがあります。
●カバーは必ず付属のものを使用してください。
●たばこやライターなどの火を器具に近づけないでください。
火災のおそれがあります。
●使用しないときには、湿気の少ない日光が直接当たらない場所に保管してください。

ランプを交換する

電源を切って、ランプやその周辺が冷めてから行ってください

●パナソニック製ランプをお求めください。
●ランプの種類は器具に表示しています。
間違った種類・ワット数のランプを使用すると、火災の原因となります。

1 カバーをはずす

2 ランプを交換する

3 カバーを取り付ける

・本体上部よりカバーをかぶせ、本体下部の凸部に引掛ける。

不完全な場合、火災の原因になることがあります。

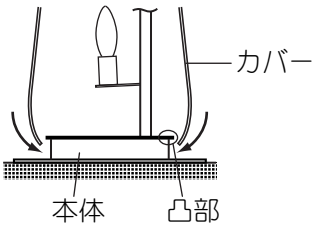

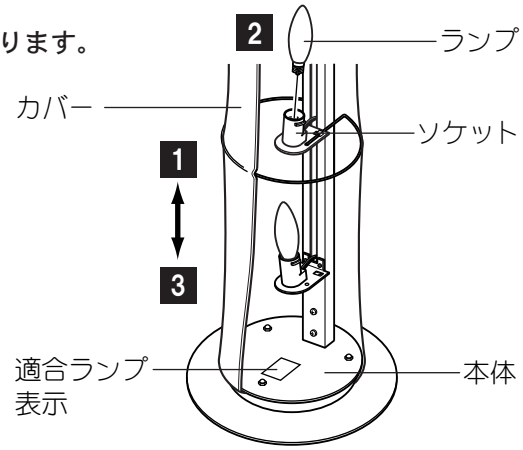

お手入れについて

電源を切って、ランプやその周辺が冷めてから行ってください

●明るく安全にご使用いただくため、定期的（6カ月に1回程度）に清掃してください。
・汚れがひどい場合は、石けん水にひたした布をよく絞ってふき取り、乾いた柔らかい布で仕上げてください。
●シンナー・ベンジンなどの揮発性のものでふいたり、殺虫剤をかけたりしないでください。
・変色・破損の原因となります。
●カバーの汚れがひどい場合は、カバーに付いている取扱表示ラベルに従い、洗濯してください。
・洗濯後、ぬれたままカバーを取り付けないでください。
●カバーのシワがとれない場合は、低温でアイロンをかけてください。
・高温でアイロンをかけますと、縮みの原因となりますのでご注意ください。

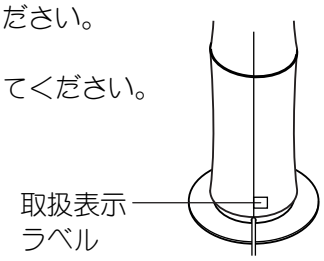

各部のなまえと使いかた

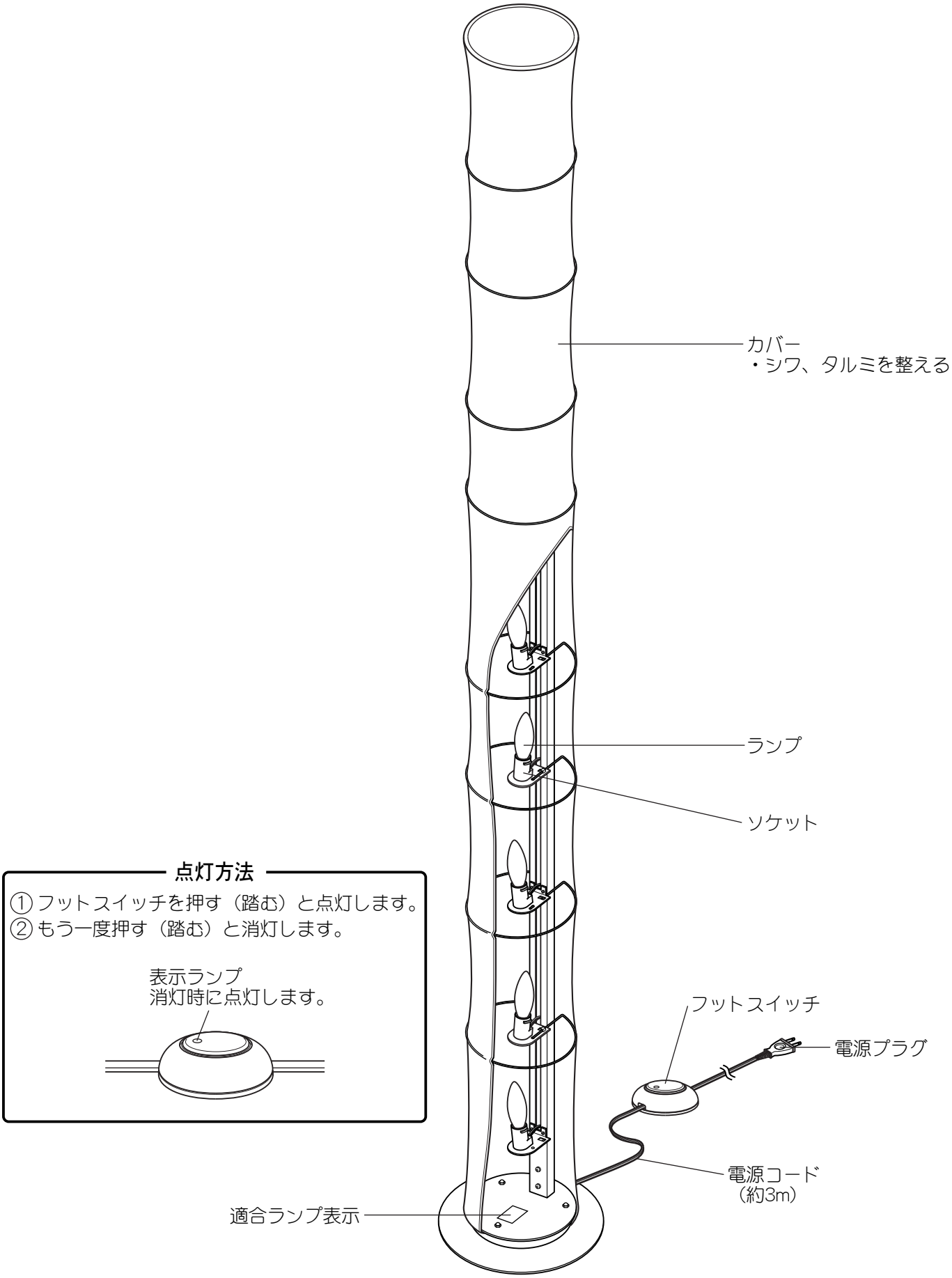

故障かな？と思ったら　下表に従って点検してください

現　象	考えられる原因	処　　置
点灯しない	電源プラグが外れている	電源プラグをコンセントに差し込む （☞ 1ページ「安全上のご注意」参照）
	ランプがゆるんでいる	ランプを確実にねじ込む （☞ 2ページ「ランプを交換する」参照）
	ランプが切れている	新しいランプと交換する （☞ 2ページ「ランプを交換する」参照）
	フットスイッチがOFFになっている	フットスイッチをONにする （☞ 3ページ「各部のなまえと使いかた」参照）

仕様

付属ランプの品名は、ランプに表示しています。ご確認ください。

使用電圧	付属ランプ
AC100V	15形シャンデリア電球（ホワイト・110V用・E17）　9個

●交換用ランプ品番　8MAC18HH

●〈照明器具〉安全チェックシート●

※チェック欄が足りない場合はコピーしてお使いください。

安全点検項目		点検結果（該当には○）					処置手順
		／	／	／	／	／	
このような症状はありませんか	1. スイッチを入れても、時々点灯しないときがある。						○印があるときは危険な状態になっていますので使用を中止し故障や事故の防止の為お取り替えをおすすめします。
	2. プラグ、コードや本体を動かすと点滅する。						
	3. プラグやコードなどが異常に熱い。						
	4. こげくさい臭いがする。						
	5. 点灯させたときに漏電ブレーカが動作することがある。						
	6. コード、ソケット、配線器具に傷みやひび割れ、変形がある。						
	1. 購入後、10年以上経過している。						○印があるときはお買い上げ店にご相談ください。
	2. ランプを交換しても点灯するまで時間がかかる。						
	3. カバーなどに変色・変形がある。						
	4. 塗装面にふくれ、ひび割れがある。または錆が出ている。						
	5. 器具取付部に変形・ガタツキ・ゆるみなどがある。						

上記点検項目以外でも不具合があれば、販売店等の専門家にご相談ください。

東洋エクステリア株式会社

取説コード
UR019
200903A_1009