MAL-230A　AQ26　2009年6月1日発行

トステム株式会社 テリオスポートⅡ（吊下げ式物干し・壁付け物干し）取付け説明書

●この説明書は、必ず取付けされる方にお渡しください。

■取付け上のお願い

●「壁付け物干し」は、角柱のみ取付けが可能です。

■梱包明細一覧表

●吊下げ物干しセット

名　称	員　数			
	テラス用 標準タイプ2本入	テラス用 標準タイプ3本入	テラス用ワイドタイプ 標準タイプ2本入	テラス用ワイドタイプ 標準タイプ3本入
スライド棒	4	6	4	6
吊金具	4	6	4	6
物干し本体	2	3	2	3
取付金具Ｌ型	8	12	8	12
サポート	4	6	4	6
ナベタッピンねじ（2種）φ4×25（G=5）	8	13	8	13
ナベテクスねじφ4×16	9	14	9	14
トラス小ねじ（ナット付）M5×16	4	6	4	6
ナベタッピンねじ（3種）φ5×20	8	14	8	14
ナベ小ねじ（剣先）M4×14	8	13	8	13
ナベ小ねじM4×8	6	9	6	9
当て紙、位置出し紙	1式	1式	1式	1式
取付け説明書	1	1	1	1

●壁付け物干しセット

名　称	員　数	
	標準タイプ 1本入	標準タイプ 2本入
壁付け物干し	1	2
六角タッピンねじ（1種）（十字穴付）φ8×70	2	4
平ワッシャーM8	2	4
スプリングワッシャーM8	2	4
取付け説明書	1	1

●物干し取付け部品セット

名　称	員　数	
	壁付物干し用 1本用	吊下げ物干し用 1本用
歪み防止パイプ	2	－
六角ボルトM8×150	2	－
平ワッシャーM8	4	－
スプリングワッシャーM8	2	－
袋ナットM8	2	－
吊下げ物干し取付けスペーサー	－	2
取付け説明書（物干し取付）	1	1

■取付け順序

■「吊下げ物干し」を梁に取付ける場合

①取付け金具S型のすき間に、吊下げ物干し取付けスペーサーをはさんで、ねじ･ナットで固定します。
※吊下げ式物干しをテリオスポートⅡに取付ける場合は取付け金具Ｌ型は使用しません。

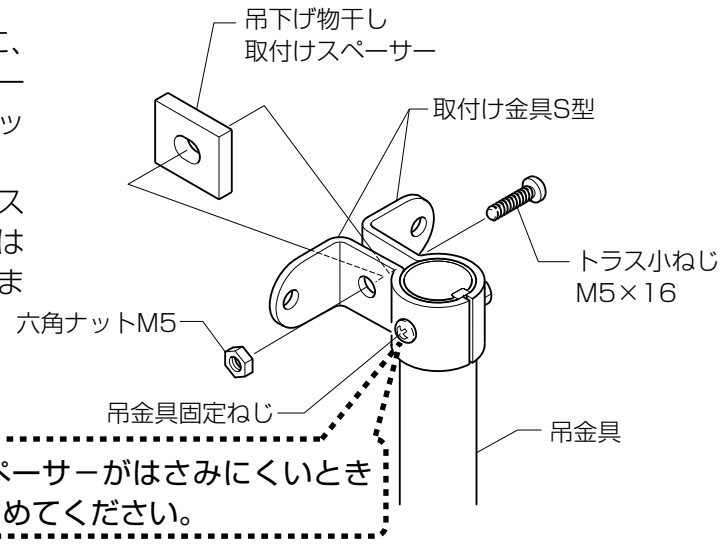

※吊下げ物干し取付けスペーサーがはさみにくいときは吊金具固定ねじをゆるめてください。

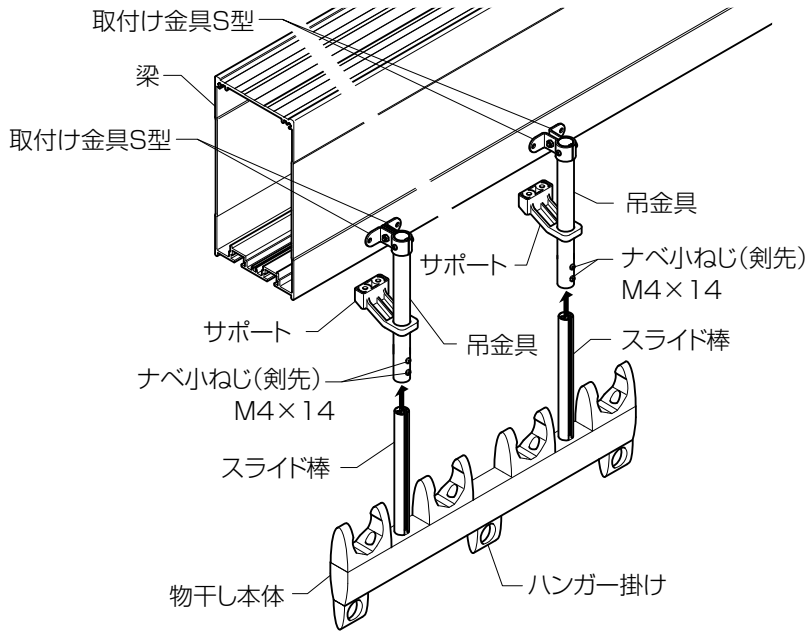

②図のようにテリオスポートⅡの梁の下部に吊下げ式物干しを取付けます。

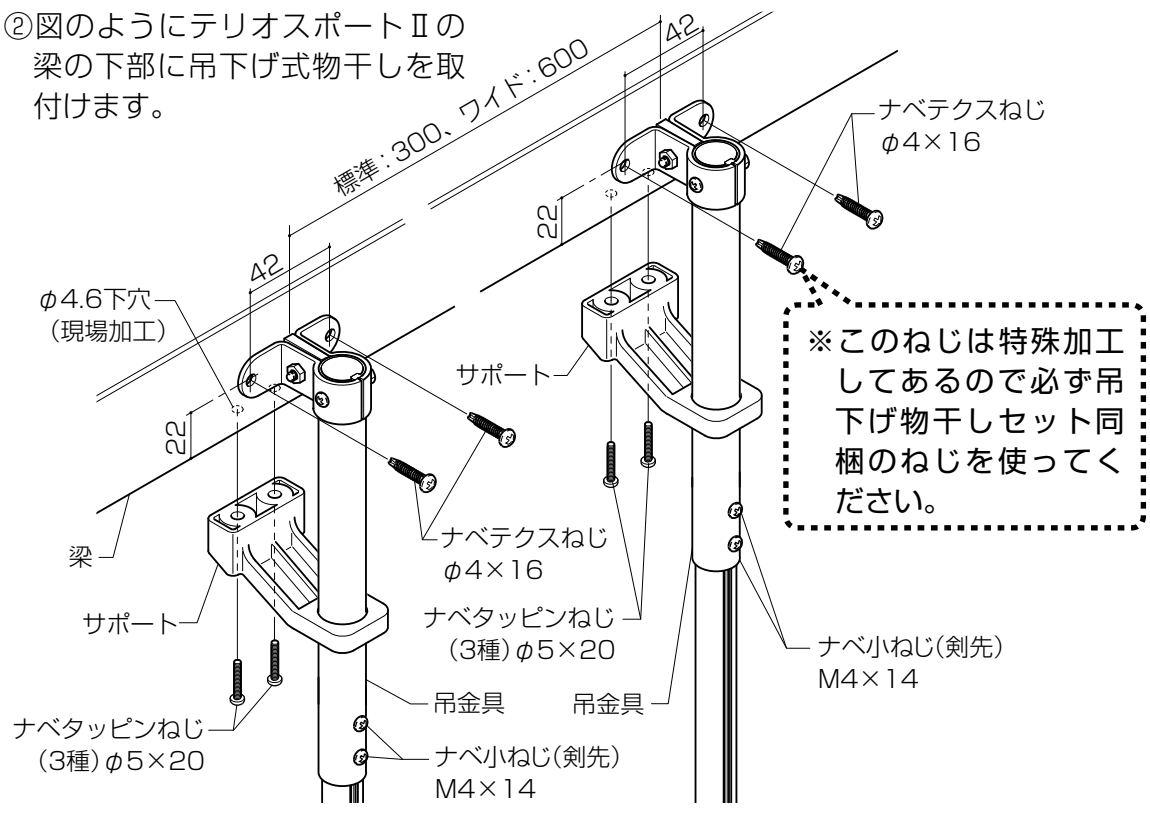

※このねじは特殊加工してあるので必ず吊下げ物干しセット同梱のねじを使ってください。

※その他の取付け詳細は吊下げ式物干し（テラス用）の組立て説明書を参照してください。

■参考納まり図

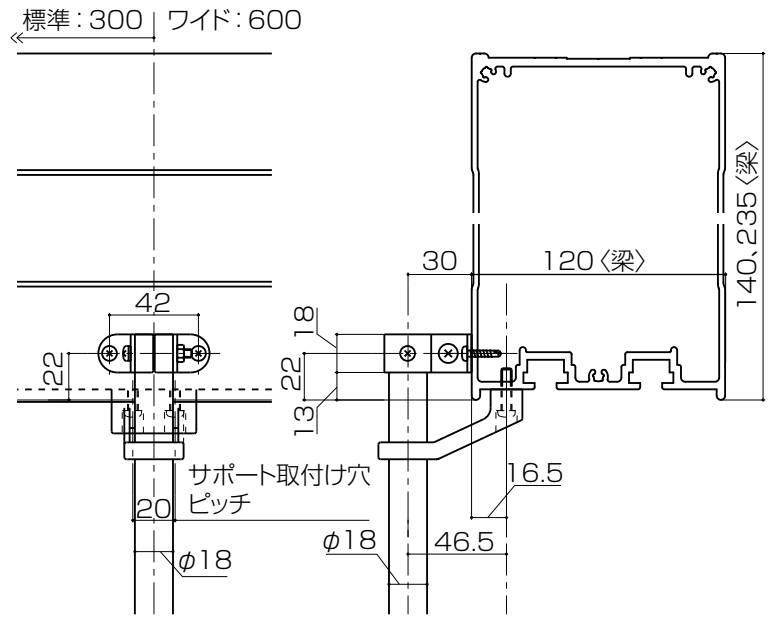

■「壁付け物干し」を角柱に取付ける場合
〔壁付け物干し／標準タイプ〕

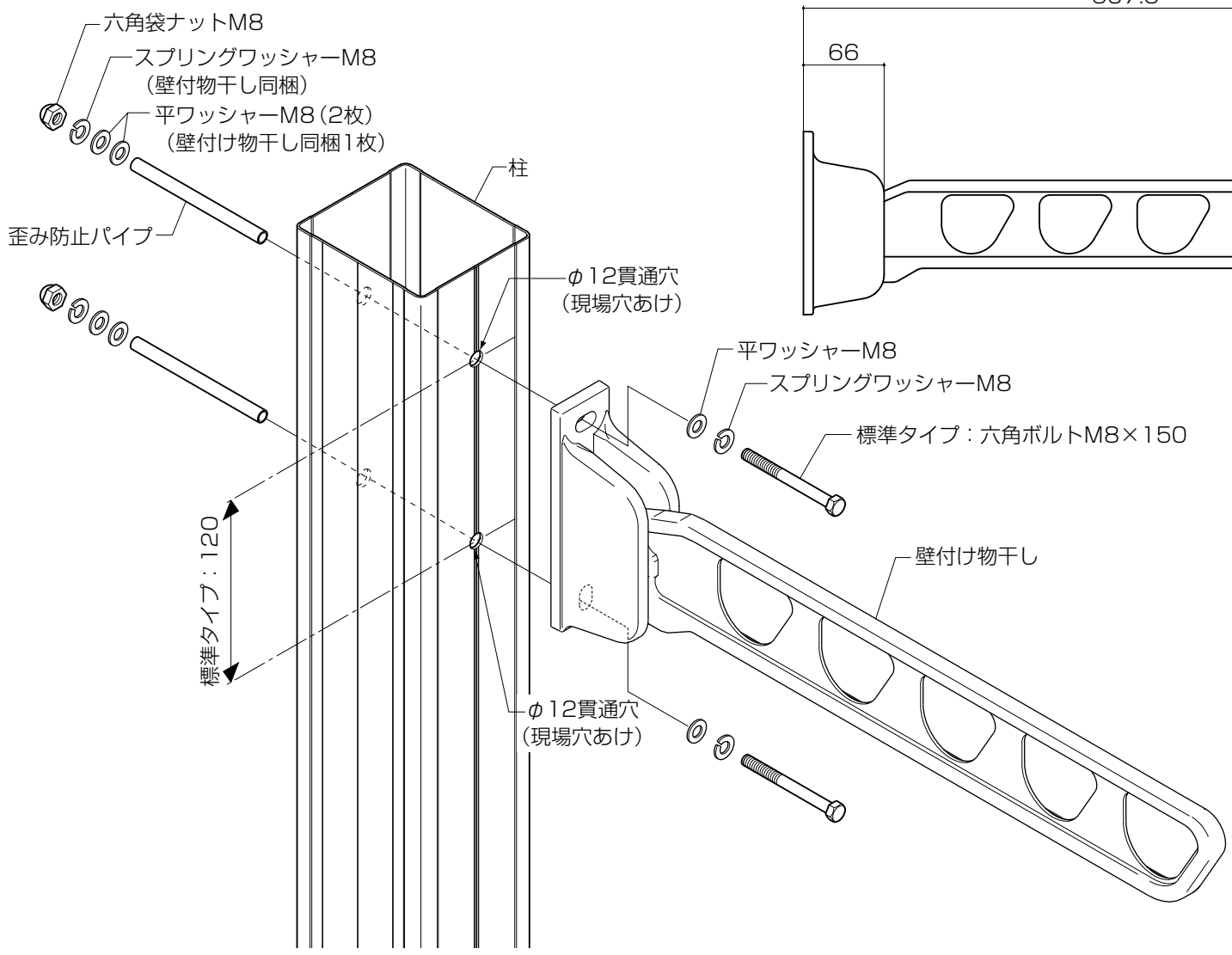
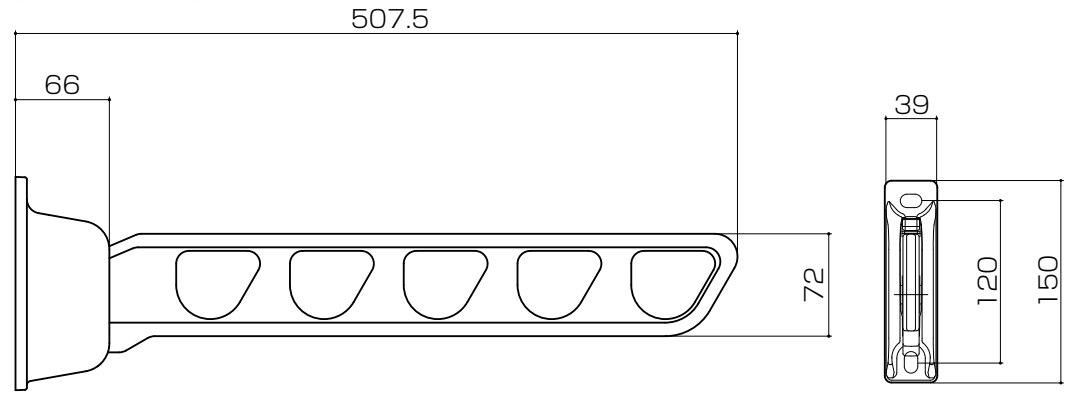
■壁付け物干し姿図
〔標準タイプ〕