施工説明書番号 ME-2191

新日軽　ファインポートⅡＦ簡易異形施工説明書

・この度は、新日軽商品をご採用いただき誠にありがとうございます。
・商品を正しく安全に組立・施工していただくために、この取付説明書をよくお読みの上、作業を行なってください。

－ 目 次 －

梱包明細 ・・・・・ 1
各異形納まりの傾斜角度算出表 ・・・・・ 2
各異形納まり ・・・・・ 3
前枠台形納まり部材名称・加工図 ・・・・ 3～14
側枠台形納まり部材名称・加工図（後枠側鋭角納まり） ・・・・ 15～18
側枠台形納まり部材名称・加工図（前枠側鋭角納まり） ・・・・ 19～22
隅切り納まり部材名称・加工図（前枠側） ・・・・ 23～30
隅切り納まり部材名称・加工図（後枠側） ・・・・ 31～38
コーナーカット納まり部材名称・加工図 ・・・・ 39～41
基礎の施工 ・・・・・ 42
はりの取付け ・・・・・ 42
前後枠・母屋の取付け ・・・・・ 43
側枠たる木・たる木の取付け（前枠台形・側枠台形） ・・・・・ 43
側枠たる木・たる木の取付け（隅切り納まり） ・・・・・ 44
側枠たる木・たる木の取付け（コーナーカット納まり） ・・・・・ 44
コンクリートの打ち込み ・・・・・ 44
屋根材及び押え材の取付け ・・・・・ 45
コーキングの施工 ・・・・・ 46
雨樋の組立て ・・・・・ 47
施工完了時の注意事項 ・・・・・ 47
オプション品のご紹介 ・・・・・ 47

○現場加工が必要となります
●用意していただく工具
・サッシャー
・ホルソーΦ３０（雨樋加工用）
・屋根材（ポリカーボネート）加工用カッター

■梱包明細

製品名称		梱包明細
異形対応部分	異形用前枠	異形用前枠 ①（L=5750mm）
	異形用側枠セット	異形用側枠垂木 ①（L=2931mm）、異形用側枠押え材 ①（L=2936.5mm）
	異形用パネル端部材	異形用パネル端部材 ①（L=650mm）
	母屋キャップ	母屋キャップ ③
	異形用前後枠キャップ	施工説明書 ①、異形用前枠キャップ RL 各 ①、異形用後枠キャップ RL 各 ①
		Φ4x13 セルフドリリングビス ④、Φ4x12 トラスビス（2 種）⑫、バックアップ材 ①、統一名板 ①
	異形用側枠端部キャップ	異形用側枠端部キャップ ②、Φ4x10 トラスビス ②、孔ふさぎシール ②

※その他の梱包明細については ME-2066 の説明書をご覧ください。

■各異形納まりの傾斜角度算出表

●前枠台形納まり　●側枠台形納まり　●隅切り納まり（前枠側）　●隅切り納まり（後枠側）

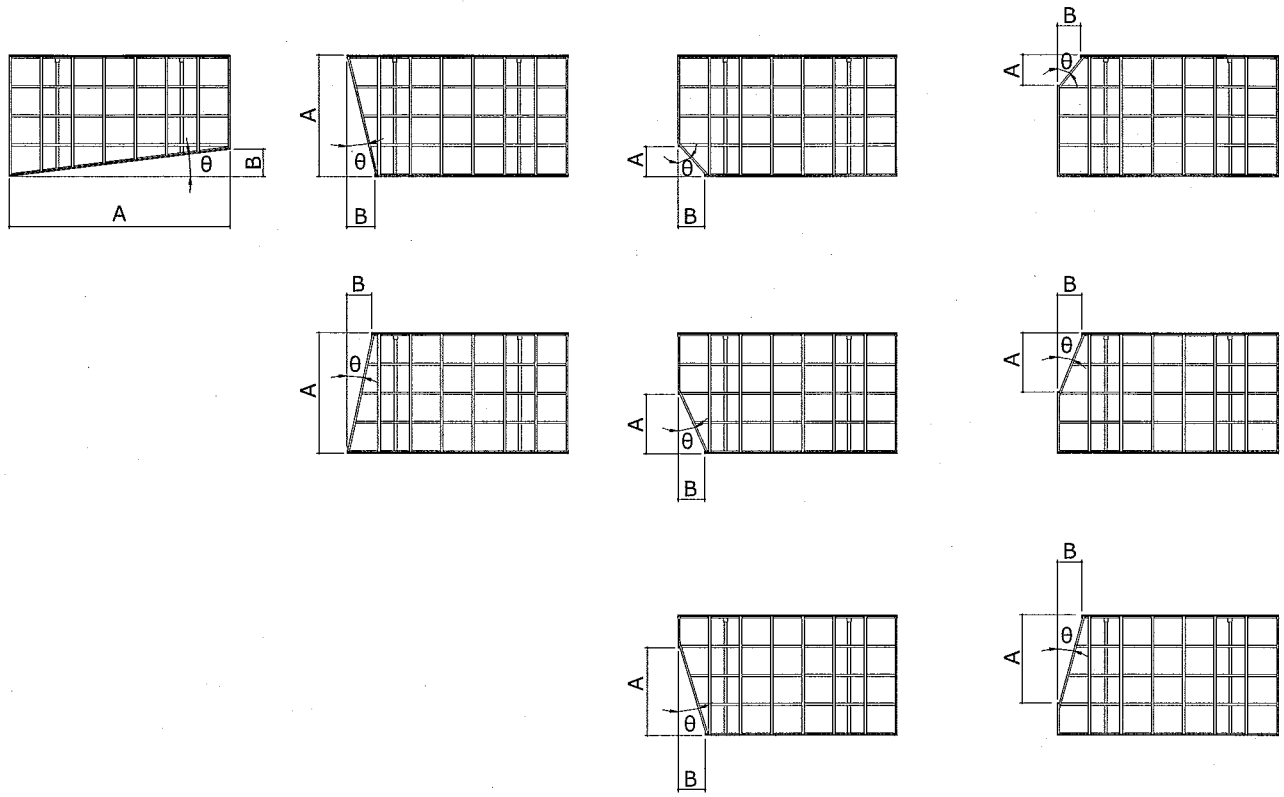

計算式：tanθ＝B÷A

例：A＝4962　B＝260　の場合
　260÷4962＝0.05239

下表から0.05239の近似値は、0.05241となり
0.05241は、3°となります。

角度θ	tanθ	角度θ	tanθ	角度θ	tanθ
0°	0.00000	16°	0.28675	32°	0.62487
1°	0.01746	17°	0.30573	33°	0.64941
2°	0.03492	18°	0.32492	34°	0.67451
3°	0.05241	19°	0.34433	35°	0.70021
4°	0.06993	20°	0.36397	36°	0.72654
5°	0.08749	21°	0.38386	37°	0.75355
6°	0.10510	22°	0.40403	38°	0.78129
7°	0.12278	23°	0.42447	39°	0.80978
8°	0.14054	24°	0.44523	40°	0.83910
9°	0.15838	25°	0.46631	41°	0.86929
10°	0.17633	26°	0.48773	42°	0.90040
11°	0.19438	27°	0.50953	43°	0.93252
12°	0.21256	28°	0.53171	44°	0.96569
13°	0.23087	29°	0.55431	45°	1.00000
14°	0.24933	30°	0.57735		
15°	0.26795	31°	0.60086		

■各異形納まり（適応サイズ：間口：24・25.5・27　奥行き：50・57）

●前枠台形納まり
加工図　P3～P14

●側枠台形納まり
加工図　P15～P18

●隅切り納まり（前枠側）
加工図　P23～P30

●隅切り納まり（後枠側）
加工図　P31～P38

加工図　P19～P22

後枠　側枠たる木　側枠　前枠

●コーナーカット納まり
加工図　P39～P41

●異形できない納まり例

●後枠側のコーナーカット納まり　●側枠たる木とたる木が重なる納まり　●前枠と母屋が重なる納まり

■前枠台形納まり部材名称

奥行き50サイズ

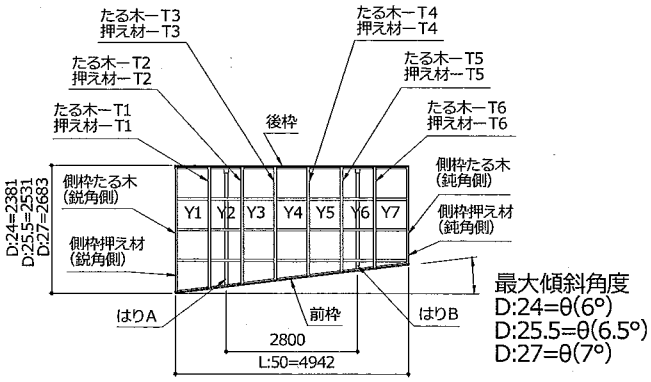

奥行き57サイズ

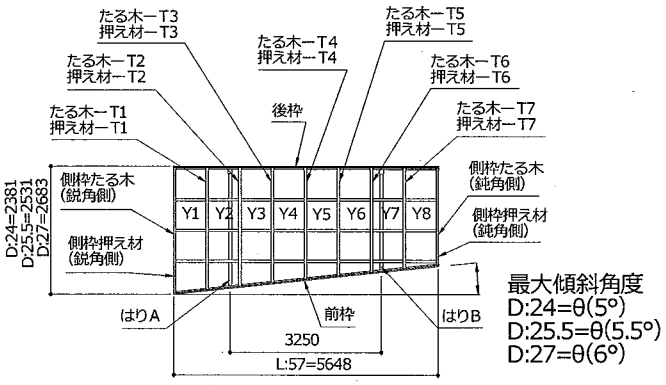

●前枠が母屋と重ならないよう施工してください。

■部材別加工図・加工寸法

加工寸法の拾い出し：前枠の傾斜角度を確認してください。この角度を元に
各部材の加工寸法を拾い出してください。

【側枠たる木（鋭角側）】

側枠たる木はあらかじめ両端に
孔加工がしてあります。

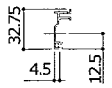

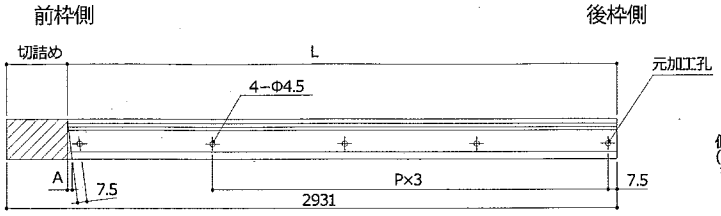

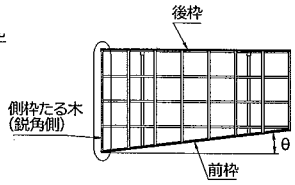

間口	θ	0°	1°	2°	3°	4°	5°	5.5°	6°	6.5°	7°
D：24	L	2325	2324.9	2324.8	2324.8	2324.7	2324.6	2324.5	2324.5	—	—
	切詰め	606	606.1	606.2	606.2	606.3	606.4	606.5	606.5	—	—
	A	0	0.6	1.1	1.7	2.3	2.9	3.4	3.4	—	—
	P	577.5									
D：25.5	L	2477	2476.9	2476.8	2476.8	2476.7	2476.6	2476.5	2476.5	2476.5	—
	切詰め	454	454.1	454.2	454.2	454.3	454.4	454.5	454.5	454.5	—
	A	0	0.6	1.1	1.7	2.3	2.9	3.2	3.4	3.7	—
	P	615.5									
D：27	L	2631	2630.9	2630.8	2630.8	2630.7	2630.6	2630.5	2630.5	2630.5	2630.4
	切詰め	300	300.1	300.2	300.2	300.3	300.4	300.5	300.5	300.5	300.6
	A	0	0.6	1.1	1.7	2.3	2.9	3.2	3.4	3.7	4
	P	654									

【側枠たる木（鈍角側）】

側枠たる木はあらかじめ両端に
孔加工がしてあります。

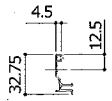

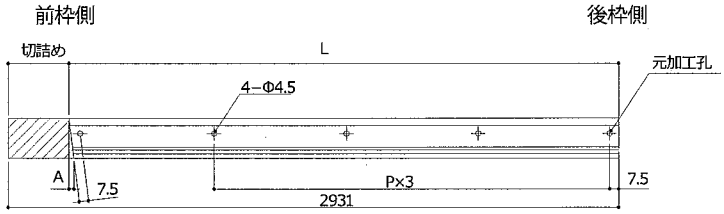

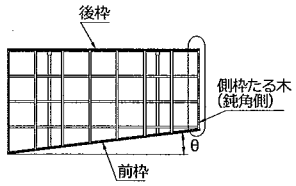

奥行	間口	θ	0°	1°	2°	3°	4°	5°	5.5°	6°	6.5°	7°
L：50	D：24	L	2325	2239.7	2154	2068.8	1983.1	1897.2	1854.2	1811.1	—	—
		切詰め	606	691.3	777	862.2	947.9	1033.8	1076.8	1119.9	—	—
		A	0	0.6	1.1	1.7	2.3	2.9	3.2	3.4	—	—
		P	577.5									
	D：25.5	L	2477	2391.7	2306.3	2220.8	2135.1	2049.2	2006.2	1963.1	1919.9	—
		切詰め	454	539.3	624.7	710.2	795.9	881.8	924.8	967.9	1011.9	—
		A	0	0.6	1.1	1.7	2.3	2.9	3.2	3.4	3.7	—
		P	615.5									
	D：27	L	2631	2545.7	2460.3	2374.8	2289.1	2203.2	2160.2	2117.1	2073.9	2030.6
		切詰め	300	385.3	470.7	556.2	641.9	727.8	770.8	813.9	857.1	900.4
		A	0	0.6	1.1	1.7	2.3	2.9	3.2	3.4	3.7	4
		P	654									
L：57	D：24	L	2325	2227.3	2129.6	2031.8	1933.7	1835.5	—	—	—	—
		切詰め	606	703.7	801.4	899.2	997.3	1095.5	—	—	—	—
		A	0	0.6	1.1	1.7	2.3	2.9	—	—	—	—
		P	577.5									
	D：25.5	L	2477	2379.3	2281.6	2183.8	2085.7	1987.5	1938.2	—	—	—
		切詰め	454	551.7	649.4	747.2	845.3	943.5	992.8	—	—	—
		A	0	0.6	1.1	1.7	2.3	2.9	3.2	—	—	—
		P	615.5									
	D：27	L	2631	2533.3	2435.6	2337.8	2239.7	2141.5	2092.2	2042.9	—	—
		切詰め	300	397.7	495.4	593.2	691.3	789.5	838.8	888.1	—	—
		A	0	0.6	1.1	1.7	2.3	2.9	3.2	3.4	—	—
		P	654									

【側枠押え材（鋭角側）】

側枠押え材はあらかじめ孔加工がしてあります。切詰め後端部（切詰端）から加工孔芯まで50mm以上の場合図示のΦ4.5加工してください。

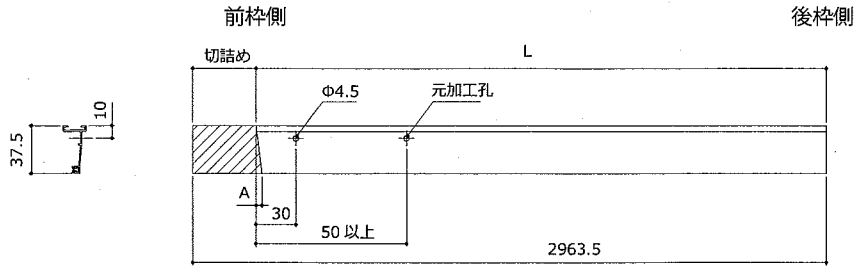

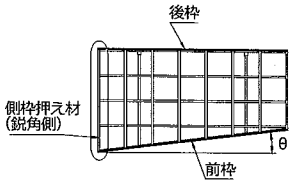

間口	θ	0°	1°	2°	3°	4°	5°	5.5°	6°	6.5°	7°
D:24	L	2343	2343	2343	2343	2342.9	2342.9	2342.9	2342.8	—	—
	切詰め	620.5	620.5	620.5	620.5	620.6	620.6	620.6	620.7	—	—
	A	0	0.7	1.3	2	2.6	3.3	3.6	3.9	—	—
D:25.5	L	2495	2495	2495	2495	2494.9	2494.9	2494.9	2494.8	2494.8	—
	切詰め	468.5	468.5	468.5	468.5	468.6	468.6	468.6	468.7	468.7	—
	A	0	0.7	1.3	2	2.6	3.3	3.6	3.9	4.3	—
D:27	L	2649	2649	2649	2649	2648.9	2648.9	2648.9	2648.8	2648.8	2648.8
	切詰め	314.5	314.5	314.5	314.5	314.6	314.6	314.6	314.7	314.7	314.7
	A	0	0.7	1.3	2	2.6	3.3	3.6	3.9	4.3	4.6

【側枠押え材（鈍角側）】

側枠押え材はあらかじめ孔加工がしてあります。切詰め後端部（切詰端）から加工孔芯まで50mm以上の場合図示のΦ4.5加工してください。

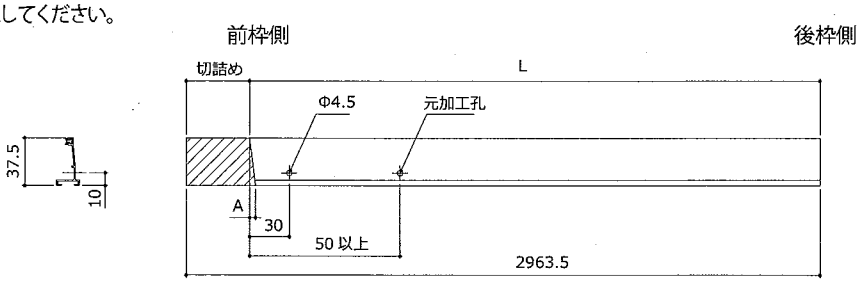

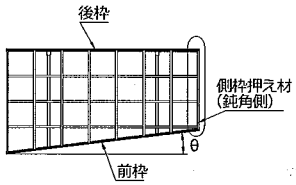

奥行	間口	θ	0°	1°	2°	3°	4°	5°	5.5°	6°	6.5°	7°
L:50	D:24	L	2343	2257.7	2172	2086.8	2001.1	1915.2	1872.2	1829.1	—	—
		切詰め	620.5	705.8	791.5	876.7	962.4	1048.3	1091.3	1134.4	—	—
		A	0	0.7	1.3	2	2.6	3.3	3.6	3.9	—	—
	D:25.5	L	2495	2409.7	2324.3	2238.8	2153.1	2067.2	2024.2	1981.1	1937.9	—
		切詰め	468.5	553.8	639.2	724.7	810.4	896.3	939.3	982.4	1025.6	—
		A	0	0.7	1.3	2	2.6	3.3	3.6	3.9	4.3	—
	D:27	L	2649	2563.7	2478.3	2392.8	2307.1	2221.2	2178.2	2135.1	2091.9	2048.6
		切詰め	314.5	399.8	485.2	570.7	656.4	742.3	785.3	828.4	871.6	914.9
		A	0	0.7	1.3	2	2.6	3.3	3.6	3.9	4.3	4.6
L:57	D:24	L	2343	2245.3	2147.6	2049.8	1951.7	1853.5	—	—	—	—
		切詰め	620.5	718.2	815.9	913.7	1011.8	1110	—	—	—	—
		A	0	0.7	1.3	2	2.6	3.3	—	—	—	—
	D:25.5	L	2495	2397.3	2299.6	2201.8	2103.7	2005.5	1956.2	—	—	—
		切詰め	468.5	566.2	663.9	761.7	859.8	958	1007.3	—	—	—
		A	0	0.7	1.3	2	2.6	3.3	3.6	—	—	—
	D:27	L	2649	2551.3	2453.6	2355.8	2257.7	2159.5	2110.2	2060.9	—	—
		切詰め	314.5	412.2	509.9	607.7	705.8	804	853.3	902.6	—	—
		A	0	0.7	1.3	2	2.6	3.3	3.6	3.9	—	—

【たる木】

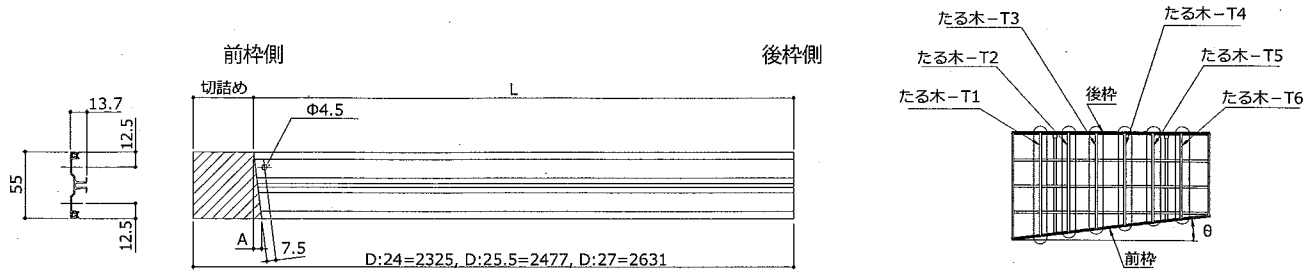

奥行	間口		θ	0°	1°	2°	3°	4°	5°	6°	6.5°	7°
L:50	D:24	T1	L	2325	2313.3	2301.6	2289.8	2278.1	2266.3	2254.5	—	—
			切詰め	0	11.7	23.4	35.2	46.9	58.7	70.5	—	—
			A	0	1	1.9	2.9	3.8	4.8	5.8	—	—
		T2	L	2325	2301	2276.9	2252.8	2228.7	2204.5	2180.3	—	—
			切詰め	0	24	48.1	72.2	96.3	120.5	144.7	—	—
			A	0	1	1.9	2.9	3.8	4.8	5.8	—	—
		T3	L	2325	2288.6	2252.3	2215.8	2179.3	2142.8	2106.1	—	—
			切詰め	0	36.4	72.7	109.2	145.7	182.2	218.9	—	—
			A	0	1	1.9	2.9	3.8	4.8	5.8	—	—
		T4	L	2325	2276.3	2227.6	2178.8	2130	2081	2031.9	—	—
			切詰め	0	48.7	97.4	146.2	195	244	293.1	—	—
			A	0	1	1.9	2.9	3.8	4.8	5.8	—	—
		T5	L	2325	2264	2203	2141.8	2080.6	2019.2	1957.7	—	—
			切詰め	0	61	122	183.2	244.4	305.8	367.3	—	—
			A	0	1	1.9	2.9	3.8	4.8	5.8	—	—
		T6	L	2325	2251.7	2178.3	2104.8	2031.2	1957.5	1883.5	—	—
			切詰め	0	73.3	146.7	220.2	293.8	367.5	441.5	—	—
			A	0	1	1.9	2.9	3.8	4.8	5.8	—	—
	D:25.5	T1	L	2477	2465.3	2453.6	2441.8	2430.1	2418.3	2406.5	2400.5	—
			切詰め	0	11.7	23.4	35.2	46.9	58.7	70.5	76.5	—
			A	0	1	1.9	2.9	3.8	4.8	5.8	6.3	—
		T2	L	2477	2453	2428.9	2404.8	2380.7	2356.5	2332.3	2320.1	—
			切詰め	0	24	48.1	72.2	96.3	120.5	144.7	156.9	—
			A	0	1	1.9	2.9	3.8	4.8	5.8	6.3	—
		T3	L	2477	2440.6	2404.3	2367.8	2331.3	2294.8	2258.1	2239.7	—
			切詰め	0	36.4	72.7	109.2	145.7	182.2	218.9	237.3	—
			A	0	1	1.9	2.9	3.8	4.8	5.8	6.3	—
		T4	L	2477	2428.3	2379.6	2330.8	2282	2233	2183.9	2159.2	—
			切詰め	0	48.7	97.4	146.2	195	244	293.1	317.8	—
			A	0	1	1.9	2.9	3.8	4.8	5.8	6.3	—
		T5	L	2477	2416	2355	2293.8	2232.6	2171.2	2109.7	2078.8	—
			切詰め	0	61	122	183.2	244.4	305.8	367.3	398.2	—
			A	0	1	1.9	2.9	3.8	4.8	5.8	6.3	—
		T6	L	2477	2403.7	2330.3	2256.8	2183.2	2109.5	2035.5	1998.4	—
			切詰め	0	73.3	146.7	220.2	293.8	367.5	441.5	478.6	—
			A	0	1	1.9	2.9	3.8	4.8	5.8	6.3	—
	D:27	T1	L	2631	2619.3	2607.6	2595.8	2584.1	2572.3	2560.5	2554.5	2548.6
			切詰め	0	11.7	23.4	35.2	46.9	58.7	70.5	76.5	82.4
			A	0	1	1.9	2.9	3.8	4.8	5.8	6.3	6.8
		T2	L	2631	2607	2582.9	2558.8	2534.7	2510.5	2486.3	2474.1	2461.9
			切詰め	0	24	48.1	72.2	96.3	120.5	144.7	156.9	169.1
			A	0	1	1.9	2.9	3.8	4.8	5.8	6.3	6.8
		T3	L	2631	2594.6	2558.3	2521.8	2485.3	2448.8	2412.1	2393.7	2375.2
			切詰め	0	36.4	72.7	109.2	145.7	182.2	218.9	237.3	255.8
			A	0	1	1.9	2.9	3.8	4.8	5.8	6.3	6.8
		T4	L	2631	2582.3	2533.6	2484.8	2436	2387	2337.9	2313.8	2288.6
			切詰め	0	48.7	97.4	146.2	195	244	293.1	317.8	342.4
			A	0	1	1.9	2.9	3.8	4.8	5.8	6.3	6.8
		T5	L	2631	2570	2509	2447.8	2386.6	2325.2	2263.7	2232.8	2201.9
			切詰め	0	61	122	183.2	244.4	305.8	367.3	398.2	429.1
			A	0	1	1.9	2.9	3.8	4.8	5.8	6.3	6.8
		T6	L	2631	2557.7	2484.3	2410.8	2337.2	2263.5	2189.5	2152.4	2115.2
			切詰め	0	73.3	146.7	220.2	293.8	367.5	441.5	478.6	515.8
			A	0	1	1.9	2.9	3.8	4.8	5.8	6.3	6.8

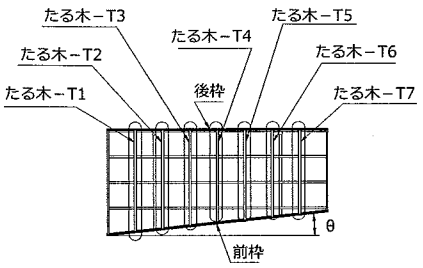

奥行	間口		θ	0°	1°	2°	3°	4°	5°	5.5°	6°
L：57	D：24	T1	L	2325	2313.3	2301.6	2289.8	2278.1	2266.3	—	—
			切詰め	0	11.7	23.4	35.2	46.9	58.7	—	—
			A	0	1	1.9	2.9	3.8	4.8	—	—
		T2	L	2325	2301	2276.9	2252.8	2228.7	2204.5	—	—
			切詰め	0	24	48.1	72.2	96.3	120.5	—	—
			A	0	1	1.9	2.9	3.8	4.8	—	—
		T3	L	2325	2288.6	2252.3	2215.8	2179.3	2142.8	—	—
			切詰め	0	36.4	72.7	109.2	145.7	182.2	—	—
			A	0	1	1.9	2.9	3.8	4.8	—	—
		T4	L	2325	2276.3	2227.6	2178.8	2130	2081	—	—
			切詰め	0	48.7	97.4	146.2	195	244	—	—
			A	0	1	1.9	2.9	3.8	4.8	—	—
		T5	L	2325	2264	2203	2141.8	2080.6	2019.2	—	—
			切詰め	0	61	122	183.2	244.4	305.8	—	—
			A	0	1	1.9	2.9	3.8	4.8	—	—
		T6	L	2325	2251.7	2178.3	2104.8	2031.2	1957.5	—	—
			切詰め	0	73.3	146.7	220.2	293.8	367.5	—	—
			A	0	1	1.9	2.9	3.8	4.8	—	—
		T7	L	2325	2239.3	2153.6	2067.8	1981.9	1895.7	—	—
			切詰め	0	85.7	171.4	257.2	343.1	429.3	—	—
			A	0	1	1.9	2.9	3.8	4.8	—	—
	D：25.5	T1	L	2477	2465.3	2453.6	2441.8	2430.1	2418.3	2412.4	—
			切詰め	0	165.7	177.4	189.2	200.9	212.7	218.6	—
			A	0	1	1.9	2.9	3.8	4.8	5.3	—
		T2	L	2477	2453	2428.9	2404.8	2380.7	2356.5	2344.4	—
			切詰め	0	178	202.1	226.2	250.3	274.5	286.6	—
			A	0	1	1.9	2.9	3.8	4.8	5.3	—
		T3	L	2477	2440.6	2404.3	2367.8	2331.3	2294.8	2276.4	—
			切詰め	0	190.4	226.7	263.2	299.7	336.2	354.6	—
			A	0	1	1.9	2.9	3.8	4.8	5.3	—
		T4	L	2477	2428.3	2379.6	2330.8	2282	2233	2208.4	—
			切詰め	0	202.7	251.4	300.2	349	398	422.6	—
			A	0	1	1.9	2.9	3.8	4.8	5.3	—
		T5	L	2477	2416	2355	2293.8	2232.6	2171.2	2140.5	—
			切詰め	0	215	276	337.2	398.4	459.8	490.5	—
			A	0	1	1.9	2.9	3.8	4.8	5.3	—
		T6	L	2477	2403.7	2330.3	2256.8	2183.2	2109.5	2072.5	—
			切詰め	0	227.3	300.7	374.2	447.8	521.5	558.5	—
			A	0	1	1.9	2.9	3.8	4.8	5.3	—
		T7	L	2477	2391.3	2305.6	2219.8	2133.9	2047.7	2004.5	—
			切詰め	0	239.7	325.4	411.2	497.1	583.3	626.5	—
			A	0	1	1.9	2.9	3.8	4.8	5.3	—
	D：27	T1	L	2631	2619.3	2607.6	2595.8	2584.1	2572.3	2566.4	2560.5
			切詰め	0	11.7	23.4	35.2	46.9	58.7	64.6	70.5
			A	0	1	1.9	2.9	3.8	4.8	5.3	5.8
		T2	L	2631	2607	2582.9	2558.8	2534.7	2510.5	2498.4	2486.3
			切詰め	0	24	48.1	72.2	96.3	120.5	132.6	144.7
			A	0	1	1.9	2.9	3.8	4.8	5.3	5.8
		T3	L	2631	2594.6	2558.3	2521.8	2485.3	2448.8	2430.4	2412.1
			切詰め	0	36.4	72.7	109.2	145.7	182.2	200.6	218.9
			A	0	1	1.9	2.9	3.8	4.8	5.3	5.8
		T4	L	2631	2582.3	2533.6	2484.8	2436	2387	2362.4	2337.9
			切詰め	0	48.7	97.4	146.2	195	244	268.6	293.1
			A	0	1	1.9	2.9	3.8	4.8	5.3	5.8
		T5	L	2631	2570	2509	2447.8	2386.6	2325.2	2294.5	2263.7
			切詰め	0	61	122	183.2	244.4	305.8	336.5	367.3
			A	0	1	1.9	2.9	3.8	4.8	5.3	5.8
		T6	L	2631	2557.7	2484.3	2410.8	2337.2	2263.5	2226.5	2189.5
			切詰め	0	73.3	146.7	220.2	293.8	367.5	404.5	441.5
			A	0	1	1.9	2.9	3.8	4.8	5.3	5.8
		T7	L	2631	2545.3	2459.6	2373.8	2287.9	2201.7	2158.5	2115.3
			切詰め	0	85.7	171.4	257.2	343.1	429.3	472.5	515.7
			A	0	1	1.9	2.9	3.8	4.8	5.3	5.8

【押え材】

押え材はあらかじめ孔加工がしてあります。切詰め後端部（切詰端）から加工孔芯まで50mm以上の場合図示のΦ4.5加工してください。

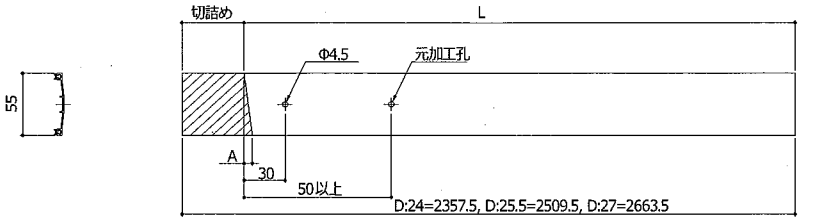

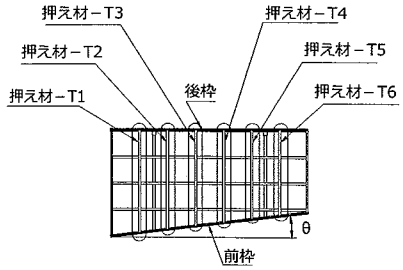

奥行	間口		θ	0°	1°	2°	3°	4°	5°	5.5°	6°	6.5°	7°
L:50	D:24	T1	L	2357.5	2345.8	2334.1	2322.3	2310.6	2298.8	2292.9	2287	—	—
			切詰め	0	11.7	23.4	35.2	46.9	58.7	64.6	70.5	—	—
			A	0	1	1.9	2.9	3.8	4.8	5.3	5.8	—	—
		T2	L	2357.5	2333.5	2309.4	2285.3	2261.2	2237	2224.9	2212.8	—	—
			切詰め	0	24	48.1	72.2	96.3	120.5	132.6	144.7	—	—
			A	0	1	1.9	2.9	3.8	4.8	5.3	5.8	—	—
		T3	L	2357.5	2321.1	2284.8	2248.3	2211.8	2175.3	2156.9	2138.6	—	—
			切詰め	0	36.4	72.7	109.2	145.7	182.2	200.6	218.9	—	—
			A	0	1	1.9	2.9	3.8	4.8	5.3	5.8	—	—
		T4	L	2357.5	2308.8	2260.1	2211.3	2162.5	2113.5	2088.9	2064.4	—	—
			切詰め	0	48.7	97.4	146.2	195	244	268.6	293.1	—	—
			A	0	1	1.9	2.9	3.8	4.8	5.3	5.8	—	—
		T5	L	2357.5	2296.5	2235.5	2174.3	2113.1	2051.7	2021	1990.2	—	—
			切詰め	0	61	122	183.2	244.4	305.8	336.5	367.3	—	—
			A	0	1	1.9	2.9	3.8	4.8	5.3	5.8	—	—
		T6	L	2357.5	2284.2	2210.8	2137.3	2063.7	1990	1953	1916	—	—
			切詰め	0	73.3	146.7	220.2	293.8	367.5	404.5	441.5	—	—
			A	0	1	1.9	2.9	3.8	4.8	5.3	5.8	—	—
	D:25.5	T1	L	2509.5	2497.8	2486.1	2474.3	2462.6	2450.8	2444.9	2439	2433	—
			切詰め	0	11.7	23.4	35.2	46.9	58.7	64.6	70.5	76.5	—
			A	0	1	1.9	2.9	3.8	4.8	5.3	5.8	6.3	—
		T2	L	2509.5	2485.5	2461.4	2437.3	2413.2	2389	2376.9	2364.8	2352.6	—
			切詰め	0	24	48.1	72.2	96.3	120.5	132.6	144.7	156.9	—
			A	0	1	1.9	2.9	3.8	4.8	5.3	5.8	6.3	—
		T3	L	2509.5	2473.1	2436.8	2400.3	2363.8	2327.3	2308.9	2290.6	2272.2	—
			切詰め	0	36.4	72.7	109.2	145.7	182.2	200.6	218.9	237.3	—
			A	0	1	1.9	2.9	3.8	4.8	5.3	5.8	6.3	—
		T4	L	2509.5	2460.8	2412.1	2363.3	2314.5	2265.5	2240.9	2216.4	2191.7	—
			切詰め	0	48.7	97.4	146.2	195	244	268.6	293.1	317.8	—
			A	0	1	1.9	2.9	3.8	4.8	5.3	5.8	6.3	—
		T5	L	2509.5	2448.5	2387.5	2326.3	2265.1	2203.7	2173	2142.2	2111.3	—
			切詰め	0	61	122	183.2	244.4	305.8	336.5	367.3	398.2	—
			A	0	1	1.9	2.9	3.8	4.8	5.3	5.8	6.3	—
		T6	L	2509.5	2436.2	2362.8	2289.3	2215.7	2142	2105	2068	2030.9	—
			切詰め	0	73.3	146.7	220.2	293.8	367.5	404.5	441.5	478.6	—
			A	0	1	1.9	2.9	3.8	4.8	5.3	5.8	6.3	—
	D:27	T1	L	2663.5	2651.8	2640.1	2628.3	2616.6	2604.8	2598.9	2593	2587	2581.1
			切詰め	0	11.7	23.4	35.2	46.9	58.7	64.6	70.5	76.5	82.4
			A	0	1	1.9	2.9	3.8	4.8	5.3	5.8	6.3	6.8
		T2	L	2663.5	2639.5	2615.4	2591.3	2567.2	2543	2530.9	2518.8	2506.6	2494.4
			切詰め	0	24	48.1	72.2	96.3	120.5	132.6	144.7	156.9	169.1
			A	0	1	1.9	2.9	3.8	4.8	5.3	5.8	6.3	6.8
		T3	L	2663.5	2627.1	2590.8	2554.3	2517.8	2481.3	2462.9	2444.6	2426.2	2407.7
			切詰め	0	36.4	72.7	109.2	145.7	182.2	200.6	218.9	237.3	255.8
			A	0	1	1.9	2.9	3.8	4.8	5.3	5.8	6.3	6.8
		T4	L	2663.5	2614.8	2566.1	2517.3	2468.5	2419.5	2394.9	2370.4	2345.7	2321.1
			切詰め	0	48.7	97.4	146.2	195	244	268.6	293.1	317.8	342.4
			A	0	1	1.9	2.9	3.8	4.8	5.3	5.8	6.3	6.8
		T5	L	2663.5	2602.5	2541.5	2480.3	2419.1	2357.7	2327	2296.2	2265.3	2234.4
			切詰め	0	61	122	183.2	244.4	305.8	336.5	367.3	398.2	429.1
			A	0	1	1.9	2.9	3.8	4.8	5.3	5.8	6.3	6.8
		T6	L	2663.5	2590.2	2516.8	2443.3	2369.7	2296	2259	2222	2184.9	2147.7
			切詰め	0	73.3	146.7	220.2	293.8	367.5	404.5	441.5	478.6	515.8
			A	0	1	1.9	2.9	3.8	4.8	5.3	5.8	6.3	6.8

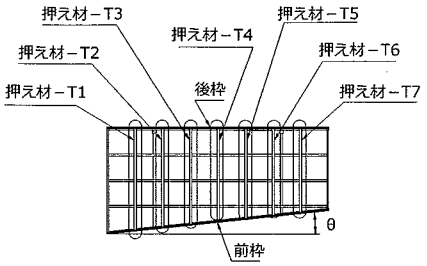

奥行	間口		θ	0°	1°	2°	3°	4°	5°	5.5°	6°
L:57	D:24	T1	L	2357.5	2345.8	2334.1	2322.3	2310.6	2298.8	—	—
			切詰め	0	11.7	23.4	35.2	46.9	58.7	—	—
			A	0	1	1.9	2.9	3.8	4.8	—	—
		T2	L	2357.5	2333.5	2309.4	2285.3	2261.2	2237	—	—
			切詰め	0	24	48.1	72.2	96.3	120.5	—	—
			A	0	1	1.9	2.9	3.8	4.8	—	—
		T3	L	2357.5	2321.1	2284.8	2248.3	2211.8	2175.3	—	—
			切詰め	0	36.4	72.7	109.2	145.7	182.2	—	—
			A	0	1	1.9	2.9	3.8	4.8	—	—
		T4	L	2357.5	2308.8	2260.1	2211.3	2162.5	2113.5	—	—
			切詰め	0	48.7	97.4	146.2	195	244	—	—
			A	0	1	1.9	2.9	3.8	4.8	—	—
		T5	L	2357.5	2296.5	2235.5	2174.3	2113.1	2051.7	—	—
			切詰め	0	61	122	183.2	244.4	305.8	—	—
			A	0	1	1.9	2.9	3.8	4.8	—	—
		T6	L	2357.5	2284.2	2210.8	2137.3	2063.7	1990	—	—
			切詰め	0	73.3	146.7	220.2	293.8	367.5	—	—
			A	0	1	1.9	2.9	3.8	4.8	—	—
		T7	L	2357.5	2271.8	2186.1	2100.3	2014.4	1928.2	—	—
			切詰め	0	85.7	171.4	257.2	343.1	429.3	—	—
			A	0	1	1.9	2.9	3.8	4.8	—	—
	D:25.5	T1	L	2509.5	2497.8	2486.1	2474.3	2462.6	2450.8	2444.9	—
			切詰め	0	165.7	177.4	189.2	200.9	212.7	218.6	—
			A	0	1	1.9	2.9	3.8	4.8	5.3	—
		T2	L	2509.5	2485.5	2461.4	2437.3	2413.2	2389	2376.9	—
			切詰め	0	178	202.1	226.2	250.3	274.5	286.6	—
			A	0	1	1.9	2.9	3.8	4.8	5.3	—
		T3	L	2509.5	2473.1	2436.8	2400.3	2363.8	2327.3	2308.9	—
			切詰め	0	190.4	226.7	263.2	299.7	336.2	354.6	—
			A	0	1	1.9	2.9	3.8	4.8	5.3	—
		T4	L	2509.5	2460.8	2412.1	2363.3	2314.5	2265.5	2240.9	—
			切詰め	0	202.7	251.4	300.2	349	398	422.6	—
			A	0	1	1.9	2.9	3.8	4.8	5.3	—
		T5	L	2509.5	2448.5	2387.5	2326.3	2265.1	2203.7	2173	—
			切詰め	0	215	276	337.2	398.4	459.8	490.5	—
			A	0	1	1.9	2.9	3.8	4.8	5.3	—
		T6	L	2509.5	2436.2	2362.8	2289.3	2215.7	2142	2105	—
			切詰め	0	227.3	300.7	374.2	447.8	521.5	558.5	—
			A	0	1	1.9	2.9	3.8	4.8	5.3	—
		T7	L	2509.5	2423.8	2338.1	2252.3	2166.4	2080.2	2037	—
			切詰め	0	239.7	325.4	411.2	497.1	583.3	626.5	—
			A	0	1	1.9	2.9	3.8	4.8	5.3	—
	D:27	T1	L	2663.5	2651.8	2640.1	2628.3	2616.6	2604.8	2598.9	2593
			切詰め	0	11.7	23.4	35.2	46.9	58.7	64.6	70.5
			A	0	1	1.9	2.9	3.8	4.8	5.3	5.8
		T2	L	2663.5	2639.5	2615.4	2591.3	2567.2	2543	2530.9	2518.8
			切詰め	0	24	48.1	72.2	96.3	120.5	132.6	144.7
			A	0	1	1.9	2.9	3.8	4.8	5.3	5.8
		T3	L	2663.5	2627.1	2590.8	2554.3	2517.8	2481.3	2462.9	2444.6
			切詰め	0	36.4	72.7	109.2	145.7	182.2	200.6	218.9
			A	0	1	1.9	2.9	3.8	4.8	5.3	5.8
		T4	L	2663.5	2614.8	2566.1	2517.3	2468.5	2419.5	2394.9	2370.4
			切詰め	0	48.7	97.4	146.2	195	244	268.6	293.1
			A	0	1	1.9	2.9	3.8	4.8	5.3	5.8
		T5	L	2663.5	2602.5	2541.5	2480.3	2419.1	2357.7	2237	2296.2
			切詰め	0	61	122	183.2	244.4	305.8	336.5	367.3
			A	0	1	1.9	2.9	3.8	4.8	5.3	5.8
		T6	L	2663.5	2590.2	2516.8	2443.3	2369.7	2296	2259	2222
			切詰め	0	73.3	146.7	220.2	293.8	367.5	404.5	441.5
			A	0	1	1.9	2.9	3.8	4.8	5.3	5.8
		T7	L	2663.5	2577.8	2492.1	2406.3	2320.4	2234.2	2191	2147.8
			切詰め	0	85.7	171.4	257.2	343.1	429.3	472.5	515.7
			A	0	1	1.9	2.9	3.8	4.8	5.3	5.8

【はり】

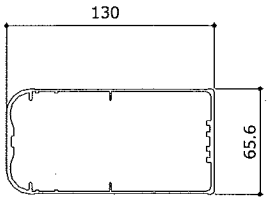

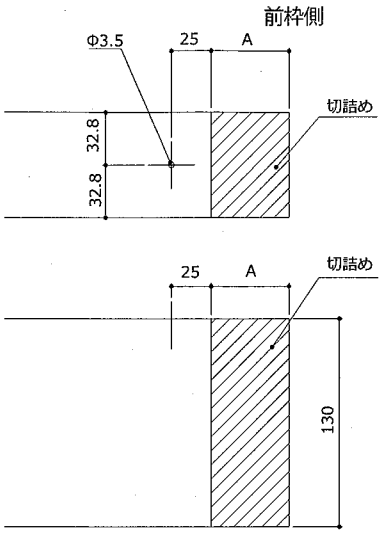

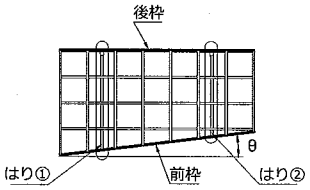

奥行	θ		0°	1°	2°	3°	4°	5°	5.5°	6°	6.5°	7°
L:50	はり①	A	0	6.5	25	43.6	62.3	81	90.4	99.7	109.1	118.6
	はり②		0	55.3	122.8	190.4	258.1	326	360	394	428.2	462.4
L:57	はり①	A	0	8.9	29.7	50.6	71.4	92.4	102.9	113.4	—	—
	はり②		0	65.6	143.2	220.9	298.7	376.7	415.8	455	—	—

前枠台形納まりの場合、はりキャップのフィンを
カッターなどで切り落としてください。

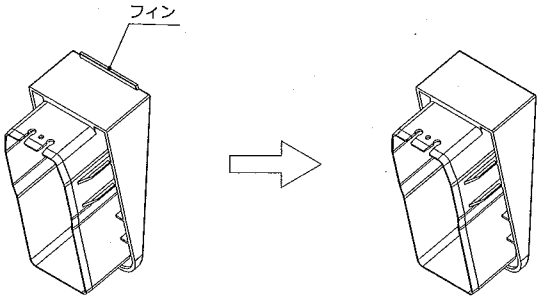

【後枠】

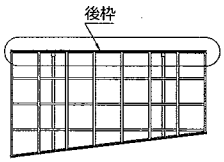

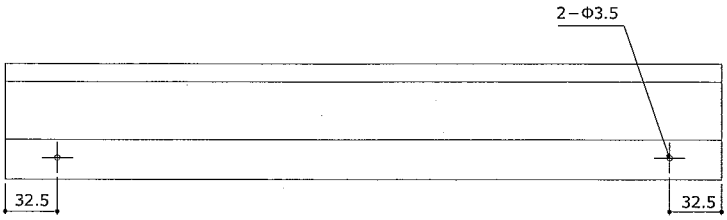

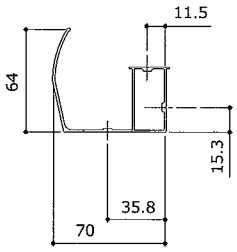

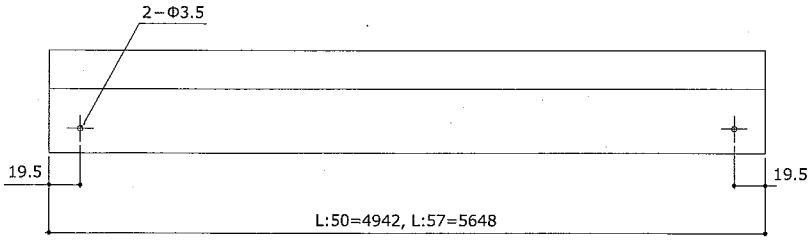

【前枠】

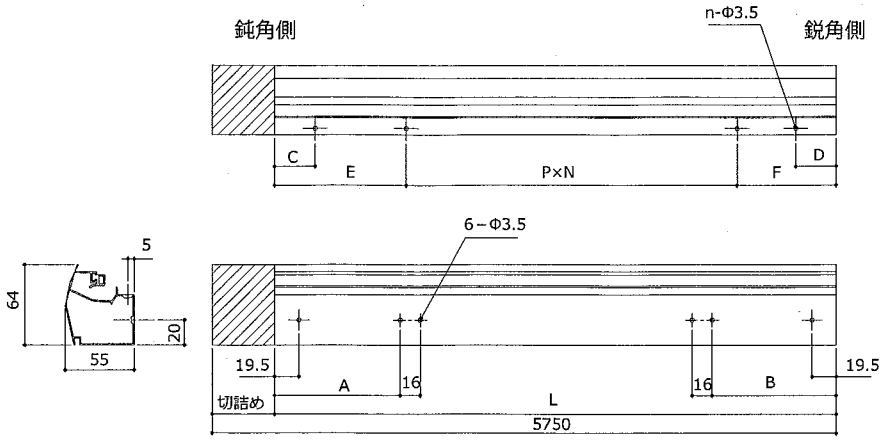

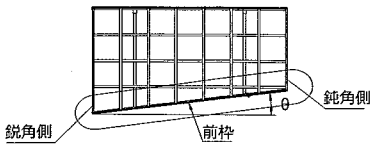

奥行	θ	0°	1°	2°	3°	4°	5°	5.5°	6°	6.5°	7°
L:50	L	4942	4943.2	4946	4950.2	4956	4963.3	4967.5	4972.1	4977.1	4982.5
	切詰め	808	806.8	804	799.8	794	786.7	782.5	777.9	772.9	767.5
	A	1063	1063.2	1063.7	1064.5	1065.7	1067.1	1068	1068.9	1070	1071.1
	B	1063	1063.6	1064.6	1065.9	1067.5	1069.4	1070.5	1071.7	1072.9	1074.2
	C	32.5	32.6	32.7	32.9	33	33.1	33.2	33.3	33.4	33.4
	D	32.5	32.9	33.3	33.7	34.1	34.5	34.7	35	35.2	35.4
	E	721	721.2	721.7	722.3	723.2	724.3	724.9	725.6	726.3	727.1
	F	691	691.5	692.2	693.1	694.2	695.5	696.3	697.1	697.9	698.8
	P	706	706.1	706.4	707	707.7	708.7	709.3	709.9	710.6	711.3
	N	5									
	n	8									
L:57	L	4977	5649.4	5652.4	5657.2	5663.7	5672	5678.8	5682	—	—
	切詰め	773	100.6	97.6	92.8	86.3	78	73.2	68	—	—
	A	1191	1191.2	1191.8	1192.7	1194	1195.6	1196.6	1197.6	—	—
	B	1191	1191.7	1192.7	1194	1195.8	1197.9	1199.1	1200.4	—	—
	C	32.5	32.6	32.7	32.9	33	33.1	33.2	33.3	—	—
	D	32.5	32.9	33.3	33.7	34.1	34.5	34.7	35	—	—
	E	721	721.2	721.7	722.3	723.2	724.3	724.9	725.6	—	—
	F	691	691.5	692.2	693.1	694.2	695.5	696.3	697.1	—	—
	P	706	706.1	706.4	707	707.7	708.7	709.3	709.9	—	—
	N	6									
	n	9									

【母屋】

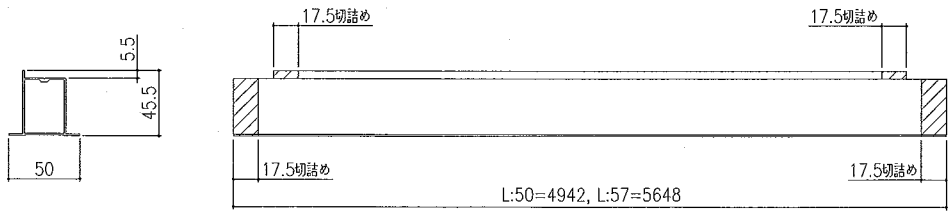

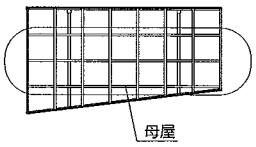

【屋根材】

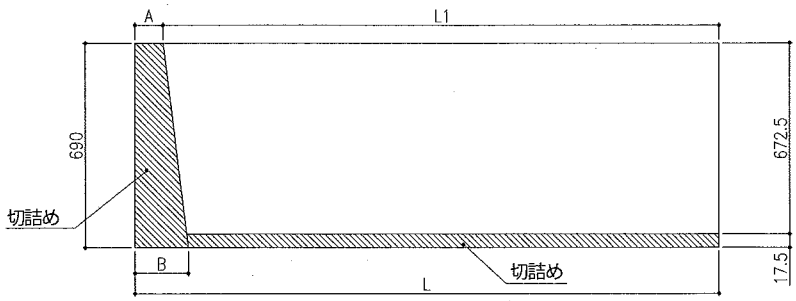

奥行 50 サイズ

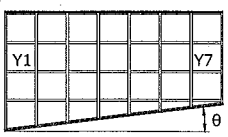

奥行 57 サイズ

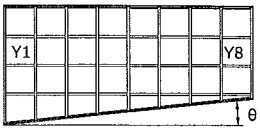

奥行	間口		θ	0°	1°	2°	3°	4°	5°	5.5°	6°	6.5°	7°
L:50	D:24	Y1	L	2382									
			L1	2382	2381.7	2381.4	2381.1	2380.7	2380.4	2380.3	2380.1	—	—
			A	0	0.3	0.6	0.9	1.3	1.6	1.7	1.9	—	—
			B	0	12.3	24.7	37.1	49.5	62	68.1	74.4	—	—
		Y7	L	2382									
			L1	2382	2308.1	2234.1	2160	2085.7	2011.3	1974.1	1936.7	—	—
			A	0	73.9	147.9	222	296.3	370.7	407.9	445.3	—	—
			B	0	85.9	172	258.2	344.5	431.1	474.3	517.8	—	—
	D:25.5	Y1	L	2534									
			L1	2534	2533.7	2533.4	2533.1	2532.7	2532.4	2532.3	2532.1	2531.9	—
			A	0	0.3	0.6	0.9	1.3	1.6	1.7	1.9	2.1	—
			B	0	12.3	24.7	37.1	49.5	62	68.1	74.4	80.7	—
		Y7	L	2534									
			L1	2534	2460.1	2386.1	2312	2237.7	2163.3	2126.1	2088.7	2051.3	—
			A	0	73.9	147.9	222	296.3	370.7	407.9	445.3	482.7	—
			B	0	85.9	172	258.2	344.5	431.1	474.3	517.8	561.3	—
	D:27	Y1	L	2688									
			L1	2688	2687.7	2687.4	2687.1	2686.7	2686.4	2686.3	2686.1	2685.9	2685.8
			A	0	0.3	0.6	0.9	1.3	1.6	1.7	1.9	2.1	2.2
			B	0	12.3	24.7	37.1	49.5	62	68.1	74.4	80.7	86.9
		Y7	L	2688									
			L1	2688	2614.1	2540.1	2466	2391.7	2317.3	2280.1	2242.7	2205.3	2167.8
			A	0	73.9	147.9	222	296.3	370.7	407.9	445.3	482.7	520.2
			B	0	85.9	172	258.2	344.5	431.1	474.3	517.8	561.3	604.9
L:57	D:24	Y1	L	2382									
			L1	2382	2381.7	2381.4	2381.1	2380.7	2380.4	—	—	—	—
			A	0	0.3	0.6	0.9	1.3	1.6	—	—	—	—
			B	0	12.3	24.7	37.1	49.5	62	—	—	—	—
		Y8	L	2382									
			L1	2382	2295.7	2209.4	2123	2063.3	1949.6	—	—	—	—
			A	0	86.3	172.6	259	345.7	432.4	—	—	—	—
			B	0	98.3	196.7	295.2	393.9	492.8	—	—	—	—
	D:25.5	Y1	L	2534									
			L1	2534	2533.7	2533.4	2533.1	2532.7	2532.4	2532.3	—	—	—
			A	0	0.3	0.6	0.9	1.3	1.6	1.7	—	—	—
			B	0	12.3	24.7	37.1	49.5	62	68.1	—	—	—
		Y8	L	2534									
			L1	2534	2447.7	2361.4	2275	2188.3	2101.6	2058.1	—	—	—
			A	0	86.3	172.6	259	345.7	432.4	475.9	—	—	—
			B	0	98.3	196.7	295.2	393.9	492.8	542.3	—	—	—
	D:27	Y1	L	2688									
			L1	2688	2687.7	2687.4	2687.1	2686.7	2686.4	2686.3	2686.1	—	—
			A	0	0.3	0.6	0.9	1.3	1.6	1.7	1.9	—	—
			B	0	12.3	24.7	37.1	49.5	62	68.1	74.4	—	—
		Y8	L	2688									
			L1	2688	2601.7	2515.4	2429	2342.3	2255.6	2212.1	2168.1	—	—
			A	0	86.3	172.6	259	345.7	432.4	475.9	519.5	—	—
			B	0	98.3	196.7	295.2	393.9	492.8	542.3	592	—	—

【屋根材】

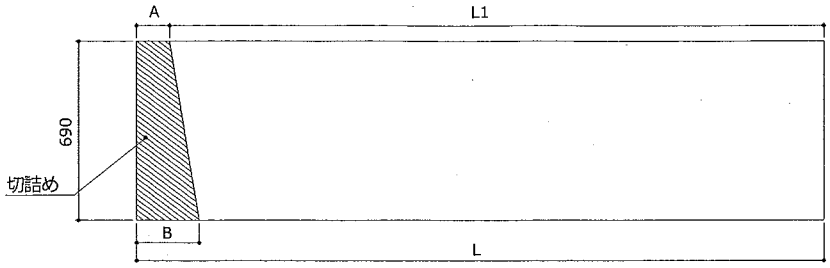

奥行 50 サイズ

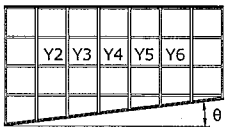

奥行	間口		θ	0°	1°	2°	3°	4°	5°	6°	6.5°	7°
L:50	D:24	Y2	L	2382								
			L1	2382	2369.7	2357.4	2345	2332.6	2320.2	2307.7	—	—
			A	0	12.3	24.6	37	49.4	61.8	74.3	—	—
			B	0	24.3	48.7	73.2	97.6	122.2	146.8	—	—
		Y3	L	2382								
			L1	2382	2357.4	2332.7	2308	2283.2	2258.4	2233.5	—	—
			A	0	24.6	49.3	74	98.8	123.6	148.5	—	—
			B	0	36.6	73.4	110.2	147	184	221	—	—
		Y4	L	2382								
			L1	2382	2345	2308	2271	2233.8	2196.6	2159.3	—	—
			A	0	37	74	111	148.2	185.4	222.7	—	—
			B	0	49	98.1	147.2	196.4	245.8	295.2	—	—
		Y5	L	2382								
			L1	2382	2332.7	2283.4	2234	2184.5	2134.9	2085.1	—	—
			A	0	49.3	98.6	148	197.5	247.1	296.9	—	—
			B	0	61.3	122.7	184.2	245.7	307.5	369.4	—	—
		Y6	L	2382								
			L1	2382	2320.4	2258.7	2197	2135.1	2073.1	2010.9	—	—
			A	0	61.6	123.3	185	246.9	308.9	371.1	—	—
			B	0	73.6	147.4	221.2	295.1	369.3	443.6	—	—
	D:25.5	Y2	L	2534								
			L1	2534	2521.7	2509.4	2497	2484.6	2472.2	2459.7	2453.5	—
			A	0	12.3	24.6	37	49.4	61.8	74.3	80.5	—
			B	0	24.3	48.7	73.2	97.6	122.2	146.8	159.1	—
		Y3	L	2534								
			L1	2534	2509.4	2484.7	2460	2435.2	2410.4	2385.5	2373	—
			A	0	24.6	49.3	74	98.8	123.6	148.5	161	—
			B	0	36.6	73.4	110.2	147	184	221	239.6	—
		Y4	L	2534								
			L1	2534	2497	2460	2423	2385.8	2348.6	2311.3	2292.6	—
			A	0	37	74	111	148.2	185.4	222.7	241.4	—
			B	0	49	98.1	147.2	196.4	245.8	295.2	320	—
		Y5	L	2534								
			L1	2534	2484.7	2435.4	2386	2336.5	2286.9	2237.1	2212.1	—
			A	0	49.3	98.6	148	197.5	247.1	296.9	321.9	—
			B	0	61.3	122.7	184.2	245.7	307.5	369.4	400.5	—
		Y6	L	2534								
			L1	2534	2472.4	2410.7	2349	2287.1	2225.1	2162.9	2131.7	—
			A	0	61.6	123.3	185	246.9	308.9	371.1	402.3	—
			B	0	73.6	147.4	221.2	295.1	369.3	443.6	480.9	—
	D:27	Y2	L	2688								
			L1	2688	2675.7	2663.4	2651	2638.6	2626.2	2613.7	2607.5	2601.3
			A	0	12.3	24.6	37	49.4	61.8	74.3	80.5	86.7
			B	0	24.3	48.7	73.2	97.6	122.2	146.8	159.1	171.4
		Y3	L	2688								
			L1	2688	2663.4	2638.7	2614	2589.2	2564.4	2539.5	2527	2514.6
			A	0	24.6	49.3	74	98.8	123.6	148.5	161	173.4
			B	0	36.6	73.4	110.2	147	184	221	239.6	258.1
		Y4	L	2688								
			L1	2688	2651	2614	2577	2539.8	2502.6	2465.3	2446.6	2427.9
			A	0	37	74	111	148.2	185.4	222.7	241.4	260.1
			B	0	49	98.1	147.2	196.4	245.8	295.2	320	344.8
		Y5	L	2688								
			L1	2688	2638.7	2589.4	2540	2490.5	2440.9	2391.1	2366.1	2341.2
			A	0	49.3	98.6	148	197.5	247.1	296.9	321.9	346.8
			B	0	61.3	122.7	184.2	245.7	307.5	369.4	400.5	431.5
		Y6	L	2688								
			L1	2688	2626.4	2564.7	2503	2441.1	2379.1	2316.9	2285.7	2254.5
			A	0	61.6	123.3	185	246.9	308.9	371.1	402.3	433.5
			B	0	73.6	147.4	221.2	295.1	369.3	443.6	480.9	518.2

【屋根材】

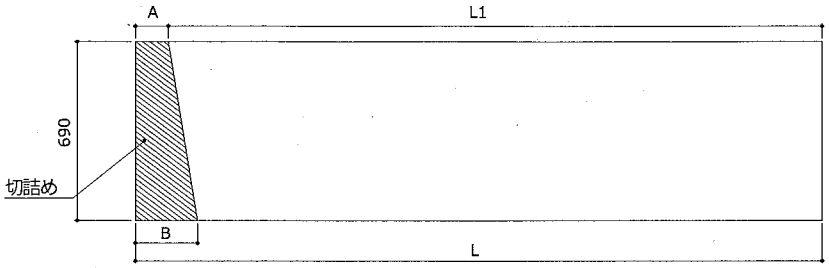

奥行 57 サイズ

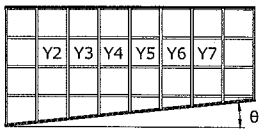

奥行	間口		θ	0°	1°	2°	3°	4°	5°	5.5°	6°
L:57	D:24	Y2	L	2382							
			L1	2382	2369.7	2357.4	2345	2332.6	2320.2	—	—
			A	0	12.3	24.6	37	49.4	61.8	—	—
			B	0	24.3	48.7	73.2	97.6	122.2	—	—
		Y3	L	2382							
			L1	2382	2357.4	2332.7	2308	2283.2	2258.4	—	—
			A	0	24.6	49.3	74	98.8	123.6	—	—
			B	0	36.6	73.4	110.2	147	184	—	—
		Y4	L	2382							
			L1	2382	2345	2308	2271	2233.8	2196.6	—	—
			A	0	37	74	111	148.2	185.4	—	—
			B	0	49	98.1	147.2	196.4	245.8	—	—
		Y5	L	2382							
			L1	2382	2332.7	2283.4	2234	2184.5	2134.9	—	—
			A	0	49.3	98.6	148	197.5	247.1	—	—
			B	0	61.3	122.7	184.2	245.7	307.5	—	—
		Y6	L	2382							
			L1	2382	2320.4	2258.7	2197	2135.1	2073.1	—	—
			A	0	61.6	123.3	185	246.9	308.9	—	—
			B	0	73.6	147.4	221.2	295.1	369.3	—	—
		Y7	L	2382							
			L1	2382	2308.1	2234.1	2160	2085.7	2011.3	—	—
			A	0	73.9	147.9	222	296.3	370.7	—	—
			B	0	85.9	172	258.2	344.5	431.1	—	—
	D:25.5	Y2	L	2534							
			L1	2534	2521.7	2509.4	2497	2484.6	2472.2	2466	—
			A	0	12.3	24.6	37	49.4	61.8	68	—
			B	0	24.3	48.7	73.2	97.6	122.2	134.4	—
		Y3	L	2534							
			L1	2534	2509.4	2484.7	2460	2435.2	2410.4	2398	—
			A	0	24.6	46.3	74	98.8	123.6	136	—
			B	0	36.6	73.4	110.2	147	184	202.4	—
		Y4	L	2534							
			L1	2534	2497	2460	2423	2385.8	2348.6	2330	—
			A	0	34	74	111	148.2	185.4	204	—
			B	0	49	98.1	147.2	196.4	245.8	270.4	—
		Y5	L	2534							
			L1	2534	2484.7	2435.4	2386	2336.5	2286.9	2262.1	—
			A	0	49.3	98.6	148	197.5	247.1	271.9	—
			B	0	61.3	122.7	184.2	245.7	307.5	338.3	—
		Y6	L	2534							
			L1	2534	2472.4	2410.7	2349	2287.1	2225.1	2194.1	—
			A	0	61.6	123.3	185	246.9	308.9	339.9	—
			B	0	73.6	147.4	221.2	295.1	369.3	406.3	—
		Y7	L	2534							
			L1	2534	2460.1	2386.1	2312	2237.7	2163.3	2126.1	—
			A	0	73.9	147.9	222	296.3	370.7	407.9	—
			B	0	85.9	172	258.2	344.5	431.1	474.3	—
	D:27	Y2	L	2688							
			L1	2688	2675.7	2663.4	2651	2638.6	2626.2	2620	2631.7
			A	0	12.3	24.6	37	49.4	61.8	68	74.3
			B	0	24.3	48.7	73.2	97.6	122.2	134.4	146.8
		Y3	L	2688							
			L1	2688	2663.4	2638.7	2614	2589.2	2564.4	2552	2539.5
			A	0	24.6	49.3	74	98.8	123.6	136	148.5
			B	0	36.6	73.4	110.2	147	184	202.4	221
		Y4	L	2688							
			L1	2688	2651	2614	2577	2539.8	2502.6	2484	2465.3
			A	0	37	74	111	148.2	185.4	204	222.7
			B	0	49	98.1	147.2	196.4	245.8	270.4	295.2
		Y5	L	2688							
			L1	2688	2638.7	2589.4	2540	2490.5	2440.9	2416.1	2391.1
			A	0	49.3	98.6	148	197.5	247.1	271.9	296.9
			B	0	61.3	122.7	184.2	245.7	307.5	338.3	369.4
		Y6	L	2688							
			L1	2688	2626.4	2564.7	2503	2441.1	2379.1	2348.1	2316.9
			A	0	61.6	123.3	185	246.9	308.9	339.9	371.1
			B	0	73.6	147.4	221.2	295.1	369.3	406.3	443.6
		Y7	L	2688							
			L1	2688	2614.1	2540.1	2466	2391.7	2317.3	2280.1	2242.7
			A	0	73.9	147.9	222	296.3	370.7	407.9	445.3
			B	0	85.9	172	258.2	344.5	431.1	474.3	517.8

■側枠台形納まり部材名称

後枠側鋭角納まり　P15～P18

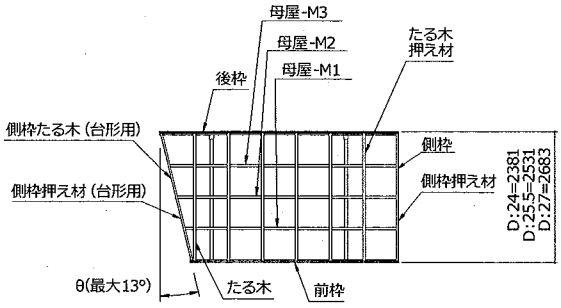

前枠側鋭角納まり　P19～P22

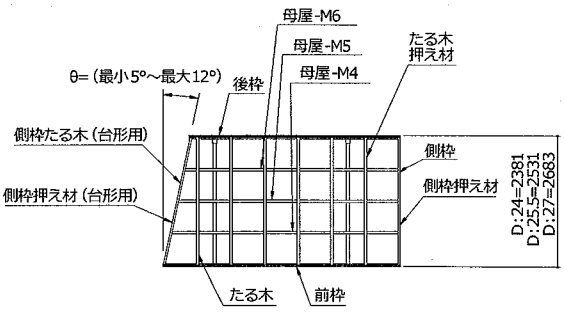

●側枠たる木がたる木と重ならないよう施工してください。

■部材別加工図・加工寸法表（側枠台形・後枠側鋭角納まり）

加工寸法の拾い出し：側枠たる木の傾斜角度を確認してください。この角度を元に各部材の加工寸法を拾い出してください。

【後枠（側枠台形・後枠側鋭角納まり用）】

側枠台形側

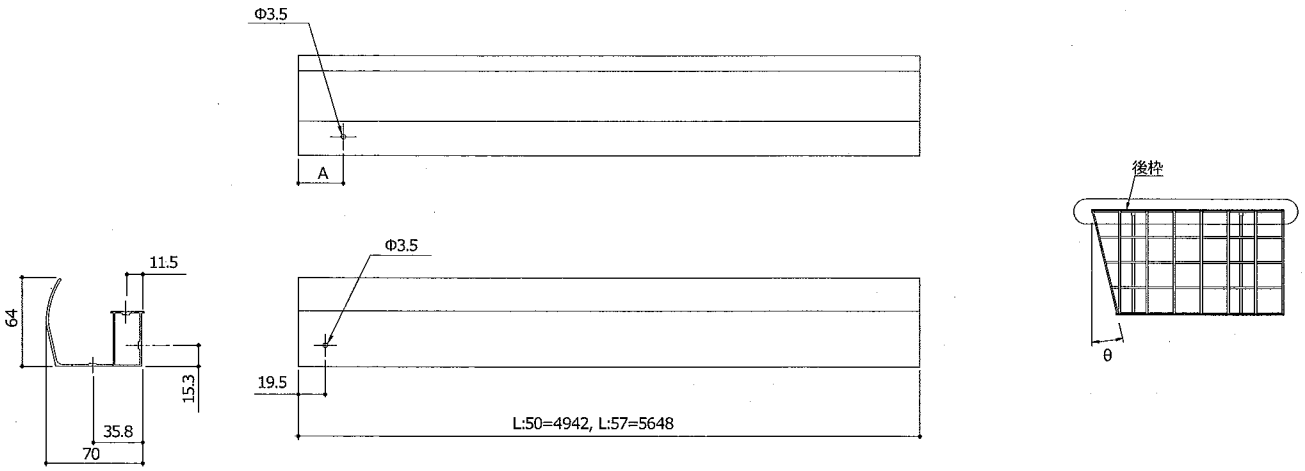

奥行	θ	0°	1°	2°	3°	4°	5°	6°	7°	8°	9°	10°	11°	12°	13°
L:50	L	4942													
	A	32.5	43.3	43	42.8	42.6	42.4	42.2	42	41.8	41.7	41.5	41.3	41.2	41
L:57	L	5648													
	A	32.5	43.3	43	42.8	42.6	42.4	42.2	42	41.8	41.7	41.5	41.3	41.2	41

【前枠（側枠台形・後枠側鋭角納まり用）】

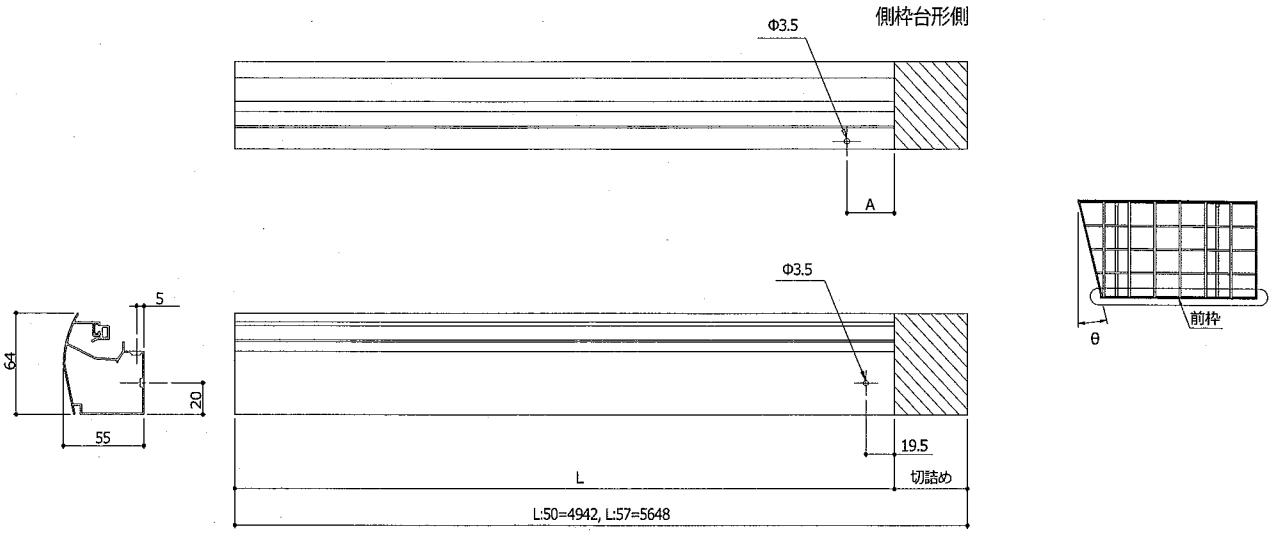

奥行	間口	θ	0°	1°	2°	3°	4°	5°	6°	7°	8°	9°	10°	11°	12°	13°
L:50	D:24	L	4942	4896	4856	4815.9	4775.8	4735.5	4695.2	4654.6	4614	4573.1	4531.9	4490.6	4448.9	4407
		切詰め	0	46	86	126.1	166.2	206.5	246.8	287.4	328	368.9	410.1	451.4	493.1	535
		A	32.5	37.6	37.7	37.8	37.9	38	38.2	38.3	38.4	38.6	38.8	38.9	39.1	39.3
	D:25.5	L	4942	4893.3	4850.7	4807.9	4765.1	4722.2	4679.2	4636	4592.6	4549	4505.1	4461	4416.6	4371.9
		切詰め	0	48.7	91.3	134.1	176.9	219.8	262.8	306	349.4	393	436.9	481	525.4	570.1
		A	32.5	37.6	37.7	37.8	37.9	38	38.2	38.3	38.4	38.6	38.8	38.9	39.1	39.3
	D:27	L	4942	4890.7	4845.3	4799.9	4754.4	4708.7	4663	4617.1	4570.9	4524.6	4478	4431.1	4383.9	4336.3
		切詰め	0	51.3	96.7	142.1	187.6	233.3	279	324.9	371.1	417.4	464	510.9	558.1	605.7
		A	32.5	37.6	37.7	37.8	37.9	38	38.2	38.3	38.4	38.6	38.8	38.9	39.1	39.3
L:57	D:24	L	5648	5602	5562	5521.9	5481.8	5441.5	5401.2	5360.6	5320	5279.1	5237.9	5196.6	5154.9	5113
		切詰め	0	46	86	126.1	166.2	206.5	246.8	287.4	328	368.9	410.1	451.4	493.1	535
		A	32.5	37.6	37.7	37.8	37.9	38	38.2	38.3	38.4	38.6	38.8	38.9	39.1	39.3
	D:25.5	L	5648	5599.3	5556.7	5513.9	5471.1	5428.2	5385.2	5342	5298.6	5255	5211.1	5167	5122.6	5077.9
		切詰め	0	48.7	91.3	134.1	176.9	219.8	262.8	306	349.4	393	436.9	481	525.4	570.1
		A	32.5	37.6	37.7	37.8	37.9	38	38.2	38.3	38.4	38.6	38.8	38.9	39.1	39.3
	D:27	L	5648	5596.7	5551.3	5505.9	5460.4	5414.7	5369	5323.1	5276.9	5230.6	5184	5137.1	5089.9	5042.3
		切詰め	0	51.3	96.7	142.1	187.6	233.3	279	324.9	371.1	417.4	464	510.9	558.1	605.7
		A	32.5	37.6	37.7	37.8	37.9	38	38.2	38.3	38.4	38.6	38.8	38.9	39.1	39.3

【母屋（側枠台形・後枠側鋭角納まり用）】

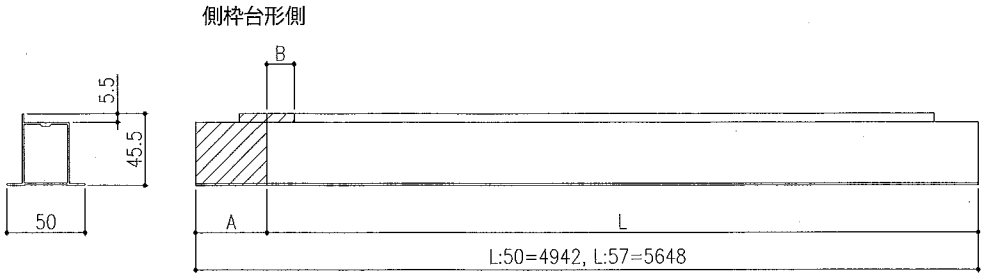

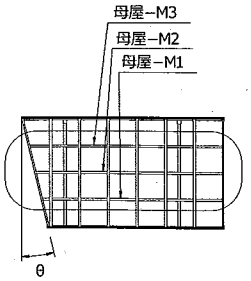

奥行	間口		θ	0°	1°	2°	3°	4°	5°	6°	7°	8°	9°	10°	11°	12°	13°
L:50	D:24	M1	L	4942	4883.5	4853.5	4823.4	4793.2	4763	4732.7	4702.2	4671.7	4640.9	4610	4578.9	4547.6	4516
			A	0	58.5	88.5	118.6	148.8	179	209.3	239.8	270.3	301.1	332	363.1	394.4	426
			B	0	27.8	27.5	27.3	27.1	26.8	26.6	26.4	26.2	26	25.7	25.5	25.3	25.1
		M2	L	4942	4893.6	4873.6	4853.6	4833.6	4813.5	4793.4	4773.2	4752.8	4732.4	4711.8	4691.1	4670.3	4649.3
			A	0	48.4	68.4	88.4	108.4	128.5	148.6	168.8	189.2	209.6	230.2	250.9	271.7	292.7
			B	0	27.8	27.5	27.3	27.1	26.8	26.6	26.4	26.2	26	25.7	25.5	25.3	25.1
		M3	L	4942	4903.7	4893.8	4883.9	4874	4864.1	4854.1	4844.1	4834	4823.9	4813.7	4803.4	4793.1	4782.6
			A	0	38.3	48.2	58.1	68	77.9	87.9	97.9	108	118.1	128.3	138.6	148.9	159.4
			B	0	27.8	27.5	27.3	27.1	26.8	26.6	26.4	26.2	26	25.7	25.5	25.3	25.1
	D:25.5	M1	L	4942	4881.5	4849.5	4817.4	4785.3	4753	4720.7	4688.2	4655.6	4622.9	4589.9	4556.7	4523.3	4489.7
			A	0	60.5	92.5	124.6	156.7	189	221.3	253.8	286.4	319.1	352.1	385.3	418.7	452.3
			B	0	27.8	27.5	27.3	27.1	26.8	26.6	26.4	26.2	26	25.7	25.5	25.3	25.1
		M2	L	4942	4892.2	4871	4849.7	4828.3	4806.9	4785.4	4763.8	4742.1	4720.4	4698.4	4676.4	4654.2	4631.8
			A	0	49.8	71	92.3	113.7	135.1	156.6	178.2	199.9	221.6	243.6	265.6	287.8	310.2
			B	0	27.8	27.5	27.3	27.1	26.8	26.6	26.4	26.2	26	25.7	25.5	25.3	25.1
		M3	L	4942	4903	4892.5	4881.9	4871.3	4860.7	4850.1	4839.4	4828.6	4817.8	4807	4796	4785	4773.9
			A	0	39	49.5	60.1	70.7	81.3	91.9	102.6	113.4	124.2	135	146	157	168.1
			B	0	27.8	27.5	27.3	27.1	26.8	26.6	26.4	26.2	26	25.7	25.5	25.3	25.1
	D:27	M1	L	4942	4879.5	4845.4	4811.3	4777.2	4742.9	4708.6	4674.1	4639.4	4604.6	4569.5	4534.3	4498.8	4463
			A	0	62.5	96.6	130.7	164.8	199.1	233.4	267.9	302.6	337.4	372.5	407.7	443.2	479
			B	0	27.8	27.5	27.3	27.1	26.8	26.6	26.4	26.2	26	25.7	25.5	25.3	25.1
		M2	L	4942	4890.9	4868.3	4845.6	4822.9	4800.2	4777.3	4754.4	4731.3	4708.2	4684.9	4661.4	4637.8	4614
			A	0	51.1	73.7	96.4	119.1	141.8	164.7	187.6	210.7	233.8	257.1	280.6	304.2	328
			B	0	27.8	27.5	27.3	27.1	26.8	26.6	26.4	26.2	26	25.7	25.5	25.3	25.1
		M3	L	4942	4902.3	4891.1	4879.9	4868.7	4857.4	4846	4834.7	4823.2	4811.7	4800.2	4788.5	4776.8	4765
			A	0	39.7	50.9	62.1	73.3	84.6	96	107.3	118.8	130.3	141.8	153.5	165.2	177
			B	0	27.8	27.5	27.3	27.1	26.8	26.6	26.4	26.2	26	25.7	25.5	25.3	25.1
L:57	D:24	M1	L	5648	5589.5	5559.5	5529.4	5499.2	5469	5438.7	5408.2	5377.7	5346.9	5316	5284.9	5253.6	5222
			A	0	58.5	88.5	118.6	148.8	179	209.3	239.8	270.3	301.1	332	363.1	394.4	426
			B	0	27.8	27.5	27.3	27.1	26.8	26.6	26.4	26.2	26	25.7	25.5	25.3	25.1
		M2	L	5648	5599.6	5579.6	5559.6	5539.6	5519.5	5499.4	5479.2	5458.8	5438.4	5417.8	5397.1	5376.3	5355.3
			A	0	48.4	68.4	88.4	108.4	128.5	148.6	168.8	189.2	209.6	230.2	250.9	271.7	292.7
			B	0	27.8	27.5	27.3	27.1	26.8	26.6	26.4	26.2	26	25.7	25.5	25.3	25.1
		M3	L	5648	5609.7	5599.8	5589.9	5580	5570.1	5560.1	5550.1	5540	5529.9	5519.7	5509.4	5499.1	5488.6
			A	0	38.3	48.2	58.1	68	77.9	87.9	97.9	108	118.1	128.3	138.6	148.9	159.4
			B	0	27.8	27.5	27.3	27.1	26.8	26.6	26.4	26.2	26	25.7	25.5	25.3	25.1
	D:25.5	M1	L	5648	5587.8	5555.5	5523.4	5491.3	5459	5426.7	5394.2	5361.6	5328.9	5295.9	5262.7	5229.3	5195.7
			A	0	60.5	92.5	124.6	156.7	189	221.3	253.8	286.4	319.1	352.1	385.3	418.7	452.3
			B	0	27.8	27.5	27.3	27.1	26.8	26.6	26.4	26.2	26	25.7	25.5	25.3	25.1
		M2	L	5648	5598.2	5577	5555.7	5534.3	5512.9	5491.4	5469.8	5448.1	5426.4	5404.4	5382.4	5360.2	5337.8
			A	0	49.8	71	92.3	113.7	135.1	156.6	178.2	199.9	221.6	243.6	265.6	287.8	310.2
			B	0	27.8	27.5	27.3	27.1	26.8	26.6	26.4	26.2	26	25.7	25.5	25.3	25.1
		M3	L	5648	5609	5598.5	5587.9	5577.3	5566.7	5556.1	5545.4	5534.6	5523.8	5513	5502	5491	5479.9
			A	0	39	49.5	60.1	70.7	81.3	91.9	102.6	113.4	124.2	135	146	157	168.1
			B	0	27.8	27.5	27.3	27.1	26.8	26.6	26.4	26.2	26	25.7	25.5	25.3	25.1
	D:27	M1	L	5648	5585.5	5551.4	5517.3	5483.2	5448.9	5414.6	5380.1	5345.4	5310.6	5275.5	5240.3	5204.8	5169
			A	0	62.5	96.6	130.7	164.8	199.1	233.4	267.9	302.6	337.4	372.5	407.7	443.2	479
			B	0	27.8	27.5	27.3	27.1	26.8	26.6	26.4	26.2	26	25.7	25.5	25.3	25.1
		M2	L	5648	5596.9	5574.3	5551.6	5528.9	5506.2	5483.3	5460.4	5437.3	5414.2	5390.9	5367.4	5343.8	5320
			A	0	51.1	73.7	96.4	119.1	141.8	164.7	187.6	210.7	233.8	257.1	280.6	304.2	328
			B	0	27.8	27.5	27.3	27.1	26.8	26.6	26.4	26.2	26	25.7	25.5	25.3	25.1
		M3	L	5648	5608.3	5597.1	5585.9	5574.7	5563.4	5552	5540.7	5529.2	5517.7	5506.2	5494.5	5482.8	5471
			A	0	39.7	50.9	62.1	73.3	84.6	96	107.3	118.8	130.3	141.8	153.5	165.2	177
			B	0	27.8	27.5	27.3	27.1	26.8	26.6	26.4	26.2	26	25.7	25.5	25.3	25.1

【側枠たる木（側枠台形・後枠側鋭角納まり用）】
側枠たる木はあらかじめ両端に孔加工がしてあります。

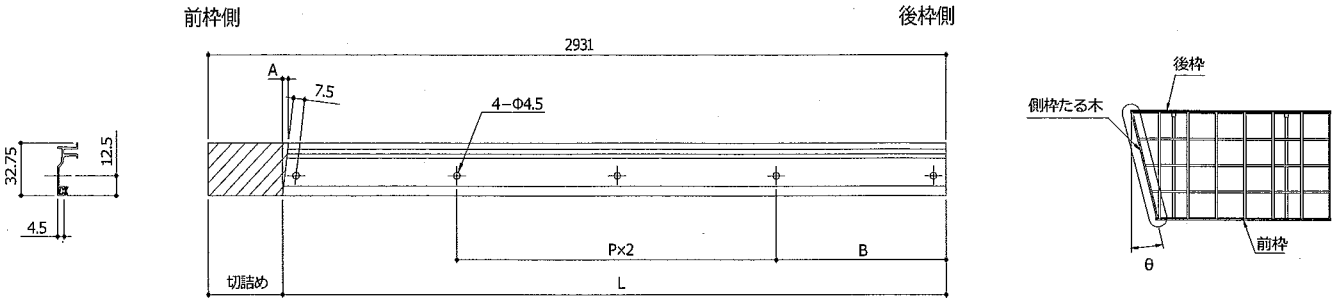

間口	θ	0°	1°	2°	3°	4°	5°	6°	7°	8°	9°	10°	11°	12°	13°
D:24	L	2325	2325.6	2326.9	2328.8	2331.5	2335	2339.1	2343.9	2349.5	2355.9	2363	2370.8	2379.4	2388.9
	切詰め	606	605.4	604.1	602.2	599.5	596	591.9	587.1	581.5	575.1	568	560.2	551.6	542.1
	A	0	0.6	1.1	1.7	2.3	2.9	3.4	4	4.6	5.2	5.8	6.4	7	7.6
	B	585	585.1	585.4	585.8	586.4	587.2	588.2	589.3	590.7	592.2	593.9	595.8	597.9	600.2
	P	577.5	577.6	577.9	578.3	578.9	579.7	580.7	581.8	583.2	584.7	586.4	588.3	590.4	592.7
D:25.5	L	2477	2477.6	2478.9	2481	2483.9	2487.5	2491.9	2497.1	2503	2509.8	2517.3	2525.7	2534.8	2544.9
	切詰め	454	453.4	452.1	450	447.1	443.5	439.1	439.1	428	421.2	413.7	405.3	398.2	386.1
	A	0	0.6	1.1	1.7	2.3	2.9	3.4	4	4.6	5.2	5.8	6.4	7	7.6
	B	623	623.1	623.4	623.8	624.5	625.4	626.4	627.6	629	630.7	632.5	634.5	636.8	639.2
	P	615.5	615.6	615.9	616.3	617	617.9	618.9	620.1	621.5	623.2	625	627	629.3	631.7
D:27	L	2631	2631.6	2633	2635.3	2635.3	2642.1	2646.8	2652.2	2658.5	2665.7	2673.7	2682.5	2692.3	2702.9
	切詰め	300	299.4	298	295.7	295.7	288.9	284.2	278.8	272.5	265.3	257.3	248.5	238.7	228.1
	A	0	0.6	1.1	1.7	2.3	2.9	3.4	4	4.6	5.2	5.8	6.4	7	7.6
	B	661.5	661.6	661.9	662.4	663.1	664	665.1	666.4	667.9	669.7	671.6	673.7	676.1	678.7
	P	654	654.1	654.4	654.9	655.6	656.5	657.6	658.9	660.4	662.2	664.1	666.2	668.6	671.2

【側枠押え材（側枠台形・後枠側鋭角納まり用）】
側枠押え材はあらかじめ孔加工がしてあります。切詰め後端部（切詰端）から加工孔芯まで50mm以上の場合図示のΦ4.5加工してください。

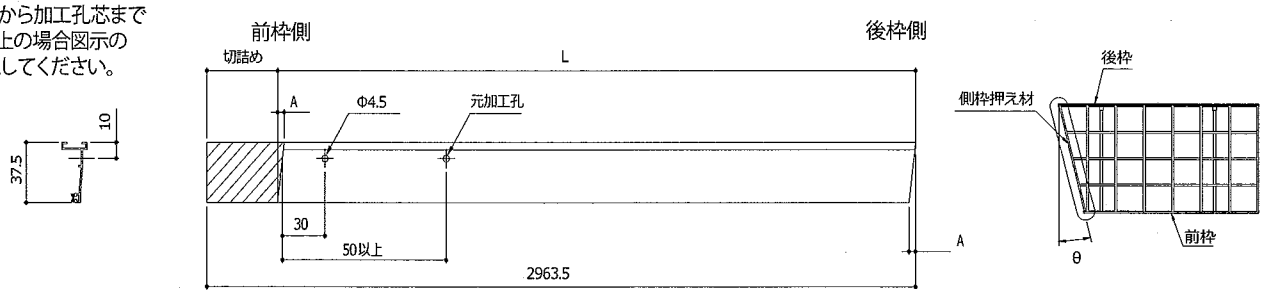

間口	θ	0°	1°	2°	3°	4°	5°	6°	7°	8°	9°	10°	11°	12°	13°
D:24	L	2343	2344	2345.7	2348.2	2351.3	2355.2	2359.8	2365.2	2371.3	2378.1	2385.8	2394.1	2403.3	2413.3
	切詰め	620.5	619.5	617.8	615.3	612.2	608.3	603.7	598.3	592.2	585.4	577.7	569.4	560.2	550.2
	A	0	0.7	1.3	2	2.6	3.3	3.9	4.6	5.3	5.9	6.6	7.3	8	8.7
D:25.5	L	2495	2496	2497.8	2500.4	2503.7	2507.8	2512.7	2518.3	2524.8	2523	2540.1	2549	2558.7	2569.3
	切詰め	468.5	467.5	465.7	463.1	459.8	455.7	450.8	445.2	438.7	431.5	423.4	414.5	404.8	394.2
	A	0	0.7	1.3	2	2.6	3.3	3.9	4.6	5.3	5.9	6.6	7.3	8	8.7
D:27	L	2649	2650.1	2651.9	2654.6	2658.1	2662.4	2667.5	2673.5	2680.3	2688	2696.5	2705.9	2716.2	2727.3
	切詰め	314.5	313.4	311.6	308.9	305.4	301.1	296	290	283.2	275.5	267	257.6	247.3	236.2
	A	0	0.7	1.3	2	2.6	3.3	3.9	4.6	5.3	5.9	6.6	7.3	8	8.7

【屋根材】

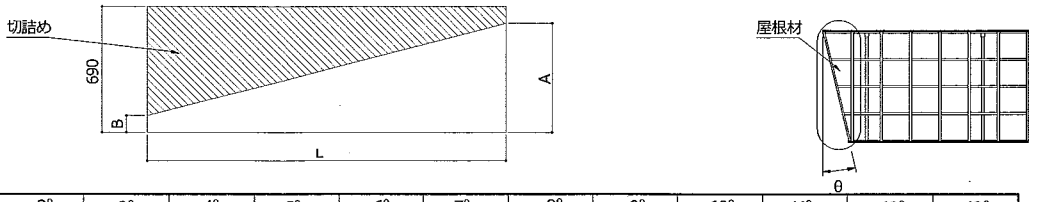

間口	θ	0°	1°	2°	3°	4°	5°	6°	7°	8°	9°	10°	11°	12°	13°
D:24	L	2382													
	A	690	663.4	664.2	665	665.9	666.7	667.6	668.4	669.2	670	670.8	671.7	672.5	673.3
	B	690	621.8	581	540.2	499.3	458.3	417.2	375.9	334.4	292.7	250.8	208.7	166.2	123.4
D:25.5	L	2534													
	A	690	663.3	664.2	665	665.9	666.7	667.5	668.3	669.2	670	670.8	671.7	672.5	673.3
	B	690	619.1	575.7	532.2	488.7	445	401.2	357.2	313.1	268.7	224	179.1	133.9	88.3
D:27	L	2688													
	A	690	663.3	664.2	665.1	665.9	666.7	667.5	668.3	669.2	670	670.9	671.7	672.5	673.3
	B	690	616.4	570.3	524.2	477.9	431.5	385	338.3	291.4	244.3	196.9	149.2	101.1	52.7

■部材別加工図・加工寸法（側枠台形・前枠側鋭角納まり）

加工寸法の拾い出し：側枠たる木の傾斜角度を確認してください。この角度を元に
各部材の加工寸法を拾い出してください。

【後枠（側枠台形・前枠側鋭角納まり用）】

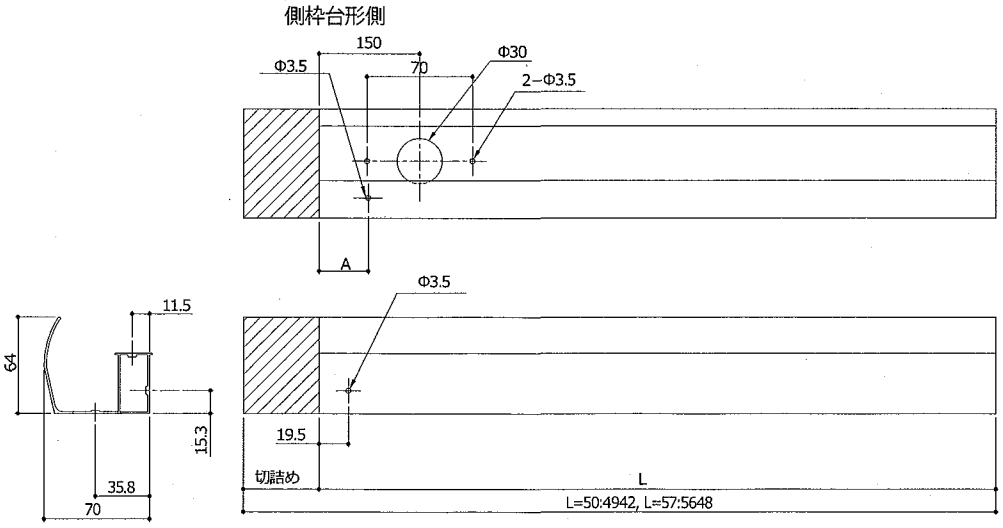

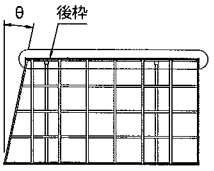

側枠台形側が屋根勾配の水下側になる場合のみΦ30及び2-Φ3.5の加工をしてください。

奥行	間口	θ	5°	6°	7°	8°	9°	10°	11°	12°
L:50	D:24	L	4741.5	4701.2	4660.6	4620	4579.1	4537.9	4496.6	4454.9
		切詰め	200.5	240.8	281.4	322	362.9	404.1	445.4	487.1
		A	38.8	39.1	39.3	39.6	39.9	40.3	40.6	40.9
	D:25.5	L	4728.2	4685.2	4642	4598.6	4555	4511.1	4467	4422.6
		切詰め	213.8	256.8	300	343.4	387	430.9	475	519.4
		A	38.8	39.1	39.3	39.6	39.9	40.3	40.6	40.9
	D:27	L	4714.7	4669	4623.1	4576.9	4530.6	4484	4437.1	4389.9
		切詰め	227.3	273	318.9	365.1	411.4	458	504.9	552.1
		A	38.8	39.1	39.3	39.6	39.9	40.3	40.6	40.9
L:57	D:24	L	5447.5	5407.2	5366.6	5326	5285.1	5243.9	5202.6	5160.9
		切詰め	200.5	240.8	281.4	322	362.9	404.1	445.4	487.1
		A	38.8	39.1	39.3	39.6	39.9	40.3	40.6	40.9
	D:25.5	L	5434.2	5391.2	5348	5304.6	5261	5217.1	5173	5128.6
		切詰め	213.8	256.8	300	343.4	387	430.9	475	519.4
		A	38.8	39.1	39.3	39.6	39.9	40.3	40.6	40.9
	D:27	L	5420.7	5375	5329.1	5282.9	5236.6	5190	5143.1	5095.9
		切詰め	227.3	273	318.9	365.1	411.4	458	504.9	552.1
		A	38.8	39.1	39.3	39.6	39.9	40.3	40.6	40.9

【前枠（側枠台形・前枠側鋭角納まり用）】

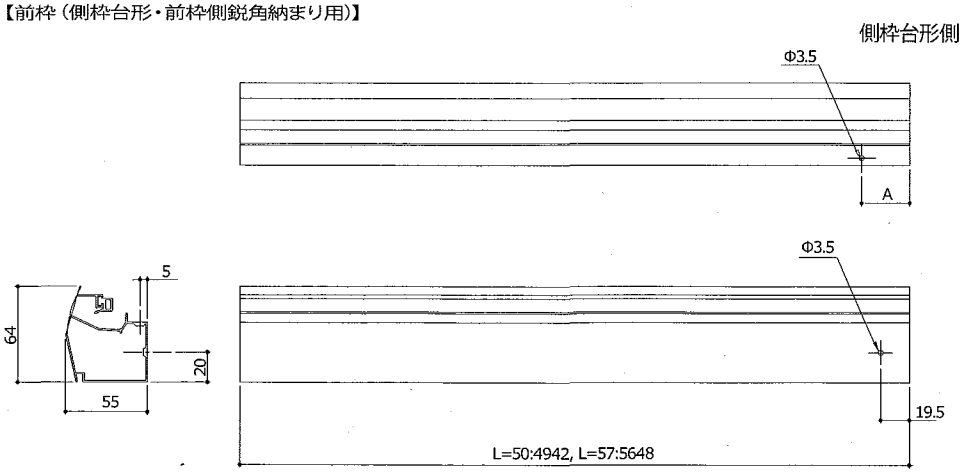

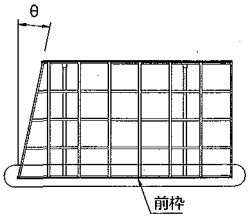

奥行	θ	5°	6°	7°	8°	9°	10°	11°	12°
L:50	L	4942							
	A	37.4	37.4	37.3	37.3	37.2	37.1	37	37
L:57	L	5648							
	A	37.4	37.4	37.3	37.3	37.2	37.1	37	37

【母屋（側枠台形・前枠側鋭角納まり用）】

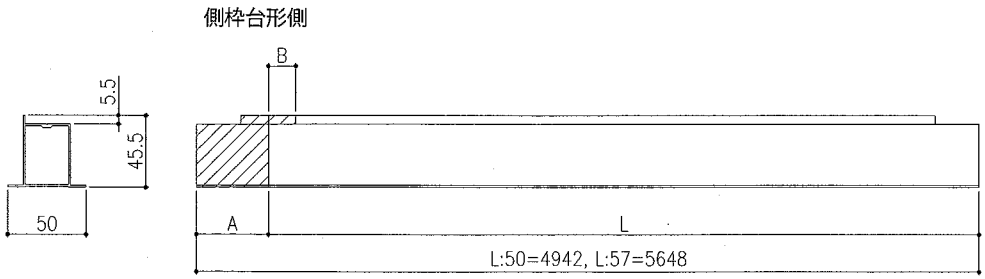

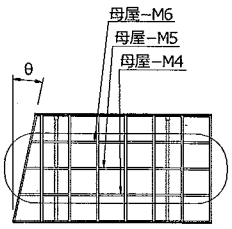

奥行	間口		θ	5°	6°	7°	8°	9°	10°	11°	12°
L:50	D:24	M4	L	4869.3	4859.2	4849	4838.8	4828.5	4818.2	4807.7	4797.3
			A	72.7	82.8	93	103.2	113.5	123.8	134.3	144.7
			B	29.4	29.6	29.9	30.2	30.5	30.8	31.1	31.5
		M5	L	4818.8	4798.5	4778.1	4757.6	4737	4716.3	4695.5	4674.5
			A	123.2	143.5	163.9	184.4	205	225.7	246.5	267.5
			B	29.4	29.6	29.9	30.2	30.5	30.8	31.1	31.5
		M6	L	4768.3	4737.8	4707.2	4676.5	4645.6	4614.5	4583.2	4551.8
			A	173.7	204.2	234.8	265.5	296.4	327.5	358.8	390.2
			B	29.4	29.6	29.9	30.2	30.5	30.8	31.1	31.5
	D:25.5	M4	L	4866	4855.2	4844.4	4833.5	4822.5	4811.5	4800.4	4789.2
			A	76	86.8	97.6	108.5	119.5	130.5	141.6	152.8
			B	29.4	29.6	29.9	30.2	30.5	30.8	31.1	31.5
		M5	L	4812.1	4790.5	4768.8	4747	4725	4702.9	4680.7	4658.3
			A	129.9	151.5	173.2	195	217	239.1	261.3	283.7
			B	29.4	29.6	29.9	30.2	30.5	30.8	31.1	31.5
		M6	L	4758.3	4725.8	4693.2	4660.4	4627.5	4594.4	4561.1	4527.5
			A	183.7	216.2	248.8	281.6	314.5	347.6	380.9	414.5
			B	29.4	29.6	29.9	30.2	30.5	30.8	31.1	31.5
	D:27	M4	L	4862.6	4851.1	4839.6	4828	4816.4	4804.7	4792.9	4781
			A	79.4	90.9	102.4	114	125.6	137.3	149.1	161
			B	29.4	29.6	29.9	30.2	30.5	30.8	31.1	31.5
		M5	L	4805.4	4782.4	4759.3	4736.1	4712.8	4689.4	4665.8	4642
			A	136.6	159.6	182.7	205.9	229.2	252.6	276.2	300
			B	29.4	29.6	29.9	30.2	30.5	30.8	31.1	31.5
		M6	L	4748.2	4713.7	4679	4644.2	4609.2	4574	4538.6	4503
			A	193.8	228.3	263	297.8	332.8	368	403.4	439
			B	29.4	29.6	29.9	30.2	30.5	30.8	31.1	31.5
L:57	D:24	M4	L	5575.3	5565.2	5555	5544.8	5534.5	5524.2	5513.7	5503.3
			A	72.7	82.8	93	103.2	113.5	123.8	134.3	144.7
			B	29.4	29.6	29.9	30.2	30.5	30.8	31.1	31.5
		M5	L	5524.8	5504.5	5484.1	5463.6	5443	5422.3	5401.5	5380.5
			A	123.2	143.5	163.9	184.4	205	225.7	246.5	267.5
			B	29.4	29.6	29.9	30.2	30.5	30.8	31.1	31.5
		M6	L	5474.3	5443.8	5413.2	5382.5	5351.6	5320.5	5289.2	5257.8
			A	173.7	204.2	234.8	265.5	296.4	327.5	358.8	390.2
			B	29.4	29.6	29.9	30.2	30.5	30.8	31.1	31.5
	D:25.5	M4	L	5572	5561.2	5550.4	5539.5	5528.5	5517.5	5506.4	5495.2
			A	76	86.8	97.6	108.5	119.5	130.5	141.6	152.8
			B	29.4	29.6	29.9	30.2	30.5	30.8	31.1	31.5
		M5	L	5518.1	5496.5	5474.8	5453	5431	5408.9	5386.7	5364.3
			A	129.9	151.5	173.2	195	217	239.1	261.3	283.7
			B	29.4	29.6	29.9	30.2	30.5	30.8	31.1	31.5
		M6	L	5464.3	5431.8	5399.2	5366.4	5333.5	5300.4	5267.1	5233.5
			A	183.7	216.2	248.8	281.6	314.5	347.6	380.9	414.5
			B	29.4	29.6	29.9	30.2	30.5	30.8	31.1	31.5
	D:27	M4	L	5568.6	5557.1	5545.6	5534	5522.4	5510.7	5498.9	5487
			A	79.4	90.9	102.4	114	125.6	137.3	149.1	161
			B	29.4	29.6	29.9	30.2	30.5	30.8	31.1	31.5
		M5	L	5511.4	5488.4	5465.3	5442.1	5418.8	5395.4	5371.8	5324
			A	136.6	159.6	182.7	205.9	229.2	252.6	276.2	300
			B	29.4	29.6	29.9	30.2	30.5	30.8	31.1	31.5
		M6	L	5454.2	5419.7	5385	5350.2	5315.2	5280	5244.6	5209
			A	193.8	228.3	263	297.8	332.8	368	403.4	439
			B	29.4	29.6	29.9	30.2	30.5	30.8	31.1	31.5

【側枠たる木（側枠台形・前枠側鋭角納まり用）】
側枠たる木はあらかじめ両端に
孔加工がしてあります。

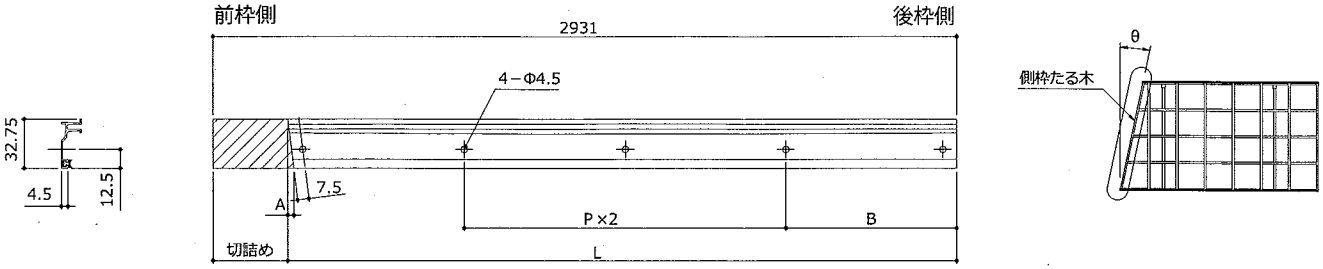

間口	θ	5°	6°	7°	8°	9°	10°	11°	12°
D:24	L	2335.6	2339.9	2344.9	2350.6	2357.1	2364.3	2372.3	2381.1
	切詰め	595.4	591.1	586.1	580.4	573.9	566.7	558.7	549.9
	A	2.9	3.4	4	4.6	5.2	5.8	6.4	7
	B	587.2	588.2	589.3	590.7	592.2	593.9	595.8	597.9
	P	579.7	580.7	581.8	583.2	584.7	586.4	588.3	590.4
D:25.5	L	2488.2	2492.7	2948	2504.1	2511	2518.7	2527.1	2536.5
	切詰め	442.8	438.3	433	426.9	420	412.3	403.9	394.5
	A	2.9	3.4	4	4.6	5.2	5.8	6.4	7
	B	625.4	626.4	627.6	629	630.7	632.5	634.5	636.8
	P	617.9	618.9	620.1	621.5	623.2	625	627	629.3
D:27	L	2642.8	2647.6	2653.2	2659.6	2666.9	2675	2684	2693.9
	切詰め	288.2	283.4	277.8	271.4	264.1	256	247	237.1
	A	2.9	3.4	4	4.6	5.2	5.8	6.4	7
	B	664	665.1	666.4	667.9	669.7	671.6	673.7	676.1
	P	656.5	657.6	658.9	660.4	662.2	664.1	666.2	668.6

【側枠押え材（側枠台形・前枠側鋭角納まり用）】
側枠押え材はあらかじめ孔加工がして
あります。切詰め後端部（切詰端）
から加工孔芯まで50mm以上の場合
図示のΦ4.5加工してください。

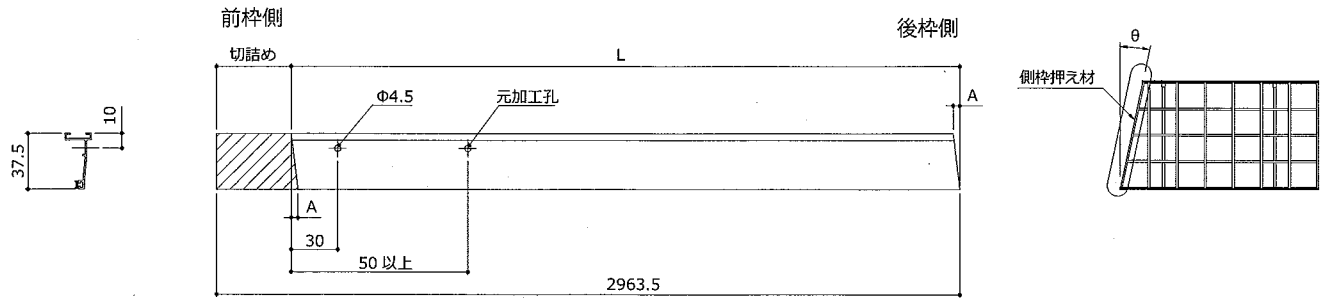

間口	θ	5°	6°	7°	8°	9°	10°	11°	12°
D:24	L	2355.2	2359.8	2365.2	2371.3	2378.1	2385.8	2394.1	2403.3
	切詰め	608.3	603.7	598.3	592.2	585.4	577.7	569.4	560.2
	A	3.3	3.9	4.6	5.3	5.9	6.6	7.3	8
D:25.5	L	2507.8	2512.7	2518.3	2524.8	2532	2540.1	2549	2558.7
	切詰め	455.7	450.8	445.2	438.7	431.5	423.4	414.5	404.8
	A	3.3	3.9	4.6	5.3	5.9	6.6	7.3	8
D:27	L	2662.4	2667.5	2673.5	2680.3	2688	2696.5	2705.9	2716.2
	切詰め	301.1	296	290	283.2	275.5	267	257.6	247.3
	A	3.3	3.9	4.6	5.3	5.9	6.6	7.3	8

【屋根材】

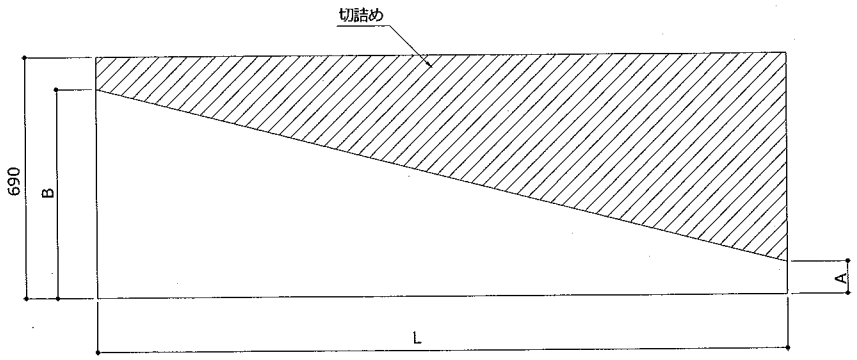

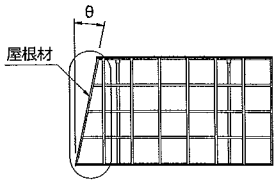

間口	θ	5°	6°	7°	8°	9°	10°	11°	12°
D:24	L	2382							
	A	462.7	421.4	380	338.4	296.6	254.5	212.2	169.6
	B	671.1	671.8	672.5	673.2	673.9	674.5	675.2	675.9
D:25.5	L	2534							
	A	449.4	405.4	361.3	317	272.5	227.7	182.7	137.3
	B	671.1	671.7	672.4	673.1	673.8	674.5	675.3	675.9
D:27	L	2688							
	A	435.9	389.3	342.4	295.4	248.1	200.6	152.8	104.6
	B	671.1	671.8	672.4	673.2	673.8	674.6	675.3	676

■隅切り納まり部材名称

前枠側納まり P23～P30

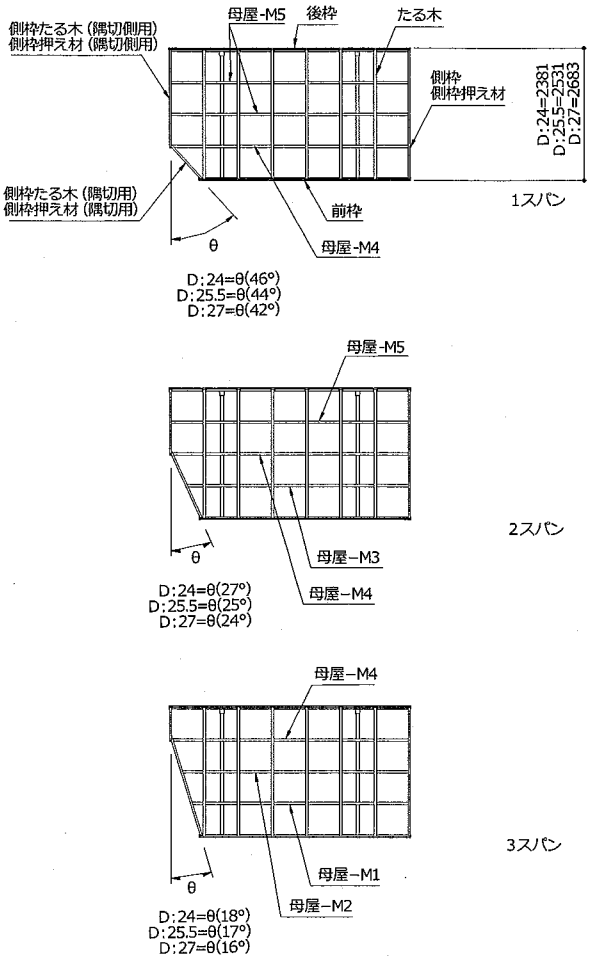

後枠側納まり P31～P38

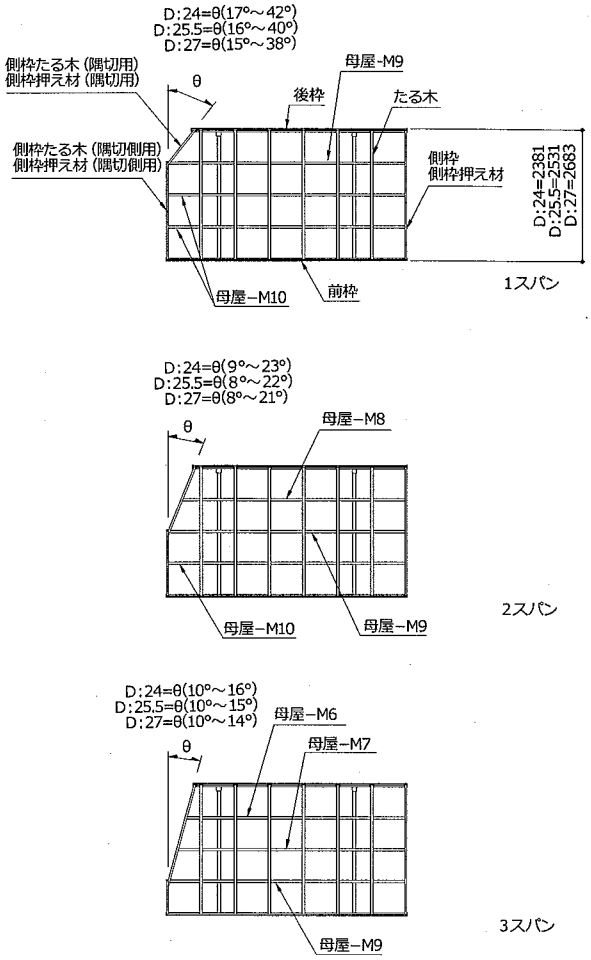

●側枠たる木がたる木と重ならないよう施工してください。

■隅切り納まり部材名称

■部材別加工図・加工寸法表（隅切り・前枠側納まり）

加工寸法の拾い出し：側枠たる木の傾斜角度を確認してください。この角度を元に
各部材の加工寸法を拾い出してください。

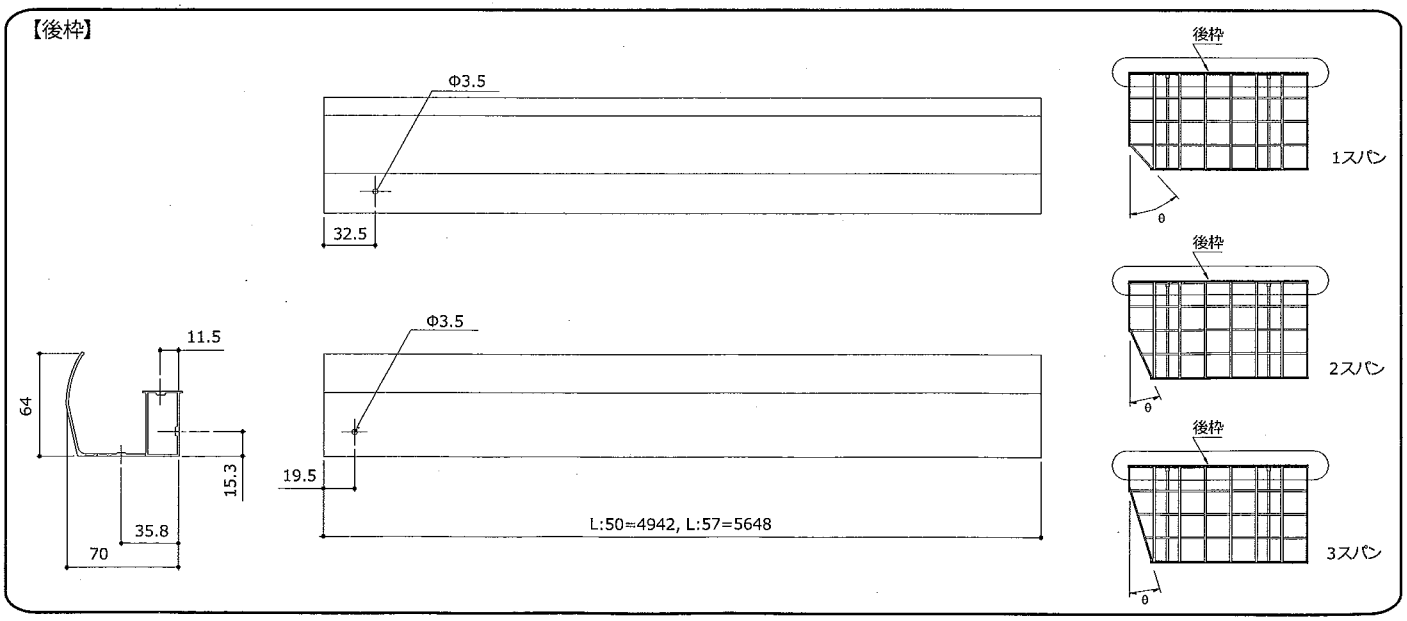

【前枠（隅切り・前枠側納まり用）】

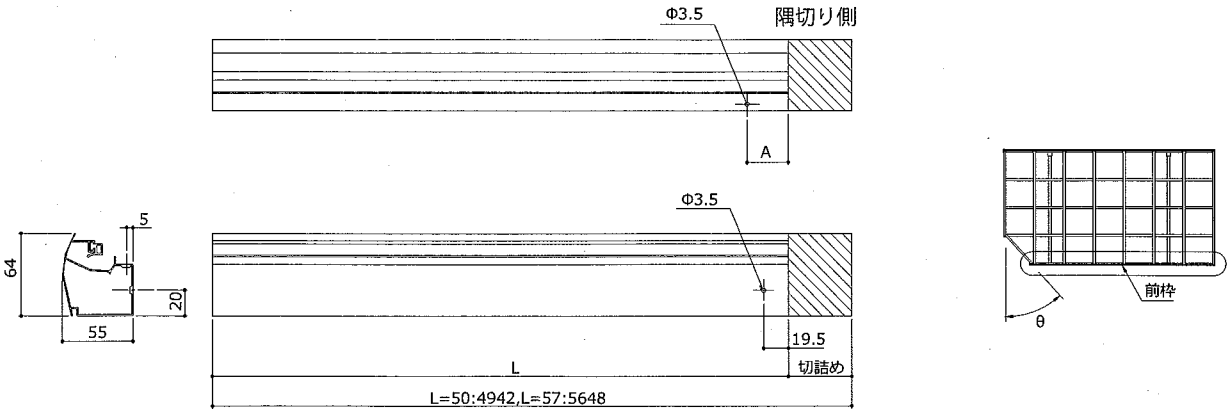

1スパン用

奥行	間口	θ	10°	15°	20°	25°	30°	35°	42°	44°	46°
L:50	D:24	L	4811.2	4760.1	4706.6	4649.5	4587.6	4519.1	4407.5	4371.1	4332.2
		切詰め	130.8	181.9	235.4	292.5	354.4	422.9	534.5	570.9	609.8
		A	38.8	39.7	40.9	42.4	44.3	46.5	50.6	52.1	53.7
	D:25.5	L	4804.5	4749.9	4692.8	4631.8	4565.7	4492.5	4373.3	4334.4	—
		切詰め	137.5	192.1	249.2	310.2	376.3	449.5	568.7	607.6	—
		A	38.8	39.7	40.9	42.4	44.3	46.5	50.6	52.1	—
	D:27	L	4797.7	4739.6	4678.7	4613.9	4543.5	4465.6	4338.6	—	—
		切詰め	144.3	202.4	263.3	328.1	398.5	476.4	603.4	—	—
		A	38.8	39.7	40.9	42.4	44.3	46.5	50.6	—	—
L:57	D:24	L	5517.2	5466.1	5412.6	5355.5	5293.6	5225.1	5113.5	5077.1	5038.2
		切詰め	130.8	181.9	235.4	292.5	354.4	422.9	534.5	570.9	609.8
		A	38.8	39.7	40.9	42.4	44.3	46.5	50.6	52.1	53.7
	D:25.5	L	5510.5	5455.9	5398.8	5337.8	5271.7	5198.5	5079.3	5040.4	—
		切詰め	137.5	192.1	249.2	310.2	376.3	449.5	568.7	607.6	—
		A	38.8	39.7	40.9	42.4	44.3	46.5	50.6	52.1	—
	D:27	L	5503.7	5445.6	5384.7	5319.9	5249.5	5171.6	5044.6	—	—
		切詰め	144.3	202.4	263.3	328.1	398.5	476.4	603.4	—	—
		A	38.8	39.7	40.9	42.4	44.3	46.5	50.6	—	—

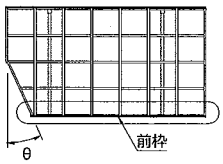

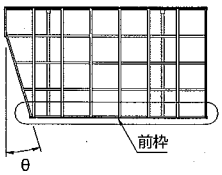

2スパン用

奥行	間口	θ	10°	15°	20°	24°	25°	27°
L:50	D:24	L	4709.4	4605.4	4496.4	4404.2	4380.2	4331.2
		切詰め	232.6	336.6	445.6	537.8	561.8	610.8
		A	38.8	39.7	40.9	42.1	42.4	43.1
	D:25.5	L	4696	4585	4468.7	4370.3	4344.8	—
		切詰め	246	357	473.3	571.7	597.2	—
		A	38.8	39.7	40.9	42.1	42.4	—
	D:27	L	4682.4	4564.4	4440.7	4336	—	—
		切詰め	259.6	377.6	501.3	606	—	—
		A	38.8	39.7	40.9	42.1	—	—
L:57	D:24	L	5415.4	5311.4	5202.4	5110.2	5086.2	5037.2
		切詰め	232.6	336.6	445.6	537.8	561.8	610.8
		A	38.8	39.7	40.9	42.1	42.4	43.1
	D:25.5	L	5402	5291	5174.7	5076.3	5050.8	—
		切詰め	246	357	473.3	571.7	597.2	—
		A	38.8	39.7	40.9	42.1	42.4	—
	D:27	L	5388.4	5270.4	5146.7	5042	—	—
		切詰め	259.6	377.6	501.3	606	—	—
		A	38.8	39.7	40.9	42.1	—	—

3スパン用

奥行	間口	θ	10°	16°	17°	18°
L:50	D:24	L	4607.5	4418.4	4385.9	4353.1
		切詰め	334.5	523.6	556.1	588.9
		A	38.8	39.9	40.2	40.4
	D:25.5	L	4587.4	4385.8	4351.1	—
		切詰め	354.6	556.2	590.9	—
		A	38.8	39.9	40.2	—
	D:27	L	4567	4352.6	—	—
		切詰め	375	589.4	—	—
		A	38.8	39.9	—	—
L:57	D:24	L	5313.5	5124.4	5091.9	5059.1
		切詰め	334.5	523.6	556.1	588.9
		A	38.8	39.9	40.2	40.4
	D:25.5	L	5293.4	5091.8	5057.1	—
		切詰め	354.6	556.2	590.9	—
		A	38.8	39.9	40.2	—
	D:27	L	5273	5058.6	—	—
		切詰め	375	589.4	—	—
		A	38.8	39.9	—	—

【母屋（隅切り・前枠側納まり用）】

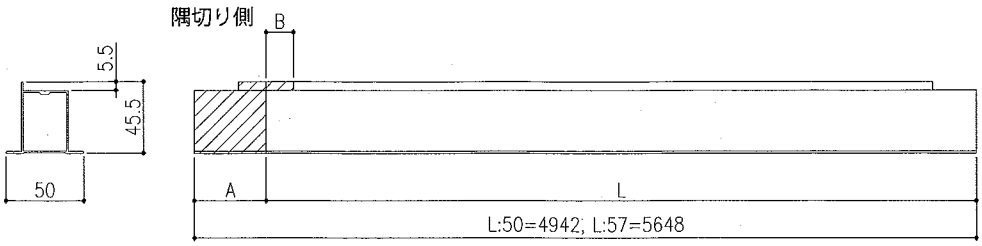

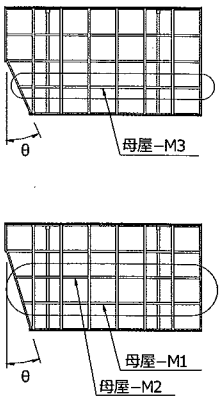

奥行	間口		θ	10°	16°	17°	18°	24°	25°	27°
L:50	D:24	M1	L	4685.6	4559.1	4537.3	4515.3	—	—	—
			A	256.4	382.9	404.7	426.7	—	—	—
			B	25.7	24.5	24.3	24.1	—	—	—
		M2	L	4787.4	4724.7	4713.9	4702.9	—	—	—
			A	154.6	217.3	228.1	239.1	—	—	—
			B	25.7	24.5	24.3	24.1	—	—	—
		M3	L	4787.4	4724.7	4713.9	4702.9	4634.2	4622.1	4597.3
			A	154.6	217.3	228.1	239.1	307.8	319.9	344.7
			B	25.7	24.5	24.3	24.1	23	22.8	22.4
	D:25.5	M1	L	4672.2	4537.3	4514.1	—	—	—	—
			A	269.8	404.7	427.9	—	—	—	—
			B	25.7	24.5	24.3	—	—	—	—
		M2	L	4780.7	4713.8	4702.3	—	—	—	—
			A	161.3	228.2	239.7	—	—	—	—
			B	25.7	24.5	24.3	—	—	—	—
		M3	L	4780.7	4713.8	4702.3	4690.6	4617.3	4604.4	—
			A	161.3	228.2	239.7	251.4	324.7	337.6	—
			B	25.7	24.5	24.3	24.1	23	22.8	—
	D:27	M1	L	4658.6	4515.2	—	—	—	—	—
			A	283.4	426.8	—	—	—	—	—
			B	25.7	24.5	—	—	—	—	—
		M2	L	4773.9	4702.8	—	—	—	—	—
			A	168.1	239.2	—	—	—	—	—
			B	25.7	24.5	—	—	—	—	—
		M3	L	4773.9	4702.8	4690.5	4678.1	4600.1	—	—
			A	168.1	239.2	251.5	263.9	341.9	—	—
			B	25.7	24.5	24.3	24.1	23	—	—
L:57	D:24	M1	L	5391.6	5265.1	5243.3	5221.3	—	—	—
			A	256.4	382.9	404.7	426.7	—	—	—
			B	25.7	24.5	24.3	24.1	—	—	—
		M2	L	5493.4	5430.7	5419.9	5408.9	—	—	—
			A	154.6	217.3	228.1	239.1	—	—	—
			B	25.7	24.5	24.3	24.1	—	—	—
		M3	L	5493.4	5430.7	5419.9	5408.9	5340.2	5328.1	5303.3
			A	154.6	217.3	228.1	239.1	307.8	319.9	344.7
			B	25.7	24.5	24.3	24.1	23	22.8	22.4
	D:25.5	M1	L	5378.2	5243.3	5220.1	—	—	—	—
			A	269.8	404.7	427.9	—	—	—	—
			B	25.7	24.5	24.3	—	—	—	—
		M2	L	5486.7	5419.8	5408.3	—	—	—	—
			A	161.3	228.2	239.7	—	—	—	—
			B	25.7	24.5	24.3	—	—	—	—
		M3	L	5486.7	5419.8	5408.3	5396.6	5323.3	5310.4	—
			A	161.3	228.2	239.7	251.4	324.7	337.6	—
			B	25.7	24.5	24.3	24.1	23	22.8	—
	D:27	M1	L	5364.6	5221.2	—	—	—	—	—
			A	283.4	426.8	—	—	—	—	—
			B	25.7	24.5	—	—	—	—	—
		M2	L	5479.9	5408.8	—	—	—	—	—
			A	168.1	239.2	—	—	—	—	—
			B	25.7	24.5	—	—	—	—	—
		M3	L	5479.9	5408.8	5396.5	5384.1	5306.1	—	—
			A	168.1	239.2	251.5	263.9	341.9	—	—
			B	25.7	24.5	24.3	24.1	23	—	—

【母屋（隅切り・前枠側納まり用）】

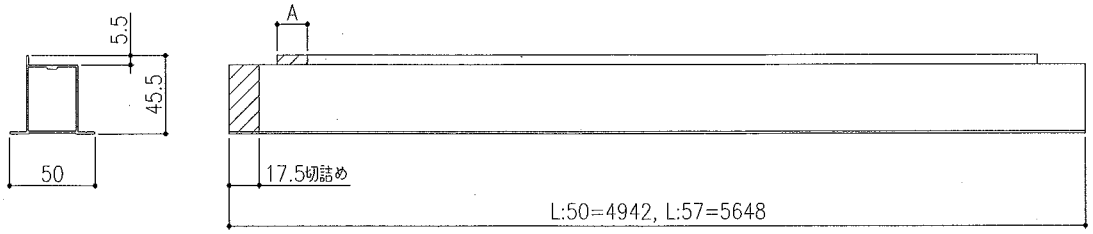

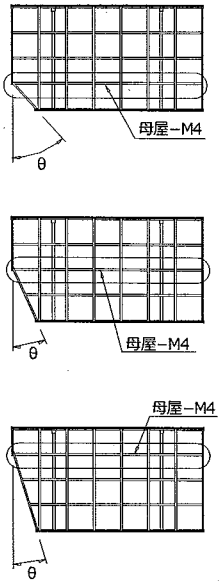

θ	10°	16°	17°	18°	24°	25°	27°	42°	44°	46°
A	50.5	48.2	47.9	47.5	45.7	45.4	44.9	41.9	41.7	41.6

【母屋（隅切り・前枠側納まり用）】

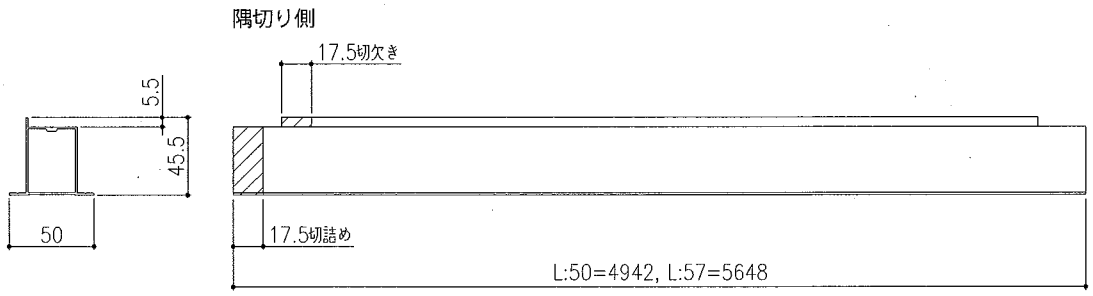

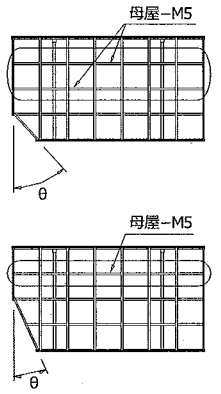

【側枠たる木（隅切り・前枠側納まり用・1スパン）】

側枠たる木はあらかじめ両端に
孔加工がしてあります。

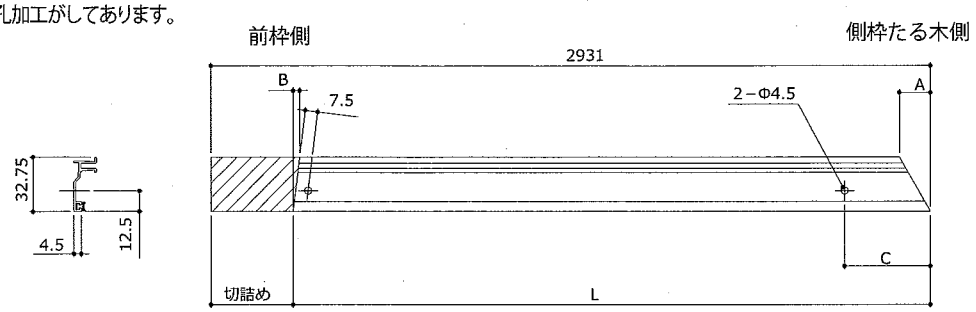

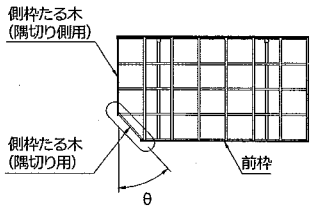

間口	θ	10°	15°	20°	25°	30°	35°	42°	44°	46°
D:24	L	798.1	740.1	723.3	726.8	744.8	775.7	842.4	867.4	895.6
	切詰め	2132.9	2190.9	2207.7	2204.2	2186.2	2155.3	2088.6	2063.6	2035.4
	A	185.7	122.2	90	70.2	56.7	46.8	36.4	33.9	31.6
	B	5.8	8.8	11.9	15.3	18.9	22.9	29.4	31.6	33.9
	C	201.8	131.1	96.2	75.5	62.1	52.7	44	42.1	40.5
D:25.5	L	836.7	779.4	763.7	768.8	788.7	822	893.6	920.3	—
	切詰め	2094.3	2151.6	2167.3	2162.2	2142.3	2109	2037.4	2010.7	—
	A	185.7	122.2	90	70.2	56.7	46.8	36.4	33.9	—
	B	5.8	8.8	11.9	15.3	18.9	22.9	29.5	31.9	—
	C	201.8	131.1	96.2	75.5	62.1	52.7	44	42.1	—
D:27	L	875.8	819.3	804.7	811.2	833.1	869	945.4	—	—
	切詰め	2055.2	2111.7	2126.3	2119.8	2097.9	2062	1985.6	—	—
	A	185.7	122.2	90	70.2	56.7	46.8	36.4	—	—
	B	5.8	8.8	11.9	15.3	18.9	22.9	29.5	—	—
	C	201.8	131.1	96.2	75.5	62.1	52.7	44	—	—

【側枠たる木（隅切り・前枠側納まり用・2スパン）】

側枠たる木はあらかじめ両端に
孔加工がしてあります。

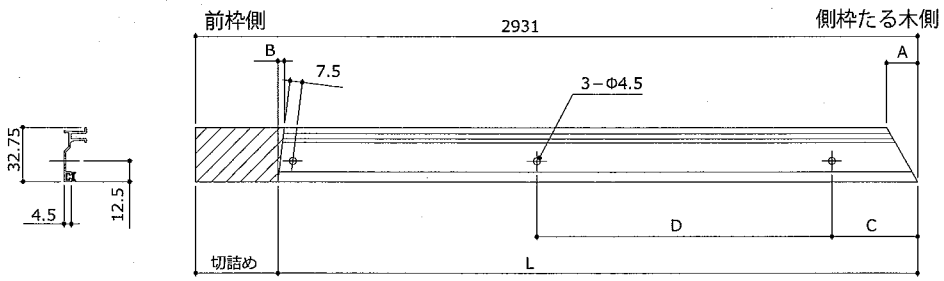

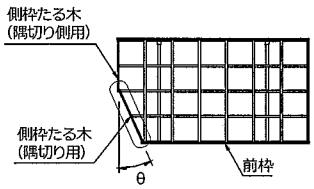

間口	θ	10°	15°	20°	24°	25°	27°
D:24	L	1384.5	1338	1337.8	1357	1364	1380.6
	切詰め	1546.5	1593	1593.2	1574	1567	1550.4
	A	185.7	122.2	90	73.6	70.2	64.3
	B	5.8	8.8	11.9	14.6	15.3	16.7
	C	201.8	131.1	96.2	78.9	75.5	69.5
	D	586.4	597.9	614.6	632.2	637.2	648.1
D:25.5	L	1461.7	1416.7	1418.7	1440.2	1447.9	—
	切詰め	1469.3	1514.3	1512.3	1490.8	1483.1	—
	A	185.7	122.2	90	73.6	70.2	—
	B	5.8	8.8	11.9	14.6	15.3	—
	C	201.8	131.1	96.2	78.9	75.5	—
	D	625	637.2	655	673.7	679.1	—
D:27	L	1539.8	1496.4	1500.6	1524.5	—	—
	切詰め	1391.2	1434.6	1430.4	1406.5	—	—
	A	185.7	122.2	90	73.6	—	—
	B	5.8	8.8	11.9	14.6	—	—
	C	201.8	131.1	96.2	78.9	—	—
	D	664.1	677.1	696	715.9	—	—

【側枠たる木（隅切り・前枠側納まり用・3スパン）】

側枠たる木はあらかじめ両端に
孔加工がしてあります。

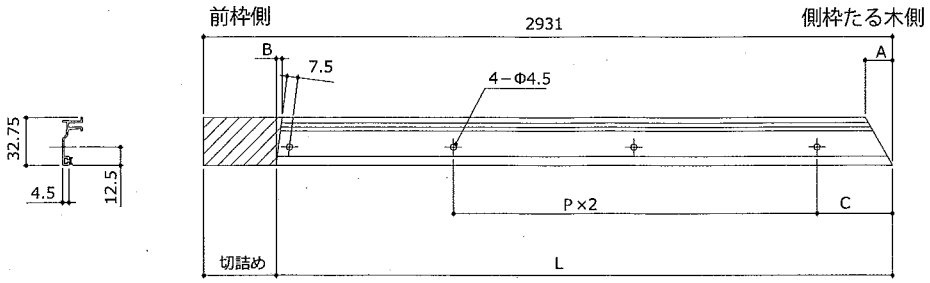

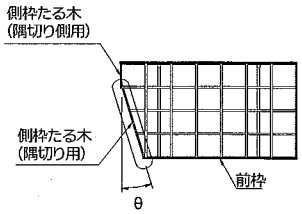

間口	θ	10°	16°	17°	18°
D:24	L	1970.9	1936	1937.9	1941.4
	切詰め	960.1	995	993.1	989.6
	A	185.7	114.2	107.1	100.8
	B	5.8	9.4	10	10.6
	C	201.8	122.3	114.6	107.8
	P	586.4	600.8	603.9	607.2
D：25．5	L	2086.7	2054.6	2057.1	—
	切詰め	844.3	876.4	873.9	—
	A	185.7	114.2	107.1	—
	B	5.8	9.4	10	—
	C	201.8	122.3	114.6	—
	P	625	640.3	643.6	—
D:27	L	2204.1	2175	—	—
	切詰め	726.9	756	—	—
	A	185.7	114.2	—	—
	B	5.8	9.4	—	—
	C	201.8	122.3	—	—
	P	664.1	680.4	—	—

【側枠たる木（隅切り・前枠側納まり用）】

側枠たる木はあらかじめ両端に
孔加工がしてあります。

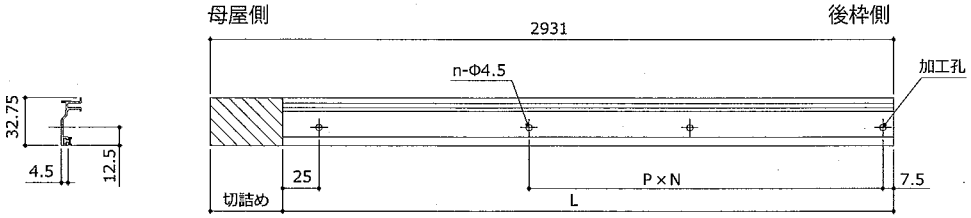

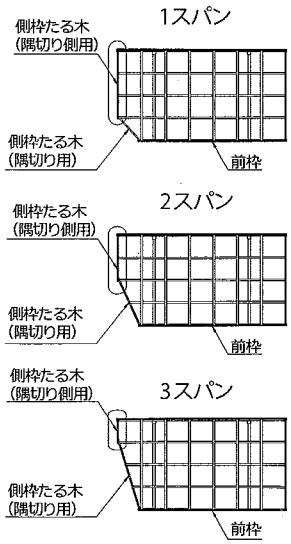

間口		1スパン	2スパン	3スパン
D:24	L	1766.5	1189	611.5
	P	577.5		
	N	2	1	—
	n	3	2	1
D:25．5	L	1880.5	1265	649.5
	P	615.5		
	N	2	1	—
	n	3	2	1
D:27	L	1996	1342	688
	P	654		
	N	2	1	—
	n	3	2	1

【側枠押え材（隅切り・前枠側納まり用）】

側枠押え材はあらかじめ孔加工がしてあります。切詰め後端部（切詰端）から加工孔芯まで50mm以上の場合図示のΦ4.5加工してください。

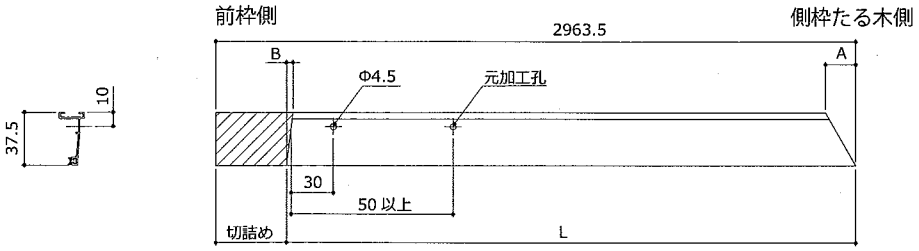

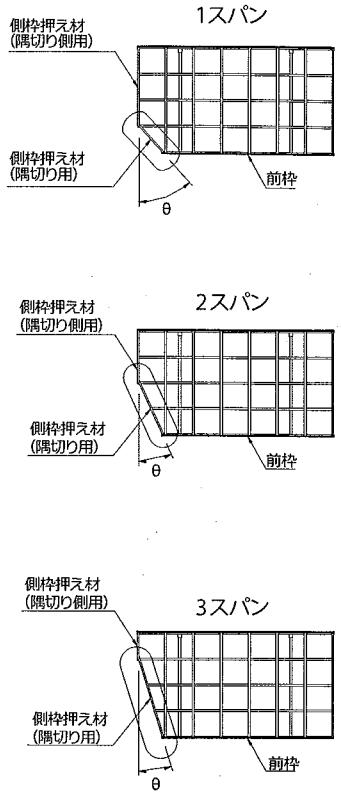

1スパン

間口	θ	10°	15°	20°	25°	30°	35°	42°	44°	46°
D：24	L	798.1	740.1	723.3	726.8	744.8	775.7	842.4	867.4	895.6
	切詰め	2165.4	2223.4	2240.2	2236.7	2218.7	2187.8	2121.1	2096.1	2067.9
	A	212.7	140	103	80.4	65	53.6	41.6	38.8	36.2
	B	6.6	10	13.6	17.5	21.7	26.3	33.8	36.2	38.8
D：25.5	L	836.7	779.4	763.7	768.8	788.7	822	893.6	920.3	—
	切詰め	2126.8	2184.1	2199.8	2194.7	2174.8	2141.5	2069.9	2043.2	—
	A	212.7	140	103	80.4	65	53.6	41.6	38.8	—
	B	6.6	10	13.6	17.5	21.7	26.3	33.8	36.2	—
D：27	L	875.8	819.3	804.7	811.2	833.1	869	945.4	—	—
	切詰め	2087.7	2144.2	2158.8	2152.3	2103.4	2094.5	2018.1	—	—
	A	212.7	140	103	80.4	65	53.6	41.6	—	—
	B	6.6	10	13.6	17.5	21.7	26.3	33.8	—	—

2スパン

間口	θ	10°	15°	20°	24°	25°	27°
D：24	L	1384.5	1338	1337.8	1357	1364	1380.6
	切詰め	1579	1625.5	1625.7	1606.5	1599.5	1582.9
	A	212.7	140	103	84.2	80.4	73.6
	B	6.6	10	13.6	16.7	17.5	19.1
D：25.5	L	1461.7	1416.7	1418.7	1440.2	1447.9	—
	切詰め	1501.8	1546.8	1544.8	1523.3	1515.6	—
	A	212.7	140	103	84.2	80.4	—
	B	6.6	10	13.6	16.7	17.5	—
D：27	L	1539.8	1496.4	1500.6	1524.5	—	—
	切詰め	1423.7	1467.1	1462.9	1439	—	—
	A	212.7	140	103	84.2	—	—
	B	6.6	10	13.6	16.7	—	—

3スパン

間口	θ	10°	16°	17°	18°
D：24	L	1970.9	1936	1937.9	1941.4
	切詰め	992.6	1027.5	1025.6	1022.1
	A	212.7	130.8	122.7	115.4
	B	6.6	10.8	11.5	12.2
D：25.5	L	2086.7	2054.6	2057.1	—
	切詰め	876.8	908.9	906.4	—
	A	212.7	130.8	122.7	—
	B	6.6	10.8	11.5	—
D：27	L	2204.1	2175	—	—
	切詰め	759.4	788.5	—	—
	A	212.7	130.8	—	—
	B	6.6	10.8	—	—

【側枠押え材（隅切り・前枠側納まり用）】

側枠押え材はあらかじめ孔加工がしてあります。切詰め後端部（切詰端）から加工孔芯まで50mm以上の場合図示のΦ4.5加工してください。

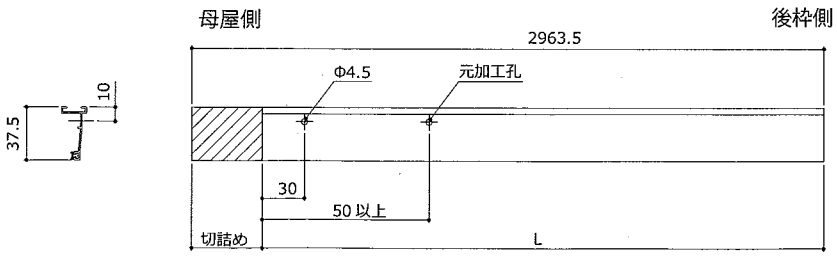

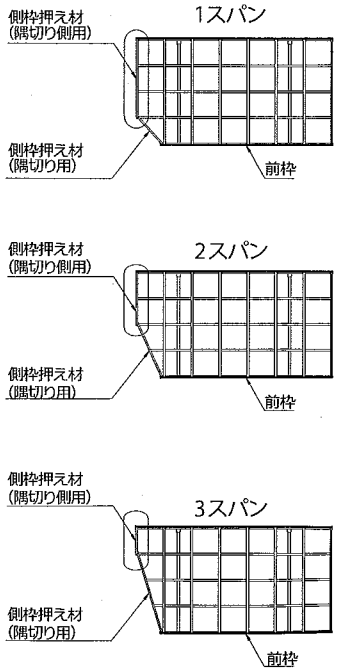

間口		1スパン	2スパン	3スパン
D：24	L	1784.5	1207	629.5
D：25.5	L	1898.5	1283	667.5
D：27	L	2014	1360	706

【屋根材】

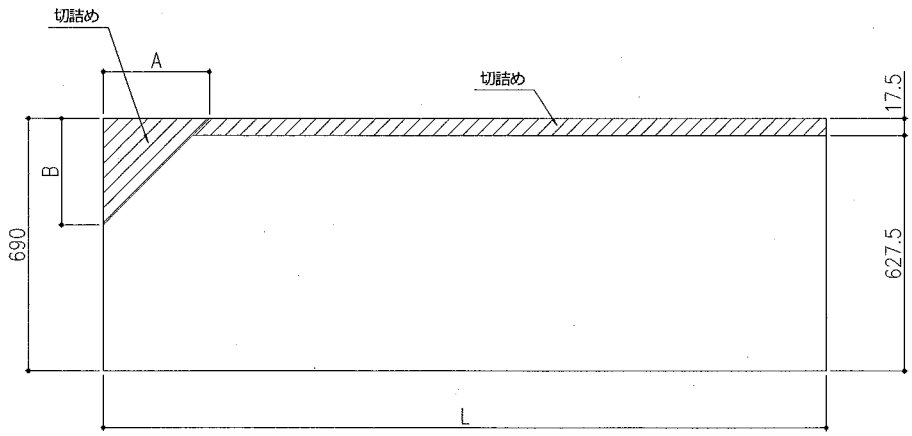

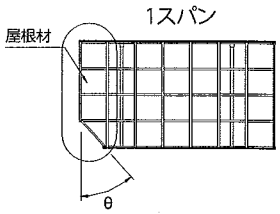

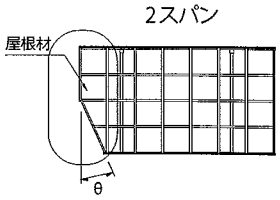

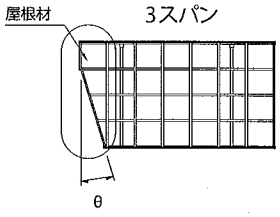

1スパン

間口	θ	10°	15°	20°	25°	30°	35°	42°	44°	46°
D:24	L	2382								
	A	912.6	806.7	753.4	721	699.2	683.3	667.1	663.3	659.9
	B	160.9	216.2	274.2	336.2	403.7	478.5	600.7	640.5	683.3
D:25.5	L	2534								—
	A	950.6	844.7	791.4	759	737.2	721.3	705.1	701.3	—
	B	167.6	226.3	288	353.9	425.6	505.1	634.9	677.2	—
D:27	L	2688							—	—
	A	989.1	883.2	829.9	797.5	775.7	759.8	743.6	—	—
	B	174.4	236.7	302.1	371.9	447.9	532	669.5	—	—

2スパン

間口	θ	10°	15°	20°	24°	25°	27°
D:24	L	2382					
	A	1490.1	1384.2	1330.9	1304	1298.5	1288.9
	B	262.7	370.9	484.4	580.6	605.5	656.7
D:25.5	L	2534					
	A	1566.1	1460.2	1406.9	1380	1374.5	—
	B	276.1	391.3	512.1	614.4	640.9	—
D:27	L	2688				—	—
	A	1643.1	1537.2	1483.5	1457	—	—
	B	289.7	411.9	540.1	648.7	—	—

3スパン

間口	θ	10°	16°	17°	18°
D:24	L	2382			
	A	2067.6	1948.4	1936.7	1926.2
	B	364.6	558.7	592.1	625.9
D:25.5	L	2534			—
	A	2181.6	2062.4	2050.7	—
	B	384.7	591.4	627	—
D:27	L	2688		—	—
	A	2297.1	2177.9	—	—
	B	405	624.5	—	—

■部材別加工図・加工寸法（隅切り・後枠側納まり）

加工寸法の拾い出し：側枠たる木の傾斜角度を確認してください。この角度を元に
各部材の加工寸法を拾い出してください。

【後枠（隅切り・後枠側納まり用）】

隅切り側

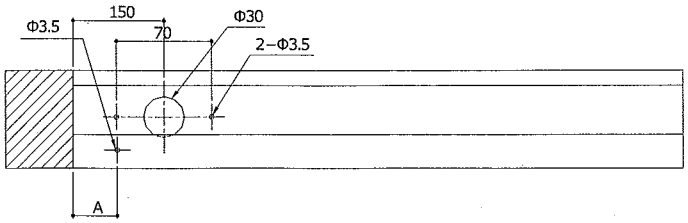

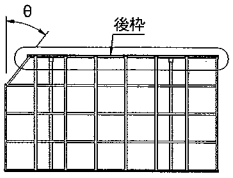

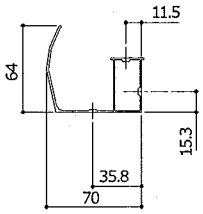

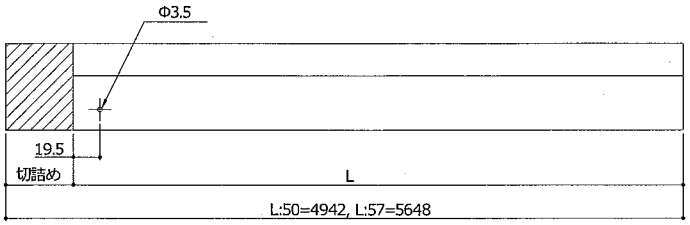

隅切り側が屋根勾配の水下側になる場合のみΦ30及び2−Φ3.5の加工をしてください。

1スパン用

奥行	間口	θ	15°	16°	17°	20°	25°	30°	35°	38°	40°	42°
L:50	D:24	L	—	—	4741.7	4709.7	4653.5	4592.5	4525.1	4480.6	4448.8	4415.2
		切詰め	—	—	200.3	232.3	288.5	349.5	416.9	461.4	493.2	526.8
		A	—	—	42.8	44	46.4	49.2	52.5	54.8	56.5	58.3
	D:25.5	L	—	4741.2	4730	4695.8	4635.8	4570.6	4498.5	4450.9	4416.9	—
		切詰め	—	200.8	212	246.2	306.2	371.4	443.5	491.1	525.1	—
		A	—	42.4	42.8	42.8	46.4	49.2	52.5	54.8	56.5	—
	D:27	L	4741.9	4730.1	4718.3	4681.8	4617.8	4548.4	4471.5	4420.8	—	—
		切詰め	200.1	211.9	223.7	260.2	324.2	393.6	470.5	521.2	—	—
		A	42	42.4	42.8	44	46.4	49.2	52.5	54.8	—	—
L:57	D:24	L	—	—	5447.7	5415.7	5359.5	5298.5	5231.1	5186.6	5154.8	5121.2
		切詰め	—	—	200.3	232.3	288.5	349.5	416.9	461.4	493.2	526.8
		A	—	—	42.8	44	46.4	49.2	52.5	54.8	56.5	58.3
	D:25.5	L	—	5447.2	5436	5401.8	5341.8	5276.6	5204.5	5156.9	5122.9	—
		切詰め	—	200.8	212	246.2	306.2	371.4	443.5	491.1	525.1	—
		A	—	42.4	42.8	44	46.4	49.2	52.5	54.8	56.5	—
	D:27	L	5447.9	5436.1	5424.3	5387.8	5323.8	5254.4	5177.5	5126.8	—	—
		切詰め	200.1	211.9	223.7	260.2	324.2	393.6	470.5	521.2	—	—
		A	42	42.4	42.8	44	46.4	49.2	52.5	54.8	—	—

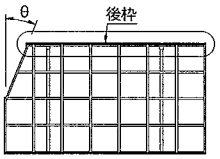

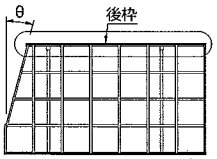

2スパン用

奥行	間口	θ	8°	9°	15°	21°	22°	23°
L:50	D:24	L	—	4731.1	4607.7	4477.1	4454.4	4431.3
		切詰め	—	210.9	334.3	464.9	487.6	510.7
		A	—	39.9	42	44.5	44.9	45.4
	D:25.5	L	4740.5	4719	4587.3	4447.9	4423.7	—
		切詰め	201.5	223	354.7	494.1	518.3	—
		A	39.6	39.9	42	44.5	44.9	—
	D:27	L	4729.7	4706.8	4566.7	4418.3	—	—
		切詰め	212.3	235.2	375.3	523.7	—	—
		A	39.6	39.9	42	44.5	—	—
L:57	D:24	L	—	5437.1	5313.7	5183.1	5160.4	5137.3
		切詰め	—	210.9	334.3	464.9	487.6	510.7
		A	—	39.9	42	44.5	44.9	45.4
	D:25.5	L	5446.5	5425	5293.3	5153.9	5129.7	—
		切詰め	201.5	223	354.7	494.1	518.3	—
		A	39.6	39.9	42	44.5	44.9	—
	D:27	L	5435.7	5412.8	5272.7	5124.3	—	—
		切詰め	212.3	235.2	375.3	523.7	—	—
		A	39.6	39.9	42	44.5	—	—

3スパン用

奥行	間口		10°	14°	15°	16°
L:50	D:24	L	4609	4484.6	4452.9	4420.9
		切詰め	333	457.4	489.1	521.1
		A	40.3	41.6	42	42.4
	D:25.5	L	4588.9	4456.2	4422.4	—
		切詰め	353.1	485.8	519.6	—
		A	40.3	41.6	42	—
	D:27	L	4568.6	4417.4	—	—
		切詰め	373.4	514.6	—	—
		A	40.3	41.6	—	—
L:57	D:24	L	5315	5190.6	5158.9	5126.9
		切詰め	333	457.4	489.1	521.1
		A	40.3	41.6	42	42.4
	D:25.5	L	5294.9	5162.2	5128.4	—
		切詰め	353.1	485.8	519.6	—
		A	40.3	41.6	42	—
	D:27	L	5274.6	5133.4	—	—
		切詰め	373.4	514.6	—	—
		A	40.3	41.6	—	—

【前枠（隅切り・後枠側納まり用）】

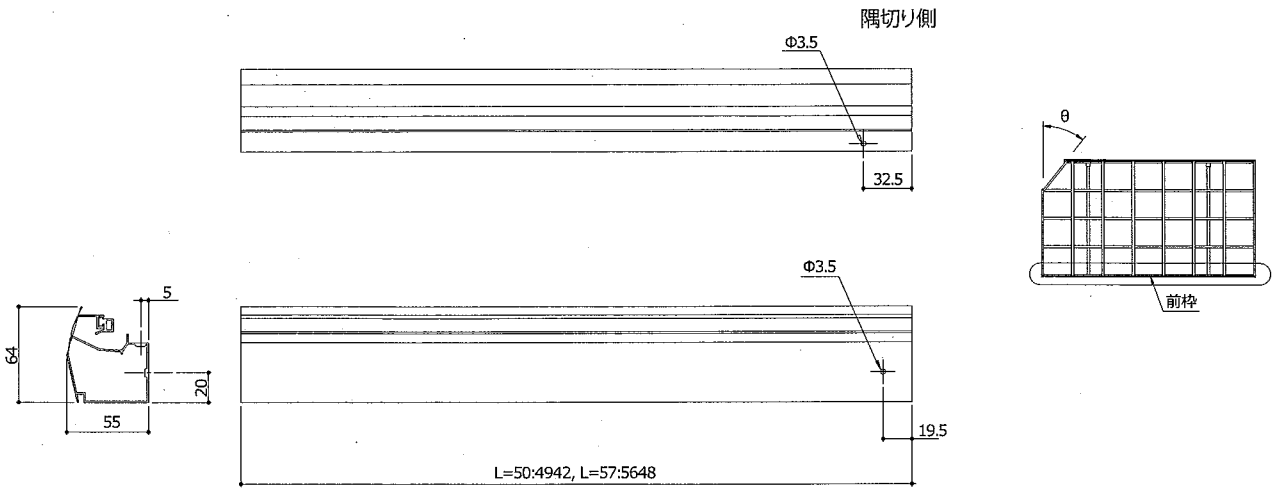

【母屋（隅切り・後枠側納まり用）】

隅切り側

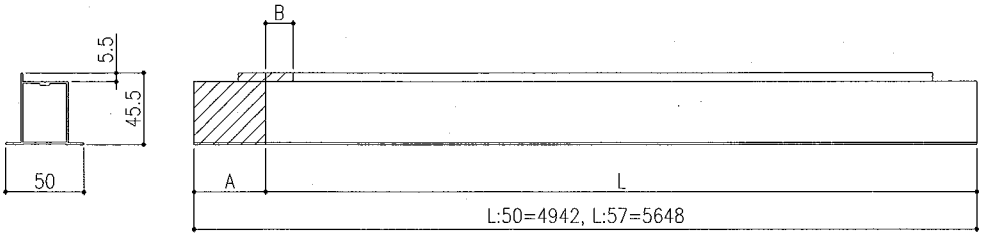

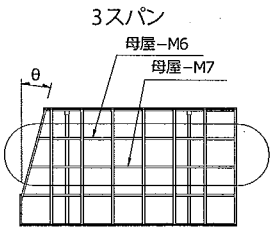

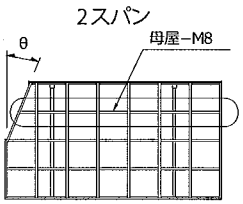

奥行	間口		θ	8°	9°	10°	14°	15°	16°	21°	22°	23°
L:50	D:24	M6	L	4726.5	4706.1	4685.6	4602	4580.7	4559.1	—	—	—
			A	215.5	235.9	256.4	340	361.3	382.9	—	—	—
			B	30.2	30.5	30.8	32.1	32.5	32.8	—	—	—
		M7	L	4807.7	4797.6	4787.4	4746	4735.4	4724.7	—	—	—
			A	134.3	144.4	154.6	196	206.6	217.3	—	—	—
			B	30.2	30.5	30.8	32.1	32.5	32.8	—	—	—
		M8	L	—	4797.6	4787.4	4746	4735.4	4724.7	4669.3	4657.8	4646.1
			A	—	144.4	154.6	196	206.6	217.3	272.7	284.2	295.9
			B	—	30.5	30.8	32.1	32.5	32.8	34.6	35	35.4
	D:25.5	M6	L	4715.9	4694.1	4672.2	4583.1	4560.3	—	—	—	—
			A	226.1	247.9	269.8	358.9	381.7	—	—	—	—
			B	30.2	30.5	30.8	32.1	32.5	—	—	—	—
		M7	L	4802.4	4791.6	4780.7	4736.5	4725.2	—	—	—	—
			A	139.6	150.4	161.3	205.5	216.8	—	—	—	—
			B	30.2	30.5	30.8	32.1	32.5	—	—	—	—
		M8	L	4802.4	4791.6	4780.7	4736.5	4725.2	4713.8	4654.7	4642.4	—
			A	139.6	150.4	161.3	205.5	216.8	228.2	287.3	299.6	—
			B	30.2	30.5	30.8	32.1	32.5	32.8	34.6	35	—
	D:27	M6	L	4705	4681.9	4658.6	4563.9	—	—	—	—	—
			A	237	260.1	283.4	378.1	—	—	—	—	—
			B	30.2	30.5	30.8	32.1	—	—	—	—	—
		M7	L	4796.9	4785.5	4773.9	4726.9	—	—	—	—	—
			A	145.1	156.5	168.1	215.1	—	—	—	—	—
			B	30.2	30.5	30.8	32.1	—	—	—	—	—
		M8	L	4796.9	4785.5	4773.9	4726.9	4714.9	4702.8	4639.9	—	—
			A	145.1	156.5	168.1	215.1	227.1	239.2	302.1	—	—
			B	30.2	30.5	30.8	32.1	32.5	32.8	34.6	—	—
L:57	D:24	M6	L	5432.5	5412.1	5391.6	5308	5286.7	5265.1	—	—	—
			A	215.5	235.9	256.4	340	361.3	382.9	—	—	—
			B	30.2	30.5	30.8	32.1	32.5	32.8	—	—	—
		M7	L	5513.7	5503.6	5493.4	5452	5441.4	5430.7	—	—	—
			A	134.3	144.4	154.6	196	206.6	217.3	—	—	—
			B	30.2	30.5	30.8	32.1	32.5	32.8	—	—	—
		M8	L	—	5503.6	5493.4	5452	5441.4	5430.7	5375.3	5363.8	5352.1
			A	—	144.4	154.6	152	206.6	217.3	272.7	284.2	295.9
			B	—	30.5	30.8	32.1	32.5	32.8	34.6	35	35.4
	D:25.5	M6	L	5421.9	5400.1	5378.2	5289.1	5266.3	—	—	—	—
			A	226.1	247.9	269.8	358.9	381.7	—	—	—	—
			B	30.2	30.5	30.8	32.1	32.5	—	—	—	—
		M7	L	5508.4	5497.6	5486.7	5442.5	5431.2	—	—	—	—
			A	139.6	150.4	161.3	205.5	216.8	—	—	—	—
			B	30.2	30.5	30.8	32.1	32.5	—	—	—	—
		M8	L	5508.4	5497.6	5486.7	5442.5	5431.2	5419.8	5360.7	5348.4	—
			A	139.6	150.4	161.3	205.5	216.8	228.2	287.3	299.6	—
			B	30.2	30.5	30.8	32.1	32.5	32.8	34.6	35	—
	D:27	M6	L	5411	5387.9	5364.6	5432.9	—	—	—	—	—
			A	237	260.1	283.4	215.1	—	—	—	—	—
			B	30.2	30.5	30.8	32.1	—	—	—	—	—
		M7	L	5502.9	5491.5	5479.9	5432.9	—	—	—	—	—
			A	145.1	156.5	168.1	215.1	—	—	—	—	—
			B	30.2	30.5	30.8	32.1	—	—	—	—	—
		M8	L	5502.9	5491.5	5479.9	5432.9	5420.9	5408.8	5345.9	—	—
			A	145.1	156.5	168.1	215.1	227.1	239.2	302.1	—	—
			B	30.2	30.5	30.8	32.1	32.5	32.8	34.6	—	—

【母屋（隅切り・後枠側納まり用）】

隅切り側

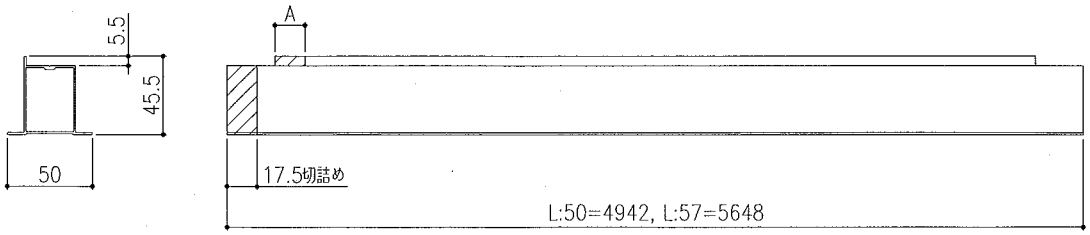

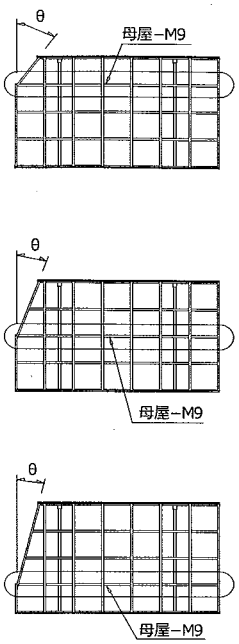

θ	8°	9°	10°	14°	15°	16°	17°	21°
A	55.4	55.5	55.6	56.1	56.3	56.5	56.7	57.7

θ	22°	23°	25°	30°	38°	40°	42°
A	57.9	58.2	58.9	60.8	65.1	66.5	68

【母屋（隅切り・後枠側納まり用）】

隅切り側

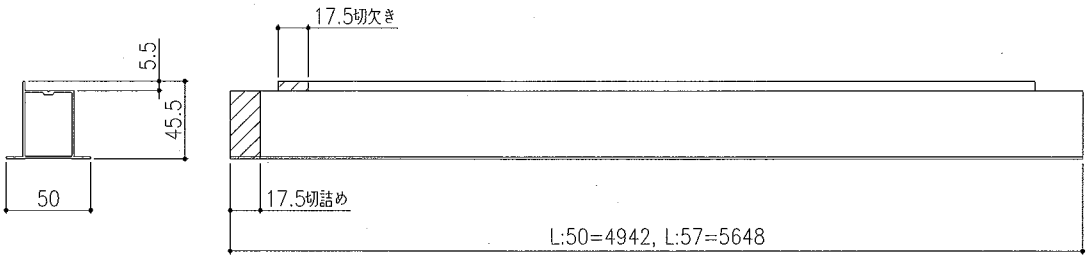

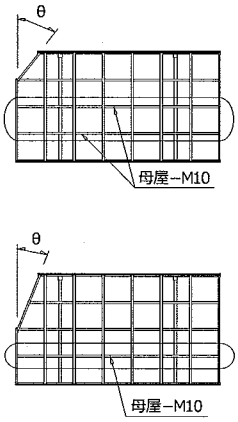

【側枠たる木（隅切り・後枠側納まり用・1スパン）】

側枠たる木はあらかじめ両端に
孔加工がしてあります。

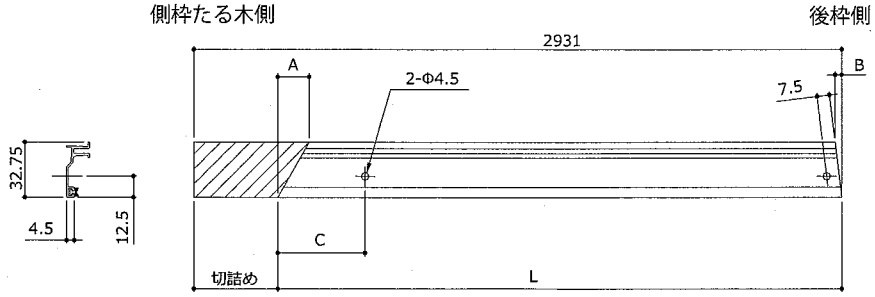

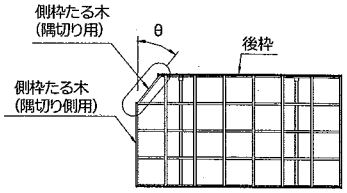

間口	θ	15°	16°	17°	20°	25°	30°	35°	38°	40°	42°
D:24	L	—	—	730.2	723.3	726.8	744.8	775.7	800.6	820.2	842.4
	切詰め	—	—	2200.8	2207.7	2204.2	2186.2	2155.3	2130.4	2110.8	2088.6
	A	—	—	107.1	90	70.2	56.7	46.8	41.9	39	36.4
	B	—	—	10	11.9	15.3	18.9	22.9	25.6	27.5	29.5
	C	—	—	114.6	96.2	75.5	62.1	52.7	48.5	46.1	44
D:25.5	L	—	774	769.9	763.7	768.8	788.7	882	848.9	869.8	—
	切詰め	—	2157	2161.1	2167.3	2162.2	2142.3	2109	2082.1	2061.2	—
	A	—	114.2	107.1	90	70.2	56.7	46.8	41.9	39	—
	B	—	9.4	10	11.9	15.3	18.9	22.9	25.6	27.5	—
	C	—	122.3	114.6	96.2	75.5	62.1	52.7	48.5	46.1	—
D:27	L	819.3	814.1	810.2	804.7	811.2	833.1	869	897.7	—	—
	切詰め	2111.7	2116.9	2120.8	2126.3	2119.8	2097.9	2062	2033.3	—	—
	A	122.2	114.2	107.1	90	70.2	56.7	46.8	41.9	—	—
	B	8.8	9.4	10	11.9	15.3	18.9	22.9	25.6	—	—
	C	131.1	122.3	114.6	96.2	75.5	62.1	52.7	48.5	—	—

【側枠たる木（隅切り・後枠側納まり用・2スパン）】

側枠たる木はあらかじめ両端に
孔加工がしてあります。

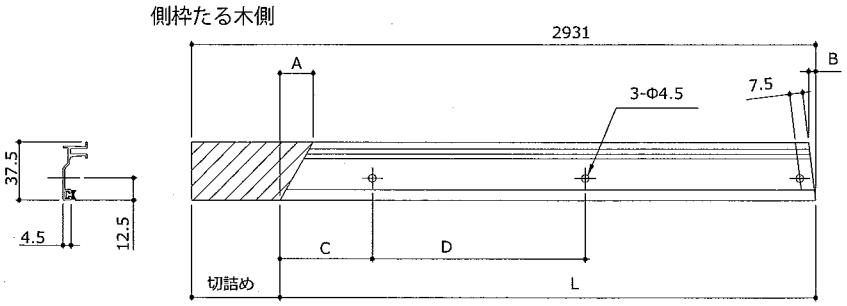

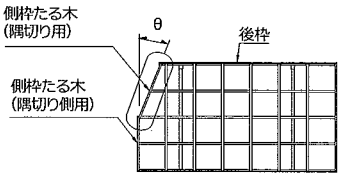

間口	θ	8°	9°	15°	21°	22°	23°
D:24	L	—	1404.5	1338	1341.2	1345.6	1350.9
	切詰め	—	1526.5	1593	1589.8	1585.4	1580.1
	A	—	206.8	122.2	85.3	81.8	77.2
	B	—	5.2	8.8	12.6	13.2	13.9
	C	—	225.5	131.1	91.2	86.7	82.7
	D	—	584.7	597.8	618.6	622.9	627.4
D:25.5	L	1507.6	1481.5	1416.7	1422.6	1427.6	—
	切詰め	1423.4	1449.5	1514.3	1508.4	1503.4	—
	A	233	206.8	122.2	85.3	81.1	—
	B	4.6	5.2	8.8	12.6	13.2	—
	C	255.2	225.5	131.1	91.2	86.7	—
	D	621.5	623.2	637.2	659.3	663.8	—
D:27	L	1585.4	1559.4	1496.4	1505.1	—	—
	切詰め	1345.6	1371.6	1434.6	1425.9	—	—
	A	233	206.8	122.2	85.3	—	—
	B	4.6	5.2	8.8	12.6	—	—
	C	255.2	225.5	131.1	91.2	—	—
	D	660.4	662.2	677	700.5	—	—

【側枠たる木（隅切り・後枠側納まり用・3スパン）】

側枠たる木はあらかじめ両端に
孔加工がしてあります。

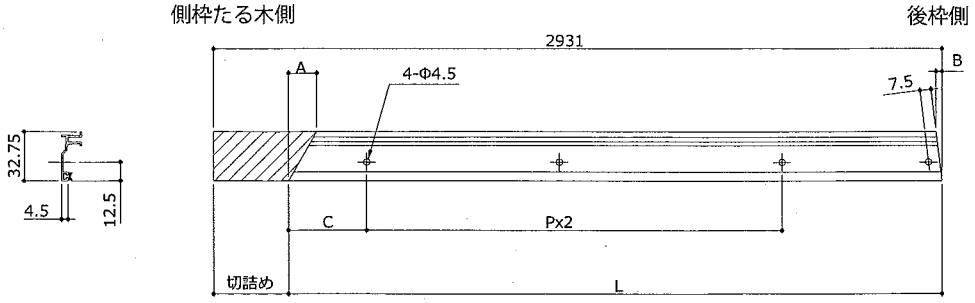

間口	θ	10°	14°	15°	16°
D:24	L	1970.9	1937.6	1935.9	1963
	切詰め	960.1	993.4	995.1	995
	A	185.7	131.4	122.2	114.2
	B	5.8	8.2	8.8	9.4
	C	201.8	141.2	131.1	122.3
	P	586.4	595.2	597.8	600.8
D:25.5	L	2086.7	2055.1	2053.9	—
	切詰め	844.3	875.9	877.1	—
	A	185.7	131.4	122.2	—
	B	5.8	8.2	8.8	—
	C	201.8	141.2	131.1	—
	P	625	634.3	637.2	—
D:27	L	2203.9	2174.1	—	—
	切詰め	727.1	756.9	—	—
	A	185.7	131.4	—	—
	B	5.8	8.2	—	—
	C	201.8	141.2	—	—
	P	664	674	—	—

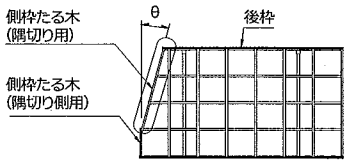

【側枠たる木（隅切り・後枠側納まり用）】

側枠たる木はあらかじめ両端に
孔加工がしてあります。

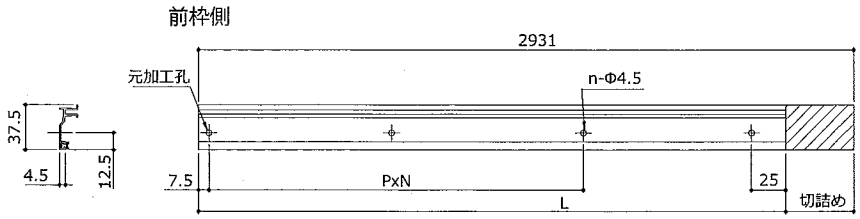

間口		1スパン	2スパン	3スパン
D:24	L	1766.5	1189	611.5
	P	577.5		
	N	2	1	—
	n	3	2	1
D:25.5	L	1880.5	1265	649.5
	P	615.5		
	N	2	1	—
	n	3	2	1
D:27	L	1996	1342	688
	P	654		
	N	2	1	—
	n	3	2	1

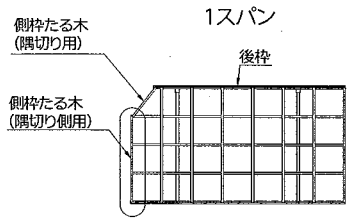

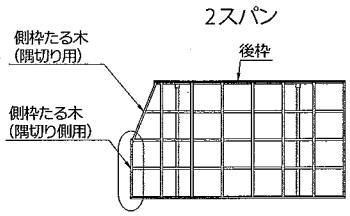

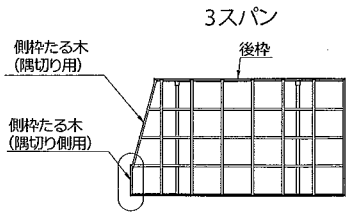

【側枠押え材（隅切り・後枠側納まり用）】

側枠押え材はあらかじめ孔加工がしてあります。切詰め後端部（切詰端）から加工孔芯まで50mm以上の場合図示のΦ4.5加工してください。

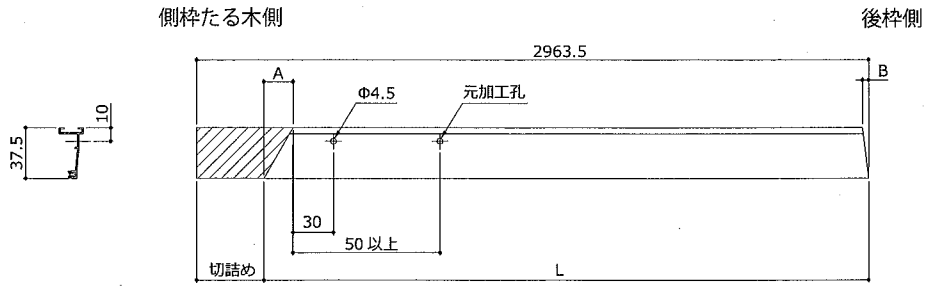

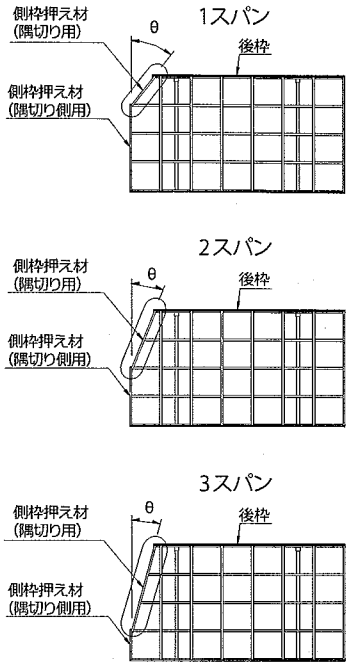

1スパン

間口	θ	15°	16°	17°	20°	25°	30°	35°	38°	40°	42°
D:24	L	—	—	749	742.4	746.7	765.6	797.6	823.5	843.7	866.6
	切詰め	—	—	2214.5	2221.1	2216.8	2197.9	2165.9	2140	2119.8	2096.9
	A	—	—	122.7	103	80.4	65	53.6	48	44.7	41.6
	B	—	—	11.5	13.6	17.5	21.7	26.3	29.3	31.5	33.8
D:25.5	L	—	792.8	788.7	782.9	788.6	809.4	844	871.7	893.3	—
	切詰め	—	2170.7	2174.8	2180.6	2174.9	2154.1	2119.5	2091.8	2070.2	—
	A	—	130.8	122.7	103	80.4	65	53.6	48	44.7	—
	B	—	10.8	11.5	13.6	17.5	21.7	26.3	29.3	31.5	—
D:27	L	837.9	832.8	829	823.8	831.1	853.9	891	920.6	—	—
	切詰め	2125.6	2130.7	2134.5	2139.7	2132.4	2109.6	2072.5	2042.9	—	—
	A	140	130.8	122.7	103	80.4	65	53.6	48	—	—
	B	10	10.8	11.5	13.6	17.5	21.7	26.3	29.3	—	—

2スパン

間口	θ	8°	9°	15°	21°	22°	23°
D:24	L	—	1422.7	1356.6	1360.5	1365	1370.4
	切詰め	—	1540.8	1606.9	1603	1598.5	1593.1
	A	—	236.8	140	97.7	92.8	88.3
	B	—	5.9	10	14.4	15.2	15.9
D:25.5	L	1525.8	1499.7	1435.3	1441.9	1447	—
	切詰め	1437.7	1463.8	1528.2	1521.6	1516.5	—
	A	266.8	236.8	140	97.7	92.8	—
	B	5.3	5.9	10	14.4	15.2	—
D:27	L	1603.6	1577.6	1515	1524.4	—	—
	切詰め	1359.9	1385.9	1448.5	1439.7	—	—
	A	266.8	236.8	140	97.7	—	—
	B	5.3	5.9	10	14.4	—	—

3スパン

間口	θ	10°	14°	15°	16°
D:24	L	1989.2	1956.1	1954.5	1954.8
	切詰め	974.3	1007.4	1009	1008.7
	A	212.7	150.4	140	130.8
	B	6.6	9.3	10	10.8
D:25.5	L	2104.9	2073.6	2072.5	—
	切詰め	858.6	889.9	891	—
	A	212.7	150.4	140	—
	B	6.6	9.3	10	—
D:27	L	2222.2	2192.6	—	—
	切詰め	741.3	770.9	—	—
	A	212.7	150.4	—	—
	B	6.6	9.3	—	—

【側枠押え材（隅切り・後枠側納まり用）】

側枠押え材はあらかじめ孔加工がしてあります。切詰め後端部（切詰端）から加工孔芯まで50mm以上の場合図示のΦ4.5加工してください。

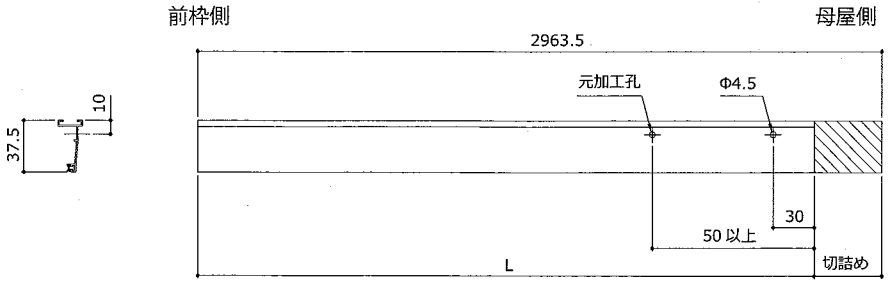

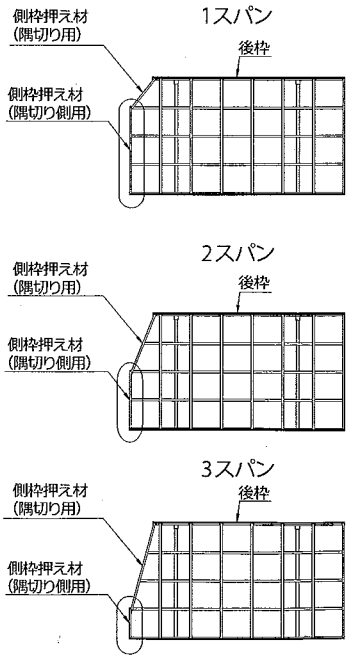

間口		1スパン	2スパン	3スパン
D:24	L	1766.5	1189	611.5
D:25.5	L	1880.5	1265	649.5
D:27	L	1996	1342	688

【屋根材】

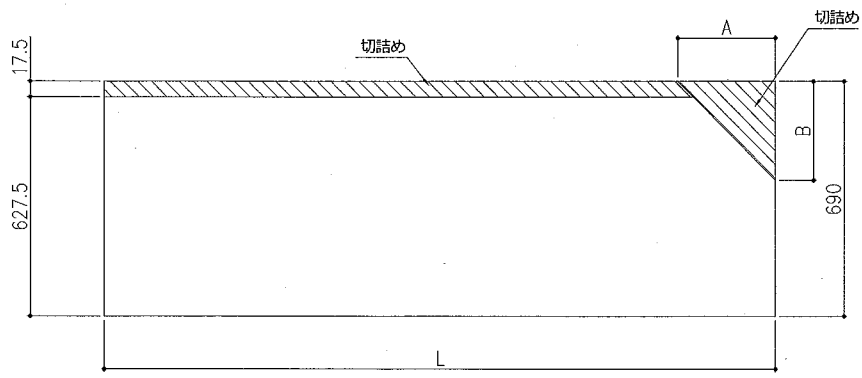

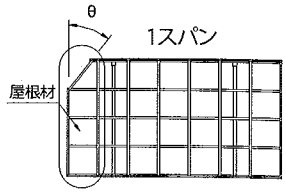

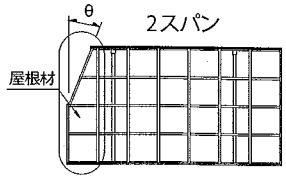

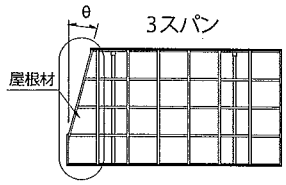

1スパン

間口	θ	15°	16°	17°	20°	25°	30°	35°	38°	40°	42°
D:24	L	—	—	2382							
	A	—	—	728.6	710.5	690.5	677.8	669.4	665.8	663.8	662.2
	B	—	—	222.8	258.6	322	391.3	468.7	520.2	557	596.2
D:25.5	L	—	2534								—
	A	—	830.2	818.5	790.2	757.8	736	720.1	712.5	720.1	—
	B	—	238.1	250.2	287.6	353.4	424.9	504.2	556.7	594.1	—
D:27	L	2688								—	—
	A	882	868.7	857	828.7	796.3	774.5	758.6	751	—	—
	B	236.3	249.1	262	301.6	371.3	447.2	531.2	586.7	—	—

2スパン

間口	θ	8°	9°	15°	21°	22°	23°
D:24	L	—	2382				
	A	—	1524.1	1383	1322	1315	1308.6
	B	—	241.4	370.6	507.5	531.3	555.5
D:25.5	L	2534					—
	A	1644	1600.1	1459	1398	1391	—
	B	231	253.4	390.9	536.6	562	—
D:27	L	2688				—	—
	A	1721	1677.1	1536	1475	—	—
	B	241.9	265.6	411.6	566.2	—	—

3スパン

間口	θ	10°	14°	15°	16°
D:24	L	2382			
	A	2066.4	1975.7	1960.5	1947.2
	B	364.4	492.6	525.3	558.4
D:25.5	L	2534			—
	A	2180.4	2089.7	2074.5	—
	B	384.5	521	555.9	—
D:27	L	2688		—	—
	A	2295.9	2205.2	—	—
	B	404.8	549.8	—	—

■コーナーカット納まり部材名称

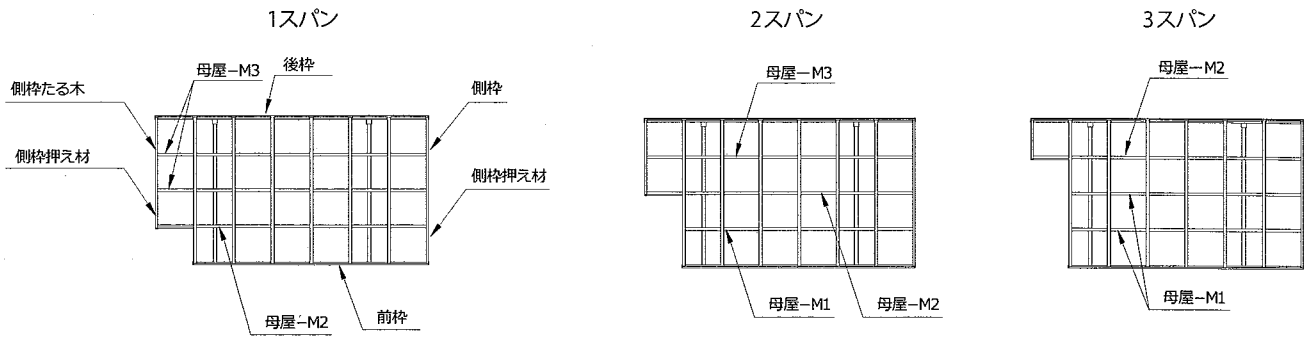

■部材別加工図・加工寸法表（コーナーカット納まり）

【後枠（コーナーカット納まり用】

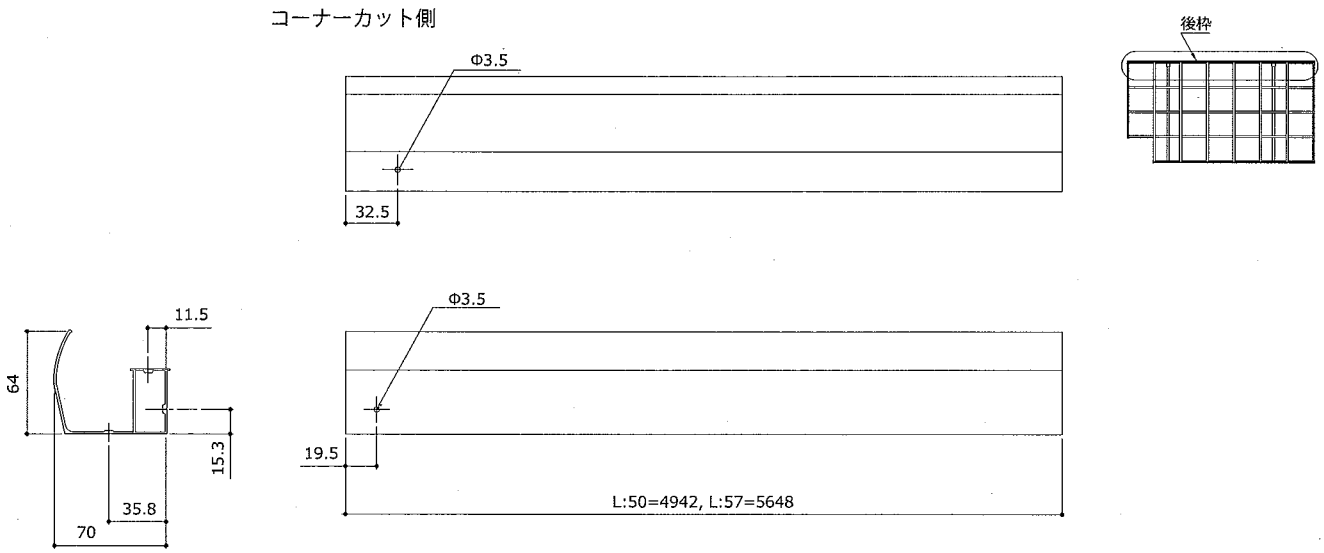

【前枠（コーナーカット納まり用】

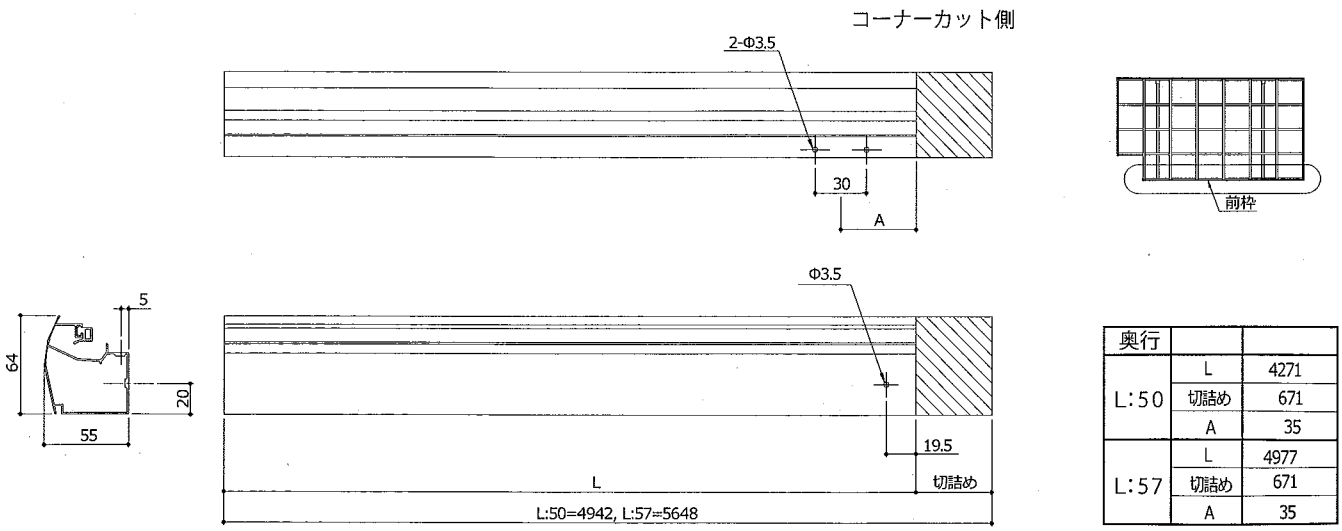

奥行		
L:50	L	4271
	切詰め	671
	A	35
L:57	L	4977
	切詰め	671
	A	35

【母屋（コーナーカット用）】

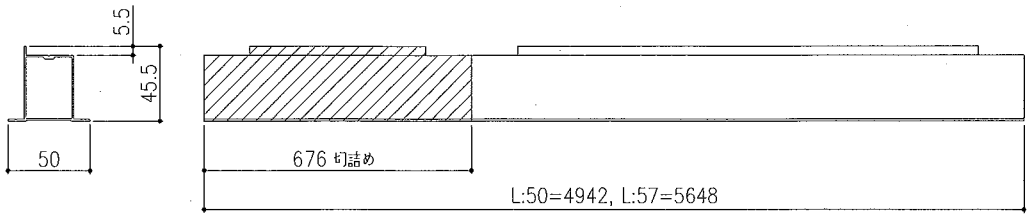

2スパン

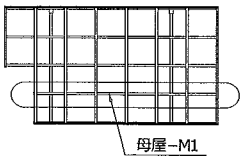

3スパン

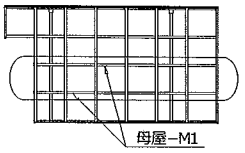

【母屋（コーナーカット用）】

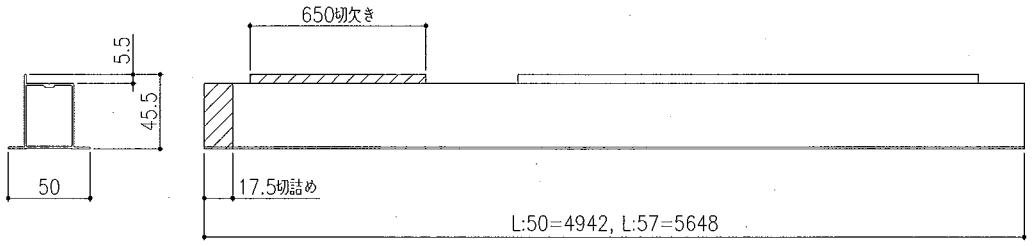

1スパン

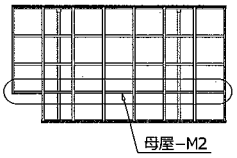

2スパン

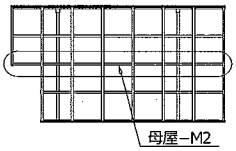

3スパン

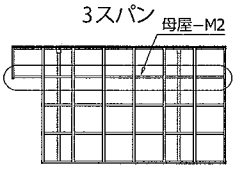

【母屋（コーナーカット用）】

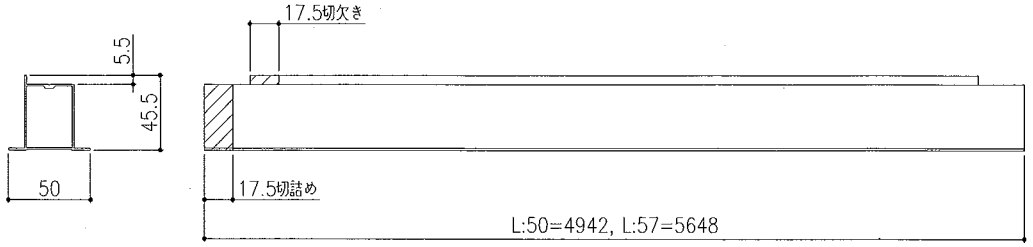

1スパン

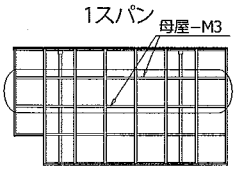

2スパン

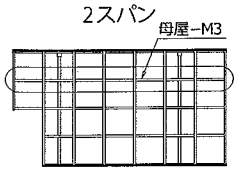

【側枠たる木（コーナーカット側用）】

側枠たる木はあらかじめ両端に
孔加工がしてあります。

後枠側

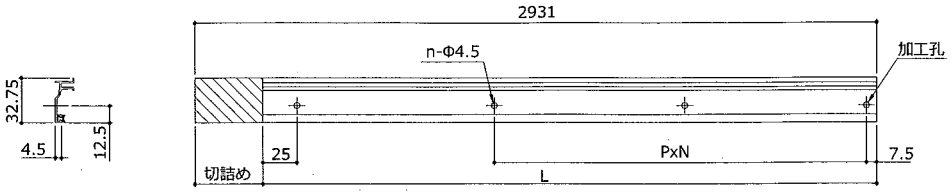

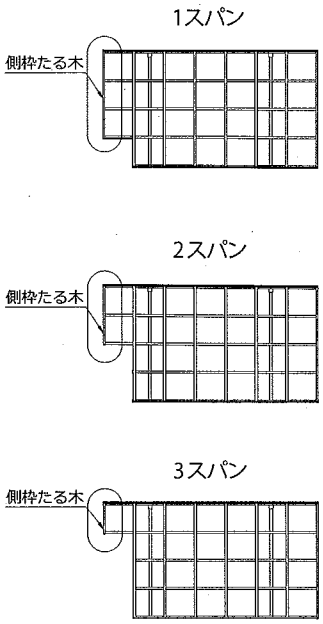

間口		1スパン	2スパン	3スパン
D:24	L	1785.2	1207.7	630.2
	切詰め	1145.8	1723.3	2300.8
	P	577.5	577.5	577.5
	N	2	1	-
	n	3	2	1
D:25.5	L	1899.2	1283.7	668.2
	切詰め	1031.8	1647.3	2262.8
	P	615.5	615.5	615.5
	N	2	1	-
	n	3	2	1
D:27	L	2014.7	1360.7	706.7
	切詰め	916.3	1570.3	2224.3
	P	654	654	654
	N	2	1	-
	n	3	2	1

【側枠押え材（コーナーカット側用）】

側枠押え材はあらかじめ孔加工がして
あります。切詰め後端部（切詰端）
から加工孔芯まで50mm以上の場合
図示のΦ4.5加工してください。

後枠側

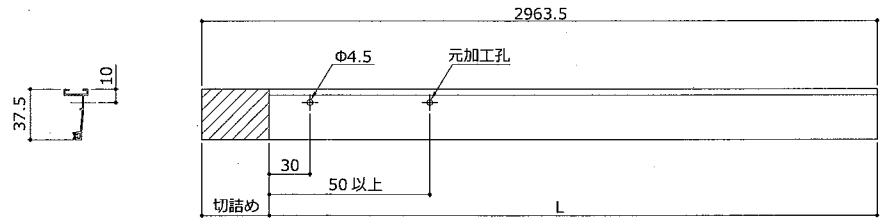

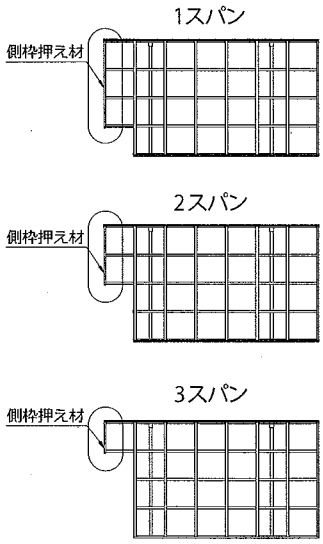

間口		1スパン	2スパン	3スパン
D:24	L	1803.2	1225.7	648.2
	切詰め	1160.3	1737.8	2315.3
D:25.5	L	1917.2	1301.7	686.2
	切詰め	1046.3	1661.8	2277.3
D:27	L	2032.7	1378.7	724.7
	切詰め	930.8	1584.8	2238.8

【屋根材】

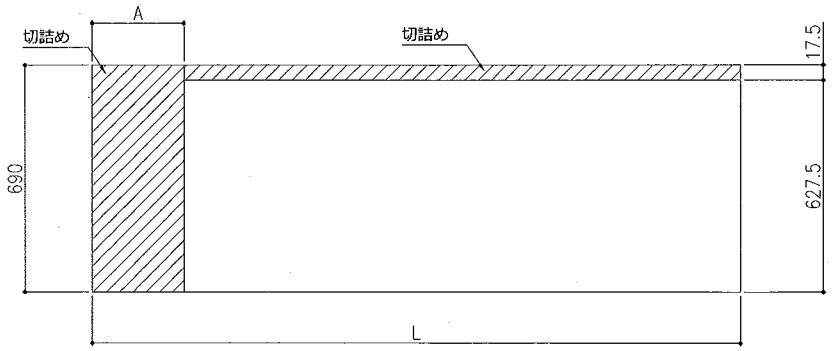

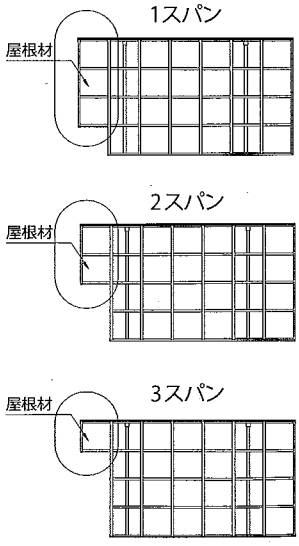

間口		1スパン	2スパン	3スパン
D:24	L	2382	2382	2382
	A	576.5	1154	1731.5
D:25.5	L	2534	2534	2534
	A	614.5	1230	1845.5
D:27	L	2688	2688	2688
	A	653	1307	1961

1 基礎の施工

①柱埋込み位置を出し、指定寸法以上の穴を掘ってください。
②柱にアンカー棒を差し込んでください。

ポイント

- 屋根に水勾配をつけて施工してください。
- コンクリートの施工は骨組み完了後に行なってください。

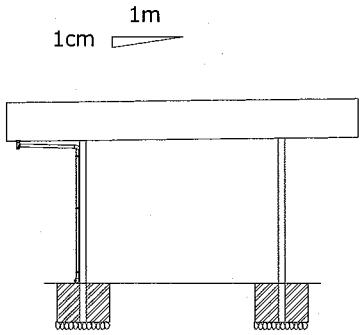

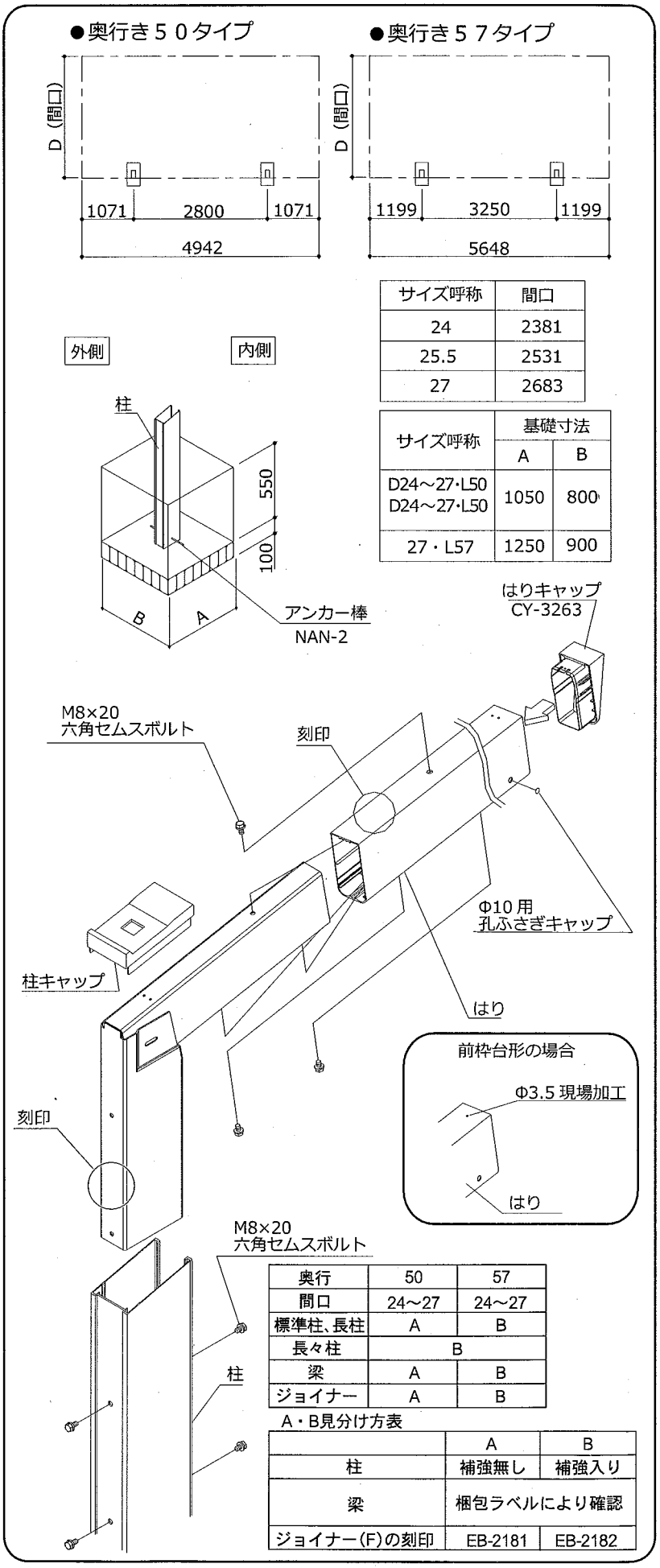

サイズ呼称	間口
24	2381
25.5	2531
27	2683

サイズ呼称	基礎寸法	
	A	B
D24～27・L50 D24～27・L50	1050	800
27・L57	1250	900

2 はりの取付け

①はりにはりキャップ、Φ10用穴ふさぎキャップを取付けてください。
②柱・はりジョイナーをはり、柱に差し込み、セムスボルトで固定してください。
③柱キャップを取付けてください。

奥行	50	57
間口	24～27	24～27
標準柱、長柱	A	B
長々柱	B	
梁	A	B
ジョイナー	A	B

A・B見分け方表

	A	B
柱	補強無し	補強入り
梁	梱包ラベルにより確認	
ジョイナー(F)の刻印	EB-2181	EB-2182

ボルトの締め付けの際は、インパクトドライバーの使用はお避けください。強い力や振動でボルトが焼き付き、固着してしまう事があります。

工事終了後には再度ボルトの増し締めを行い、確実に締め付けてください。

柱、はり、ジョイナーの組み合わせを表（右図）で確認し、正しく施工してください。

3 前後枠・母屋の取付け

①前後枠に前後枠ピースを柱ピッチに合わせて取付けてください。
②後枠に後枠ピース挿入してください。
③前後枠・母屋に端部キャップを取付けてください。後枠の両端樋部にコーキングを施してください。
④後枠は柱に、前枠・母屋は、はりにビス止めしてください。

ポイント

●前枠キャップ、後枠キャップには左右があります。

ポイント

●柱移動する場合は前後枠・母屋に孔加工が必要になります。使用しなくなった孔には孔ふさぎシールを貼り付けてください。

側枠台形・前枠鋭角納まり及び隅切り・後枠側納まりに使う後枠ピースは現場合わせで切り詰めしてください。

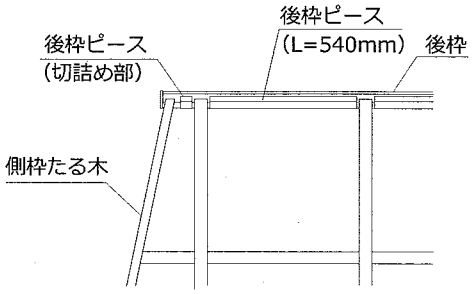

4 -1 側枠たる木・たる木の取付け

(前枠台形・側枠台形)

①側枠たる木・たる木を前後枠の取付け孔に合わせてビス止めしてください。後枠は後枠ピースがスライドしますので後枠ピースの位置を調整し後枠のたる木取付孔にビス止めしてください。

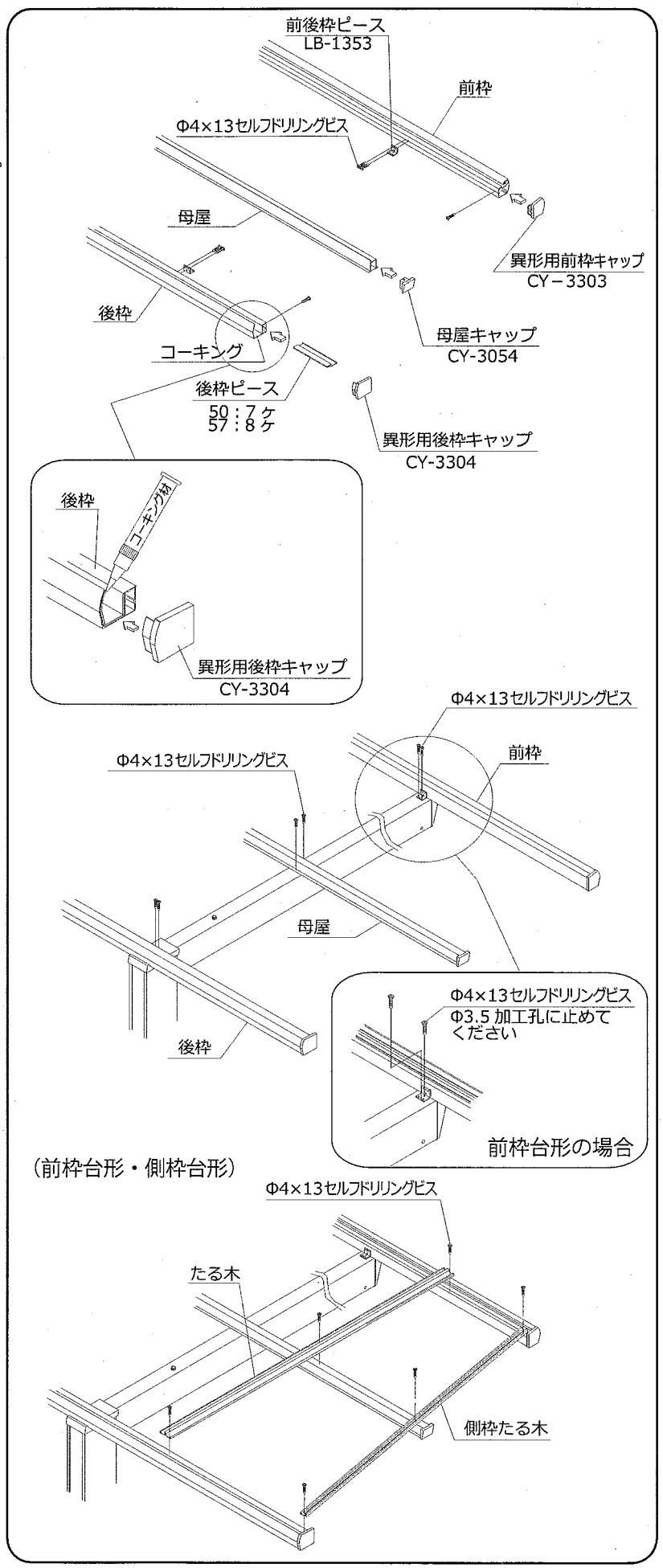

4 -2 側枠たる木・たる木の取付け

（隅切り納まり）

①側枠たる木・たる木を前後枠の取付け孔に合わせてビス止めしてください。 後枠は後枠ピースがスライドしますので後枠ピースの位置を調整し後枠のたる木取付孔にビス止めしてください。

4 -3 側枠たる木・たる木の取付け

（コーナーカット納まり）

①側枠たる木・たる木を前後枠の取付け孔に合わせてビス止めしてください。 後枠は後枠ピースがスライドしますので後枠ピースの位置を調整し後枠のたる木取付孔にビス止めしてください。

②パネル端部材の両端にΦ4.5 の孔を現場加工し、コーナー部の母屋に取付けてください。

4 -4 側枠の取付け

①側枠の取付けは ME-2066 の説明書をご覧ください。

5 コンクリートの打ち込み

①柱のアンカー棒を確認してください。
②屋根の対角、 柱の間隔・垂直・平行寸法が正しくでているか確認してください。
③コンクリートを流し込んでください。
④コンクリートが固まるまで養生してください。
（4日～一週間程度）

（隅切り納まり）

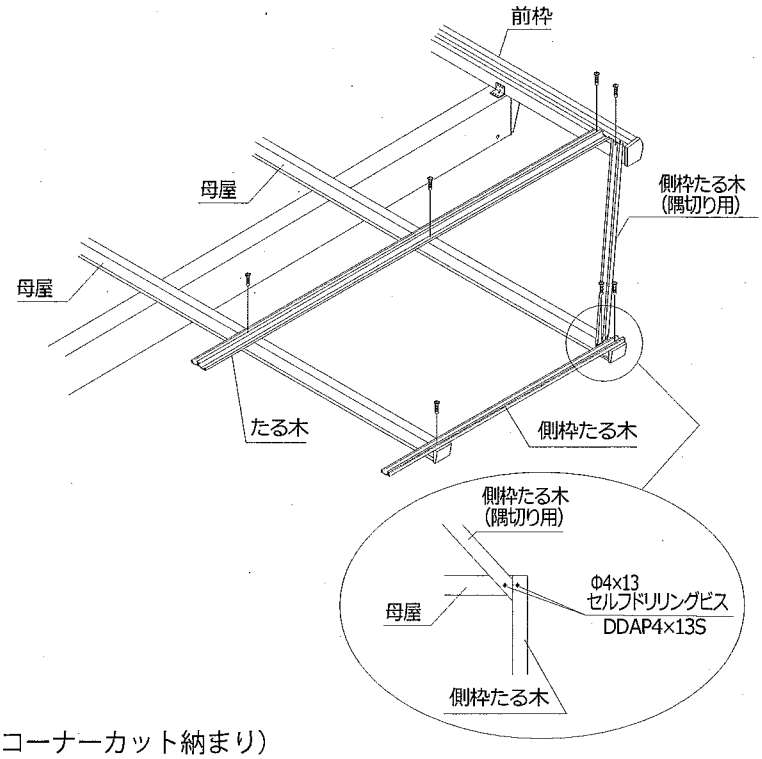

（コーナーカット納まり）

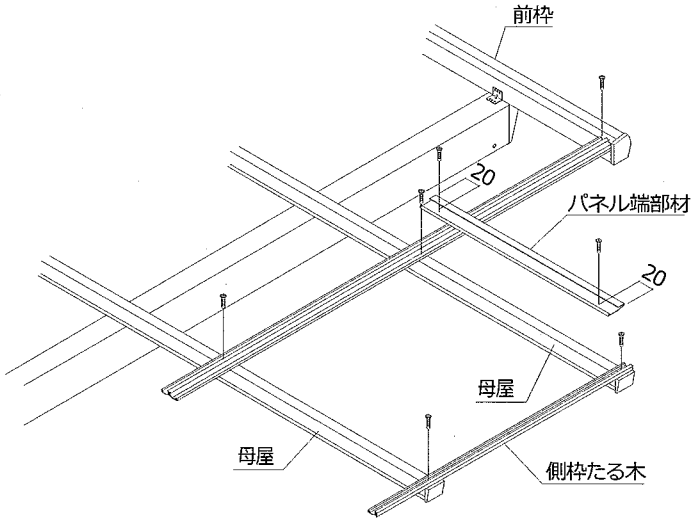

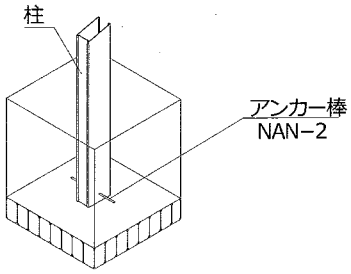

6 屋根材および押え材の取付け

①後枠の後枠ピースをたる木とたる木の真中に来るよう調整してください。
②屋根材は先に後枠ピースに突き当たるまで差し込んでから前枠に入れてください。
③前枠のビード部に押え材を押し当て、前枠側から後枠方向へビス止めしてください。

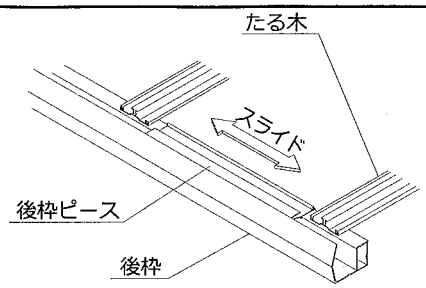

> 押え材の取付け時にインパクトドライバーの使用をしないでください。

> 押え材取り付け時に、ビスのから回りを防ぐために締め付けトルク 15kgf・cm以下でビス止めしてください。

> ビスがから回りをした時は、ペンチで垂木の溝を狭くしてから止め直してください。

(側枠台形)

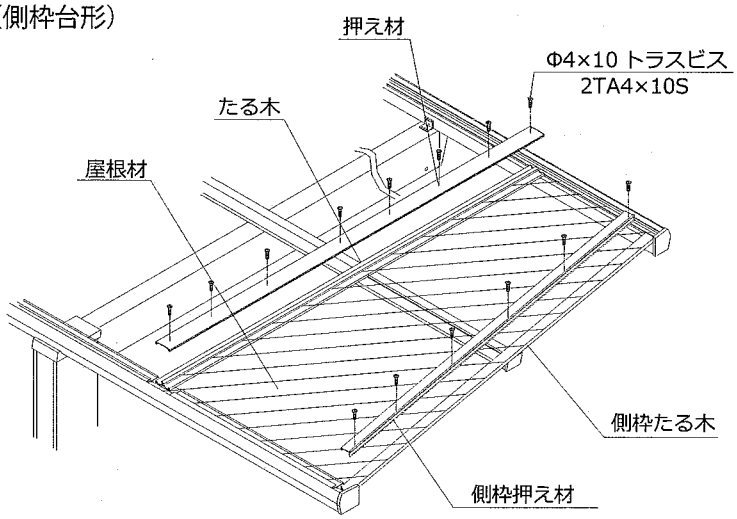

④側枠押え材と端部キャップの間にコーキングを施してからビス止めしてください。
使用しないビス孔に孔ふさぎシールを貼ってください。
（隅切り納まり・コーナー納まりの場合）

(隅切り納まり)

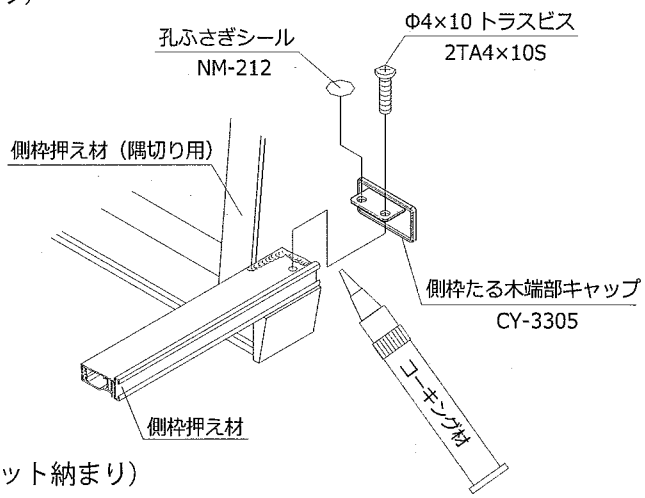

> **お願い**
> コーキングは確実に行ってください。
> コーキングが不十分ですと、雨漏りの原因となります。

(コーナーカット納まり)

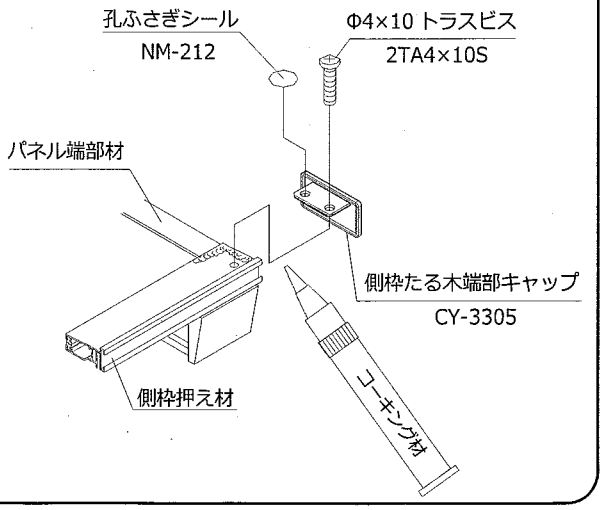

7 コーキングの施工

①側枠押え材と前枠の間に合せてバックアップ材をカットし挿入してください。
押え材と前枠ビードに突き当たる部分にコーキングを施してください。

お願い

前枠ビードと側枠押え材の間にバックアップ材を挿入してからコーキングを施してください。

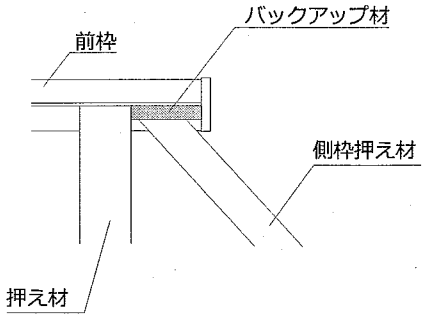

②側枠押え材（隅切り用）と側枠押え材の突き当たる部分にコーキングを施してください。
パネル端部材と側枠押え材の突き当たる部分にコーキングを施してください。

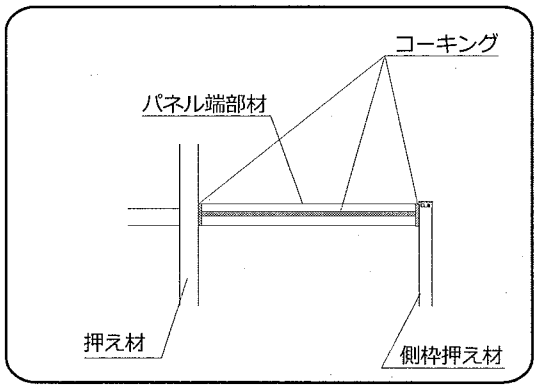

③前枠台形納まりの場合、前枠とはりキャップの間にコーキングを施してください。

お願い

コーキングは確実に行ってください。
コーキングが不十分ですと、雨漏りの原因となります。

④前枠に統一名板を貼ってください。

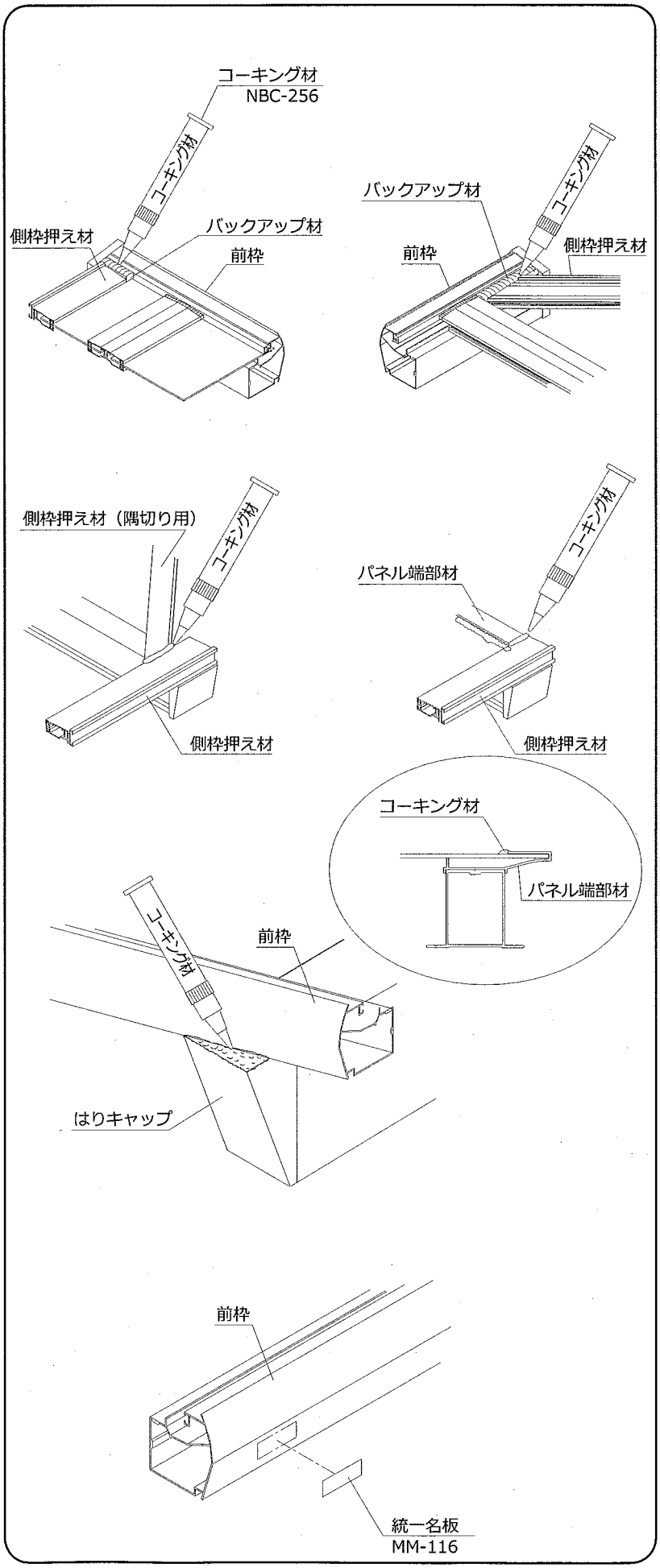

8 雨樋の組立

①たて樋の長さ（L1・L2）は現場に合わせて切断してください。
②後枠の加工孔に落し口パッキン・落し口を取付けます。
③右図を参考に雨樋部分を仮組みしてから接着剤にて順次接着してください。
④柱3ヶ所に固定バンドAをビス止めし、固定バンドBにてたて樋を固定してください。

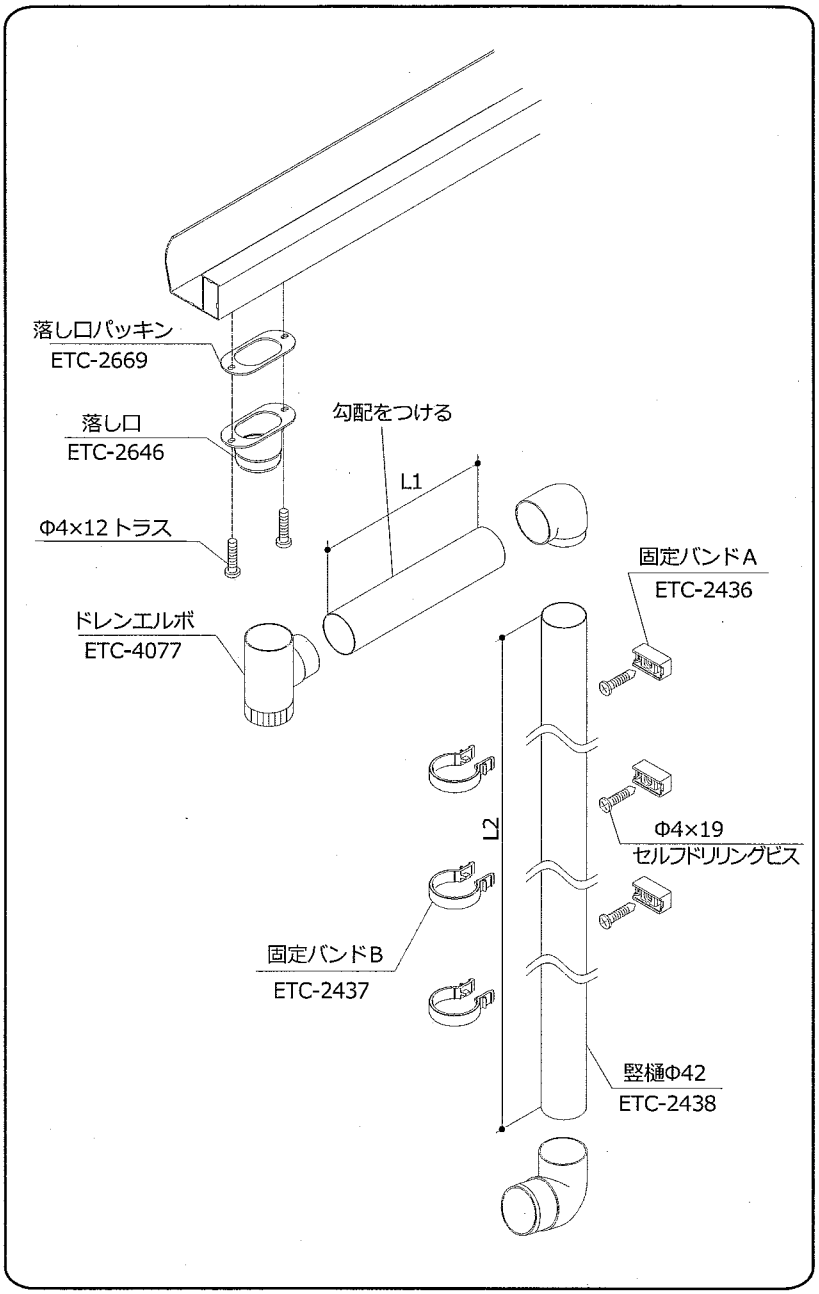

ポイント

- 横樋（L1 部分）は勾配をつけてください。
- 固定バンドは、下図のように柱の溝にΦ4×19 セルフドリリングビスで固定してください。

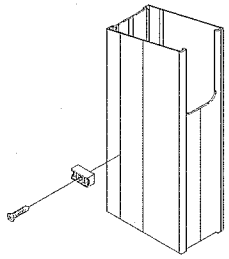

○ 施工完了時の注意事項

- ボルト・ビスが確実に締め付けられているか確認してください。
- 使用上危険な箇所等がないか点検してください。
- このマニュアルは、施工終了後施主様にお渡ししてください。
- 「お取扱いの手引き」に基づき、商品の使用方法、保守点検方法およびメンテナンス方法を必ず施主様に説明してください。

○ オプション品のご紹介

本カーポートには下記のオプションがございます。

① サイドパネル
② 補助柱（収納式・脱着式）
③物干し

各梱包の組立施工マニュアルをご覧ください。

■メモ

■施工工事店様、販売店様へのお願い

- 「取扱説明書」に基づき（同梱されているもののみ）商品の使用方法、保守点検方法及びメンテナンス方法を必ず施主様に説明してください。
- この取付説明書は、施工完了後施主様にお渡しください。

新日軽株式会社

本社/〒136-0076
東京都江東区南砂2-7-5
（鴻池ビル）

この商品についてのご質問やご相談は下記の窓口にお問い合わせください。

お客様商品相談室
0120(37)2534

新日軽インターネットホームページ　http://www.shinnikkei.co.jp