新日軽 大型伸縮門扉「メガゲート」取付説明書（本体用）

取説番号 ME-1984
改-2

この度は、新日軽の製品をお買い上げいただき誠にありがとうございます。
正しい施工をしていただく為この取付説明書をお読みください。
施工完了後はお施主様へお渡しください。

施工上の注意事項

施工にあたっては次の点をご注意ください。

①モルタル用に海砂を使用されますと、多量に塩分が含まれています為、アルミの腐食の原因になりますのでご使用を避けていただくか、十分水洗いしたものをご使用ください。
②モルタルやコンクリートの抽出液は強アルカリ性で、しみやむら等の外観不良や腐食の原因になりますので工事中にアルミ製品の表面を流れない様にご注意してください。
③モルタルやコンクリートの急結剤は腐食の発生や促進作用があるので、その使用を避けていただくか、塩化カルシウムや塩素系の化合物、珪酸ナトリウム等の入っていないものをご使用ください。
④施工時にアルミ製品の表面に付着したモルタルやコンクリート等は速やかに清掃してください。また、表面にキズをつけますと腐食しやすくなりますので取り扱いには十分注意してください。
⑤アルミ製品と銅板やラス等の異種金属が接触しないようにしてください。接触する場合にはビニールテープ等を貼るか塗料等で絶縁処理をしてください。
⑥腐食の恐れのある接着剤や化学製品を施工上使用する場合は、アルミ製品と接触しない様にしていただくか、接触する部分を完全に養生してください。
⑦寒冷地では柱を立ててからモルタルを詰めてください。モルタルを入れてから柱を立てますと、柱内部に水が入り凍結破損の原因となります。
⑧外開きタイプでは開閉時に扉が公道（道路面）等へ飛び出さない位置に設置してください。
⑨角地部材の取付けは、各梱包内のマニュアルをご参照ください。
⑩施工終了後は扉の開閉チェックを行い、不具合が無いか確認してください。
⑪みだりに改造しないでください。
⑫キャスター・ノンレールの走行床面は、水平に仕上げてください。

この取付説明書に示した注意事項は、安全に関する重要な内容を示しています。人身事故や財産への損害を未然に防止するため、次のような絵表示をしています。

絵表示	意味
⚠注意	この表示を無視して誤った取り扱いをすると使用者が負傷する危険や物的損害の発生することを表しています。

絵表示	ご使用上の注意とお願い
❗	「必ず行っていただくこと」を示しています。

目　次

姿　図……P2
部品明細……P2
納まり図・規格寸法表……P4
1 はじめに……P22
2 落し棒を取り付ける箇所……P22
3 落し棒の取り付け方法……P22
4 本体・移動柱の連結方法……P23
5 ヒンジセット・回転防止セットの組み替え（キャスター式のみ）……P25
6 ヒンジセット・回転防止セットの取り付け（キャスター式のみ）……P26
7 開き幅の調整……P27
8 施錠の高さ調整……P27
9 転倒防止金具の取り付け方法（フラットレール式・ノンレール式）……P28
10 キャスターの高さ調整（キャスター式のみ）……P29
11 落し棒受けの埋込み……P29
12 柱隙間カバーの取り付け納まり図（オプション）……P30
13 柱隙間カバーの組み立て（オプション）……P31
14 柱隙間カバーの取り付け（オプション）……P32

姿　　図

外観視図（フラットレール式）

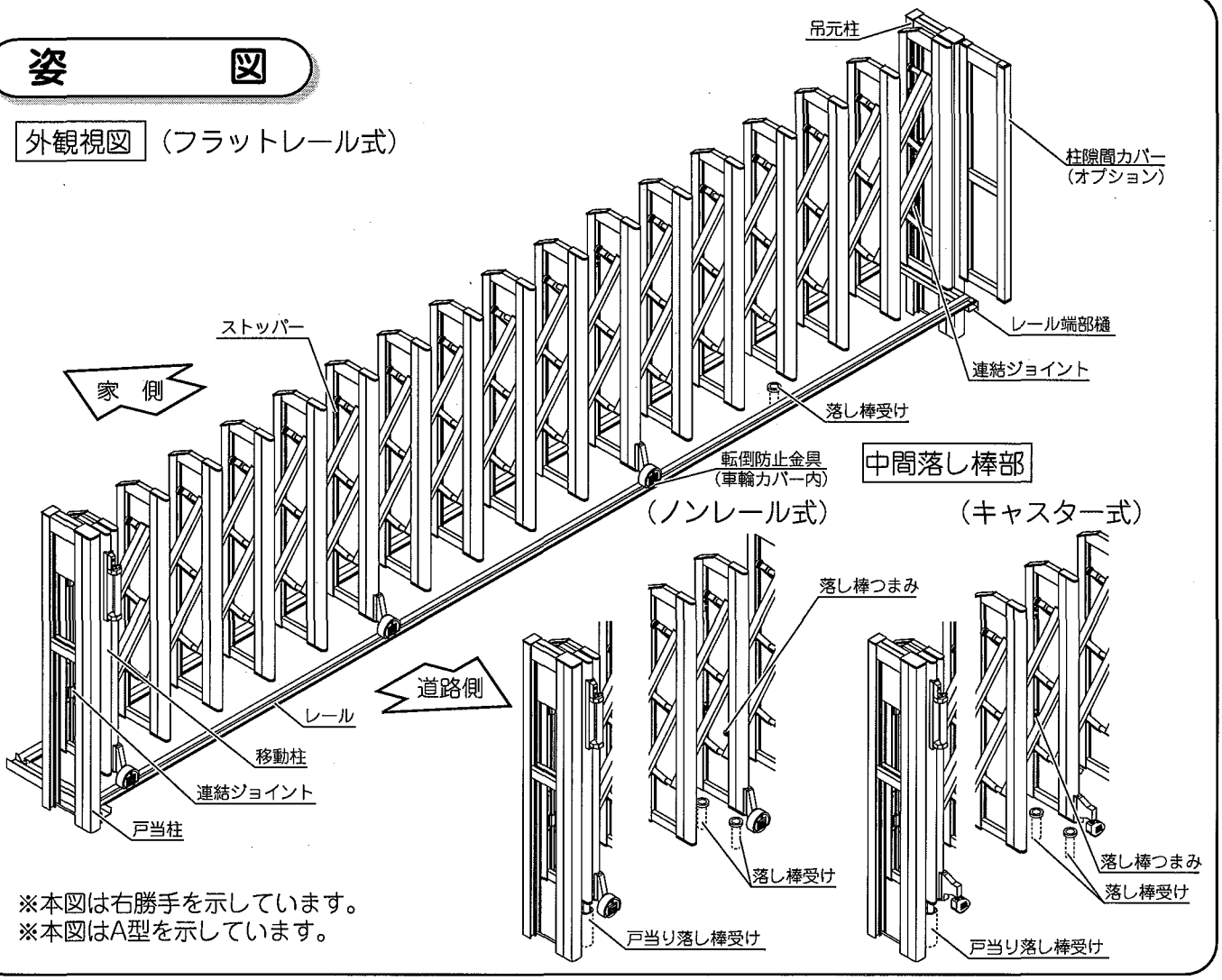

※本図は右勝手を示しています。
※本図はA型を示しています。

部 品 明 細

■ 本 体

【フラットレール式】

名　称	略　図	数　量				
		190、200 210、220	300、310 320、340	440、500 560、580、600	両開閉	
					300、310、320、340	440、500、560、580、600
本体（標準）		1	1	1		
本体（両開閉）					1	1
連結ジョイント		4	4	4	8	8
連結用ネジ M6×8L	バインド小ネジ	16	16	16	32	32
転倒防止金具		2	4	6	6	8
転倒防止金具取付ネジ M6×8L	バインド小ネジ	4	8	12	12	16
車輪カバー		2	4	6	6	8
車輪カバー取付ネジ M5×8L	バインド小ネジ	2	4	6	6	8

【ノンレール式】

名　称	略　図	数　量		
		190,200	320,300	440,560,580
本　体		1	1	1
連結ジョイント		4	4	4
連結用ネジ M6×8L	バインド小ネジ	16	16	16
車輪カバー		2	4	6
車輪カバー取付ネジ M5×8L	バインド小ネジ	2	4	6
落し棒受け			2	4

【キャスター式】

名　称	略　図	数　量		
		190,200	320,300	440,560,580
本　体		1	1	1
連結ジョイント		4	4	4
連結用ネジ M6×8L	バインド小ネジ	16	16	16
落し棒受け		0	2	4

■ 移動柱

【フラットレール式】

名　称	略　図	数　量			
		掛　用	受　用	両開閉片開き用	両開閉両開き用
移動柱（掛用）		1		2	3
移動柱（受用）			1		1
落し棒セット		1	1	2	4
落し棒受け					2
鍵		3		6	9
取付説明書（本体用）		1		1	1
取扱説明書		1		1	1

【ノンレール式】

名　称	略　図	数量	
		掛用	受用
移動柱（掛用）		1	
移動柱（受用）			1
落し棒セット		1	1
鍵		3	
取付説明書（本体用）		1	
取扱説明書		1	

【キャスター式】

名　称	略　図	数量	
		掛用	受用
移動柱（掛用）		1	
移動柱（受用）			1
落し棒セット		1	1
鍵		3	
取付説明書（本体用）		1	
取扱説明書		1	

■落し棒セット

名　称	略　図	数量
落し棒		1
落し棒受け		1

■柱隙間カバー

名　称	略　図	数量
柱隙間カバー		1
取付部材 取付部材カバー		各2
取付部材キャップ		4
取付ネジ M5×30L	トラス小ネジ	8
ターンナットM5		4
幅決めブッシュ φ14×12L		8

納まり図・規格寸法表

※ 本図は外観・右勝手を示します。

フラットレール式 片開き

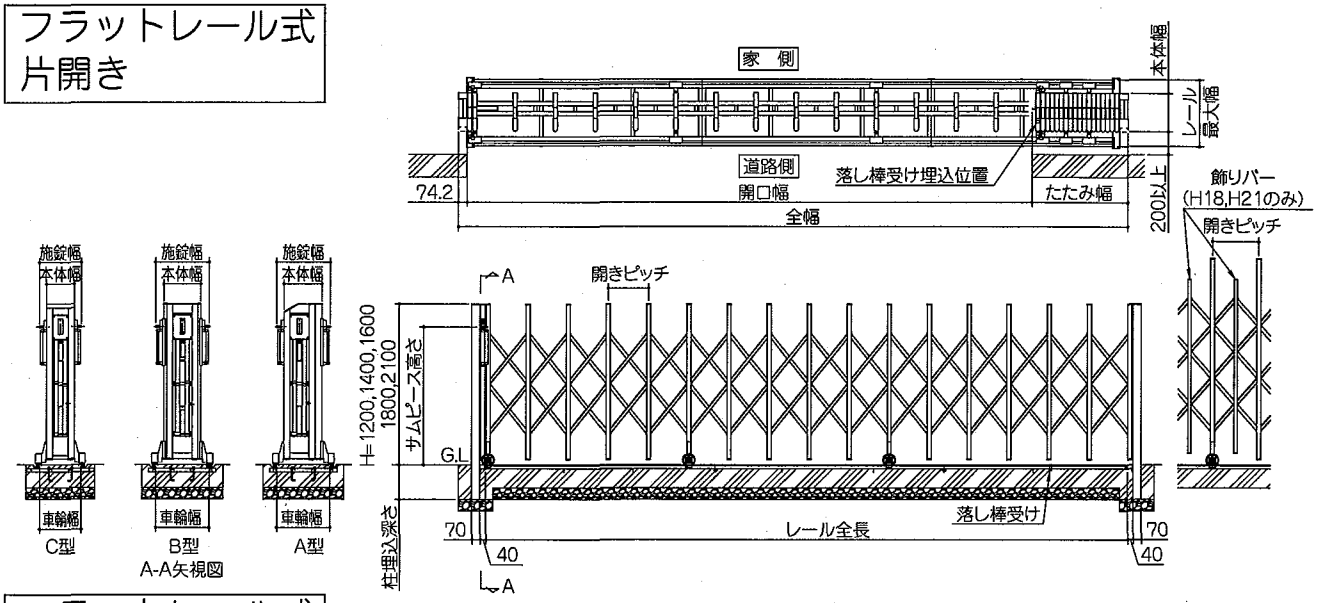

フラットレール式 両開き

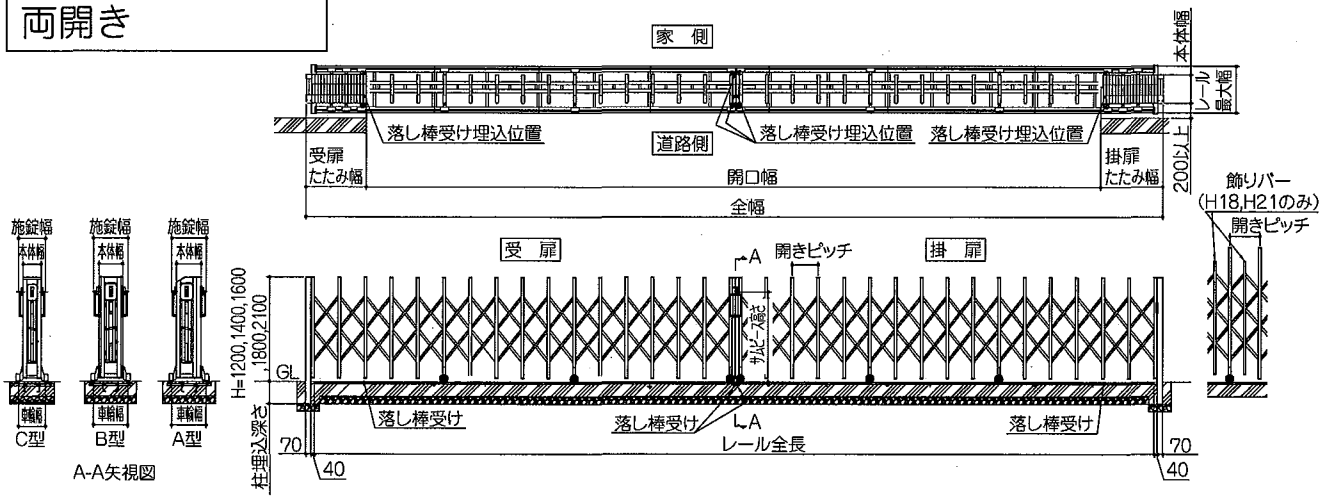

フラットレール式 片開き親子

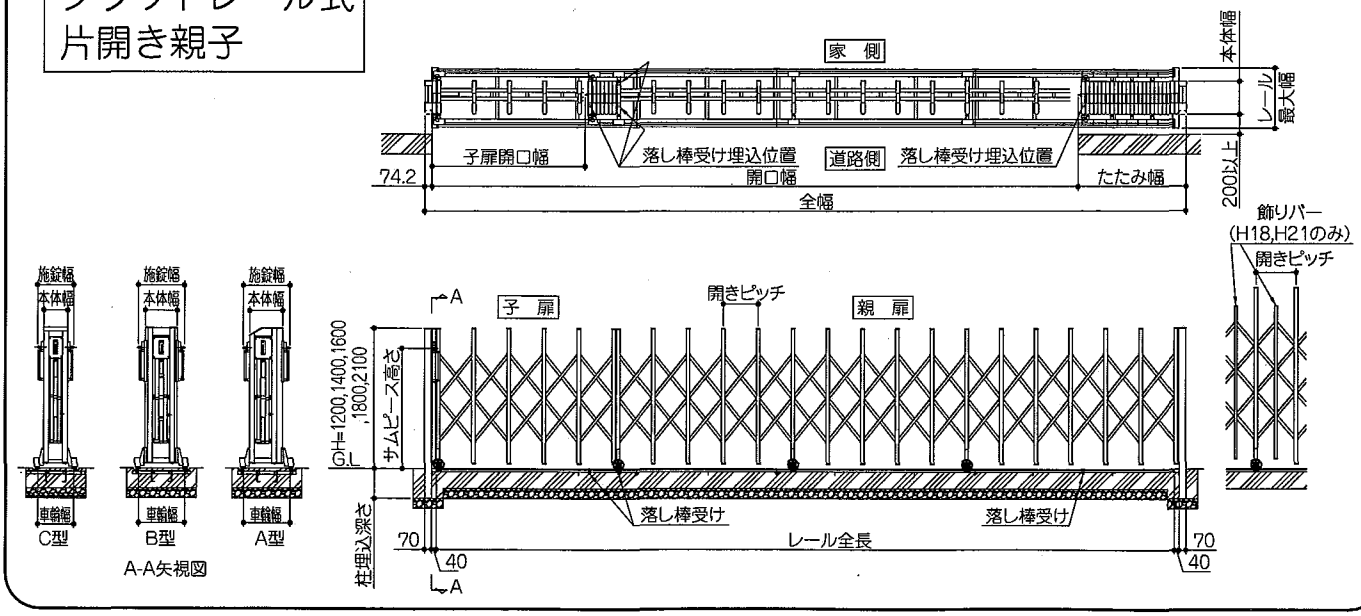

納まり図・規格寸法表

フラットレール式
両開閉（左右）（片開き）

※ 本図は外観を示します。

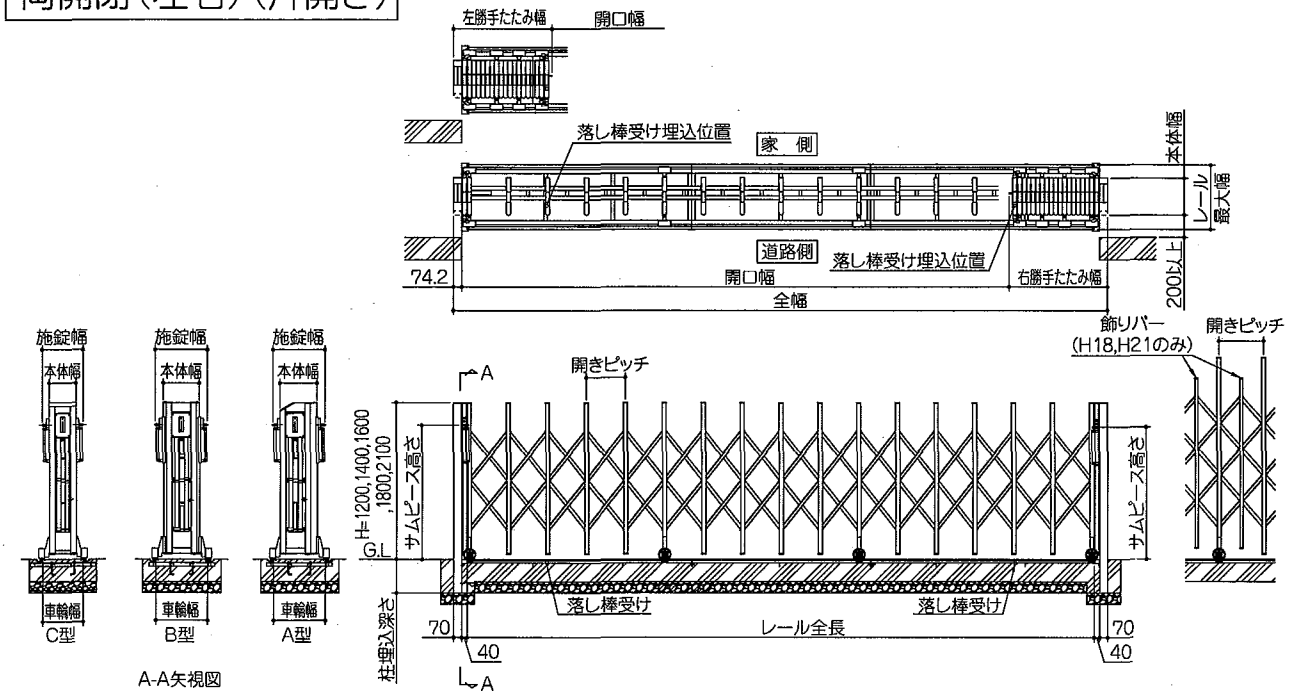

フラットレール式
両開閉（左右中央）（両開き）

※ 本図は外観・右勝手を示します。

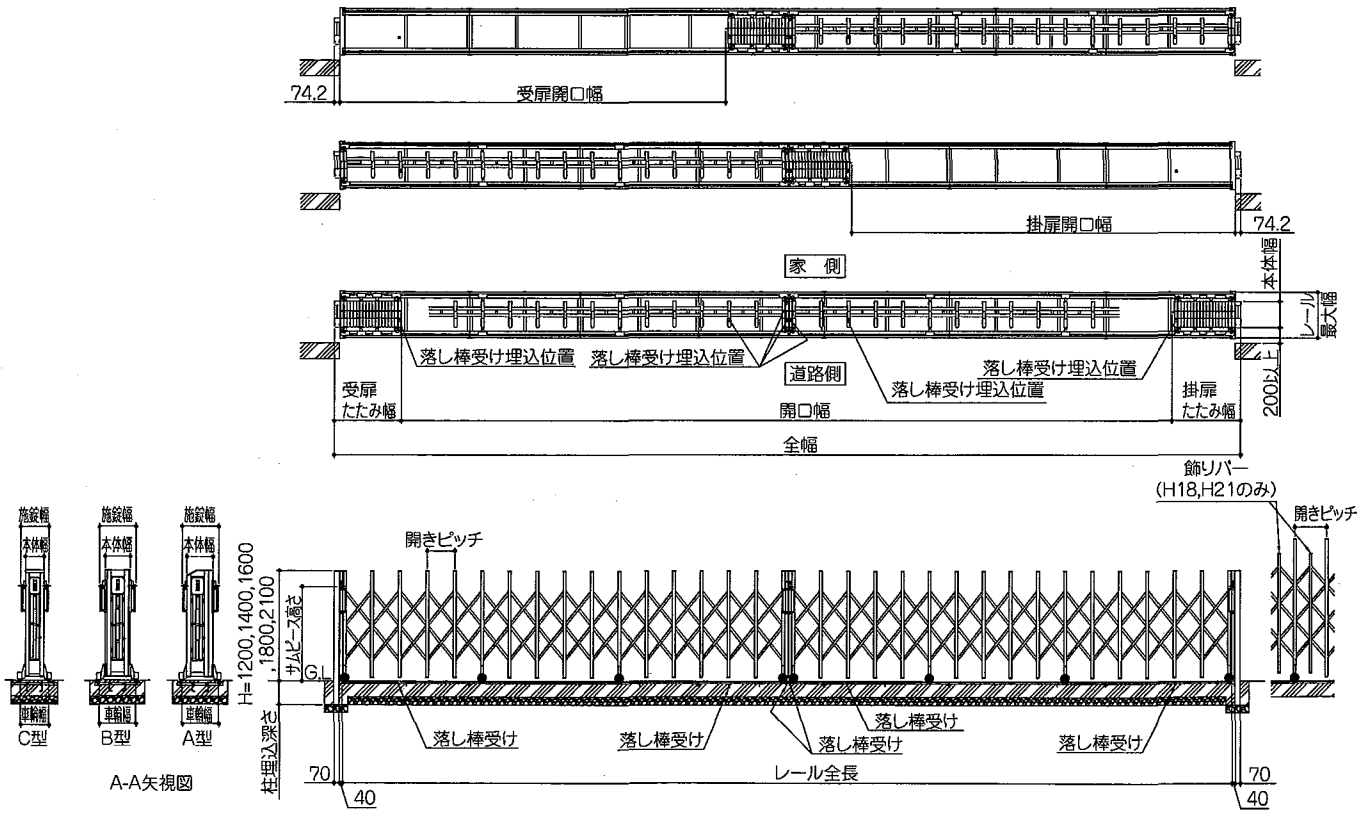

規格寸法表 フラットレール式

メガゲート A型・B型・C型

※「本体組合せ」の「R」は本体(標準)右勝手、「L」は本体(標準)左勝手を示します。
※勝手に左右があるのはA型のみです。

フラットレール式

本体	H	本体幅	本体最大幅	車輪幅	レール最大幅	施錠幅	柱埋込深さ	サムピース高さ
A型	12	330	536	462	576	464	300	999.5
	14	330	536	462	576	464	300	1199.5
	16	380	586	512	626	514	300	1064.5
	18	380	586	512	626	514	350	1064.5
	21	380	586	512	626	514	350	1243.5
B型	12	320	536	462	576	464	300	999.5
	14	320	536	462	576	464	300	1199.5
	16	370	586	512	626	514	300	1064.5
	18	370	586	512	626	514	350	1064.5
C型	12	240	436	362	476	364	300	999.5
	14	240	436	362	476	364	300	1199,5
	16	240	436	362	476	364	300	1064.5

フラットレール式 H12

呼称		全幅	開口幅	開きピッチ	たたみ幅	本体組合せ			本体	移動柱		落し棒セット
						10スパン 320	14スパン 440	18スパン 560		掛用	受用	H12·14用
片開き	320S	3220	2555	298	591	R1 (L1)			1	R1 (L1)	—	—
	440S	4420	3595	298.5	751		R1 (L1)		1	R1 (L1)	—	—
	560S	5620	4635	299	911			R1 (L1)	1	R1 (L1)	—	—
	630S	6320	5210	302	1036	R2 (L2)			2	R1 (L1)	—	—
	750S	7520	6250	301.5	1196	R1 (L1)	R1 (L1)		2	R1 (L1)	—	—
	870S	8720	7290	301.5	1356		R2 (L2)		2	R1 (L1)	—	—
	930S	9320	7765	299.5	1481	R3 (L3)			3	R1 (L1)	—	—
	990S	9920	8330	301	1516		R1 (L1)	R1 (L1)	2	R1 (L1)	—	—
	1050S	10520	8805	300	1641	R2 (L2)	R1 (L1)		3	R1 (L1)	—	—
	1110S	11120	9370	301	1676			R2 (L2)	2	R1 (L1)	—	—
	1170S	11720	9845	300	1801	R1 (L1)	R2 (L2)		3	R1 (L1)	—	—
	1290S	12920	10885	300	1961		R3 (L3)		3	R1 (L1)	—	—
	1410S	14120	11925	300	2121		R2 (L2)	R1 (L1)	3	R1 (L1)	—	—

呼称		全幅	開口幅	開きピッチ	たたみ幅		本体組合せ			本体	移動柱		落し棒セット
					掛扉	受扉	10スパン 320	14スパン 440	18スパン 560		掛用	受用	H12·14用
両開き	630W	6320	5165	299.5	591	564	R1 L1			2	R1 (L1)	L1 (R1)	1
	870W	8720	7245	299.5	751	724		R1 L1		2	R1 (L1)	L1 (R1)	1
	1110W	11120	9325	300	911	884			R1 L1	2	R1 (L1)	L1 (R1)	1
	1240W	12420	10375	300	1036	1009	R2 L2			4	R1 (L1)	L1 (R1)	1
	1480W	14820	12455	300	1196	1169	R1 L1	R1 L1		4	R1 (L1)	L1 (R1)	1
	1720W	17220	14535	300	1356	1329		R2 L2		4	R1 (L1)	L1 (R1)	1
	1960W	19620	16615	300	1516	1489		R1 L1	R1 L1	4	R1 (L1)	L1 (R1)	1
	2200W	22020	18695	300	1676	1649			R2 L2	4	R1 (L1)	L1 (R1)	1

※「本体組合せ」の「両」は本体（両開閉）、「R」は本体（標準）右勝手、「L」は本体（標準）左勝手を示します。
※勝手に左右があるのはA型のみです。

呼称		全幅	開口幅	開きピッチ	たたみ幅	本体組合せ				本体	移動柱		落し棒セット
						6スパン 200	10スパン 320	14スパン 440	18スパン 560		掛用	受用	H12·14用
片開き親子	510F	5120	4170	302.5	876	R1 (L1)	R1 (L1)			2	R1 (L1)	—	2
	630F	6320	5210	302	1036	R1 (L1)		R1 (L1)		2	R1 (L1)	—	2
	750F	7520	6250	301.5	1196	R1 (L1)			R1 (L1)	2	R1 (L1)	—	2
	810F	8120	6725	299.5	1321	R1 (L1)	R2 (L2)			3	R1 (L1)	—	2
	930F	9320	7765	299.5	1481	R1 (L1)	R1 (L1)	R1 (L1)		3	R1 (L1)	—	2
	1050F	10520	8805	300	1641	R1 (L1)		R2 (L2)		3	R1 (L1)	—	2
	1170F	11720	9845	300	1801	R1 (L1)		R1 (L1)	R1 (L1)	3	R1 (L1)	—	2
	1290F	12920	10885	300	1961	R1 (L1)			R2 (L2)	3	R1 (L1)	—	2
	1360F	13620	11460	301	2086	R1 (L1)	R2 (L2)		R1 (L1)	4	R1 (L1)	—	2
	1480F	14820	12500	301	2246	R1 (L1)	R1 (L1)	R1 (L1)	R1 (L1)	4	R1 (L1)	—	2

呼称		全幅	開口幅	開きピッチ	たたみ幅	本体組合せ			本体	移動柱	落し棒セット
						10スパン 320	14スパン 440	18スパン 560			H12·14用
両開閉（左右）（片開き）	320WA	3220	2512	294	634	両1			両開閉1	両開閉用片開き1	—
	440WA	4420	3552	295.5	794		両1		両開閉1	両開閉用片開き1	—
	560WA	5620	4592	296.5	954			両1	両開閉1	両開閉用片開き1	—
	630WA	6320	5167	299.5	1079	両1 R1			両開閉1·標準1	両開閉用片開き1	—
	750WA	7520	6207	300	1239	両1	R1		両開閉1·標準1	両開閉用片開き1	—
	870WA	8720	7247	300	1399		両1 R1		両開閉1·標準1	両開閉用片開き1	—
	930WA	9320	7722	298.5	1524	両1 R2			両開閉1·標準2	両開閉用片開き1	—
	990WA	9920	8287	300	1559		両1	R1	両開閉1·標準1	両開閉用片開き1	—
	1050WA	10520	8762	298.5	1684	両1 R1	R1		両開閉1·標準2	両開閉用片開き1	—
	1110WA	11120	9327	300	1719			両1 R1	両開閉1·標準1	両開閉用片開き1	—
	1170WA	11720	9802	298.5	1844	両1	R2		両開閉1·標準2	両開閉用片開き1	—
	1290WA	12920	10842	299	2004		両1 R2		両開閉1·標準2	両開閉用片開き1	—
	1410WA	14120	11882	299	2164		両1 R1	R1	両開閉1·標準2	両開閉用片開き1	—

呼称		全幅	開口幅	開きピッチ	たたみ幅		本体組合せ			本体	移動柱	落し棒セット
					掛扉	受扉	10スパン 320	14スパン 440	18スパン 560			H12·14用
両開閉（左右中央）（両開き）	630WB	6320	5079	295.5	634	607	両2			両開閉2	両開閉用両開き 右勝手1（左勝手1）	1
	870WB	8720	7159	296.5	794	767		両2		両開閉2	両開閉用両開き 右勝手1（左勝手1）	1
	1110WB	11120	9239	297.5	954	927			両2	両開閉2	両開閉用両開き 右勝手1（左勝手1）	1
	1240WB	12420	10289	298	1079	1052	両2 R1L1			両開閉2·標準2	両開閉用両開き 右勝手1（左勝手1）	1
	1480WB	14820	12369	298.5	1239	1212	両2	R1 L1		両開閉2·標準2	両開閉用両開き 右勝手1（左勝手1）	1
	1720WB	17220	14449	298.5	1399	1372		両2 R1L1		両開閉2·標準2	両開閉用両開き 右勝手1（左勝手1）	1
	1960WB	19620	16529	298.5	1559	1532		両2	R1 L1	両開閉2·標準2	両開閉用両開き 右勝手1（左勝手1）	1
	2200WB	22020	18609	299	1719	1692			両2 R1L1	両開閉2·標準2	両開閉用両開き 右勝手1（左勝手1）	1

規格寸法表 フラットレール式

メガゲート A型・B型・C型

※「本体組合せ」の「R」は本体(標準)右勝手、「L」は本体(標準)左勝手を示します。
※勝手に左右があるのはA型のみです。

フラットレール式 H14

	呼称	全幅	開口幅	開きピッチ	たたみ幅	本体組合せ 8スパン 300	12スパン 440	16スパン 580	本体	移動柱 掛用	移動柱 受用	落し棒セット H12·14用
片開き	300S	3020	2435	348	511	R1 (L1)			1	R1 (L1)	—	—
	440S	4420	3675	348.5	671		R1 (L1)		1	R1 (L1)	—	—
	580S	5820	4915	349	831			R1 (L1)	1	R1 (L1)	—	—
	730S	7320	6210	352	1036	R1 (L1)	R1 (L1)		2	R1 (L1)	—	—
	870S	8720	7450	351.5	1196		R2 (L2)		2	R1 (L1)	—	—
	1010S	10120	8690	351.5	1356		R1 (L1)	R1 (L1)	2	R1 (L1)	—	—
	1150S	11520	9930	351	1516			R2 (L2)	2	R1 (L1)	—	—
	1290S	12920	11125	350	1721		R3 (L3)		3	R1 (L1)	—	—
	1430S	14320	12365	350	1881		R2 (L2)	R1 (L1)	3	R1 (L1)	—	—
	1570S	15720	13605	350	2041		R1 (L1)	R2 (L1)	3	R1 (L1)	—	—

	呼称	全幅	開口幅	開きピッチ	たたみ幅 掛扉	たたみ幅 受扉	本体組合せ 8スパン 300	12スパン 440	16スパン 580	本体	移動柱 掛用	移動柱 受用	落し棒セット H12·14用
両開き	600W	6020	5025	356	511	484	R1 L1			2	R1 (L1)	L1 (R1)	1
	870W	8720	7405	349.5	671	644		R1 L1		2	R1 (L1)	L1 (R1)	1
	1150W	11520	9885	350	831	804			R1 L1	2	R1 (L1)	L1 (R1)	1
	1440W	14420	12375	350	1036	1009	R1 L1	R1 L1		4	R1 (L1)	L1 (R1)	1
	1720W	17220	14855	350	1196	1169		R2 L2		4	R1 (L1)	L1 (R1)	1
	2000W	20020	17335	350	1356	1329		R1 L1	R1 L1	4	R1 (L1)	L1 (R1)	1
	2280W	22820	19815	350	1516	1489			R2 L2	4	R1 (L1)	L1 (R1)	1

	呼称	全幅	開口幅	開きピッチ	たたみ幅	本体組合せ 5スパン 190	8スパン 300	12スパン 440	16スパン 580	本体	移動柱 掛用	移動柱 受用	落し棒セット H12·14用
片開き親子	480F	4820	3990	349	756	R1 (L1)	R1 (L1)			2	R1 (L1)	—	2
	620F	6220	5230	349	916	R1 (L1)		R1 (L1)		2	R1 (L1)	—	2
	760F	7620	6470	349.5	1076	R1 (L1)			R1 (L1)	2	R1 (L1)	—	2
	910F	9120	7765	351.5	1281	R1 (L1)	R1 (L1)	R1 (L1)		3	R1 (L1)	—	2
	1050F	10520	9005	351.5	1441	R1 (L1)		R2 (L2)		3	R1 (L1)	—	2
	1190F	11920	10245	351.5	1601	R1 (L1)		R1 (L1)	R1 (L1)	3	R1 (L1)	—	2
	1330F	13320	11485	351	1761	R1 (L1)			R2 (L2)	3	R1 (L1)	—	2
	1470F	14720	12680	350	1966	R1 (L1)		R3 (L3)		4	R1 (L1)	—	2
	1610F	16120	13920	350	2126	R1 (L1)		R2 (L2)	R1 (L1)	4	R1 (L1)	—	2

※「本体組合せ」の「両」は本体（両開閉）、「R」は本体（標準）右勝手、「L」は本体（標準）左勝手を示します。
※勝手に左右があるのはA型のみです。

呼称		全幅	開口幅	開きピッチ	たたみ幅	本体組合せ 8スパン 300	12スパン 440	16スパン 580	本　体	移動柱	落し棒セット H12･14用
両開閉（左右）（片開き）	300WA	3020	2392	342.5	554	両1			両開閉1	両開閉用片開き1	—
	440WA	4420	3632	345	714		両1		両開閉1	両開閉用片開き1	—
	580WA	5820	4872	346	874			両1	両開閉1	両開閉用片開き1	—
	730WA	7320	6167	349.5	1079	両1	R1		両開閉1･標準1	両開閉用片開き1	—
	870WA	8720	7407	350	1239		両1 R1		両開閉1･標準1	両開閉用片開き1	—
	1010WA	10120	8647	350	1399		両1	R1	両開閉1･標準1	両開閉用片開き1	—
	1150WA	11520	9887	350	1559			両1 R1	両開閉1･標準1	両開閉用片開き1	—
	1290WA	12920	11082	348.5	1764		両1 R2		両開閉1･標準2	両開閉用片開き1	—
	1430WA	14320	12322	348.5	1924		両1 R1	R1	両開閉1･標準2	両開閉用片開き1	—
	1570WA	15720	13562	349	2084		両1	R2	両開閉1･標準2	両開閉用片開き1	—

呼称		全幅	開口幅	開きピッチ	たたみ幅 掛扉	たたみ幅 受扉	本体組合せ 8スパン 300	12スパン 440	16スパン 580	本　体	移動柱	落し棒セット H12･14用
両開閉（左右中央）（両開き）	600WB	6020	4939	350.5	554	527	両2			両開閉2	両開閉用両開き 右勝手1（左勝手1）	1
	870WB	8720	7319	346	714	687		両2		両開閉2	両開閉用両開き 右勝手1（左勝手1）	1
	1150WB	11520	9799	347	874	847			両2	両開閉2	両開閉用両開き 右勝手1（左勝手1）	1
	1440WB	14420	12289	348	1079	1052	両2	R1 L1		両開閉2･標準2	両開閉用両開き 右勝手1（左勝手1）	1
	1720WB	17220	14769	348.5	1239	1212		両2 R1L1		両開閉2･標準2	両開閉用両開き 右勝手1（左勝手1）	1
	2000WB	20020	17249	348.5	1399	1372		両2	R1 L1	両開閉2･標準2	両開閉用両開き 右勝手1（左勝手1）	1
	2280WB	22820	19729	348.5	1559	1532			両2 R1L1	両開閉2･標準2	両開閉用両開き 右勝手1（左勝手1）	1

■両開閉扉の施工標準

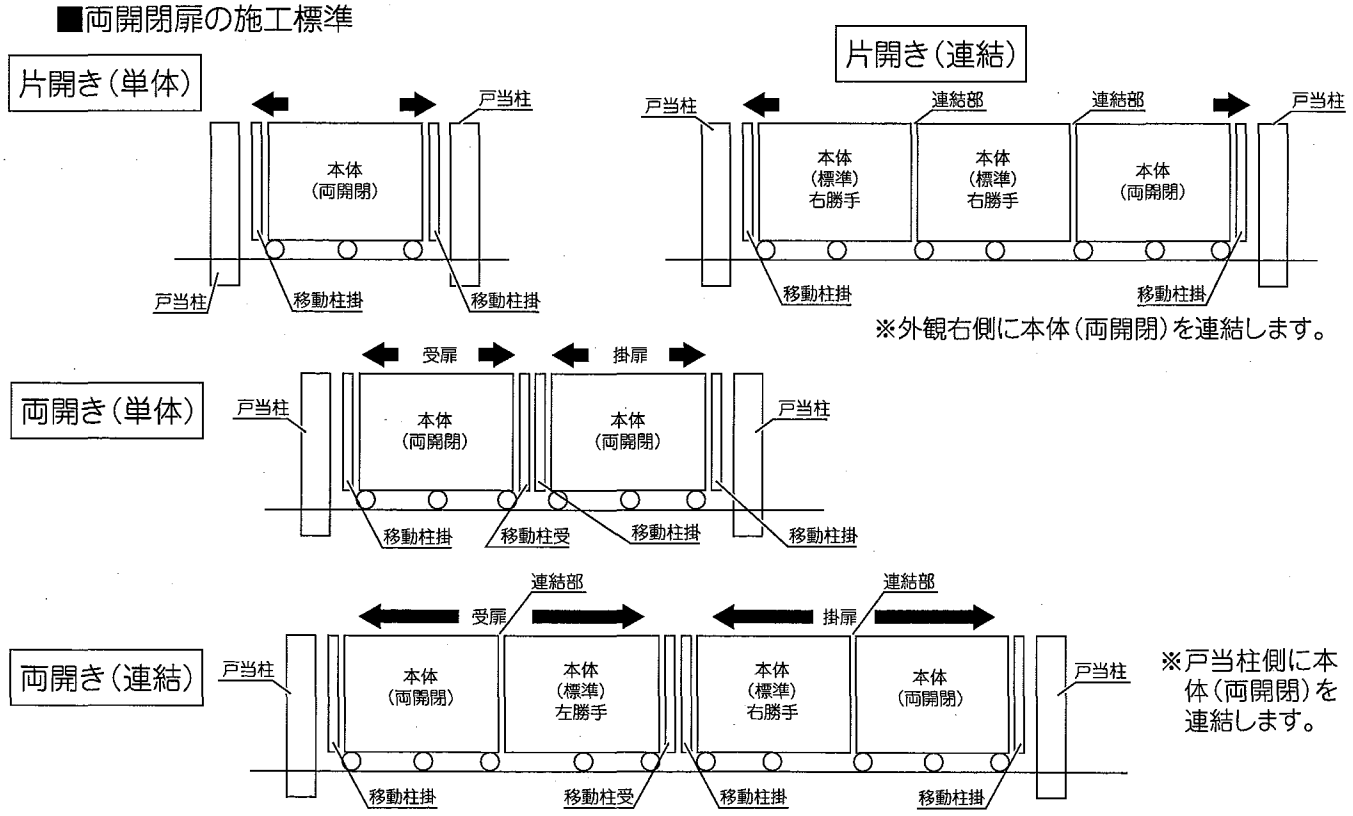

規格寸法表 フラットレール式

メガゲート A型・B型・C型

※「本体組合せ」の「R」は本体(標準)右勝手、「L」は本体(標準)左勝手を示します。
※勝手に左右があるのはA型のみです。

フラットレール式 H16

	呼称	全幅	開口幅	開きピッチ	たたみ幅	本体組合せ 8スパン 300	12スパン 440	16スパン 580	本体	移動柱 掛用	受用	落し棒セット H16·18·21用
片開き	300S	3020	2435	348	511	R1 (L1)			1	R1 (L1)	—	—
	440S	4420	3675	348.5	671		R1 (L1)		1	R1 (L1)	—	—
	580S	5820	4915	349	831			R1 (L1)	1	R1 (L1)	—	—
	730S	7320	6210	352	1036	R1 (L1)	R1 (L1)		2	R1 (L1)	—	—
	870S	8720	7450	351.5	1196		R2 (L2)		2	R1 (L1)	—	—
	1010S	10120	8690	351.5	1356		R1 (L1)	R1 (L1)	2	R1 (L1)	—	—
	1150S	11520	9930	351	1516			R2 (L2)	2	R1 (L1)	—	—
	1290S	12920	11125	350	1721		R3 (L3)		3	R1 (L1)	—	—
	1430S	14320	12365	350	1881		R2 (L2)	R1 (L1)	3	R1 (L1)	—	—
	1570S	15720	13605	350	2041		R1 (L1)	R2 (L2)	3	R1 (L1)	—	—

	呼称	全幅	開口幅	開きピッチ	たたみ幅 掛扉	受扉	本体組合せ 8スパン 300	12スパン 440	16スパン 580	本体	移動柱 掛用	受用	落し棒セット H16·18·21用
両開き	600W	6020	5025	356	511	484	R1 L1			2	R1 (L1)	L1 (R1)	1
	870W	8720	7405	349.5	671	644		R1 L1		2	R1 (L1)	L1 (R1)	1
	1150W	11520	9885	350	831	804			R1 L1	2	R1 (L1)	L1 (R1)	1
	1440W	14420	12375	350	1036	1009	R1 L1	R1 L1		4	R1 (L1)	L1 (R1)	1
	1720W	17220	14855	350	1196	1169		R2 L2		4	R1 (L1)	L1 (R1)	1
	2000W	20020	17335	350	1356	1329		R1 L1	R1 L1	4	R1 (L1)	L1 (R1)	1
	2280W	22820	19815	350	1516	1489			R2 L2	4	R1 (L1)	L1 (R1)	1

	呼称	全幅	開口幅	開きピッチ	たたみ幅	本体組合せ 5スパン 190	8スパン 300	12スパン 440	16スパン 580	本体	移動柱 掛用	受用	落し棒セット H16·18·21用
片開き親子	480F	4820	3990	349	756	R1 (L1)	R1 (L1)			2	R1 (L1)	—	2
	620F	6220	5230	349	916	R1 (L1)		R1 (L1)		2	R1 (L1)	—	2
	760F	7620	6470	349.5	1076	R1 (L1)			R1 (L1)	2	R1 (L1)	—	2
	910F	9120	7765	351.5	1281	R1 (L1)	R1 (L1)	R1 (L1)		3	R1 (L1)	—	2
	1050F	10520	9005	351.5	1441	R1 (L1)		R2 (L2)		3	R1 (L1)	—	2
	1190F	11920	10245	351.5	1601	R1 (L1)		R1 (L1)	R1 (L1)	3	R1 (L1)	—	2
	1330F	13320	11485	351	1761	R1 (L1)			R2 (L2)	3	R1 (L1)	—	2
	1470F	14720	12680	350	1966	R1 (L1)		R3 (L3)		4	R1 (L1)	—	2
	1610F	16120	13920	350	2126	R1 (L1)		R2 (L2)	R1 (L1)	4	R1 (L1)	—	2

※「本体組合せ」の「両」は本体（両開閉）、「R」は本体（標準）右勝手、「L」は本体（標準）左勝手を示します。
※勝手に左右があるのはA型のみです。

呼称		全幅	開口幅	開きピッチ	たたみ幅	本体組合せ 8スパン 300	12スパン 440	16スパン 580	本　体	移動柱	落し棒セット H16·18·21用
両開閉（左右）（片開き）	300WA	3020	2392	342.5	544	両1			両開閉1	両開閉用片開き1	—
	440WA	4420	3632	345	714		両1		両開閉1	両開閉用片開き1	—
	580WA	5820	4872	346	874			両1	両開閉1	両開閉用片開き1	—
	730WA	7320	6167	349.5	1079	両1	R1		両開閉1·標準1	両開閉用片開き1	—
	870WA	8720	7407	350	1239		両1 R1		両開閉1·標準1	両開閉用片開き1	—
	1010WA	10120	8647	350	1399		両1	R1	両開閉1·標準1	両開閉用片開き1	—
	1150WA	11520	9887	350	1559			両1 R1	両開閉1·標準1	両開閉用片開き1	—
	1290WA	12920	11082	348.5	1764		両1 R2		両開閉1·標準2	両開閉用片開き1	—
	1430WA	14320	12322	348.5	1924		両1 R1	R1	両開閉1·標準2	両開閉用片開き1	—
	1570WA	15720	13562	349	2084		両1	R2	両開閉1·標準2	両開閉用片開き1	—

呼称		全幅	開口幅	開きピッチ	たたみ幅 掛扉	たたみ幅 受扉	本体組合せ 8スパン 300	12スパン 440	16スパン 580	本　体	移動柱	落し棒セット H12·14用
両開閉（左右中央）（両開き）	600WB	6020	4939	350.5	554	527	両2			両開閉2	両開閉用両開き 右勝手1（左勝手1）	1
	870WB	8720	7319	346	714	687		両2		両開閉2	両開閉用両開き 右勝手1（左勝手1）	1
	1150WB	11520	9799	347	874	847			両2	両開閉2	両開閉用両開き 右勝手1（左勝手1）	1
	1440WB	14420	12289	348	1079	1052	両2	R1 L1		両開閉2·標準2	両開閉用両開き 右勝手1（左勝手1）	1
	1720WB	17220	14769	348.5	1239	1212		両2 R1L1		両開閉2·標準2	両開閉用両開き 右勝手1（左勝手1）	1
	2000WB	20020	17249	348.5	1399	1372		両2	R1 L1	両開閉2·標準2	両開閉用両開き 右勝手1（左勝手1）	1
	2280WB	22820	19729	348.5	1559	1532			両2 R1L1	両開閉2·標準2	両開閉用両開き 右勝手1（左勝手1）	1

規格寸法表 フラットレール式

メガゲート A型・B型

※「本体組合せ」の「R」は本体(標準)右勝手、「L」は本体(標準)左勝手を示します。

フラットレール式 H18

	呼称	全幅	開口幅	開きピッチ	たたみ幅	本体組合せ 8スパン 340	12スパン 500	14スパン 580	本体	移動柱 掛用	受用	落し棒セット H16·18·21用
片開き	340S	3420	2723	398	623	R1 (L1)			1	R1 (L1)	—	—
	500S	5020	4107	398.5	839		R1 (L1)		1	R1 (L1)	—	—
	580S	5820	4799	398.5	947			R1 (L1)	1	R1 (L1)	—	—
	670S	6720	5546	402.5	1100	R2 (L2)			2	R1 (L1)	—	—
	830S	8320	6930	402	1316	R1 (L1)	R1 (L1)		2	R1 (L1)	—	—
	910S	9120	7622	401.5	1424	R1 (L1)		R1 (L1)	2	R1 (L1)	—	—
	990S	9920	8314	401.5	1532		R2 (L2)		2	R1 (L1)	—	—
	1070S	10720	9006	401.5	1640		R1 (L1)	R1 (L1)	2	R1 (L1)	—	—
	1150S	11520	9698	401.5	1748			R2 (L2)	2	R1 (L1)	—	—
	1230S	12320	10345	399.5	1901	R2 (L2)		R1 (L1)	3	R1 (L1)	—	—
	1310S	13120	11037	400	2009	R1 (L1)	R2 (L2)		3	R1 (L1)	—	—
	1390S	13920	11729	400	2117	R1 (L1)	R1 (L1)	R1 (L1)	3	R1 (L1)	—	—
	1470S	14720	12421	400	2225		R3 (L3)		3	R1 (L1)	—	—
	1550S	15520	13113	400	2333		R2 (L2)	R1 (L1)	3	R1 (L1)	—	—
	1630S	16320	13805	400	2441		R1 (L1)	R2 (L2)	3	R1 (L1)	—	—

	呼称	全幅	開口幅	開きピッチ	たたみ幅 掛扉	受扉	本体組合せ 8スパン 340	12スパン 500	14スパン 580	本体	移動柱 掛用	受用	落し棒セット H16·18·21用
両開き	670W	6720	5501	399.5	623	596	R1 L1			2	R1 (L1)	L1 (R1)	1
	990W	9920	8269	399.5	839	812		R1 L1		2	R1 (L1)	L1 (R1)	1
	1150W	11520	9653	399.5	947	920			R1 L1	2	R1 (L1)	L1 (R1)	1
	1320W	13220	11047	400	1100	1073	R2 L2			4	R1 (L1)	L1 (R1)	1
	1640W	16420	13815	400	1316	1289	R1 L1	R1 L1		4	R1 (L1)	L1 (R1)	1
	1800W	18020	15199	400	1424	1397	R1 L1		R1 L1	4	R1 (L1)	L1 (R1)	1
	1960W	19620	16583	400	1532	1505		R2 L2		4	R1 (L1)	L1 (R1)	1
	2120W	21220	17967	400	1640	1613		R1 L1	R1 L1	4	R1 (L1)	L1 (R1)	1
	2280W	22820	19351	400	1748	1721			R2 L2	4	R1 (L1)	L1 (R1)	1

	呼称	全幅	開口幅	開きピッチ	たたみ幅	本体組合せ 5スパン 220	8スパン 340	12スパン 500	14スパン 580	本体	移動柱 掛用	受用	落し棒セット H16·18·21用
片開き親子	540F	5420	4408	395	938	R1 (L1)	R1 (L1)			2	R1 (L1)	—	2
	710F	7120	5892	402	1154	R1 (L1)		R1 (L1)		2	R1 (L1)	—	2
	790F	7920	6584	402	1262	R1 (L1)			R1 (L1)	2	R1 (L1)	—	2
	870F	8720	7231	399.5	1415	R1 (L1)	R2 (L2)			3	R1 (L1)	—	2
	1030F	10320	8615	399.5	1631	R1 (L1)	R1 (L1)	R1 (L1)		3	R1 (L1)	—	2
	1110F	11120	9307	399.5	1739	R1 (L1)	R1 (L1)		R1 (L1)	3	R1 (L1)	—	2
	1190F	11920	9999	399.5	1847	R1 (L1)		R2 (L2)		3	R1 (L1)	—	2
	1270F	12720	10691	399.5	1955	R1 (L1)		R1 (L1)	R1 (L1)	3	R1 (L1)	—	2
	1350F	13520	11383	400	2063	R1 (L1)			R2 (L2)	3	R1 (L1)	—	2
	1520F	15220	12822	401.5	2324	R1 (L1)	R1 (L1)	R2 (L2)		4	R1 (L1)	—	2
	1680F	16820	14206	401	2540	R1 (L1)		R3 (L3)		4	R1 (L1)	—	2

※「本体組合せ」の「両」は本体（両開閉）、「R」は本体（標準）右勝手、「L」は本体（標準）左勝手を示します。

呼称		全幅	開口幅	開きピッチ	たたみ幅	本体組合せ			本　体	移動柱	落し棒セット
						8スパン 340	12スパン 500	14スパン 580			H16·18·21用
両開閉（左右）（片開き）	340WA	3420	2680	392.5	666	両1			両開閉1	両開閉用片開き1	—
	500WA	5020	4064	395	882		両1		両開閉1	両開閉用片開き1	—
	580WA	5820	4756	395.5	990			両1	両開閉1	両開閉用片開き1	—
	670WA	6720	5503	399.5	1143	両1 R1			両開閉1·標準1	両開閉用片開き1	—
	830WA	8320	6887	399.5	1359	両1	R1		両開閉1·標準1	両開閉用片開き1	—
	910WA	9120	7579	399.5	1467	両1		R1	両開閉1·標準1	両開閉用片開き1	—
	990WA	9920	8271	400	1575		両1 R1		両開閉1·標準1	両開閉用片開き1	—
	1070WA	10720	8963	400	1683		両1	R1	両開閉1·標準1	両開閉用片開き1	—
	1150WA	11520	9655	400	1791			両1 R1	両開閉1·標準1	両開閉用片開き1	—
	1230WA	12320	10302	398.5	1944	両1 R1		R1	両開閉1·標準2	両開閉用片開き1	—
	1310WA	13120	10994	398.5	2052	両1	R2		両開閉1·標準2	両開閉用片開き1	—
	1390WA	13920	11686	398.5	2160	両1	R1	R1	両開閉1·標準2	両開閉用片開き1	—
	1470WA	14720	12378	398.5	2268		両1 R2		両開閉1·標準2	両開閉用片開き1	—
	1550WA	15520	13070	398.5	2376		両1 R1	R1	両開閉1·標準2	両開閉用片開き1	—
	1630WA	16320	13762	398.5	2484		両1	R2	両開閉1·標準2	両開閉用片開き1	—

呼称		全幅	開口幅	開きピッチ	たたみ幅		本体組合せ			本　体	移動柱	落し棒セット
					掛扉	受扉	8スパン 340	12スパン 500	14スパン 580			H16·18·21用
両開閉（左右中央）（両開き）	670WB	6720	5415	394	666	639	両2			両開閉2	両開閉用両開き 右勝手1(左勝手1)	1
	990WB	9920	8183	396	882	855		両2		両開閉2	両開閉用両開き 右勝手1(左勝手1)	1
	1150WB	11520	9567	396.5	990	963			両2	両開閉2	両開閉用両開き 右勝手1(左勝手1)	1
	1320WA	13220	10961	397.5	1143	1116	両2 R1L1			両開閉2·標準2	両開閉用両開き 右勝手1(左勝手1)	1
	1640WB	16420	13729	398	1359	1332	両2	R1 L1		両開閉2·標準2	両開閉用両開き 右勝手1(左勝手1)	1
	1800WB	18020	15113	398	1467	1440	両2		R1 L1	両開閉2·標準2	両開閉用両開き 右勝手1(左勝手1)	1
	1960WB	19620	16497	398.5	1575	1548		両2 R1L1		両開閉2·標準2	両開閉用両開き 右勝手1(左勝手1)	1
	2120WB	21220	17881	398.5	1683	1656		両2	R1 L1	両開閉2·標準2	両開閉用両開き 右勝手1(左勝手1)	1
	2280WB	22820	19265	398.5	1791	1764			両2 R1L1	両開閉2·標準2	両開閉用両開き 右勝手1(左勝手1)	1

規格寸法表 フラットレール式

メガゲート A型

※「本体組合せ」の「R」は本体（標準）右勝手、「L」は本体（標準）左勝手を示します。

フラットレール式 H21

	呼称	全幅	開口幅	開きピッチ	たたみ幅	本体組合せ 6スパン 310	10スパン 500	12スパン 600	本体	移動柱 掛用	受用	落し棒セット H16·18·21用
片開き	310S	3120	2531	480.5	515	R1 (L1)			1	R1 (L1)	—	—
	500S	5020	4215	478	731		R1 (L1)		1	R1 (L1)	—	—
	600S	6020	5107	482	839			R1 (L1)	1	R1 (L1)	—	—
	800S	8020	6846	483.5	1100	R1 (L1)	R1 (L1)		2	R1 (L1)	—	—
	890S	8920	7638	480	1208	R1 (L1)		R1 (L1)	2	R1 (L1)	—	—
	990S	9920	8530	482	1316		R2 (L2)		2	R1 (L1)	—	—
	1080S	10820	9322	479	1424		R1 (L1)	R1 (L1)	2	R1 (L1)	—	—
	1180S	11820	10214	480.5	1532			R2 (L2)	2	R1 (L1)	—	—
	1280S	12820	11061	480.5	1685	R1 (L1)	R2 (L2)		3	R1 (L1)	—	—
	1380S	13820	11953	482	1793	R1 (L1)	R1 (L1)	R1 (L1)	3	R1 (L1)	—	—
	1470S	14720	12745	479.5	1901		R3 (L3)		3	R1 (L1)	—	—
	1570S	15720	13637	481	2009		R2 (L2)	R1 (L1)	3	R1 (L1)	—	—
	1660S	16620	14429	479	2117		R1 (L1)	R2 (L2)	3	R1 (L1)	—	—
	1760S	17620	15321	480.5	2225			R3 (L3)	3	R1 (L1)	—	—

	呼称	全幅	開口幅	開きピッチ	たたみ幅 掛扉	受扉	本体組合せ 6スパン 310	10スパン 500	12スパン 600	本体	移動柱 掛用	受用	落し棒セット H16·18·21用
両開き	610W	6120	5117	482.5	515	488	R1 L1			2	R1 (L1)	L1 (R1)	1
	990W	9920	8485	479.5	731	704		R1 L1		2	R1 (L1)	L1 (R1)	1
	1180W	11820	10169	479	839	812			R1 L1	2	R1 (L1)	L1 (R1)	1
	1580W	15820	13647	481.5	1100	1073	R1 L1	R1 L1		4	R1 (L1)	L1 (R1)	1
	1770W	17720	15331	480.5	1208	1181	R1 L1		R1 L1	4	R1 (L1)	L1 (R1)	1
	1960W	19620	17015	480	1316	1289		R2 L2		4	R1 (L1)	L1 (R1)	1
	2150W	21520	18699	479.5	1424	1397		R1 L1	R1 L1	4	R1 (L1)	L1 (R1)	1
	2350W	23520	20483	481.5	1532	1505			R2 L2	4	R1 (L1)	L1 (R1)	1

	呼称	全幅	開口幅	開きピッチ	たたみ幅	本体組合せ 4スパン 210	6スパン 310	10スパン 500	12スパン 600	本体	移動柱 掛用	受用	落し棒セット H16·18·21用
片開き親子	510F	5120	4270	483.5	776	R1 (L1)	R1 (L1)			2	R1 (L1)	—	2
	700F	7020	5954	481	992	R1 (L1)		R1 (L1)		2	R1 (L1)	—	2
	800F	8020	6846	483.5	1100	R1 (L1)			R1 (L1)	2	R1 (L1)	—	2
	990F	9920	8485	479.5	1361	R1 (L1)	R1 (L1)	R1 (L1)		3	R1 (L1)	—	2
	1090F	10920	9377	481.5	1469	R1 (L1)	R1 (L1)		R1 (L1)	3	R1 (L1)	—	2
	1180F	11820	10169	479	1577	R1 (L1)		R2 (L2)		3	R1 (L1)	—	2
	1280F	12820	11061	480.5	1685	R1 (L1)		R1 (L1)	R1 (L1)	3	R1 (L1)	—	2
	1380F	13820	11953	482	1793	R1 (L1)			R2 (L2)	3	R1 (L1)	—	2
	1480F	14820	12800	481.5	1946	R1 (L1)	R1 (L1)	R2 (L2)		4	R1 (L1)	—	2
	1670F	16720	14484	481	2162	R1 (L1)		R3 (L3)		4	R1 (L1)	—	2
	1760F	17620	15276	479	2270	R1 (L1)		R2 (L2)	R1 (L1)	4	R1 (L1)	—	2

※「本体組合せ」の「両」は本体（両開閉）、「R」は本体（標準）右勝手、「L」は本体（標準）左勝手を示します。

呼称		全幅	開口幅	開きピッチ	たたみ幅	本体組合せ 6スパン 310	10スパン 500	12スパン 600	本体	移動柱	落し棒セット H16·18·21用
両開閉（左右）（片開き）	310WA	3120	2488	473	558	両1			両開閉1	両開閉用片開き1	—
	500WA	5020	4172	474	774		両1		両開閉1	両開閉用片開き1	—
	600WA	5820	4864	461.5	882			両1	両開閉1	両開閉用片開き1	—
	800WA	8020	6803	481	1143	両1	R1		両開閉1·標準1	両開閉用片開き1	—
	890WA	8920	7595	477.5	1251	両1		R1	両開閉1·標準1	両開閉用片開き1	—
	990WA	9920	8487	479.5	1359		両1 R1		両開閉1·標準1	両開閉用片開き1	—
	1080WA	10820	9279	477	1467		両1	R1	両開閉1·標準1	両開閉用片開き1	—
	1180WA	11820	10171	479	1575			両1 R1	両開閉1·標準1	両開閉用片開き1	—
	1280WA	12820	11018	479	1728	両1	R2		両開閉1·標準2	両開閉用片開き1	—
	1380WA	13820	11910	480.5	1836	両1	R1	R1	両開閉1·標準2	両開閉用片開き1	—
	1470WA	14720	12702	478.5	1944		両1 R2		両開閉1·標準2	両開閉用片開き1	—
	1570WA	15720	13594	479.5	2052		両1 R1	R1	両開閉1·標準2	両開閉用片開き1	—
	1660WA	16620	14386	478	2160		両1	R2	両開閉1·標準2	両開閉用片開き1	—
	1760WA	17620	15278	479	2268			両1 R2	両開閉1·標準2	両開閉用片開き1	—

呼称		全幅	開口幅	開きピッチ	たたみ幅 掛扉	たたみ幅 受扉	本体組合せ 6スパン 310	10スパン 500	12スパン 600	本体	移動柱	落し棒セット H16·18·21用
両開閉（左右中央）（両開き）	610WB	6120	5031	475.5	558	531	両2			両開閉2	両開閉用両開き 右勝手1（左勝手1）	1
	990WB	9920	8399	475.5	774	747		両2		両開閉2	両開閉用両開き 右勝手1（左勝手1）	1
	1180WB	11820	10083	475.5	882	855			両2	両開閉2	両開閉用両開き 右勝手1（左勝手1）	1
	1580WB	15820	13561	478.5	1143	1116	両2	R1 L1		両開閉2·標準2	両開閉用両開き 右勝手1（左勝手1）	1
	1770WB	17720	15245	478	1251	1224	両2		R1 L1	両開閉2·標準2	両開閉用両開き 右勝手1（左勝手1）	1
	1960WB	19620	16929	478	1359	1332		両2 R1L1		両開閉2·標準2	両開閉用両開き 右勝手1（左勝手1）	1
	2150WB	21520	18613	477.5	1467	1440		両2	R1 L1	両開閉2·標準2	両開閉用両開き 右勝手1（左勝手1）	1
	2350WB	23520	20397	479.5	1575	1548			両2 R1L1	両開閉2·標準2	両開閉用両開き 右勝手1（左勝手1）	1

納まり図・規格寸法表

※ 本図は外観・右勝手を示します。

ノンレール式 片開き

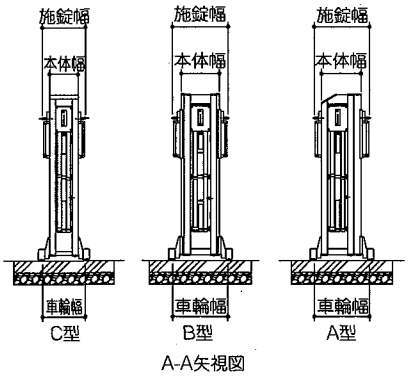

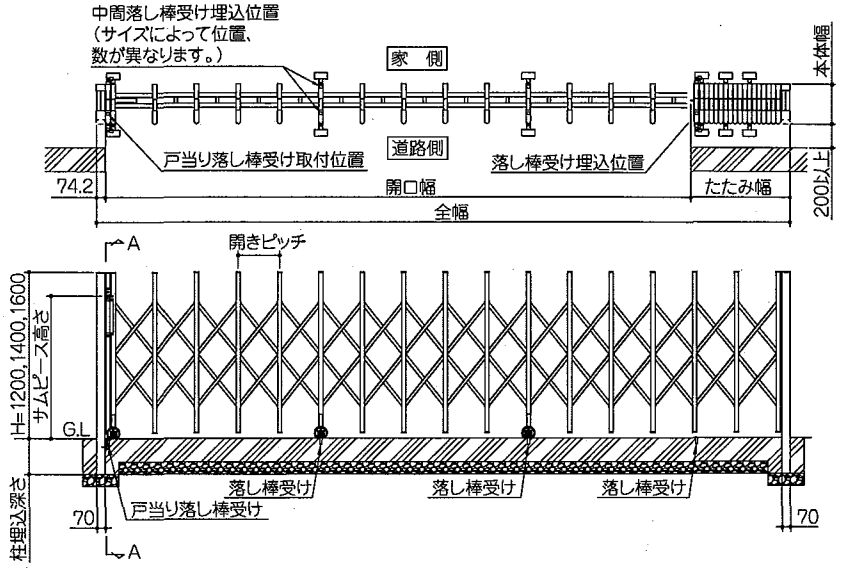

ノンレール式 両開き

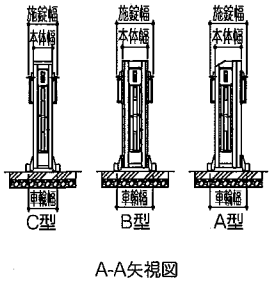

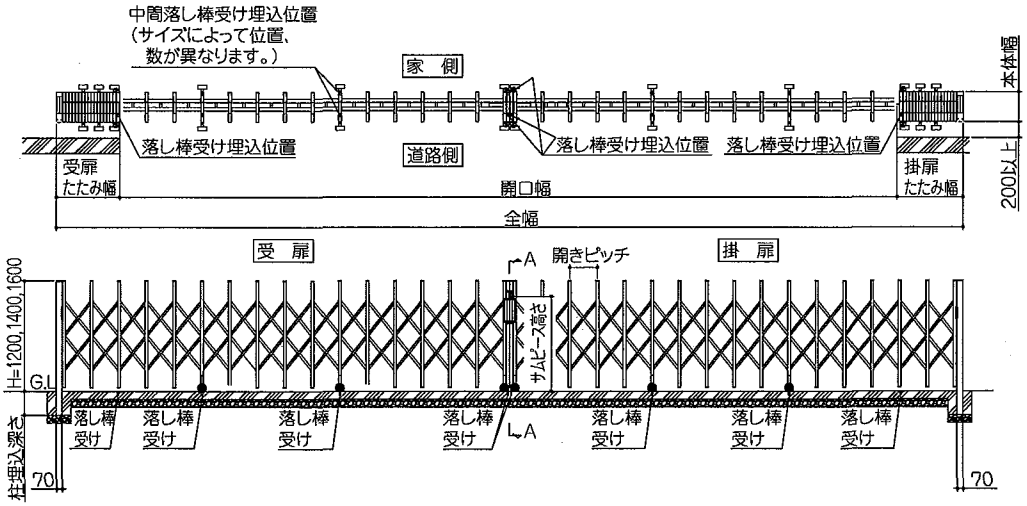

ノンレール式 片開き親子

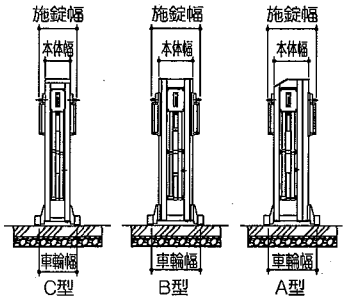

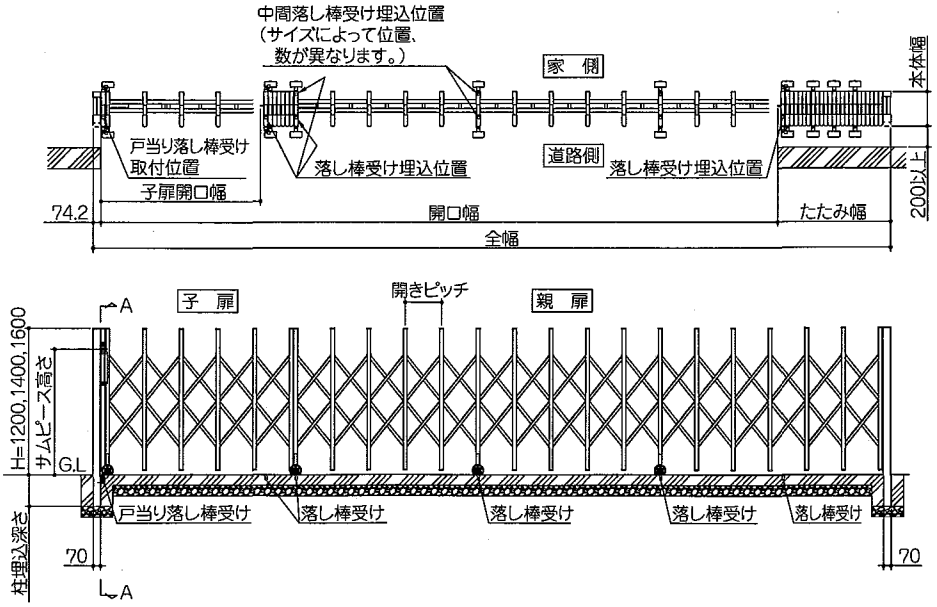

規格寸法表 ノンレール式

メガゲート A型・B型・C型

ノンレール式

本体	H	本体幅	本体最大幅	車輪幅	施錠幅	柱埋込深さ	サムピース高さ
A型	12	330	536	462	464	300	999.5
	14	330	536	462	464	300	1199.5
	16	380	586	512	514	300	1064.5
B型	12	320	536	462	464	300	999.5
	14	320	536	462	464	300	1199.5
	16	370	586	512	514	300	1064.5
C型	12	240	436	362	364	300	999.5
	14	240	436	362	364	300	1199.5
	16	240	436	362	364	300	1064.5

ノンレール式 H12

※「本体組合せ」の「R」は本体(標準)右勝手、「L」は本体(標準)左勝手を示します。
※勝手に左右があるのはA型のみです。

呼称		全幅	開口幅	開きピッチ	たたみ幅	本体組合せ 10スパン 320	14スパン 440	18スパン 560	本体	移動柱 掛用	移動柱 受用	落し棒セット H12・14用
片開き	320S	3220	2555	298	591	R1 (L1)			1	R1 (L1)	—	—
	440S	4420	3595	298.5	751		R1 (L1)		1	R1 (L1)	—	—
	560S	5620	4635	299	911			R1 (L1)	1	R1 (L1)	—	—
	630S	6320	5210	302	1036	R2 (L2)			2	R1 (L1)	—	2
	750S	7520	6250	301.5	1196	R1 (L1)	R1 (L1)		2	R1 (L1)	—	2
	870S	8720	7290	301.5	1356		R2 (L2)		2	R1 (L1)	—	2

呼称		全幅	開口幅	開きピッチ	たたみ幅 掛扉	たたみ幅 受扉	本体組合せ 10スパン 320	14スパン 440	18スパン 560	本体	移動柱 掛用	移動柱 受用	落し棒セット H12・14用
両開き	630W	6320	5165	299.5	591	564	R1 L1			2	R1 (L1)	L1 (R1)	1
	870W	8720	7245	299.5	751	724		R1 L1		2	R1 (L1)	L1 (R1)	1
	1110W	11120	9325	300	911	884			R1 L1	2	R1 (L1)	L1 (R1)	1
	1240W	12420	10375	300	1036	1009	R2 L2			4	R1 (L1)	L1 (R1)	5
	1480W	14820	12455	300	1196	1169	R1 L1	R1 L1		4	R1 (L1)	L1 (R1)	5
	1720W	17220	14535	300	1356	1329		R2 L2		4	R1 (L1)	L1 (R1)	5

呼称		全幅	開口幅	開きピッチ	たたみ幅	本体組合せ 6スパン 200	10スパン 320	14スパン 440	18スパン 560	本体	移動柱 掛用	移動柱 受用	落し棒セット H12・14用
片開き親子	510F	5120	4170	302.5	876	R1 (L1)	R1 (L1)			2	R1 (L1)	—	2
	630F	6320	5210	302	1036	R1 (L1)		R1 (L1)		2	R1 (L1)	—	2
	750F	7520	6250	301.5	1196	R1 (L1)			R1 (L1)	2	R1 (L1)	—	2
	810F	8120	6725	299.5	1321	R1 (L1)	R2 (L2)			3	R1 (L1)	—	4

※「本体組合せ」の「R」は本体（標準）右勝手、「L」は本体（標準）左勝手を示します。
※勝手に左右があるのはA型のみです。

ノンレール式 H14

	呼称	全幅	開口幅	開きピッチ	たたみ幅	本体組合せ 8スパン 300	12スパン 440	16スパン 580	本体	移動柱 掛用	移動柱 受用	落し棒セット H12·14用
片開き	300S	3020	2435	348	511	R1 (L1)			1	R1 (L1)	—	—
	440S	4420	3675	348.5	671		R1 (L1)		1	R1 (L1)	—	—
	580S	5820	4915	349	831			R1 (L1)	1	R1 (L1)	—	—
	730S	7320	6210	352	1036	R1 (L1)	R1 (L1)		2	R1 (L1)	—	2
	870S	8720	7450	351.5	1196		R2 (L2)		2	R1 (L1)	—	2

	呼称	全幅	開口幅	開きピッチ	たたみ幅 掛扉	たたみ幅 受扉	本体組合せ 8スパン 300	12スパン 440	16スパン 580	本体	移動柱 掛用	移動柱 受用	落し棒セット H12·14用
両開き	600W	6020	5025	356	511	484	R1 L1			2	R1 (L1)	L1 (R1)	1
	870W	8720	7405	349.5	671	644		R1 L1		2	R1 (L1)	L1 (R1)	1
	1150W	11520	9885	350	831	804			R1 L1	2	R1 (L1)	L1 (R1)	1
	1440W	14420	12375	350	1036	1009	R1 L1	R1 L1		4	R1 (L1)	L1 (R1)	5
	1720W	17220	14855	350	1196	1169		R2 L2		4	R1 (L1)	L1 (R1)	5

	呼称	全幅	開口幅	開きピッチ	たたみ幅	本体組合せ 5スパン 190	8スパン 300	12スパン 440	16スパン 580	本体	移動柱 掛用	移動柱 受用	落し棒セット H12·14用
片開き親子	480F	4820	3990	349	756	R1 (L1)	R1 (L1)			2	R1 (L1)	—	2
	620F	6220	5230	349	916	R1 (L1)		R1 (L1)		2	R1 (L1)	—	2
	760F	7620	6470	349.5	1076	R1 (L1)			R1 (L1)	2	R1 (L1)	—	2
	910F	9120	7765	351.5	1281	R1 (L1)	R1 (L1)	R1 (L1)		3	R1 (L1)	—	4

ノンレール式 H16

	呼称	全幅	開口幅	開きピッチ	たたみ幅	本体組合せ 8スパン 300	12スパン 440	16スパン 580	本体	移動柱 掛用	移動柱 受用	落し棒セット H16·18·21用
片開き	300S	3020	2435	348	511	R1 (L1)			1	R1 (L1)	—	—
	440S	4420	3675	348.5	671		R1 (L1)		1	R1 (L1)	—	—
	580S	5820	4915	349	831			R1 (L1)	1	R1 (L1)	—	—
	730S	7320	6210	352	1036	R1 (L1)	R1 (L1)		2	R1 (L1)	—	2
	870S	8720	7450	351.5	1196		R2 (L2)		2	R1 (L1)	—	2

	呼称	全幅	開口幅	開きピッチ	たたみ幅 掛扉	たたみ幅 受扉	本体組合せ 8スパン 300	12スパン 440	16スパン 580	本体	移動柱 掛用	移動柱 受用	落し棒セット H16·18·21用
両開き	600W	6020	5025	356	511	484	R1 L1			2	R1 (L1)	L1 (R1)	1
	870W	8720	7405	349.5	671	644		R1 L1		2	R1 (L1)	L1 (R1)	1
	1150W	11520	9885	350	831	804			R1 L1	2	R1 (L1)	L1 (R1)	1
	1440W	14420	12375	350	1036	1009	R1 L1	R1 L1		4	R1 (L1)	L1 (R1)	5
	1720W	17220	14855	350	1196	1169		R2 L2		4	R1 (L1)	L1 (R1)	5

	呼称	全幅	開口幅	開きピッチ	たたみ幅	本体組合せ 5スパン 190	8スパン 300	12スパン 440	16スパン 580	本体	移動柱 掛用	移動柱 受用	落し棒セット H16·18·21用
片開き親子	480F	4820	3990	349	756	R1 (L1)	R1 (L1)			2	R1 (L1)	—	2
	620F	6220	5230	349	916	R1 (L1)		R1 (L1)		2	R1 (L1)	—	2
	760F	7620	6470	349.5	1076	R1 (L1)			R1 (L1)	2	R1 (L1)	—	2
	910F	9120	7765	351.5	1281	R1 (L1)	R1 (L1)	R1 (L1)		3	R1 (L1)	—	4

納まり図・規格寸法表

※ 本図は外観・右勝手・内収納を示します。

キャスター式 片開き

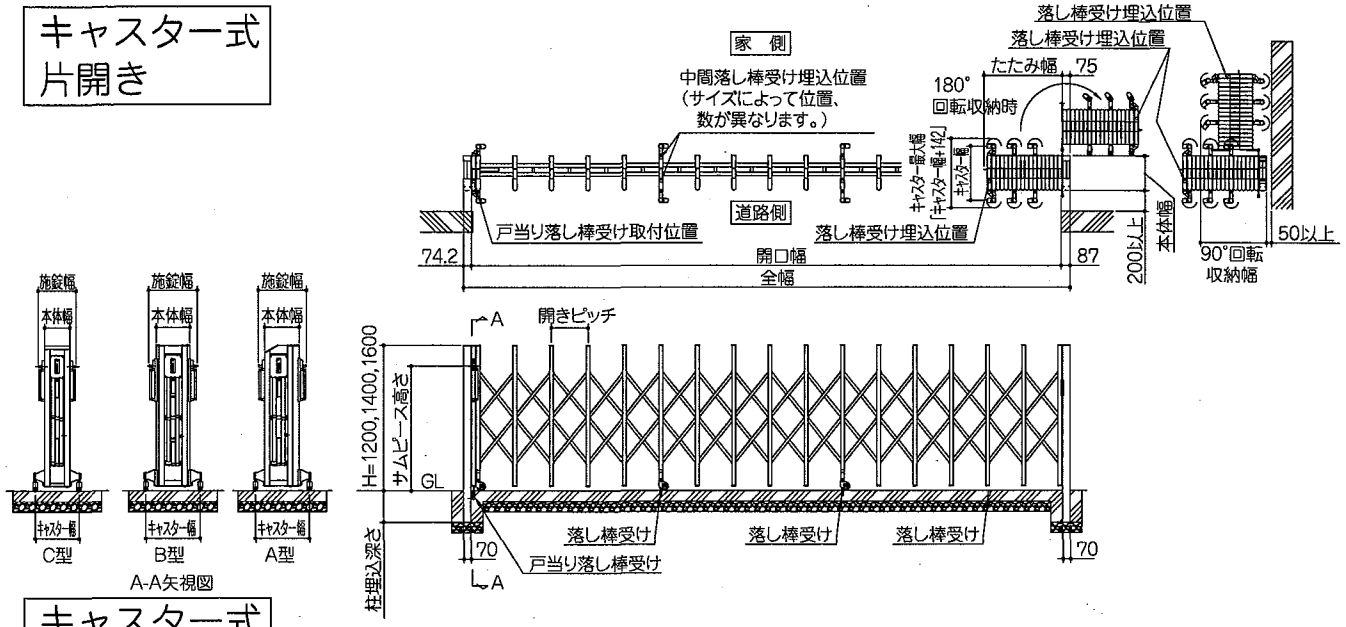

キャスター式 両開き

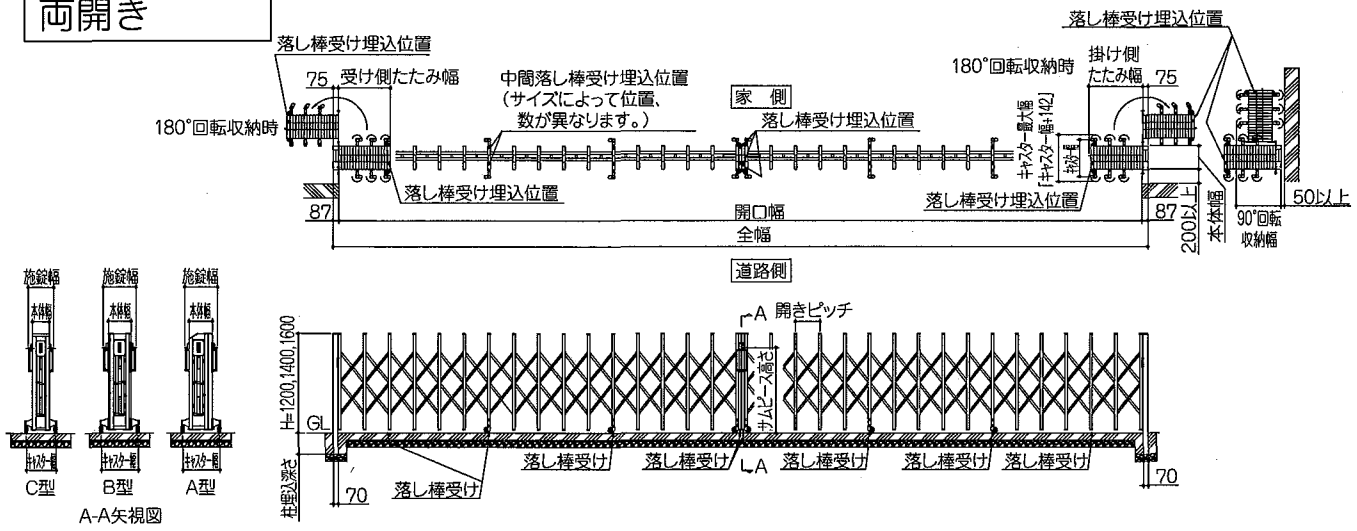

キャスター式 片開き親子

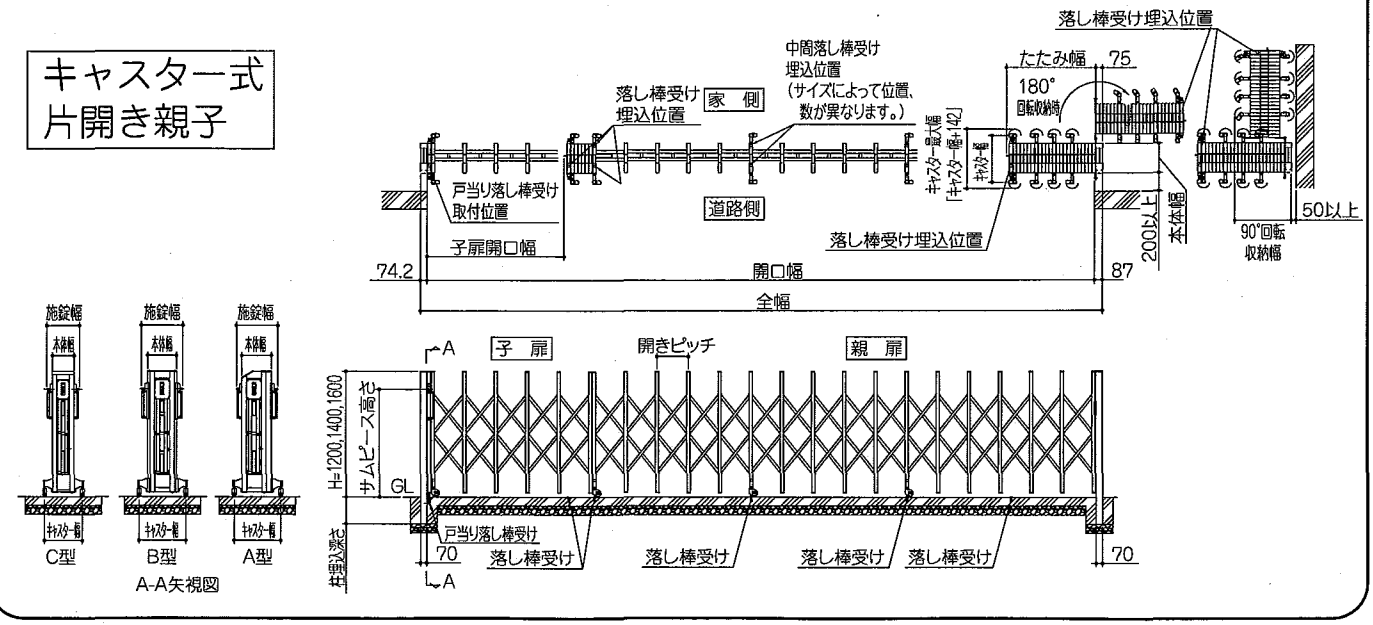

規格寸法表 キャスター式

メガゲート A型・B型・C型

キャスター式

本体	H	本体幅	本体最大幅（キャスター最大幅）	90°回転収納幅	キャスター幅	施錠幅	柱埋込深さ	サムピース高さ
A型	12	330	662	632	520	464	300	999.5
	14	330	662	632	520	464	300	1199.5
	16	380	712	682	570	514	300	1064.5
B型	12	320	662	622	520	464	300	999.5
	14	320	662	622	520	464	300	1199.5
	16	370	712	672	570	514	300	1064.5
C型	12	240	562	532	420	364	300	999.5
	14	240	562	532	420	364	300	1199.5
	16	240	562	532	420	364	300	1064.5

キャスター式 H12

※「本体組合せ」の「R」は本体（標準）右勝手、「L」は本体（標準）左勝手を示します。
※勝手に左右があるのはA型のみです。

呼称		全幅	180°回転開口幅	開きピッチ	たたみ幅	本体組合せ 10スパン 320	14スパン 440	18スパン 560	本体	移動柱 掛用	移動柱 受用	落し棒セット H12·14用
片開き	320S	3220	3059	298	516	R1 (L1)			1	R1 (L1)	—	—
	440S	4420	4259	298.5	676		R1 (L1)		1	R1 (L1)	—	—
	560S	5620	5459	299	836			R1 (L1)	1	R1 (L1)	—	—
	630S	6320	6159	302	961	R2 (L2)			2	R1 (L1)	—	2
	750S	7520	7359	301.5	1121	R1 (L1)	R1 (L1)		2	R1 (L1)	—	2
	870S	8720	8559	301.5	1281		R2 (L2)		2	R1 (L1)	—	2

呼称		全幅	180°回転開口幅	開きピッチ	たたみ幅 掛扉	たたみ幅 受扉	本体組合せ 10スパン 320	14スパン 440	18スパン 560	本体	移動柱 掛用	移動柱 受用	落し棒セット H12·14用
両開き	630W	6320	6146	299.5	516	489	R1 L1			2	R1 (L1)	L1 (R1)	1
	870W	8720	8546	299.5	676	649		R1 L1		2	R1 (L1)	L1 (R1)	1
	1110W	11120	10946	300	836	809			R1 L1	2	R1 (L1)	L1 (R1)	1
	1240W	12420	12246	300	961	934	R2 L2			4	R1 (L1)	L1 (R1)	5
	1480W	14820	14646	300	1121	1094	R1 L1	R1 L1		4	R1 (L1)	L1 (R1)	5
	1720W	17220	17046	300	1281	1254		R2 L2		4	R1 (L1)	L1 (R1)	5

呼称		全幅	180°回転開口幅	開きピッチ	たたみ幅	本体組合せ 6スパン 200	10スパン 320	14スパン 440	18スパン 560	本体	移動柱 掛用	移動柱 受用	落し棒セット H12·14用
片開き親子	510F	5120	4959	302.5	801	R1 (L1)	R1 (L1)			2	R1 (L1)	—	2
	630F	6320	6159	302	961	R1 (L1)		R1 (L1)		2	R1 (L1)	—	2
	750F	7520	7359	301.5	1121	R1 (L1)			R1 (L1)	2	R1 (L1)	—	2
	810F	8120	7959	299.5	1246	R1 (L1)	R2 (L2)			3	R1 (L1)	—	4

キャスター式 H14

※「本体組合せ」の「R」は本体（標準）右勝手、「L」は本体（標準）左勝手を示します。
※勝手に左右があるのはA型のみです。

	呼称	全幅	180°回転開口幅	開きピッチ	たたみ幅	本体組合せ 8スパン 300	12スパン 440	16スパン 580	本体	移動柱 掛用	移動柱 受用	落し棒セット H12·14用
片開き	300S	3020	2859	348	436	R1 (L1)			1	R1 (L1)	—	—
	440S	4420	4259	348.5	596		R1 (L1)		1	R1 (L1)	—	—
	580S	5820	5659	349	756			R1 (L1)	1	R1 (L1)	—	—
	730S	7320	7159	352	961	R1 (L1)	R1 (L1)		2	R1 (L1)	—	2
	870S	8720	8559	351.5	1121		R2 (L2)		2	R1 (L1)	—	2

	呼称	全幅	180°回転開口幅	開きピッチ	たたみ幅 掛扉	たたみ幅 受扉	本体組合せ 8スパン 300	12スパン 440	16スパン 580	本体	移動柱 掛用	移動柱 受用	落し棒セット H12·14用
両開き	600W	6020	5846	356	436	409	R1 L1			2	R1 (L1)	L1 (R1)	1
	870W	8720	8546	349.5	596	569		R1 L1		2	R1 (L1)	L1 (R1)	1
	1150W	11520	11346	350	756	729			R1 L1	2	R1 (L1)	L1 (R1)	1
	1440W	14420	14246	350	961	934	R1 L1	R1 L1		4	R1 (L1)	L1 (R1)	5
	1720W	17220	17046	350	1121	1094		R2 L2		4	R1 (L1)	L1 (R1)	5

	呼称	全幅	180°回転開口幅	開きピッチ	たたみ幅	本体組合せ 5スパン 190	8スパン 300	12スパン 440	16スパン 580	本体	移動柱 掛用	移動柱 受用	落し棒セット H12·14用
片開き親子	480F	4820	4659	349	681	R1 (L1)	R1 (L1)			2	R1 (L1)	—	2
	620F	6220	6059	349	841	R1 (L1)		R1 (L1)		2	R1 (L1)	—	2
	760F	7620	7459	349.5	1001	R1 (L1)			R1 (L1)	2	R1 (L1)	—	2
	910F	9120	8959	351.5	1206	R1 (L1)	R1 (L1)	R1 (L1)		3	R1 (L1)	—	4

キャスター式 H16

	呼称	全幅	180°回転開口幅	開きピッチ	たたみ幅	本体組合せ 8スパン 300	12スパン 440	16スパン 580	本体	移動柱 掛用	移動柱 受用	落し棒セット H16·18·21用
片開き	300S	3020	2859	348	436	R1 (L1)			1	R1 (L1)	—	—
	440S	4420	4259	348.5	596		R1 (L1)		1	R1 (L1)	—	—
	580S	5820	5659	349	756			R1 (L1)	1	R1 (L1)	—	—
	730S	7320	7159	352	961	R1 (L1)	R1 (L1)		2	R1 (L1)	—	2
	870S	8720	8559	351.5	1121		R2 (L2)		2	R1 (L1)	—	2

	呼称	全幅	180°回転開口幅	開きピッチ	たたみ幅 掛扉	たたみ幅 受扉	本体組合せ 8スパン 300	12スパン 440	16スパン 580	本体	移動柱 掛用	移動柱 受用	落し棒セット H16·18·21用
両開き	600W	6020	5846	356	436	409	R1 L1			2	R1 (L1)	L1 (R1)	1
	870W	8720	8546	349.5	596	569		R1 L1		2	R1 (L1)	L1 (R1)	1
	1150W	11520	11346	350	756	729			R1 L1	2	R1 (L1)	L1 (R1)	1
	1440W	14420	14246	350	961	934	R1 L1	R1 L1		4	R1 (L1)	L1 (R1)	5
	1720W	17220	17046	350	1121	1094		R2 L2		4	R1 (L1)	L1 (R1)	5

	呼称	全幅	180°回転開口幅	開きピッチ	たたみ幅	本体組合せ 5スパン 190	8スパン 300	12スパン 440	16スパン 580	本体	移動柱 掛用	移動柱 受用	落し棒セット H16·18·21用
片開き親子	480F	4820	4659	349	681	R1 (L1)	R1 (L1)			2	R1 (L1)	—	2
	620F	6220	6059	349	841	R1 (L1)		R1 (L1)		2	R1 (L1)	—	2
	760F	7620	7459	349.5	1001	R1 (L1)			R1 (L1)	2	R1 (L1)	—	2
	910F	9120	8959	351.5	1206	R1 (L1)	R1 (L1)	R1 (L1)		3	R1 (L1)	—	4

施工手順

1 はじめに

本体走行面の土間仕上げ、レールの埋設方法、レール・門柱の組立については、取付説明書（門柱・レール）（ME-1985）の手順で作業してください。

2 落し棒を取り付ける箇所

❗ 移動柱（掛け）・移動柱（受け）は、（フラットレール式・ノンレール式・キャスター式）全てのタイプに落し棒の取り付けが必要です。本体と本体を連結する場合（ノンレール式・キャスター式）は落し棒の取り付けが必要になります。強風地域などお客様の使い勝手に応じて（フラットレール式）にも落し棒の取り付けができます。

●・・・落し棒を取り付ける箇所

片開きの場合

・移動柱掛側は片側に取りつけてください。

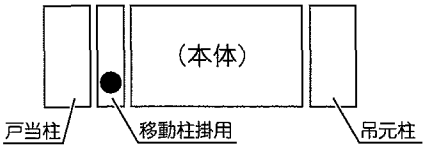

本体と本体を連結する場合 …2連目以降の本体の先頭に取りつけてください。

（ノンレール式・キャスター式のみ）

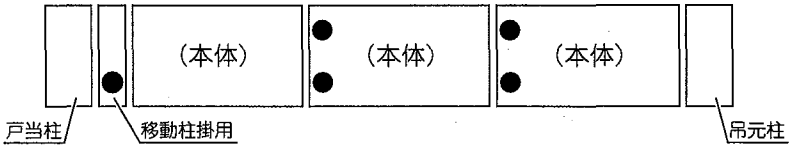

両開きの場合 …・移動柱受側用の両側に取りつけてください。
・移動柱掛側は片側に取りつけてください。

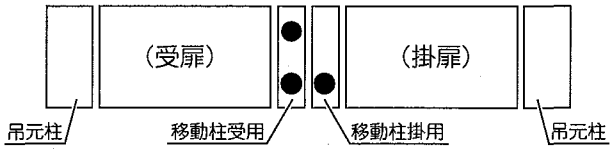

片開き親子の場合 …・親扉側本体の先頭に取りつけてください。
・移動柱掛側は片側に取りつけてください。

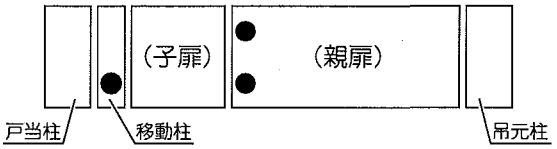

3 落し棒の取り付け方法

■移動柱（掛用）と戸当り柱を合わせた状態で戸当り柱に取り付けられている**戸当り落し棒受けと同じ側**に落し棒を取りつけてください。
（両開きおよびフラットレール式の場合を除く）

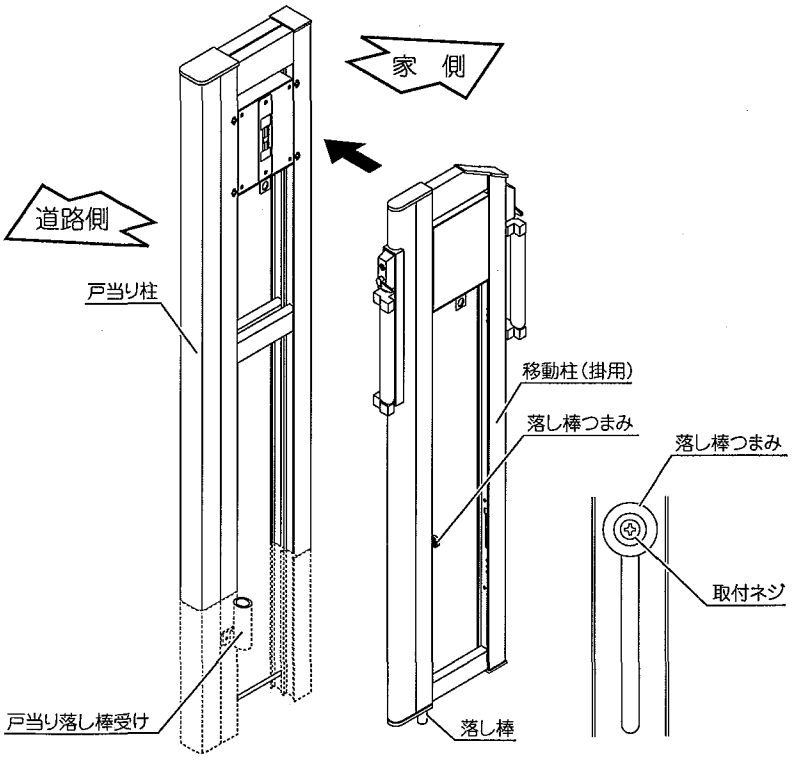

※本図はA型を示しています。

■落し棒の取りつけ方

①本体、または移動柱掛受を寝かせた状態で内側に切り欠きのある支柱の底面から、落し棒を差し込みます。
落し棒はビス穴側から差し込んでください。
②落し棒つまみに、φ7×28L幅決めパイプ、スプリング、M5×40Lバインド小ねじをセットし、落し棒のビス穴に固定します。
③本体を立ち上げる前にスムーズに動作するか確認してください。

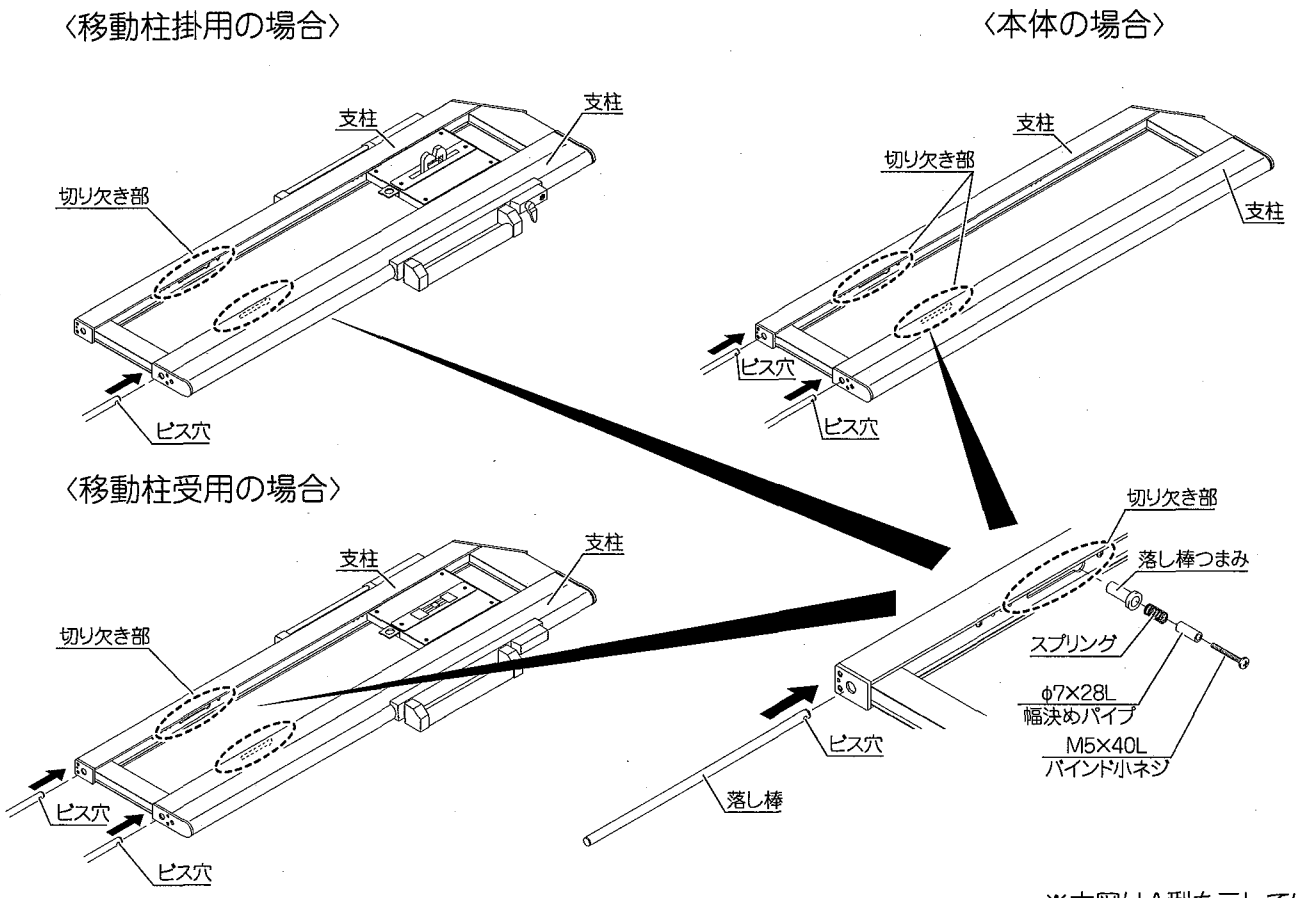

※本図はA型を示しています。

4 本体・移動柱の連結方法

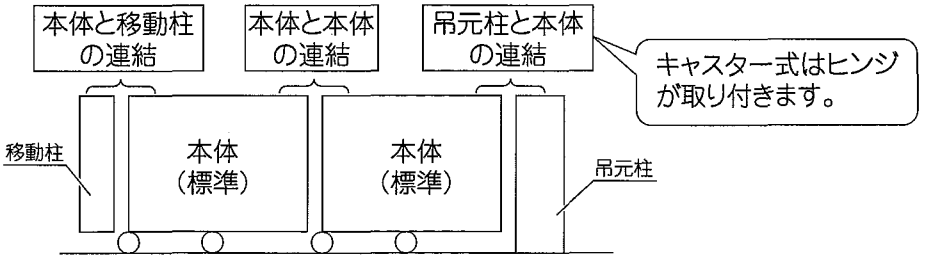

両開閉仕様の場合（フラットレール式のみ）

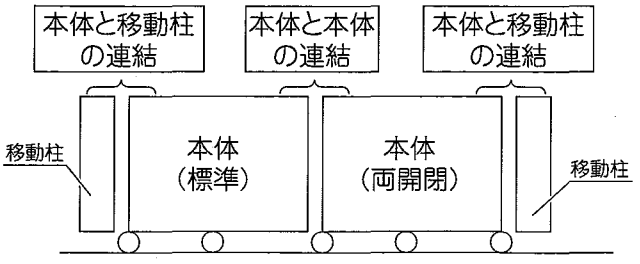

❗ 両開閉仕様の場合、本体と本体を連結する時は、本体の車輪同士が当たらないよう連結してください。

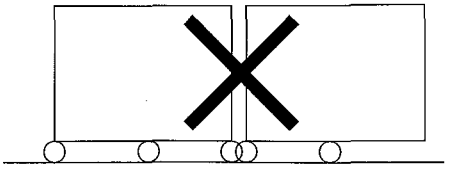

■本体と移動柱（掛用）（受用）の取り付け方法

本体と移動柱（掛用）または（受用）を下図のように連結ジョイントで固定してください。

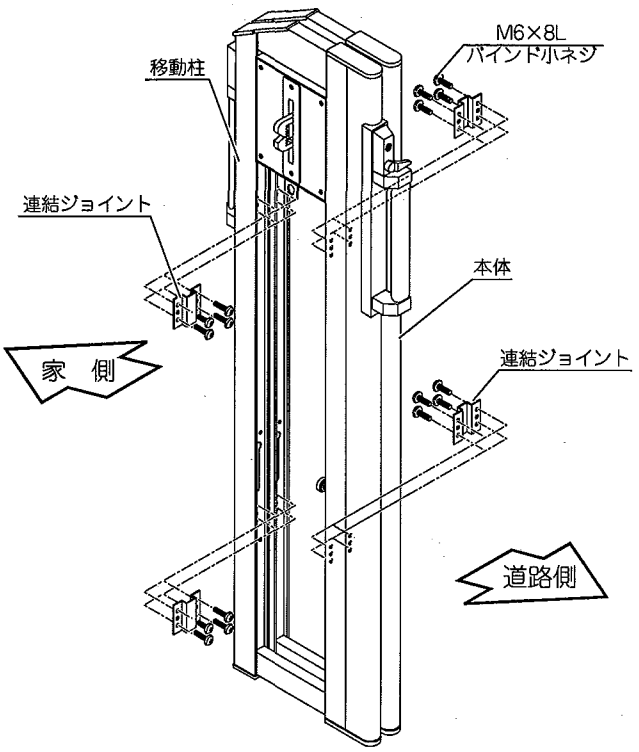

※本図はA型を示しています。
※本図の移動柱は掛用を示しています。

■本体と本体の連結方法

本体の連結部は下図のように連結ジョイントで左右の扉を固定してください。
片開き親子の子扉側本体と親扉側本体の連結方法も同様です。

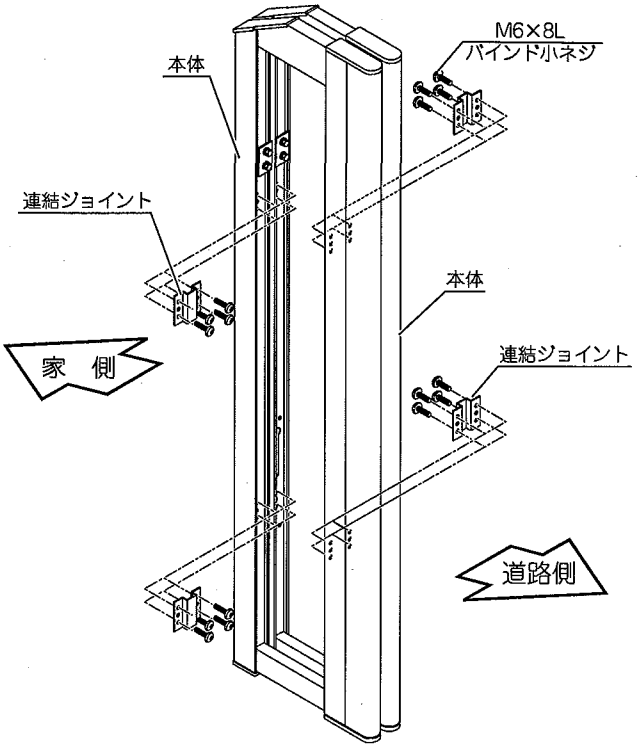

※本図はA型、フラットレール式を示しています。

■本体と吊り元柱の連結方法（フラットレール式・ノンレール式のみ）

吊元柱へ本体を、下図を参考に取り付けてください。

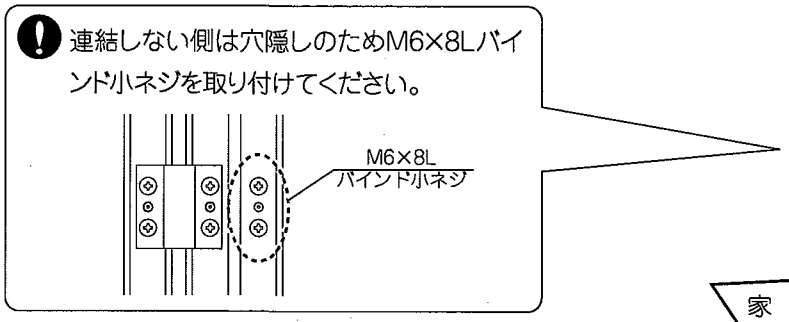

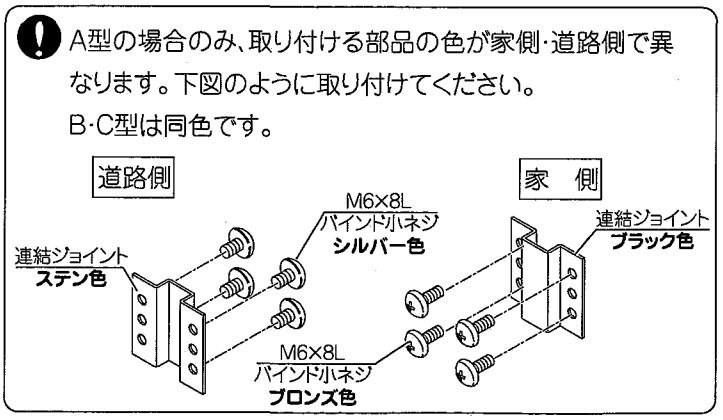

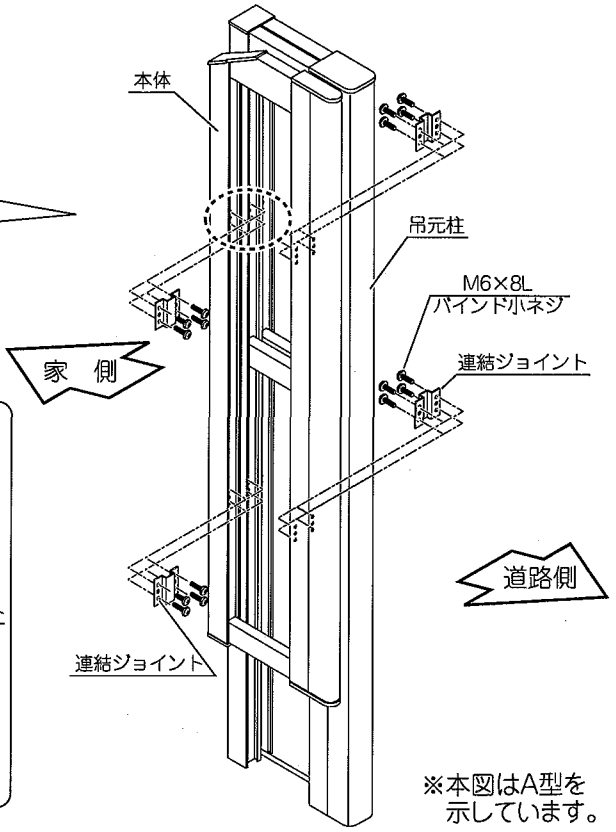

※本図はA型を示しています。

5 ヒンジセット・回転防止セットの組み替え（キャスター式のみ）

■回転収納方向、左右勝手によりヒンジセット、回転防止セットの組み替えが必要な場合があります。
出荷時は右勝手用（内収納）にセットされています。

❗ ヒンジセットはネジ止めの穴があるヒンジを上側にして本体側に取りつけます。
回転防止セットは回転防止ピンが取りついている側を本体側に取りつけます。
上記のように取り付かない場合は、組み替えが必要です。

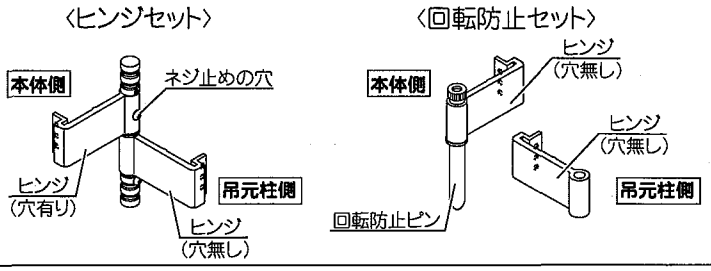

■ヒンジセット、回転防止セットの組み替え

〈ヒンジセット〉
・M4×10Lトラスタッピンネジ（3種）を外してばらし、組み替えてください。

〈回転防止セット〉
・回転防止つまみを回して外し、組み替えてください。

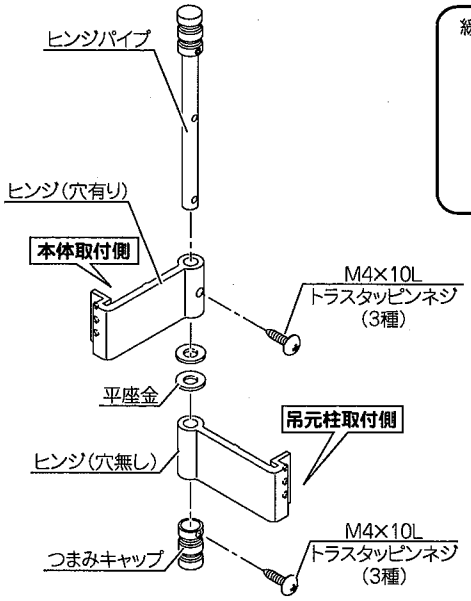

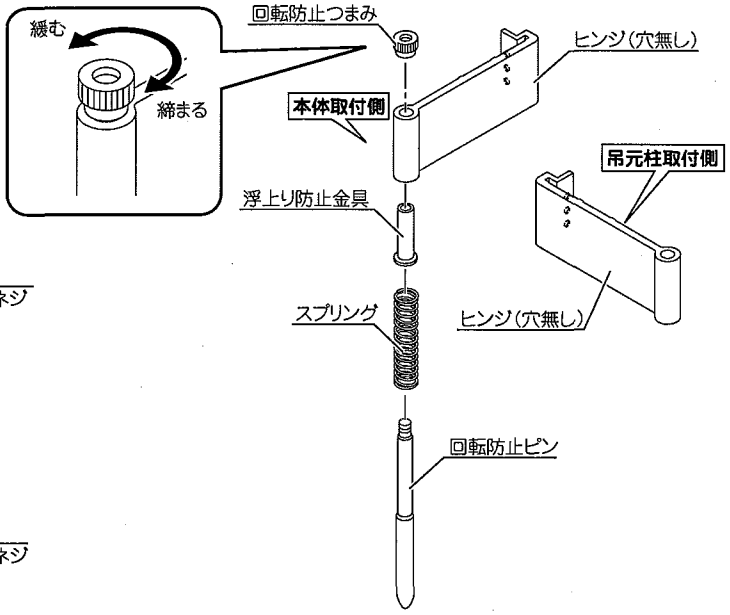

❗ A型の場合、ヒンジ・平座金・M4×10Lトラスタッピンネジ（3種）が各2色あります。下図のように組み合わせて使用してください。

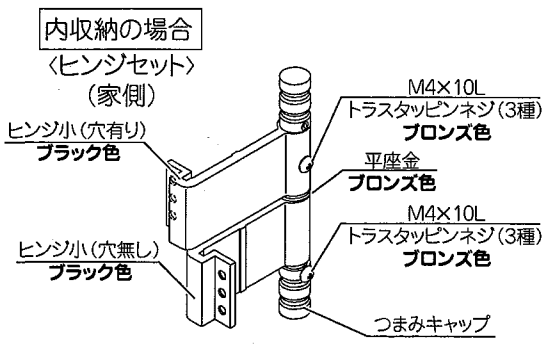

回転防止セットはヒンジ大（ステン色）を使用し、道路側に取りつけます。

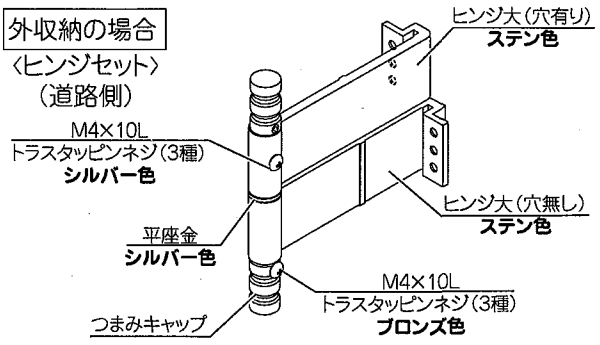

回転防止セットはヒンジ小（ブラック色）を使用し、家側に取りつけます。

B・C型は同色です。
ただし、ヒンジセットのつまみキャップ取付用のM4×10Lトラスタッピンネジ（3種）はA・B・C型いずれもブロンズ色を使用します。

※本図は右勝手用を示します。

6 ヒンジセット・回転防止セットの取り付け（キャスター式のみ）

本体と吊元柱を90°程度回転させた状態で、ヒンジセット、回転防止セットをM6×12Lバインド小ネジで下図のように取り付けてください。
吊元柱のヒンジが取り付かない箇所は穴隠しのためM6×8Lバインド小ネジを取り付けてください。

A型のみ取付ネジの色、およびヒンジの大きさが道路側・家側で異なります。
右図のように大きさ、色を分けて取り付けてください。
（穴隠しのネジM6×8Lも同様です。）
B・C型は同サイズのヒンジ、同色のネジを取り付けます。

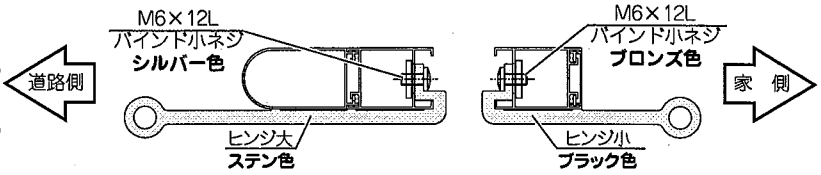

〈内収納の場合〉

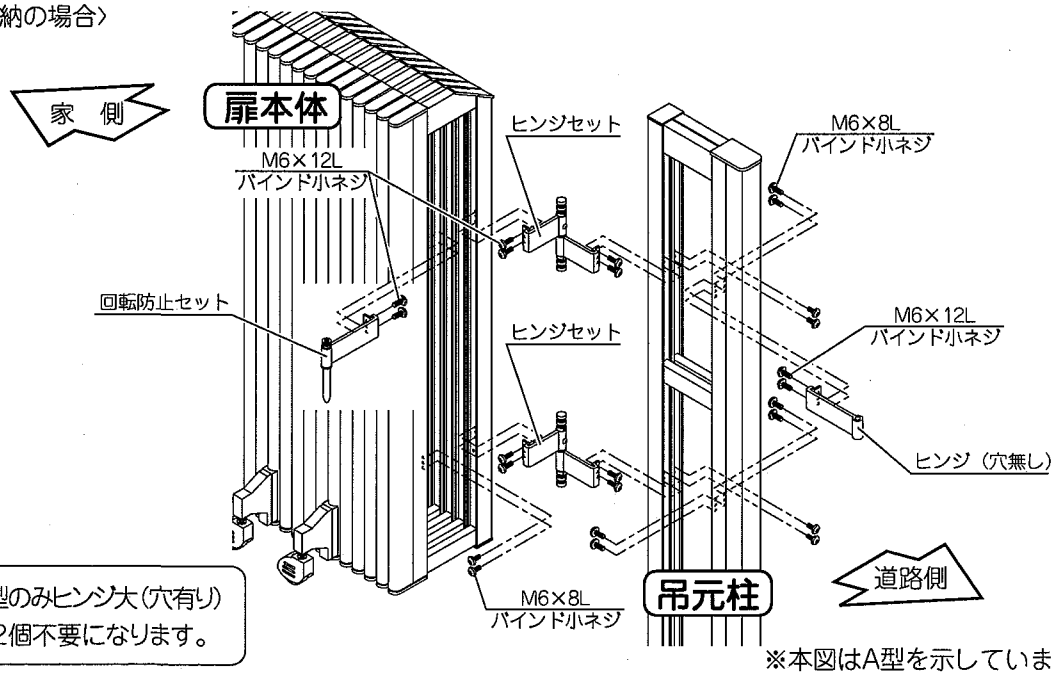

A型のみヒンジ大（穴有り）が2個不要になります。

※本図はA型を示しています。
本図は外観、右勝手を示しています。

〈外収納の場合〉

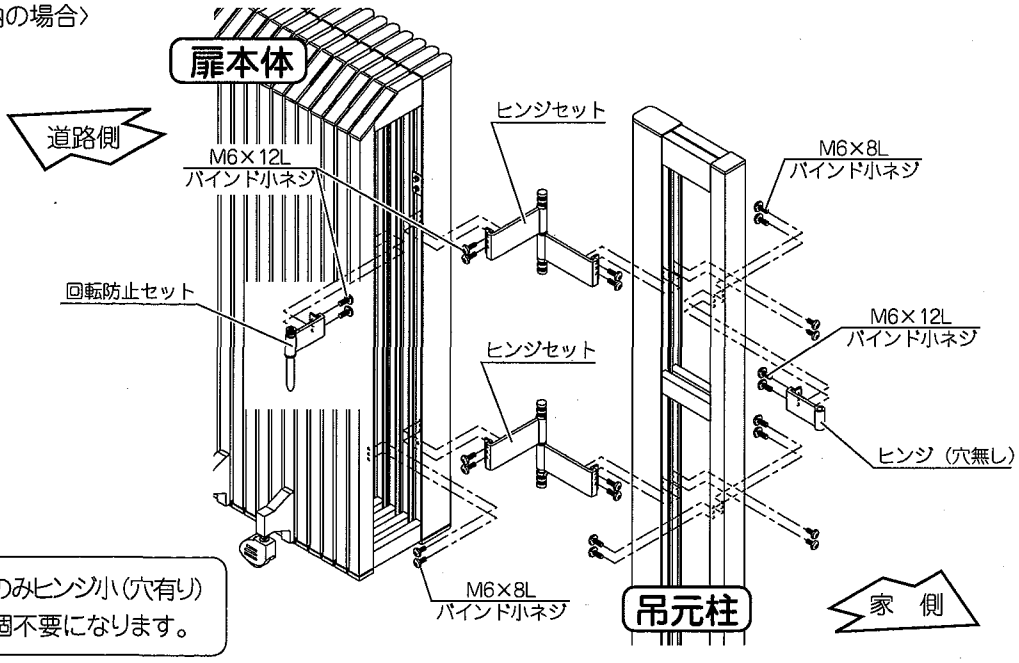

A型のみヒンジ小（穴有り）が2個不要になります。

A型のみM6×12L、M6×8Lバインド小ネジが各4個不要になります。

※本図はA型を示しています。
本図は外観、右勝手を示しています。

7 開き幅の調整

工場出荷時には標準ピッチに調節されています。設置後、閉扉時にスライドブッシュがストッパーに接するようストッパーの位置を調整してください。
ストッパーは下記の位置にあります。内外両面すべて調整してください。
・両端部より2枠目の支柱（各扉8ヶ所）
・車輪支柱またはキャスター支柱（各車輪・キャスター部4ヶ所）

ストッパー調整箇所数

高さ	スパン	ストッパー	高さ	スパン	ストッパー
H12	6	8ヶ所	H18	5	8ヶ所
	10	12ヶ所		8	12ヶ所
	14	16ヶ所		12	16ヶ所
	18	16ヶ所		14	16ヶ所
H14 H16	5	8ヶ所	H21	4	8ヶ所
	8	12ヶ所		6	12ヶ所
	12	16ヶ所		10	16ヶ所
	16	16ヶ所		12	16ヶ所

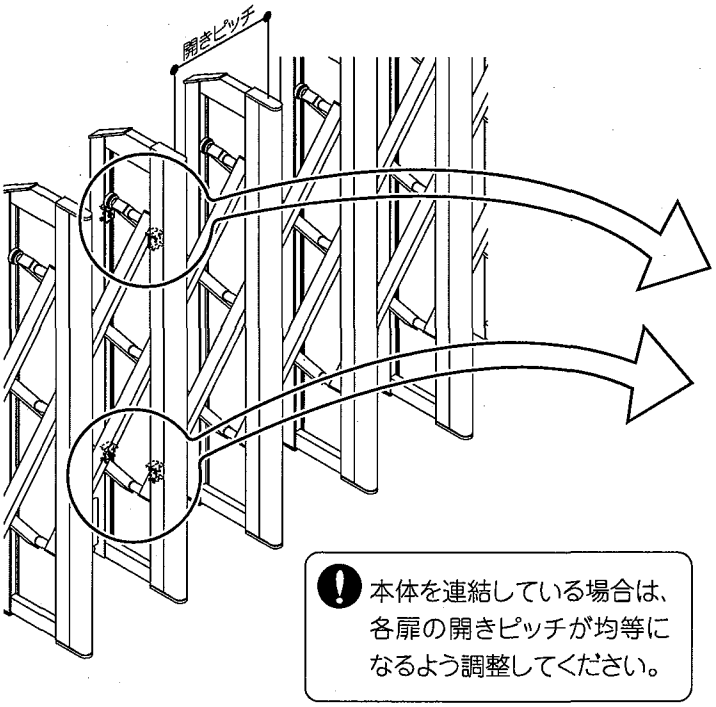

※本図はA型を示しています。

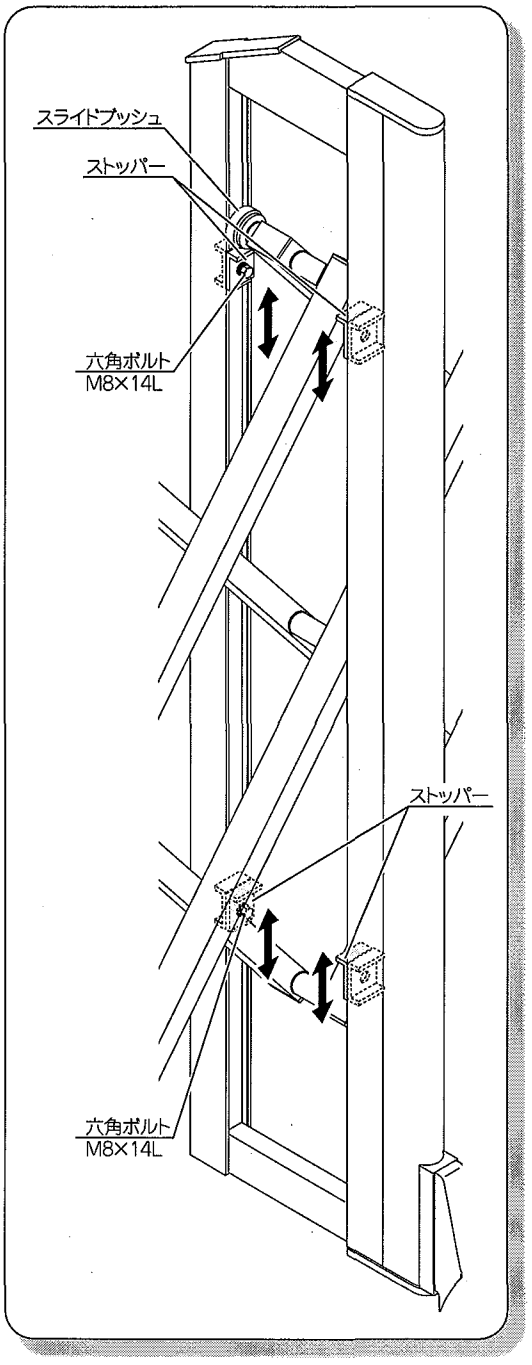

8 施錠の高さ調整

■施錠の高さ調整が必要な場合は、錠受け取付ビスをゆるめ、高さ調整をしてください。

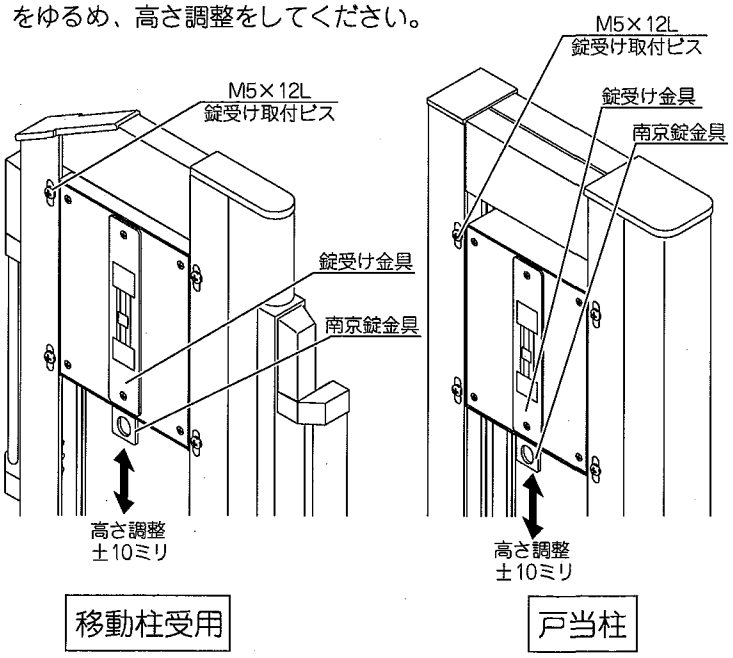

※本図はA型を示しています。

9 転倒防止金具の取り付け（フラットレール式・ノンレール式）

■レールに本体を乗せた状態で作業を行ってください。

ノンレールタイプは転倒防止金具取り付け作業は不要です。

■車輪ホルダーに転倒防止金具を仮止めしてください。
レールと転倒防止金具を調整後、本締めしてください。

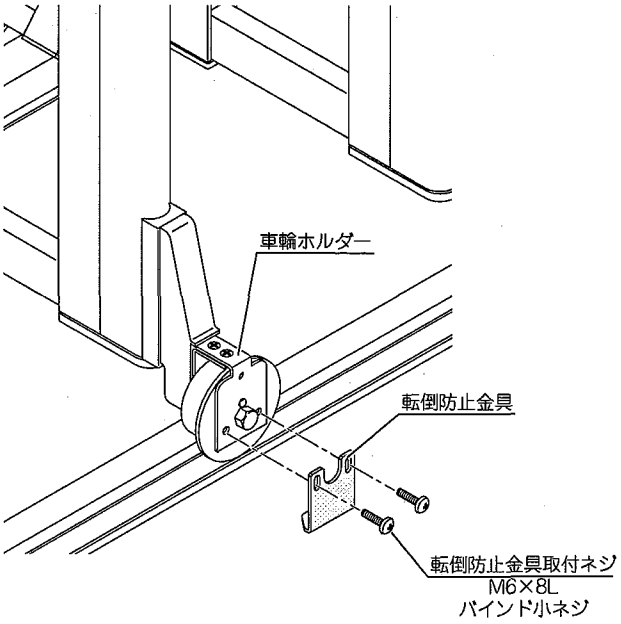

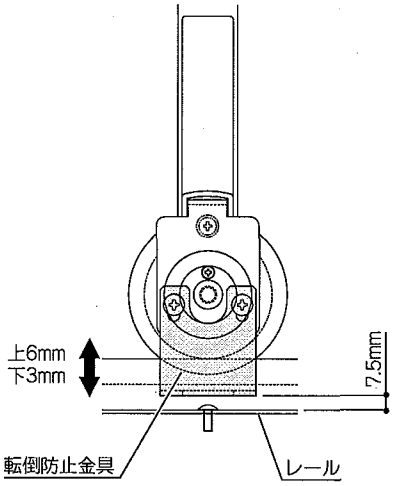

■開閉操作時に異常がないことを確認し、車輪カバーを車輪ホルダーにM5×8Lバインド小ネジで取り付けてください。

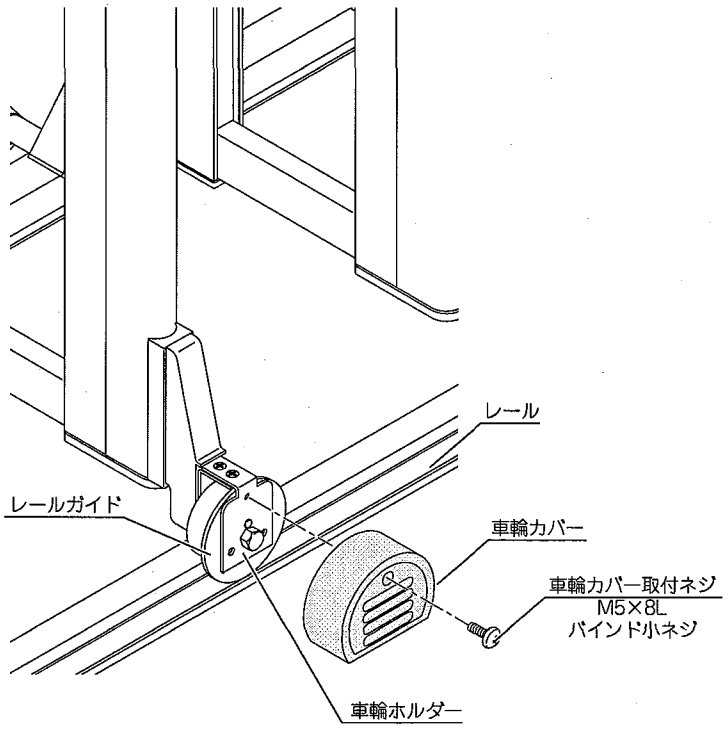

※本図はA型を示しています。

10 キャスターの高さ調整（キャスター式のみ）

■キャスター高さの調整が必要な場合は、
下図の手順で調整してください。

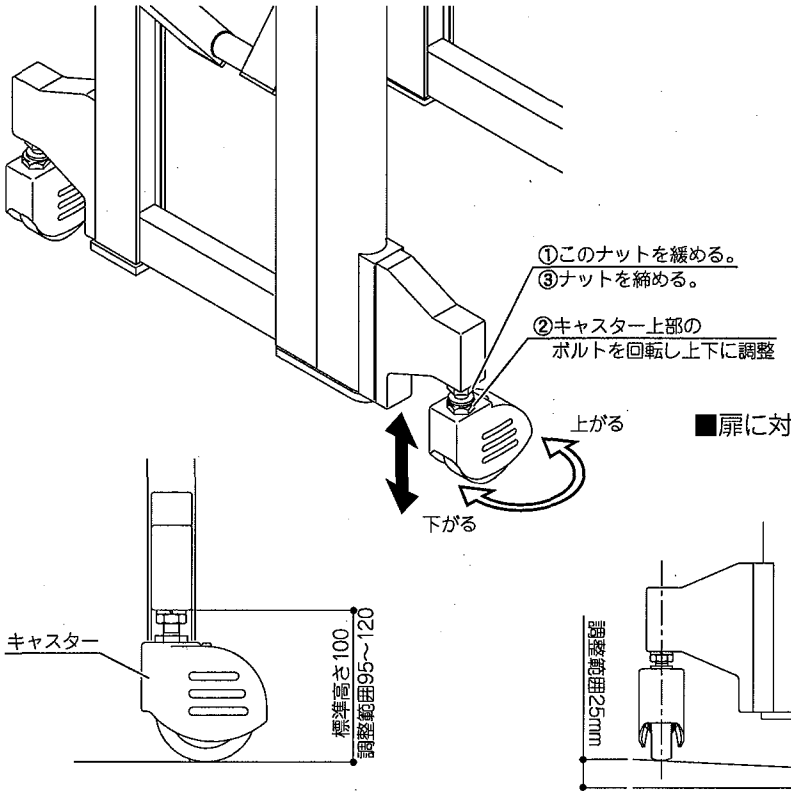

■扉に対して内外方向に傾斜がある場合

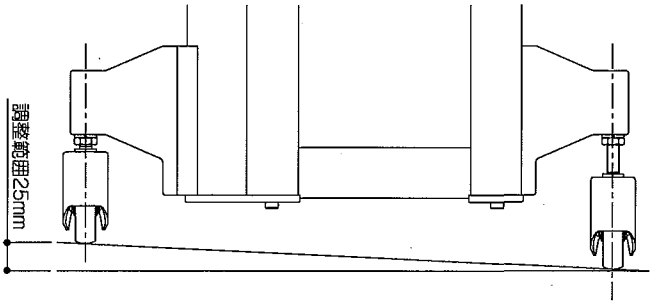

※本図はA型を示しています。

11 落し棒受けの埋込み

■扉を閉じた状態で現場に合わせて落し棒受けを埋込んでください。
埋設位置・数量は、納まり図及び規格寸法表（P4～P21）を参照してください。

■落し棒の取り付け、付け替えを行った場合は、状況に応じて埋設位置を変更してください。

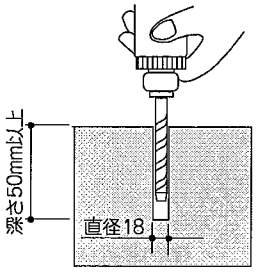

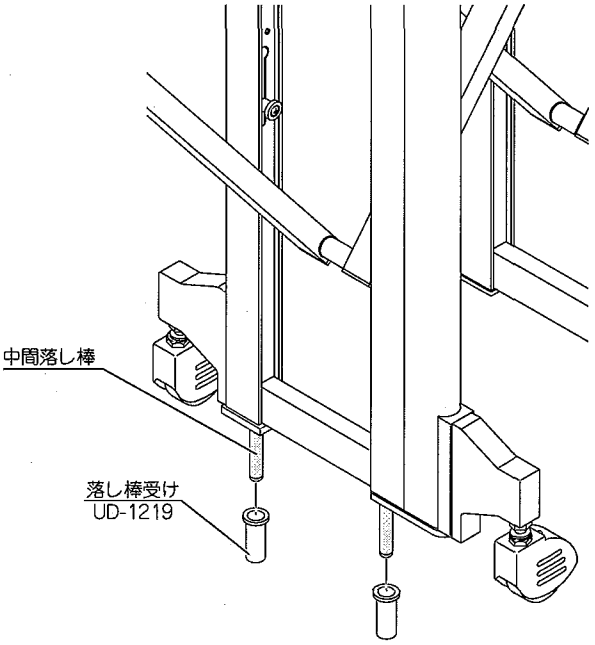

※本図はA型を示しています。
※本図はキャスター式を示しています。

12 柱隙間カバーの取りつけ納まり図（オプション）

※本図はA型、片開きを示します。
※本図は外観、右勝手を示します。
※カーゲート本体の納まり寸法は、P4～21の「納まり図、規格寸法表」を参照してください。

フラットレール式

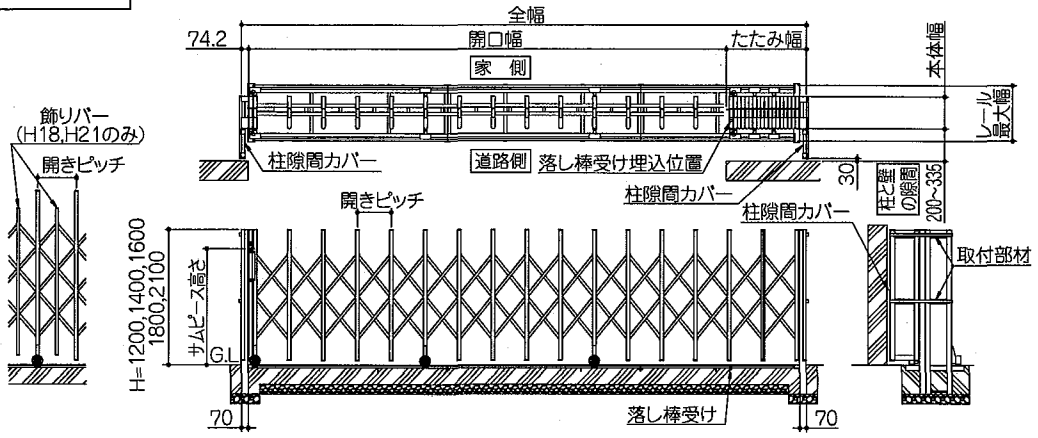

ノンレール式

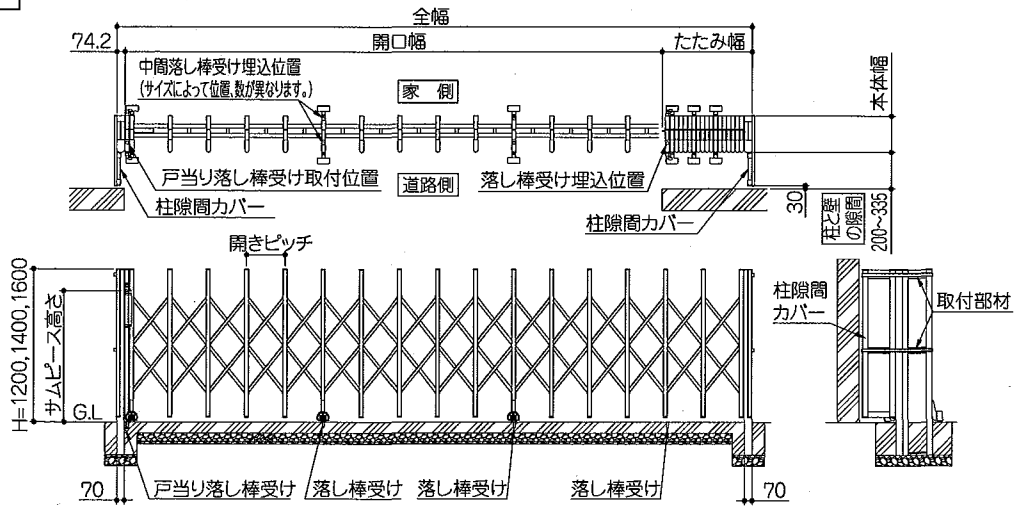

キャスター式

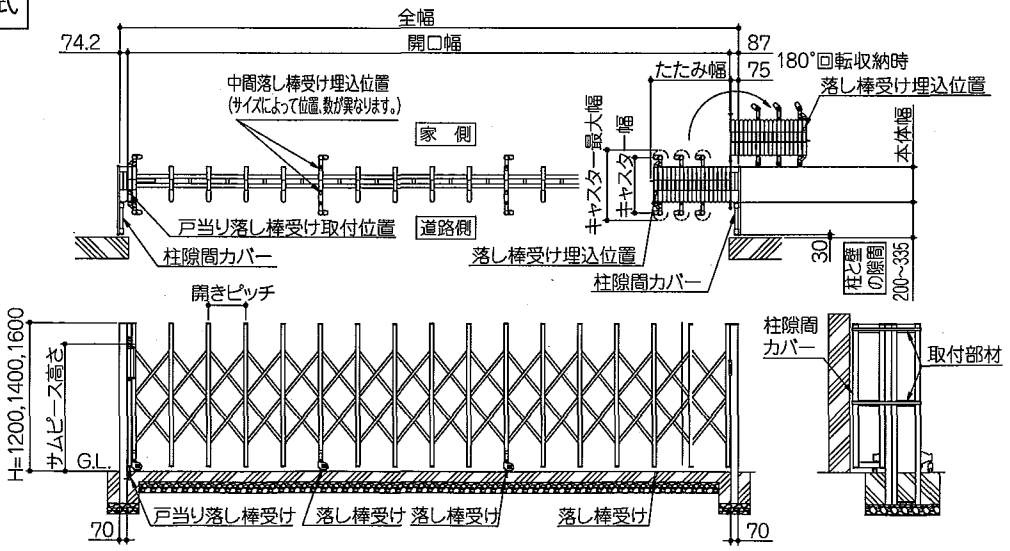

13 柱隙間カバーの組み立て（オプション）

■柱隙間カバーの取り付け位置の寸法確認
柱と壁の隙間が335mm未満の場合は柱隙間カバーの切り詰めが必要となります。
柱と壁の隙間寸法を確認してください。

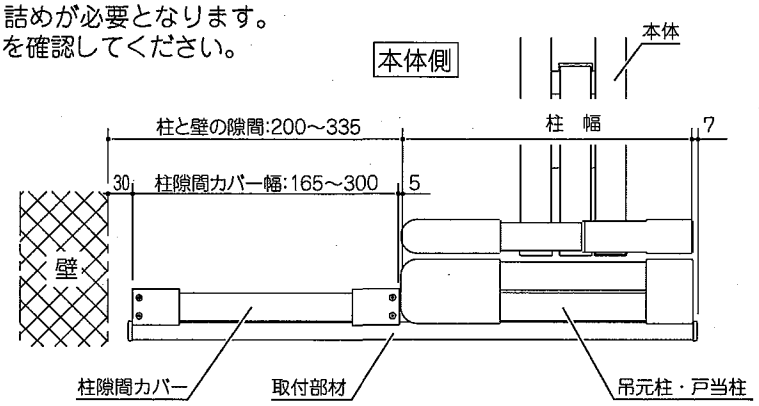

※本図はA型を示しています。

■柱隙間カバー、取付部材の切り詰め方法
柱隙間カバーの切り詰めが必要な場合は次の手順で切り詰めを行ってください。

①柱隙間カバーの片側のみ上下のネジ（M3×14Lナベタッピンネジ）を外し、隙間カバーキャップと下部キャップを外します。（ネジは紛失しないよう注意してください。）
②化粧カバーをスライドさせて抜き取ります。
③幅決め材と隙間カバー支柱を取り付けているM5×30Lナベタッピンネジを外し、隙間カバー支柱を取り外します。
④幅決め材（3ヶ所）、取付部材、取付部材カバーを同じ長さで切り詰めます。

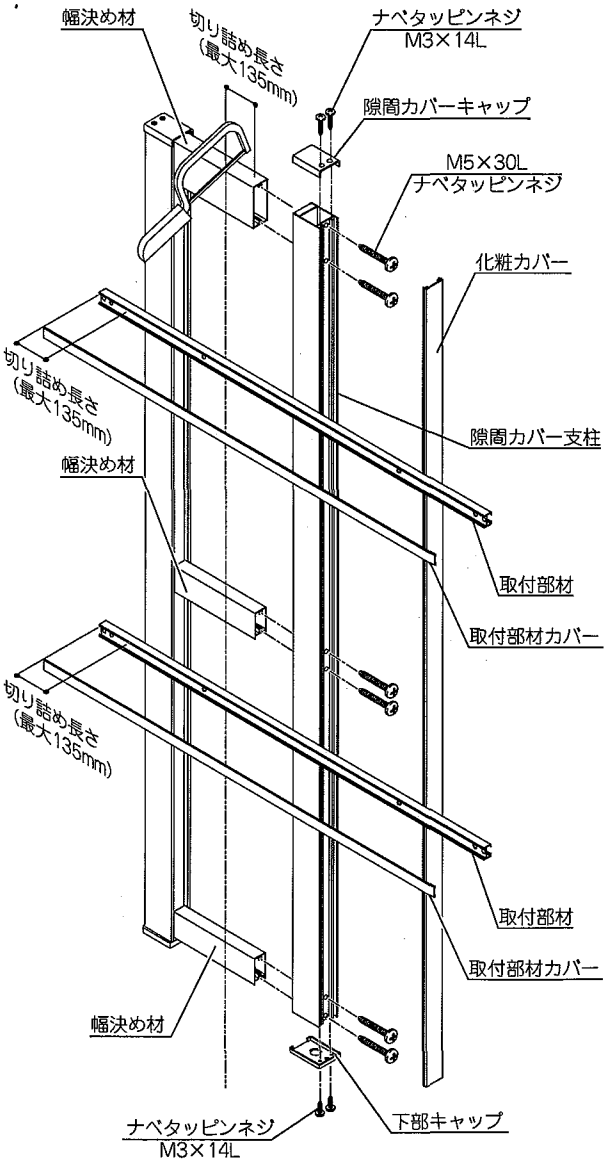

取付部材は切り詰めする側が決まっています。
必ず下図 ⬭ 部の穴ピッチが244mmになっている側を切り詰めしてください。

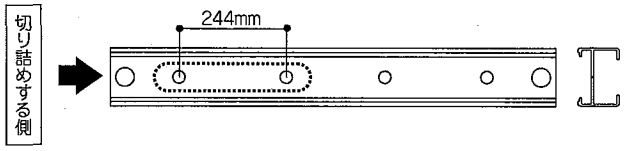

⑤取付部材を切り詰めした側の下記の位置にφ8とφ5.5の穴をあけてください。

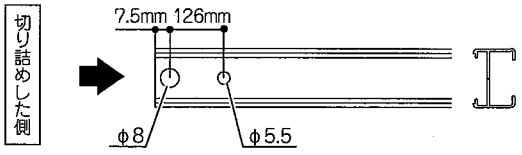

⑥取り外した、隙間カバー支柱、化粧カバー、隙間カバーキャップ、下部キャップを元通りに組み立ててください。

14 柱隙間カバーの取り付け（オプション）

①柱隙間カバーに取付部材を右図のようにM5×30Lトラス小ネジで取り付けます。

②柱の本体側とは反対の面の、取付部材が取り付く位置にφ9.2の穴をあけます。

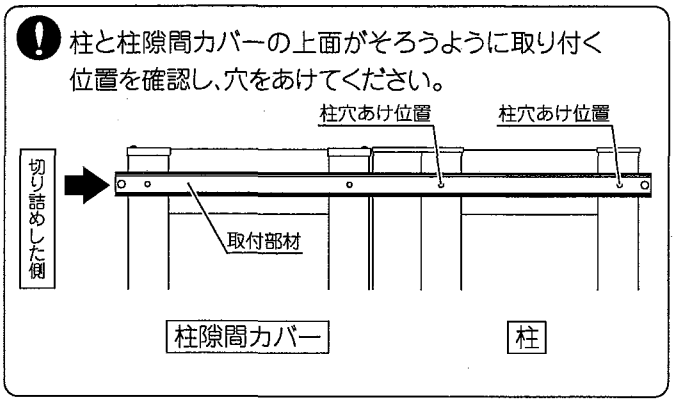

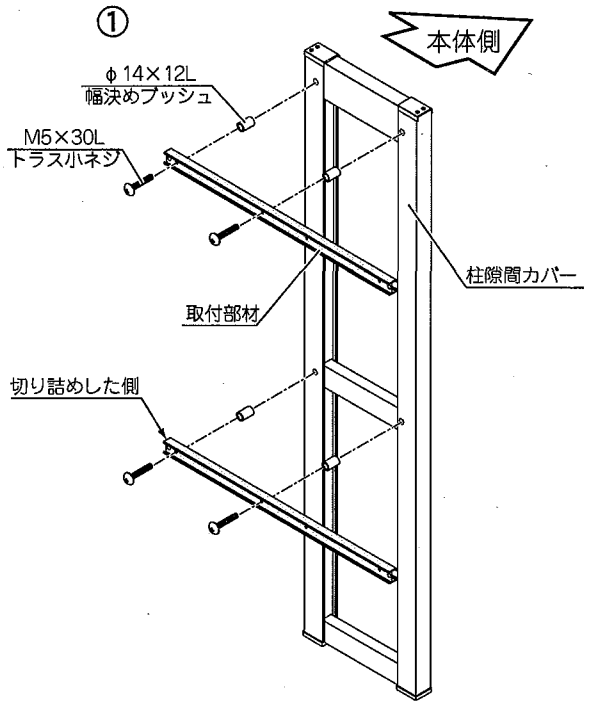

③ターンナットM5を加工穴φ9.2に挿入し、取付部材にM5×30Lトラス小ネジを通し、幅決めブッシュを入れてターンナットに取り付けます。
ネジを軽く押しながら1～2回逆転させ（左回り）、その後2～3回正転させて軽くねじ込みます。ネジがかみあったらそのまま締め込んでください。

最初から電動ツールを使うとターンナットを破損するおそれがあります。

④取付部材カバーを取付部材にスライドさせて取り付けてください。
⑤取付部材の両端部に取付部材キャップを取り付けてください。

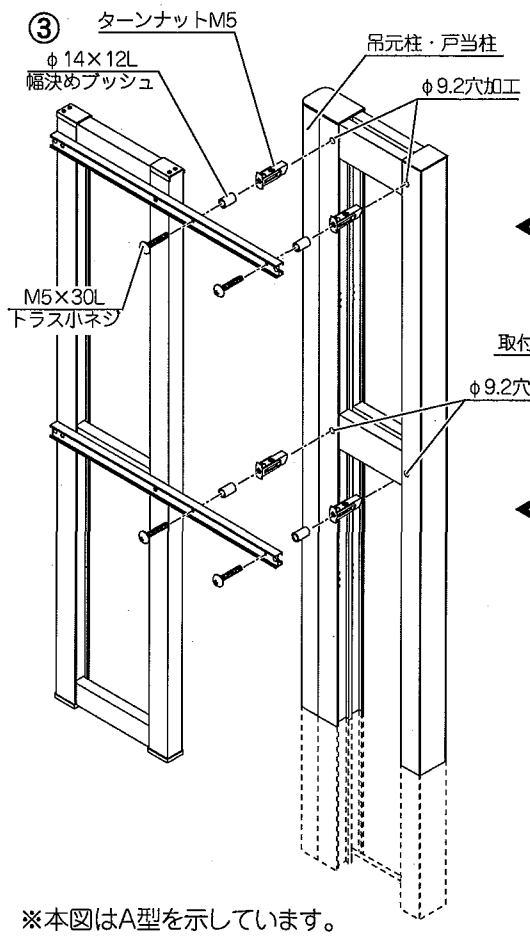

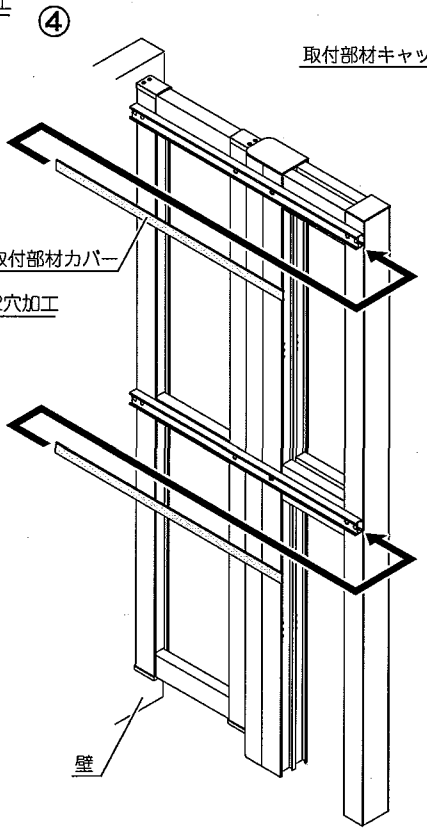

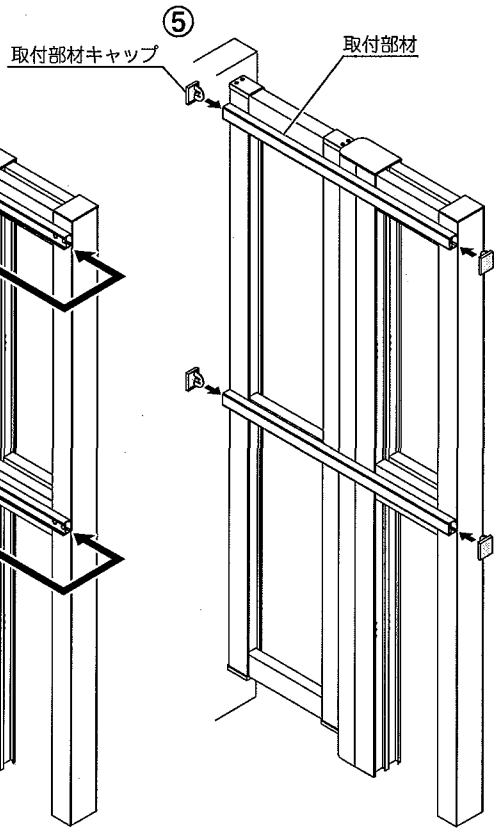

※本図はA型を示しています。