ブラケット 取付説明書

PH-4型

UZ006

器具の施工には電気工事士の資格が必要です。必ず、工事店、電器店に依頼してください。

工事店、電器店様へ　裏面は取扱説明書になっています。必ずお客様へお渡しください。

安全に関するご注意

⚠警告

- **器具の取付けは、説明書にしたがい確実に行ってください。**
  この器具は天井・壁面取付兼用です。
  取付けに不備があると火災・感電・落下の原因となります。
- **こんな場所には取付けないでください。**
  火災・感電・落下によるけがの原因となります。
- **接地工事は、電気設備の技術基準に従って確実に行ってください。**
  接地が不完全な場合、感電の原因となります。
- **取付面の凹凸が大きい場合は、隙間を埋めてください。**
  本体パッキンと取付け面とのスキ間を防水シールなどで埋めてください。
  防水が不完全な場合火災・感電の原因となります。
- **交流100ボルト以外では使用しないでください。**
  過電圧を加えると火災・感電の原因となります。
- **電源線は端子台の差込み穴の奥まで確実に差込む**
  差込みが不完全な場合、火災・感電のおそれがあります。

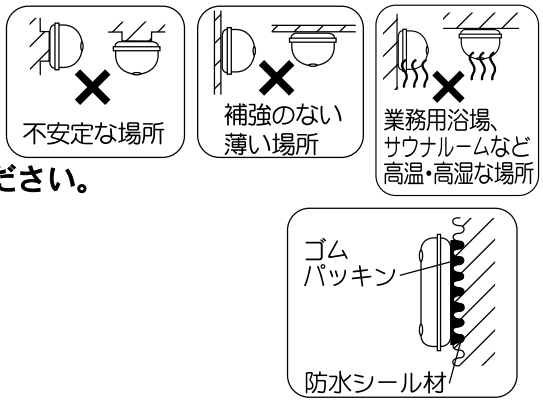

⚠注意

- **使用地域の周波数以外のものを使用しないでください。**
  間違って使用すると、火災の原因となります。
- **温度の高くなるものの上に取付けないでください。**
  ガス機器やその排気筒の上に取付けないでください。火災の原因となります。
- **調光器との併用はしないでください。**
  ライトコントロール、明暗スイッチなどの調光器との併用はしないでください。火災の原因となります。

各部のなまえと取付け方

⚠注意　必ず電源を切ってください。感電の原因となります。

1 補強材のある位置に付属の木ネジ2本で
本体を取付ける
取付けが不完全な場合、落下によるけがの原因となります。

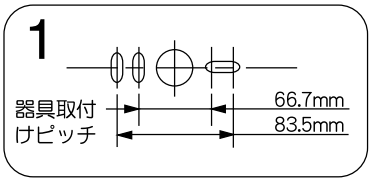

2 端子台に
電源線を接続する
接続が不完全な場合、火災の原因となります。
接地端子ネジから第3種接地工事を行ってください。

電源線にポリエチレン系絶縁体を使用したEM（エコマテリアル）ケーブルをご使用の場合表面の劣化を考慮し、端末部付近の絶縁体露出部を黒テープなどで保護してください。

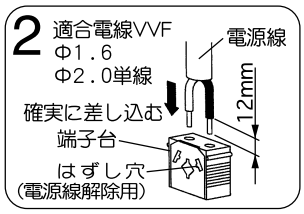

3 **ランプを取付ける**
ピンを差込み90度まわす。

4 本体に合わせてツマミネジ(2個)で
グローブを締付ける
締付けが弱いと浸水による火災・感電・落下によるけがの原因となります。

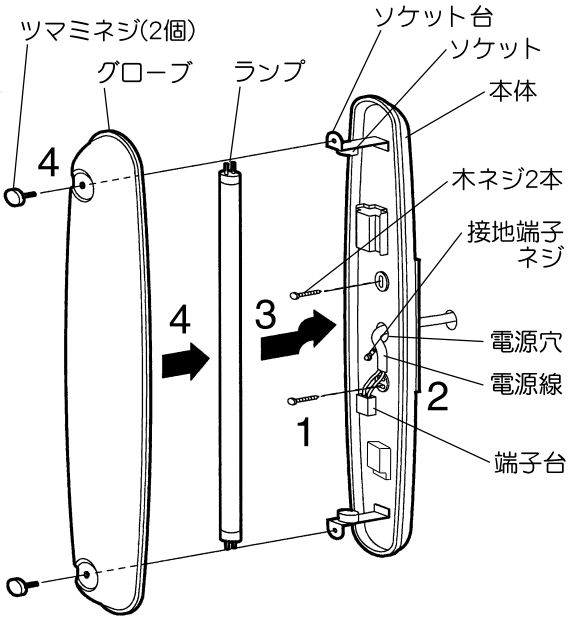

取扱コード
UZ006

199901A
201102C

ブラケット PH-4型

取扱説明書

UZ006 保管用

お客様へ お買いあげありがとうございます。
ご使用の前によくお読みのうえ、正しくお使いください。必ず保管してください。

安全に関するご注意

⚠警告

- **器具を改造したり、部品交換をしないでください。**
  火災・感電・落下によるけがの原因となります。
- **異常を感じた場合、速やかに電源を切ってください。**
  工事店、電器店にご相談ください。

⚠注意

- **本体の取りはずしは、工事店、電器店に依頼してください。**
  しろうと工事は危険です。
- **温度の高くなるものを置かないでください。**
  器具の真下にストーブなどを置かないでください。火災の原因となります。
- **カバーはツマミネジでしっかりと締めつけてください。**
  浸水による感電の原因となります。

使用上のご注意

- 電源を入れても点灯しない場合は電源を切り、5秒以上たってから再び電源を入れてください。
  それでも点灯しない場合は、ランプが切れていないか、ランプが正しく取付いているか、確認してください。

ランプ交換・お手入れ

⚠注意　必ず電源を切ってください。感電の原因となります。

ランプの交換について

ランプが黒化して明るさが低下したり、点滅を繰り返すなど
不完全点灯になったらランプの寿命です。
器具にあったパナソニック製ランプをお求めください。

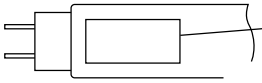

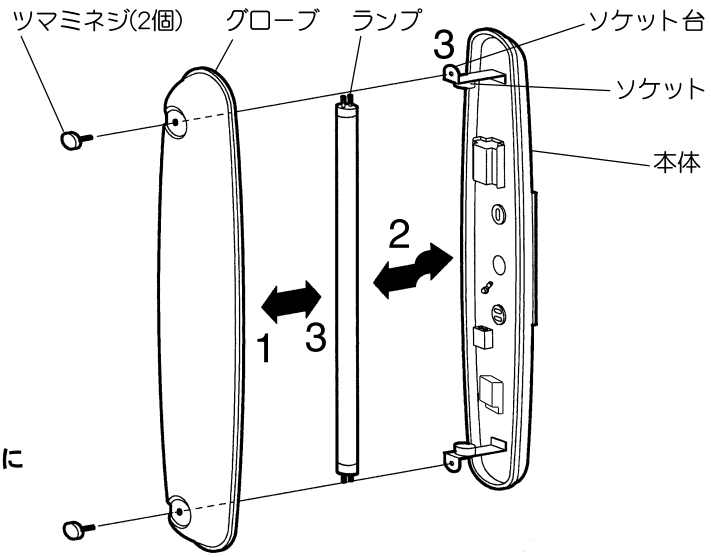

ランプ交換方法

1 **手でグローブを支えながらツマミネジを左にまわし**
グローブをはずす
片手ではずすと、カバー落下によるけがの原因となります。

2 **ランプを交換する**
取りはずし、取付けはランプを90度まわす。

3 **本体に合わせて、ツマミネジ(2個)で**
グローブを締め付ける
締めつけが弱いと浸水による火災・感電・落下によるけがの原因となります。

お手入れについて

- 明るく安全にご使用していただくため、定期的（6カ月に1回程度）に清掃、点検してください。
  汚れがひどい場合は、石けん水にひたした布をよく絞ってふきとり、乾いたやわらかい布で仕上げてください。
- シンナー、ベンジンなどの揮発性のものでふいたり、殺虫剤をかけたりしないでください。変色・破損の原因となります。

■定格

使用電圧	周波数	消費電力	ランプ電力	使用ランプ
AC100V	50または60Hz専用	21W	18W	FL20SS/18

取扱コード
UZ006

199901A
201102C