# 朱雀塀(すざくべい)

## 取付説明書

●このたびは、当社製品をお買いあげいただきましてまことにありがとうございます。
●正しく施工、組付をしていただく為に、施工前に必ず取付説明書をお読み下さい。

**フェンスは隣地境界を目的に設置するものです。防護柵や手すり等としては使用しないで下さい。**

### ■施工上のご注意

●商品の施工については必ず取付説明書に従って下さい。
　また、施工完了後に取付説明書を施主様にお渡し下さい。
●支柱の水抜き穴はモルタル等で塞がないで下さい。

### ■使用上のご注意

●製品の破損などによる身体の損傷等の危険がありますので、以下の使い方を守って下さい。
●フェンスを揺すったり、乗ったり、寄りかかったりしないで下さい。
●フェンスに雨具・洗濯物・布団等を載せないで下さい。

## ■梱包明細書

1 本体

| 名　　称 | 員数 |
|---|---|
| 本体(パネル) | 1 |
| 本体補助柱 | 1 |
| 取付説明書 | 1 |

2 90°コーナー柱

| 名　　称 | 員数 |
|---|---|
| 90°コーナー柱 | 1 |

3 120°コーナー柱

| 名　　称 | 員数 |
|---|---|
| 120 コーナー柱 | 1 |

4 135°コーナー柱

| 名　　称 | 員数 |
|---|---|
| 135°コーナー柱 | 1 |

5 直線笠木

| 名　　称 | 員数 |
|---|---|
| 直線笠木セット | 1 |
| 直線笠木カバーセット(内・外) | 1 |

6 主柱

| 名　　称 | 員数 |
|---|---|
| 主柱 | 1 |
| 控え柱 | 1 |
| 控え柱貫材 | 1 |
| 主柱プレート | 1 |
| 柱上部取付金具 | 2 |
| 笠木連結金具 | 2 |
| 主柱プレート取付ネジ φ4×20ナベ2種 | 4 |
| パネル組付ネジ φ4×20ナベ2種 | 4 |
| 控え柱貫材組付ネジ M6×14トラス小ネジ | 4 |
| 笠木組付ネジ M6×10トラス小ネジ | 4 |
| 笠木カバー組付ネジ M6×10トラス小ネジ | 2 |

7 90°コーナー笠木

| 名　　称 | 員数 |
|---|---|
| 90°コーナー笠木 右・左 | 1 |
| 90°コーナー笠木カバーセット（内・外） | 1 |
| 90°コーナー柱プレート | 1 |
| 90°コーナー笠木取付板 | 4 |
| 直線笠木カバーセット（内・外）　※ | 1 |
| 笠木連結金具　※ | 2 |
| 90°コーナー柱プレート取付ネジ φ4×20ナベ2種 | 4 |
| パネル組付ネジ φ4×20ナベ2種 | 4 |
| 笠木組付ネジ M6×10トラス小ネジ | 4 |
| 直線笠木カバー組付ネジ M6×10トラス小ネジ　※ | 2 |
| コーナー笠木固定ネジ φ4×16ピアスネジ | 4 |
| コーナー笠木カバー固定ネジ M6×25トラス小ネジ | 2 |

※笠木の納まりによって使用しない場合があります。

8 120°コーナー笠木

| 名　　称 | 員数 |
|---|---|
| 120°コーナー笠木 右・左 | 1 |
| 120°コーナー笠木カバーセット（内・外） | 1 |
| 120°コーナー柱プレート | 1 |
| 120°コーナー笠木取付板 | 4 |
| 直線笠木カバーセット（内・外）　※ | 1 |
| 笠木連結金具　※ | 2 |
| 120°コーナー柱プレート取付ネジ φ4×20ﾅﾍﾞ2種 | 3 |
| パネル組付ネジ φ4×20ﾅﾍﾞ2種 | 4 |
| 笠木組付ネジ M6×10トラス小ネジ | 4 |
| 直線笠木カバー組付ネジ M6×10トラス小ネジ　※ | 2 |
| コーナー笠木固定ネジ φ4×16ピアスネジ | 4 |
| コーナー笠木カバー固定ネジ M6×25トラス小ネジ | 2 |

※笠木の納まりによって使用しない場合があります。

9 135°コーナー笠木

| 名　　称 | 員数 |
|---|---|
| 135°コーナー笠木 右・左 | 1 |
| 135°コーナー笠木カバーセット（内・外） | 1 |
| 135°コーナー柱プレート | 1 |
| 135°コーナー笠木取付板 | 4 |
| 直線笠木カバーセット（内・外）　※ | 1 |
| 笠木連結金具　※ | 2 |
| 135°コーナー柱プレート取付ネジ φ4×20ナベ2種 | 3 |
| パネル組付ネジ φ4×20ナベ2種 | 4 |
| 笠木組付ネジ M6×10トラス小ネジ | 4 |
| 直線笠木カバー組付ネジ M6×10トラス小ネジ　※ | 2 |
| コーナー笠木固定ネジ φ4×16ピアスネジ | 4 |
| コーナー笠木カバー固定ネジ M6×25トラス小ネジ | 2 |

※笠木の納まりによって使用しない場合があります。

10 端柱

| 名　　称 | 員数 |
|---|---|
| 端柱 | 1 |
| 控え柱 | 1 |
| 控え柱貫材 | 1 |
| 端柱カバー | 1 |
| 端柱プレート | 1 |
| 笠木連結金具 | 2 |
| 端柱プレート取付ネジ φ4×20ナベ2種 | 4 |
| パネル組付ネジ φ4×20ナベ2種 | 2 |
| 端柱カバー組付ネジ φ4×20ナベ2種 | 2 |
| 控え柱貫材組付ネジ M6×14トラス小ネジ | 4 |

11 端部笠木キャップ

| 名　　称 | 員数 |
|---|---|
| 端部笠木キャップ | 2 |
| 端部キャップ組付ネジ M6×10トラス小ネジ | 4 |

# 1.姿図および基本寸法図

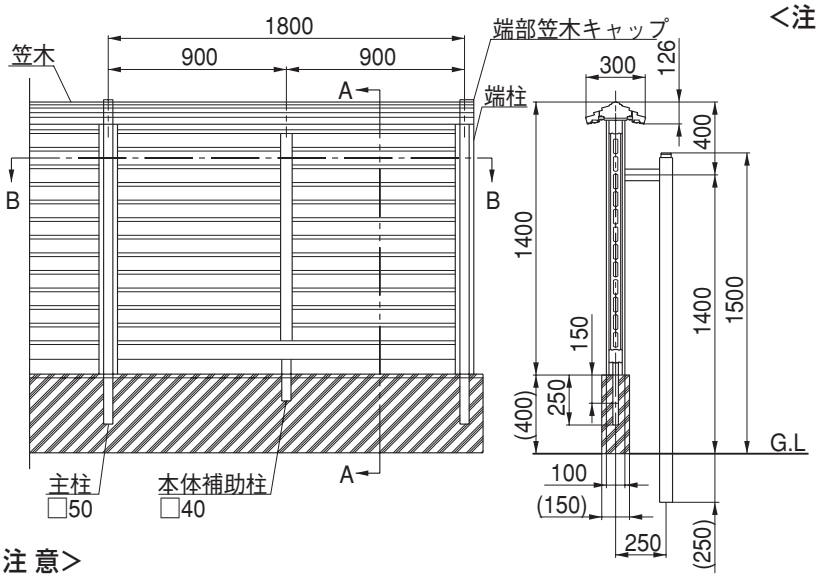


<注 意>

- 施工前の注意事項（塀全体の強度確保について)
  朱雀塀はパネルタイプの塀のため、塀全体で風を受けますので塀全体強度保持には十分注意して下さい。
- 笠木の巾は300㎜あります。したがって、基礎部(ブロック巾等)との関係で、境界線には注意して下さい。

❶ 基礎は原則としてブロック２段積みを標準施工とし､鉄筋を縦横に配筋して下さい。
❷ 基礎巾15㎝以上根入深45㎝以上確保し、施工現場に応じフーチングを設けて下さい。また、控柱部分にも基礎を設けて下さい。
❸ 各部材の組立ては指示するネジで、ネジ止め箇所を全て確実に止めて下さい。

<注 意>

- コーナー部を有する場合は、必ずコーナー部より寸法出し、および組付けを行なって下さい。

# 2.柱位置の設定・取付け方法

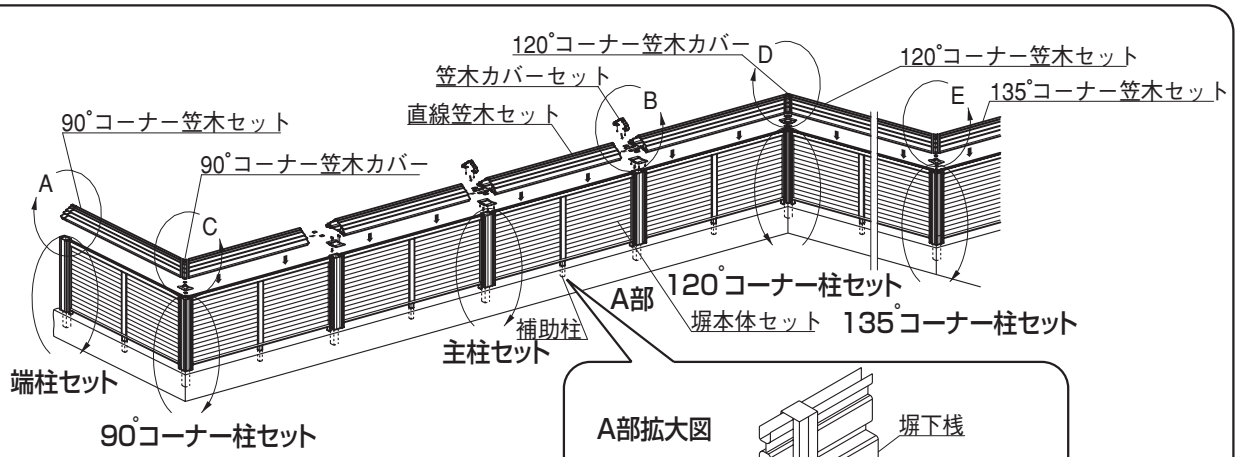


標準柱セット配置図

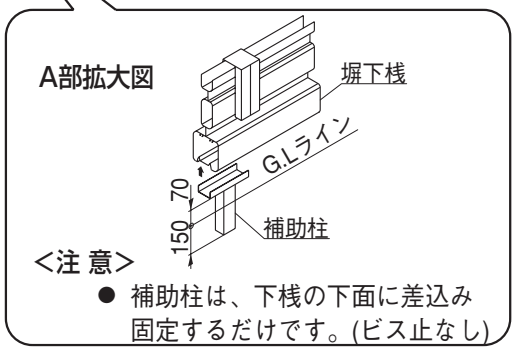


<注 意>

- 補助柱は、下桟の下面に差込み固定するだけです。(ビス止なし)

❶ 柱，控柱を立てて下さい。
❷ 塀本体(パネル)を上から柱と柱の間に差し込んで下さい。
❸ 主柱(各コーナー)プレートを柱にタッピングビス(φ４×20)で取付けて下さい。
❹ 主柱(各コーナー)プレートの長穴部に塀本体(パネル)の端部縦枠をタッピングビス(φ４×20)で取付けて下さい。
❺ 笠木をのせて主柱(各コーナー)プレートにトラス(M６×10)のビスで取付けて下さい。(仮止め)
❻ 笠木カバーをトラス(M６×10)で取付けて下さい。

<注 意>

- 位置90°コーナーと120°コーナー部は､笠木が片側角度切断してあります。
- コーナー部を有する場合はコーナー部よりの寸法を出して施工して下さい。
- 端柱は端柱カバーを取付ける方向により左，右ができます。
- 90°，120°，135°コーナー柱は専用柱です。標準柱セット配置図を参照し、位置を決めて下さい。
- 基礎高さは、塀の高さサイズおよび家側地盤面，道路面を考慮し、設定して下さい。

# 2.つづき

## 2-1 主柱納まり図

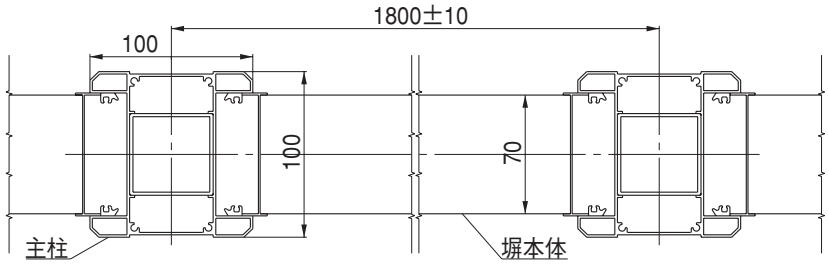


## 2-2 端柱納まり図

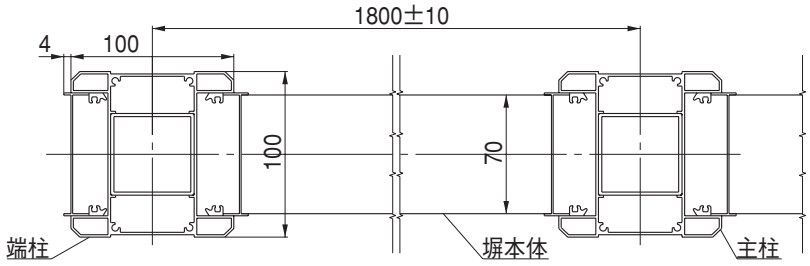


## 2-3 90°コーナー柱納まり図

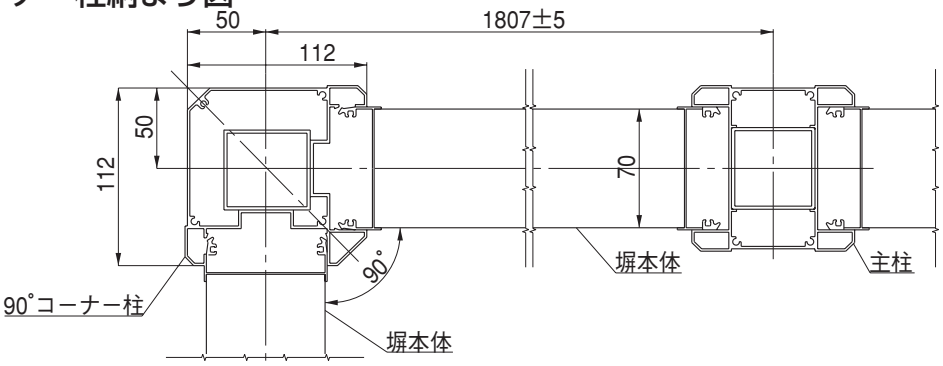


## 2-4 120°コーナー柱納まり図

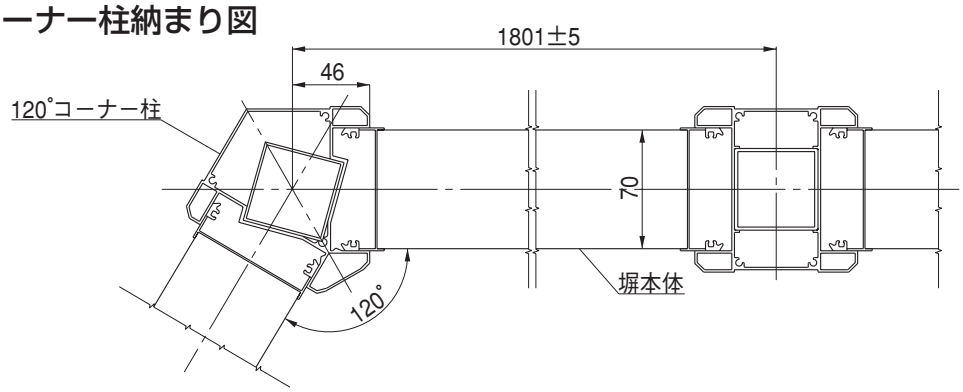


## 2-5 135°コーナー柱納まり図

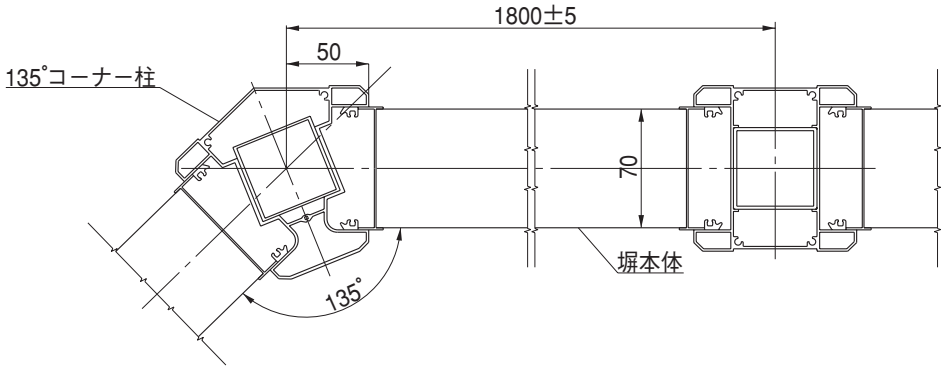

# 3.直線部連結取付け方法

## 3-1 A部端柱の取付け方法

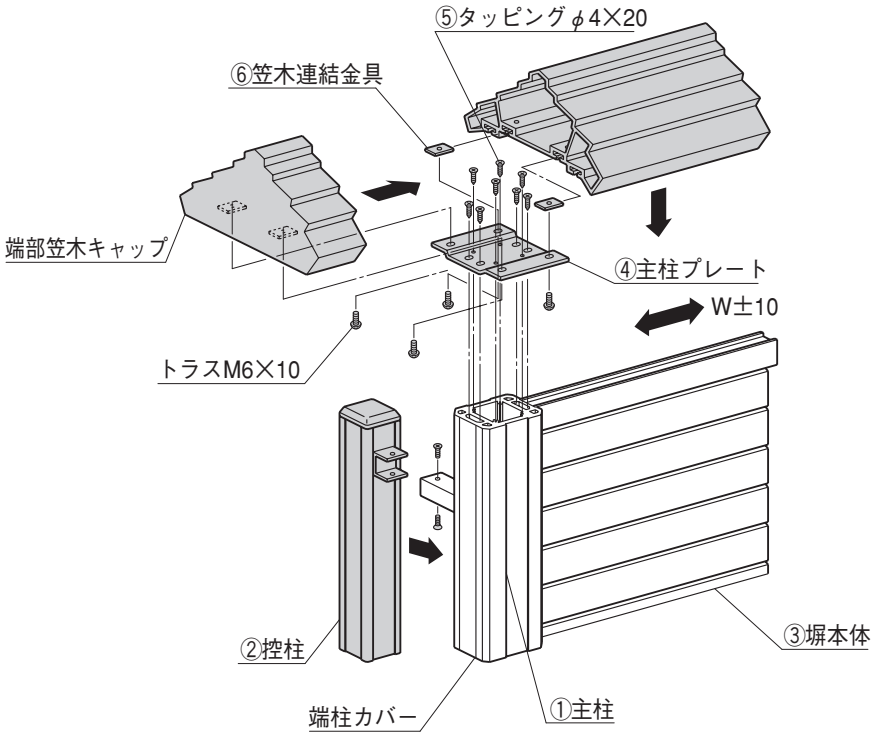


❶ 施工は、番号順に取付けて下さい。

❷ 端部笠木キャップは端柱部の笠木にかぶせるようにはめ込み、ビスで取付けて下さい。

## 3-2 B部主柱の取付け方法

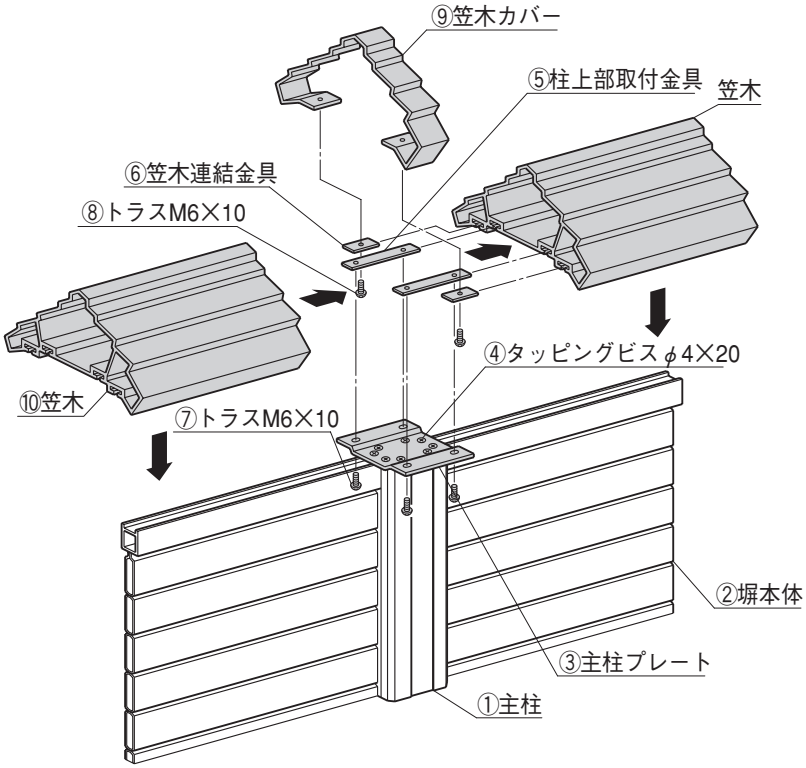


❶ 施工番号順に取付けて下さい。

❷ 笠木カバーを取付ける前に、笠木の中に柱上部取付金具と笠木連結金具を差し込んでから取付けて下さい。

❸ ビス止めはすべての笠木を取付けたうえで本締めして下さい。

# 4.コーナー柱と塀本体の取付け方法

## 4-1 90°コーナー笠木カバーC端部拡大図

● 施工は番号順に取付けて下さい。

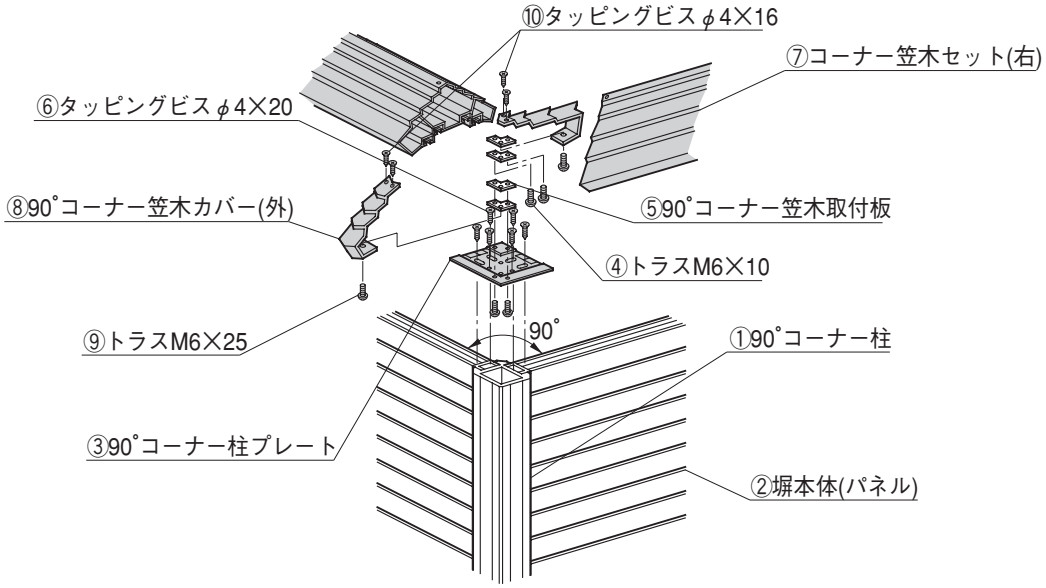


<注 意>

- 90°コーナー柱には控柱は取付いておりません。
- 90°コーナー施工は外側に90°施工と、家側に90°コーナー柱の向きにより施工できます。
- 90°専用柱です。
- 笠木は45°に片側のみ切断されています。

## 4-2 90°コーナー笠木カバー納まり

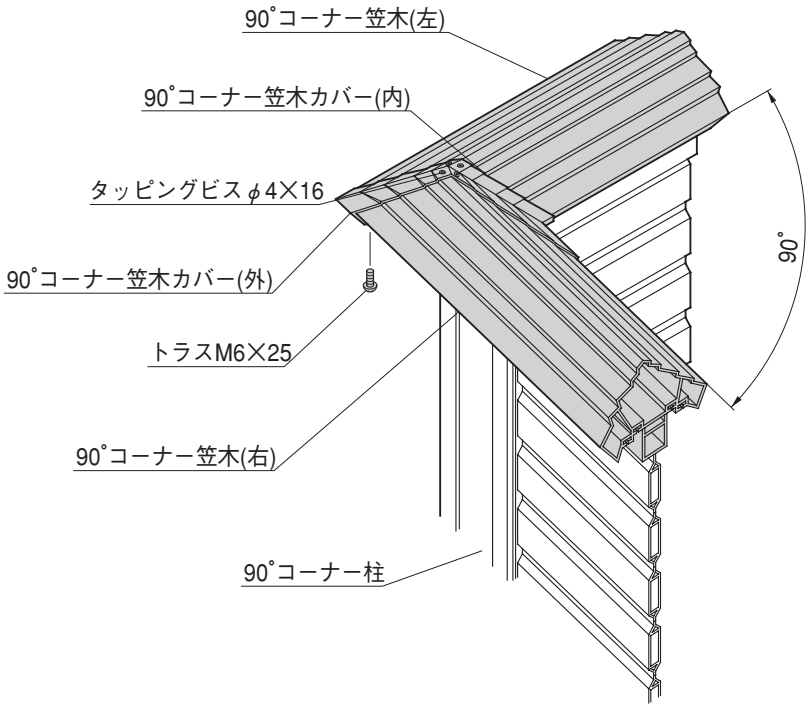

# 4.つづき

## 4-3 120°コーナー笠木カバーD拡大図

● 施工は番号順に取付けて下さい。

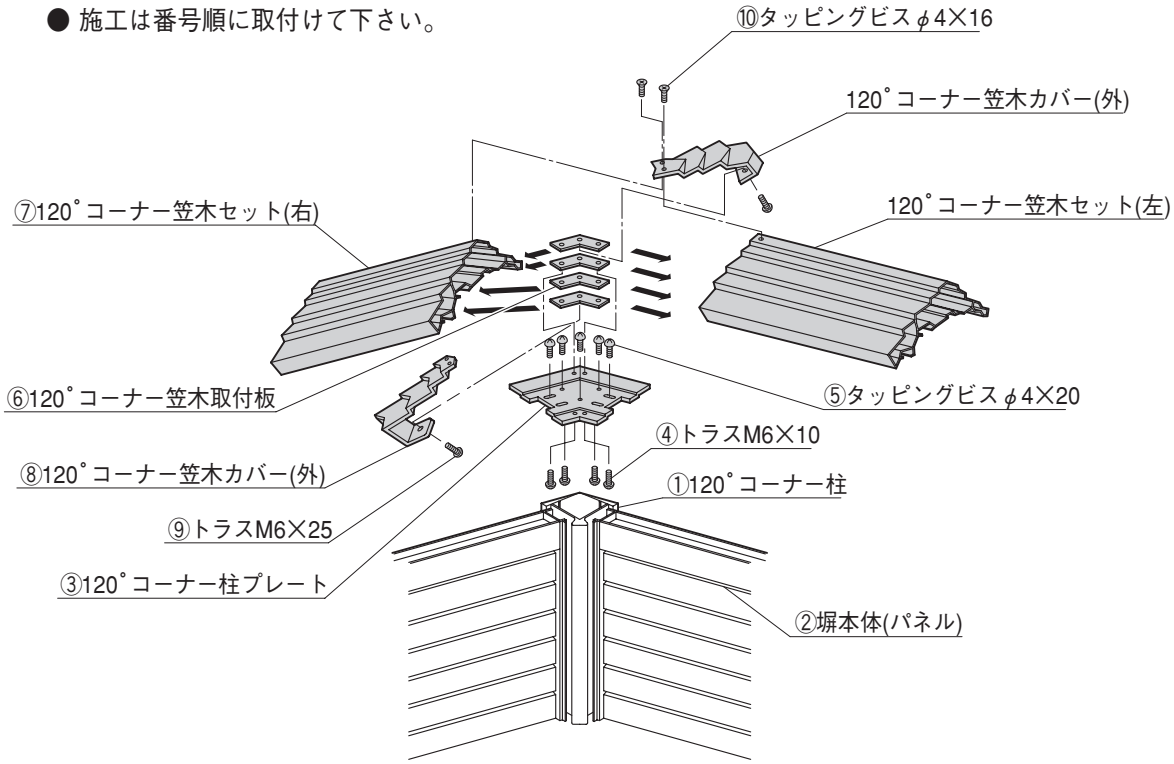


## 4-4 120°コーナー笠木カバー納まり

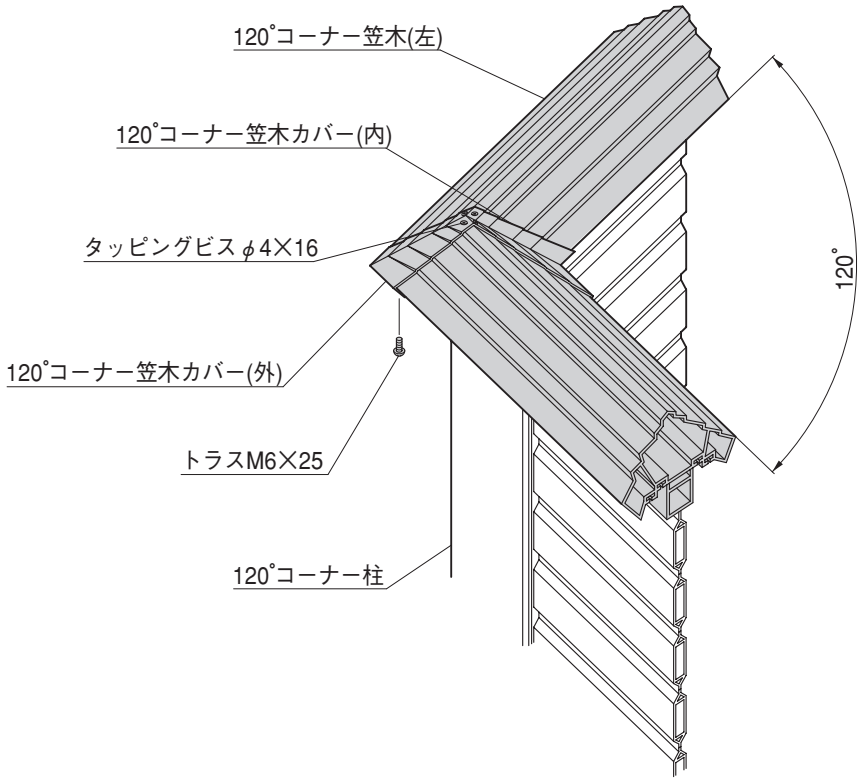

# 4.つづき

## 4-5 135°コーナー笠木カバーE拡大図

● 施工は番号順に取付けて下さい。

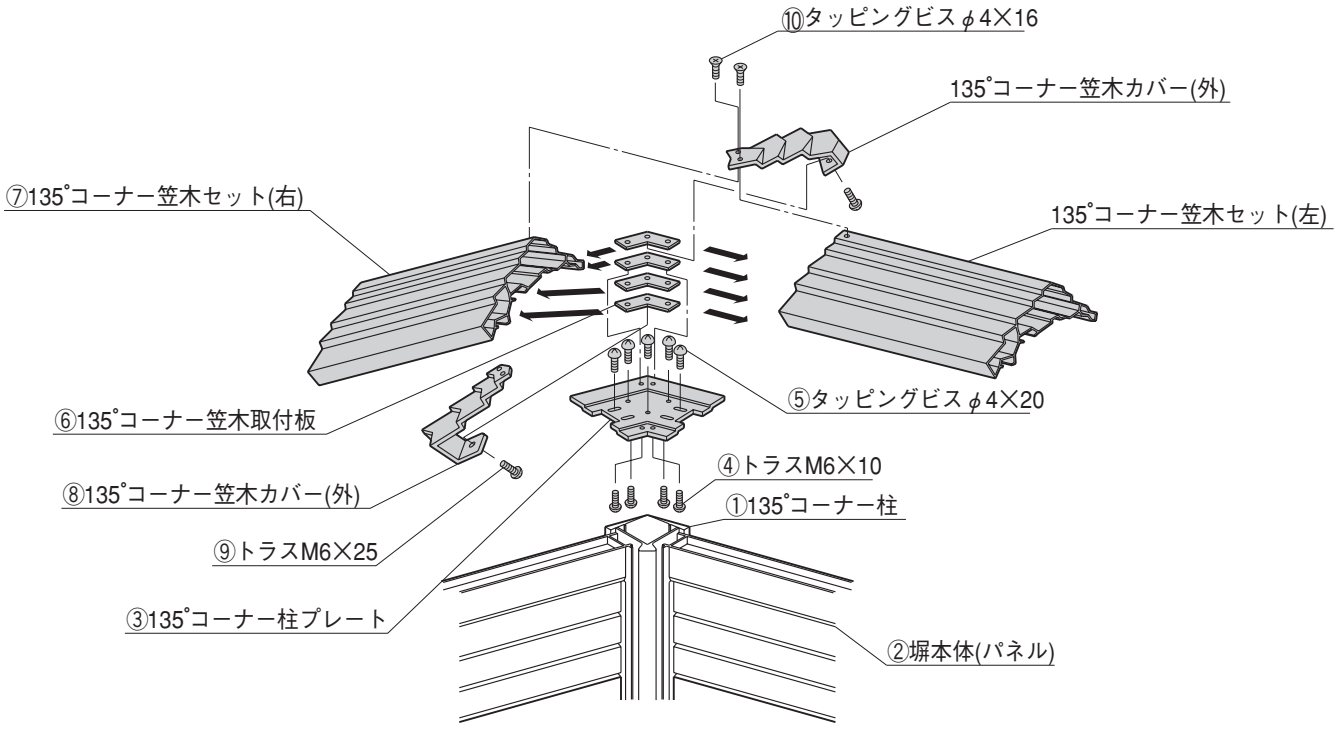


## 4-6 135°コーナー笠木カバー納まり

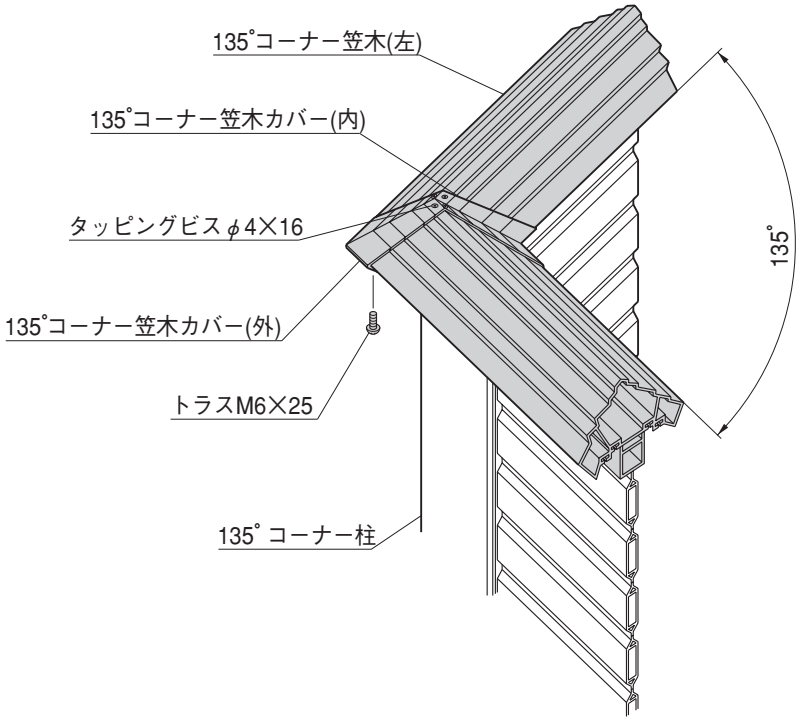

株式会社 LIXIL

## 工事店様へ

- 仕上げ後、本体についているモルタルを完全に拭き取って下さい。硬化後拭き取りますと表面を痛めますのでご注意下さい。
- みだりに改造、変更はしないで下さい。
- 施工終了後、取付説明書は施主様にお渡し下さい。
- 御使用いただきましてありがとうございました。

## 施主様へ

- 月に一度程度のお手入れで美しさが長く保てます。汚れの軽い場合は水にぬらした柔らかいぞうきんで拭き取って下さい。また汚れのひどい場合はうすめた中性洗剤で拭き取ったのち洗剤が残らないように拭き取って下さい。

取説コード
C052

BCC603186A
91-5A
201108D_1001