ミレーネ1型

取付説明書

●このたびは、当社製品をお買いあげいただきましてまことにありがとうございます。

●正しく施工、組付をしていただく為に、施工前に必ず取付説明書をお読み下さい。

フェンスは隣地境界を目的に設置するものです。防護柵や手すり等としては使用しないで下さい。

■施工上のご注意
●商品の施工については必ず取付説明書に従って下さい。
　また、施工完了後に取付説明書を施主様にお渡し下さい。
●支柱の水抜き穴はモルタル等で塞がないで下さい。

■使用上のご注意
●フェンスを揺すったり、乗ったり、寄りかかったりしないで下さい。
●フェンスに雨具・洗濯物・布団等を載せないで下さい。

■梱包明細書

1 本体

名称			員数
①	本体	H1221（1枚入）	1
		H1600（2枚入）	1
		H1800（2枚入）	1
		H2000（2枚入）	1

2 中間柱

名称			員数	
			H1221	H1600・H1800・H2000
②	中間柱		1	1
部品箱	③	上部ブラケット	2	2
	④	中間ブラケット	―	2
	⑤	下部ブラケット	2	2
	⑥	柱キャップ	1	1
	⑦	下部・中間ブラケット取付ボルト M6×80六角ボルト	1	2
	⑧	上部ブラケット取付ボルト M6×25六角ボルト	2	2
	⑨	ブラケット取付ナットM6用六角ナット	1	2
	⑩	ブラケット取付座金M6用平座金	4	6
	⑪	ブラケット取付座金M6用バネ座金	1	2
	⑫	本体取付ネジ・柱キャップ取付ネジ φ4×16ナベピアス	6	10

3 端柱

名称			員数	
			H1221	H1600・H1800・H2000
⑬	端柱		1	1
部品箱	③	上部ブラケット	1	1
	④	中間ブラケット	―	1
	⑤	下部ブラケット	1	1
	⑥	柱キャップ	1	1
	⑦	下部・中間ブラケット取付ボルト M6×80六角ボルト	1	2
	⑧	上部ブラケット取付ボルト M6×25六角ボルト	1	1
	⑨	ブラケット取付ナットM6用六角ナット	1	2
	⑩	ブラケット取付座金M6用平座金	3	5
	⑪	ブラケット取付座金M6用バネ座金	1	2
	⑫	本体取付ネジ・柱キャップ取付ネジ φ4×16ナベピアス	4	6
	㉑	取付説明書	1	1

4 コーナー柱

名称			員数		
			H1221	H1600 H1800	H2000
⑭	コーナー柱A		1	1	1
⑮	コーナー柱B		2	2	2
部品箱	⑯	コーナー柱上部材	1	1	1
	③	上部ブラケット	2	2	2
	④	中間ブラケット	―	2	2
	⑤	下部ブラケット	2	2	2
	⑰	コーナー柱キャップ	2	2	2
	⑱	コーナー柱連結材	1	1	1
	⑲	ブラケット取付ボルトM6×12六角ボルト	4	6	6
	⑩	ブラケット取付座金M6用平座金	4	6	6
	⑪	ブラケット取付座金M6用バネ座金	2	4	4
	⑳	コーナー柱A取付ネジ・本体取付ネジ φ4×16ナベピアス	14	20	22

1.基本寸法と施工寸法

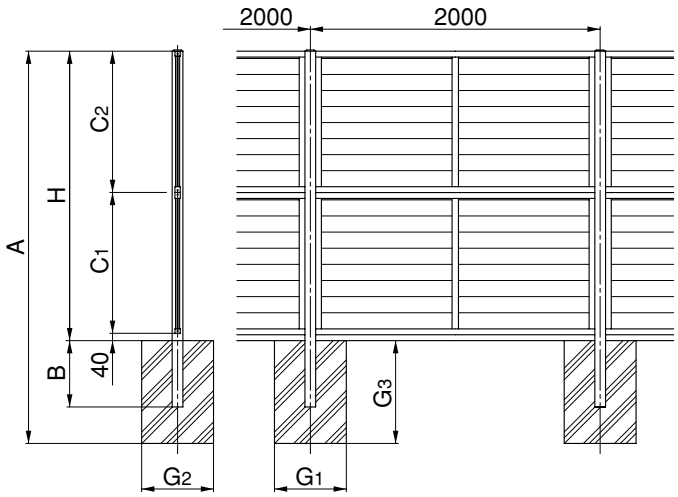

呼称	H	A	B	C1	C2	G1	G2	G3
H1221	1221	1521	300	1181	ー	400	400	600
H1600	1600	1950	350	781	781	450	450	700
H1800	1800	2250	450	781	981	550	550	700
H2000	2000	2450	450	981	981	600	600	700

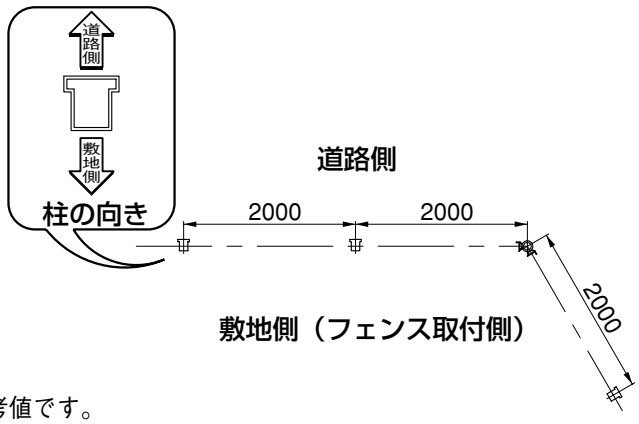

※図はH2000を示します。
※H1221は１段張りです。
※H1800は上下段パネルの大きさが異なります。
※基礎寸法は、地耐力が100KN/m²（長期）の場合の参考値です。

2.パネルの取付け

2-1 H1221の場合

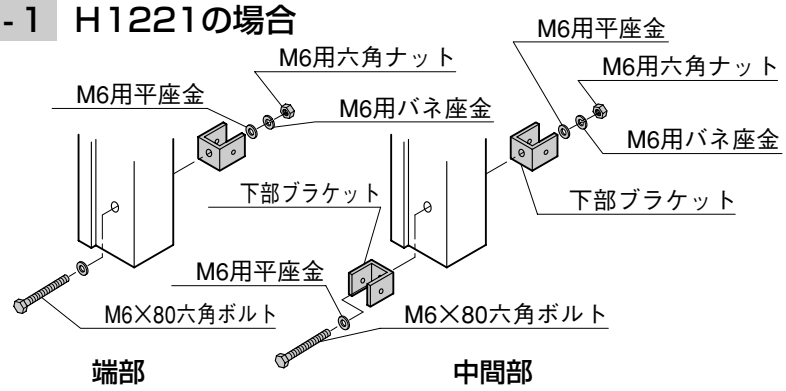

柱下部に下部ブラケットを取付けてください。

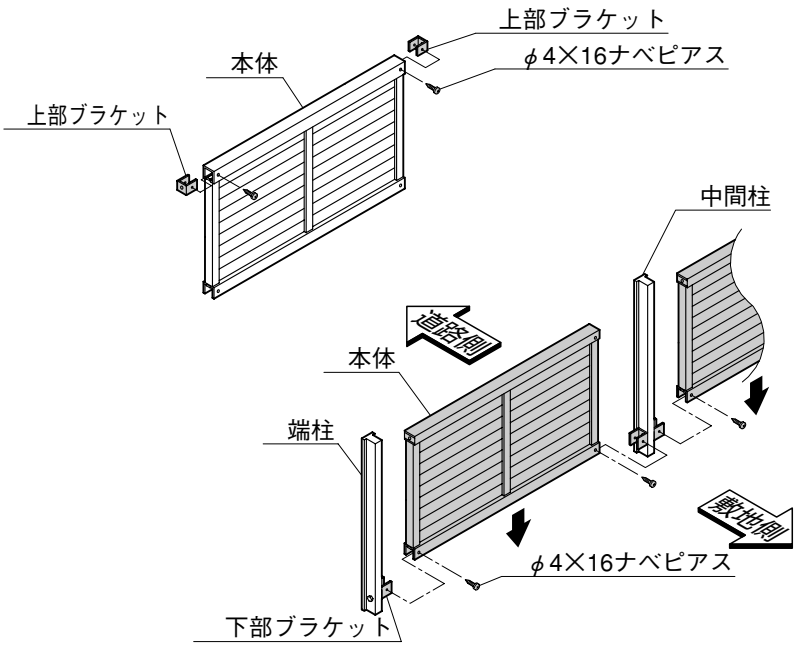

本体に上部ブラケットを取付けてください。

＜注 意＞
- 上部ブラケットは底にネジが切ってあります。
- 中間ブラケットは入っていません。
- フェンス本体は１枚入りです。
- 各ブラケットに右左はありません。

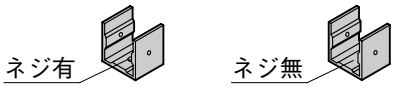

上部ブラケット　下部ブラケット

C193_200704D

2-2 H1600･H1800･H2000の場合

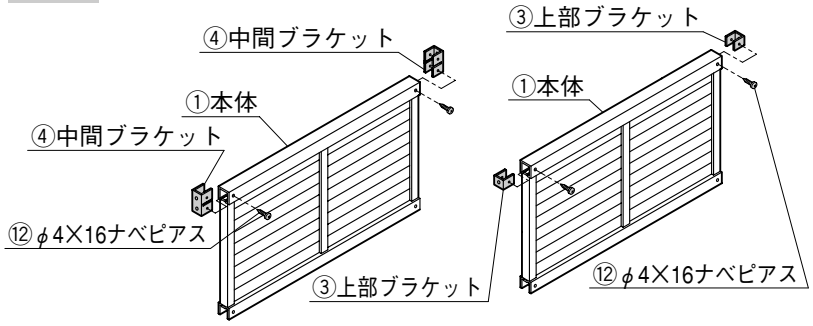

❶ フェンス本体１枚に中間ブラケット、１枚に上部ブラケットを取付けてください。H1800の場合、サイズの大きい方に中間ブラケット、小さい方に上部ブラケットを取付けてください。

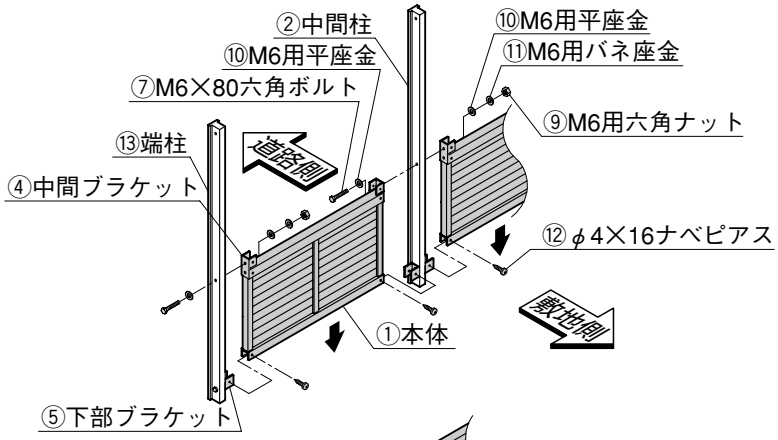

❷ 2-1 H1221の場合と同様に､柱下部に下部ブラケットを取付けてください。

❸ 中間ブラケットを取付けた本体を下段パネルとして取付けてください。

❹ 上部ブラケットを取付けた本体を上段パネルとして取付けてください。

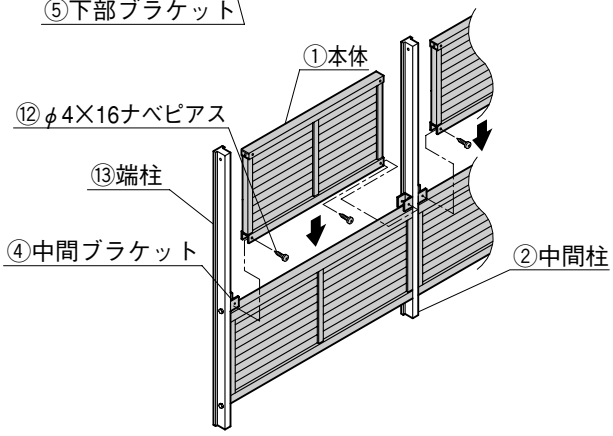

＜注 意＞

- H1600、H1800、H2000のフェンス本体は２枚入りです。
- H1800はサイズの違うパネルが２枚入っています。
- 上部ブラケットは底にネジが切ってあります。
- 各ブラケットに右左はありません。

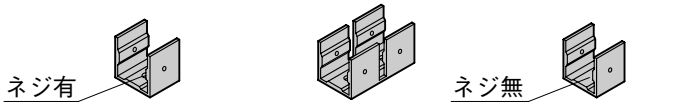

③上部ブラケット　④中間ブラケット　⑤下部ブラケット

3.上部ブラケットおよびキャップの取付け

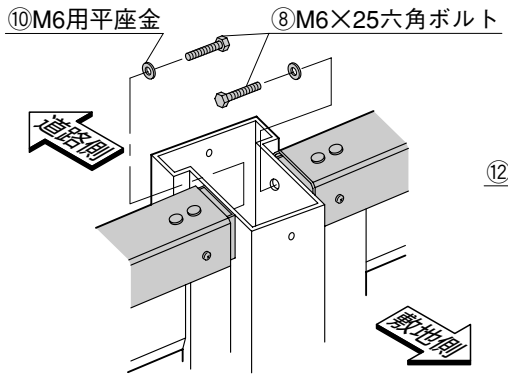

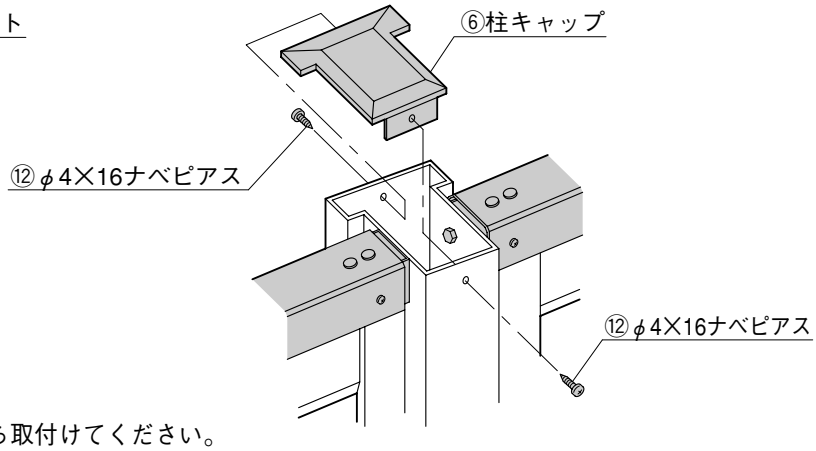

＜注 意＞

- 最上部のパネルの固定は、柱の内側から取付けてください。
- 柱内の上部に発泡材が入っています。

C193_200606C

4.コーナー部の取付け

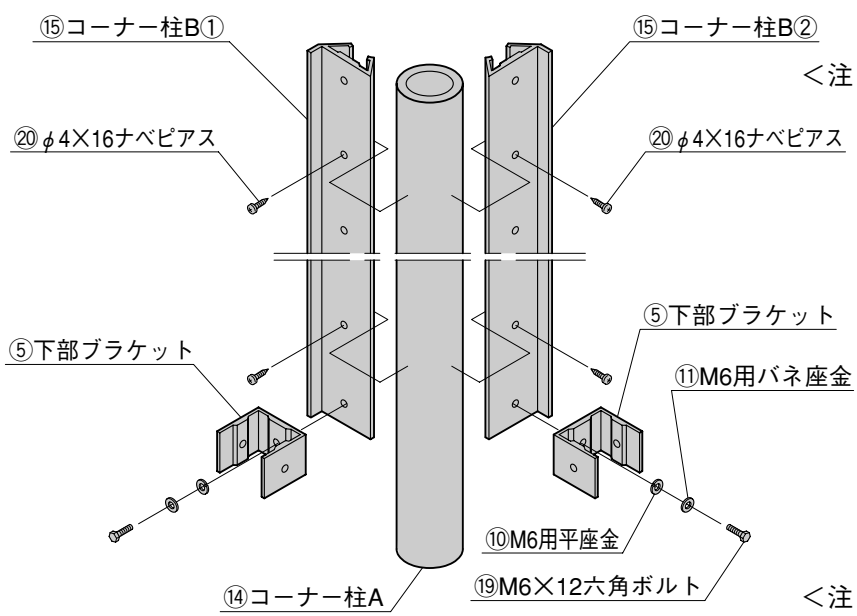

❶コーナーの角度を決め、コーナー柱Aにコーナー柱Bを取付けてください。

＜注 意＞

- H1221はネジを4ヶ所に止めてください。
- H1600･H1800はネジを5ヶ所に止めてください。
- H2000はネジを6ヶ所に止めてください。
- 対応角度は80°～180°です。
- コーナー柱Bは切欠いている側が上部になります。

❷コーナー柱Aとコーナー柱Bが組付きましたら下部ブラケットを取付けて下さい。さい。

❸「2.パネルの取付け」と同様に柱と本体を取付けてください。

＜注 意＞

- コーナー柱Bには①と②の2種類がありますので、取付の際は間違いのないよう注意してください。

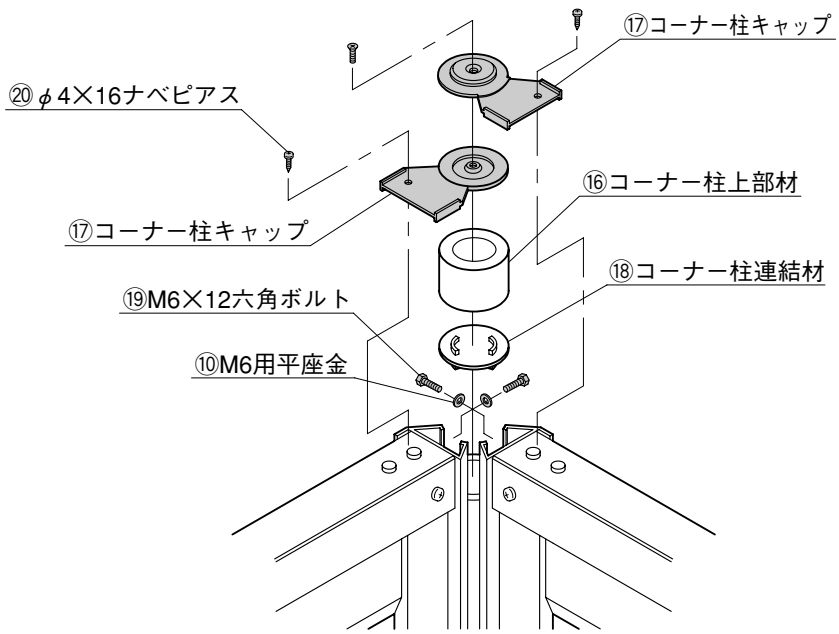

❹六角ボルトでコーナー柱と本体を取付けてください。

❺左図のように各部材をコーナー柱Aの上に順次置き、コーナー柱キャップと本体をφ4×16ナベピアスネジで取付けてくてください。

工事店様へ

- 仕上げ後、本体についているモルタルを完全に拭き取って下さい。硬化後拭き取りますと表面を痛めますのでご注意下さい。
- みだりに改造、変更はしないで下さい。
- 施工終了後、取付説明書は施主様にお渡し下さい。

- 御使用いただきましてありがとうございました。

施主様へ

- 月に一度程度のお手入れで美しさが長く保てます。汚れの軽い場合は水にぬらした柔らかいぞうきんで拭き取って下さい。
  また汚れのひどい場合はうすめた中性洗剤で拭き取ったのち洗剤が残らないように拭き取って下さい。
- アイボリーホワイト色の場合は石油ベンジンを推奨します。アセトンは使用しないで下さい。

取説コード
C193

KMW818885C
97-04A
201108E_1001