ユニットベンチ

取付説明書

●このたびは、当社製品をお買いあげいただきましてまことにありがとうございます。

●正しく施工、組付をしていただくために、施工前に必ず取付説明書をお読みください。

■梱包明細書

1座面セットA・Bタイプ

名称	員数													
	A01	A02	A03	A05	A06	A09	B01	B02	B03	B04	B05	B07	B08	B09
座面	1	1	1	1	1	1	1	1	1	1	1	1	1	1
フレームキャップ	4	4	4	4	4	4	4	4	4	4	4	4	4	4
フレーム裏板	4	4	4	6	4	4	4	4	4	6	6	4	4	4
M4×12ナベ小ネジ	8	8	8	8	8	8	8	8	8	8	8	8	8	8
M8×30六角ボルト	8	8	8	12	8	8	8	8	8	12	12	8	8	8
M8平座金	8	8	8	12	8	8	8	8	8	12	12	8	8	8
M8バネ座金	8	8	8	12	8	8	8	8	8	12	12	8	8	8

2座面セットC・D・E・F・Hタイプ

名称	員数												
	C01	C03	D01	D10	E01	E10	F07	F08	F11	F12	H01	H02	H03
座面	1	1	1	1	1	1	1	1	1	1	1	1	1
フレームキャップ	8	8	6	6	6	6	6	6	6	6	—	—	—
フレーム裏板	8	8	6	6	6	6	6	6	6	6	4	4	4
M4×12ナベ小ネジ	16	16	12	12	12	12	12	12	12	12	—	—	—
M8×30六角ボルト	16	16	12	12	12	12	12	12	12	12	8	8	8
M8平座金	16	16	12	12	12	12	12	12	12	12	8	8	8
M8バネ座金	16	16	12	12	12	12	12	12	12	12	8	8	8

3座面セットGタイプ

名称	員数
	G06
座面材	3
座面材(端)	2
φ6.0×32ALC用特殊ネジ(六角、十字穴付)	20
M6バネ座金	20

4背もたれセット

名称	員数	
	I01	I02
背もたれ材	2	2
背もたれ材(上)	1	1
背もたれアーム	2	2
背もたれプレート	1	1
φ6.0×32ALCALC用特殊ネジ(六角、十字穴付)	30	30
M6平座金	30	30
M6バネ座金	30	30

5脚セット

名称	員数			
	脚01	脚02	脚03	脚04
脚A	1	—	—	—
脚B	—	1	1	—
脚C	—	—	—	1
座面アーム	—	—	1	—
M8×30六角ボルト	—	4	4	8
M8六角袋ナット	—	4	4	8
M8平座金	—	4	4	8
M8バネ座金	—	8	8	16

6ひじ掛けセット

名称	員数
	ひじ掛け
ひじ掛け	1
ブラケット受けパイプ	4
M8×55六角ボルト	4
M8平座金	4
M8バネ座金	4

7背もたれビームセット・つかまりビームセット・手すりビームセット・グリップポールセット

名称	員数					
	背もたれビームセット	つかまりビームセット01	つかまりビームセット02	手すりビームセット(左)	手すりビームセット(右)	グリップポールセット
背もたれビーム	1	—	—	—	—	—
つかまりビーム(埋込み)	—	1	—	—	—	—
つかまりビーム(ベースプレート)	—	—	1	—	—	—
手すりビーム(左)	—	—	—	1	—	—
手すりビーム(右)	—	—	—	—	1	—
グリップポール	—	—	—	—	—	1
ビームブラケット受け	2	1	1	1	1	—
ブラケット受けパイプ	4	2	2	2	2	—
M8×80角根丸頭ボルト	4	2	2	2	2	—
M8六角袋ナット	4	2	2	2	2	—
M8平座金	4	2	2	2	2	—
M8バネ座金	4	2	2	2	2	—

1. 座面セット・背もたれセット外観図

1-1 座面セットA・B・C

	奥行き	基本	ひじ掛け取付用 外側	ひじ掛け取付用 中側	背もたれビーム取付用	つかまりビーム取付用
A	450	A01	A02	A03		A05
B	550	B01	B02	B03	B04	B05
C	800	C01		C03		

1-2 座面セットA・B連結用

	奥行き	標準	左	右	両側
A	450	A06			A09
B	550		B07	B08	B09

1-3 座面セットD・E・F

	奥行き	標準		グリップポール取付用	
D	750	D01		D10	
E	750	E01		E10	
F	750	F07（左450,右550）	F08（左550,右450）	F11（左450,右550）	F12（左550,右450）

1-4 座面セットG

	奥行き	標準
G	1500	G06

1-5 座面セットH

	奥行き	基本	ひじ掛け取付用	
			両脇	中
H	450	H01 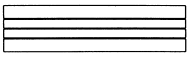	H02 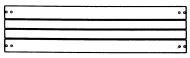	H03 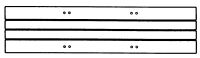

1-6 背もたれセット

	基本 W=1795	基本 W=1890
H	I01 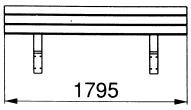	I02 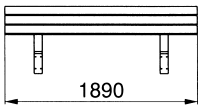

2. 基本寸法図

2-1 Aタイプ

※背もたれ・ひじ掛けが付かない仕様もあります。

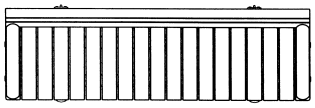

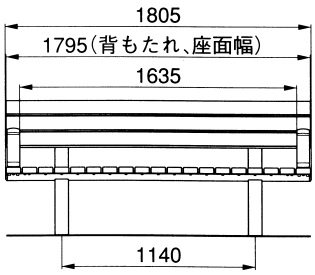

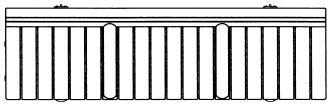

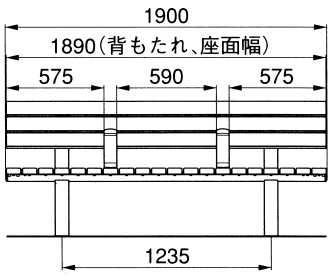

ひじ掛け付

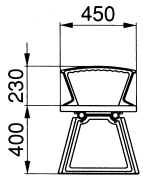

背もたれ
ひじ掛け付

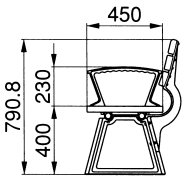

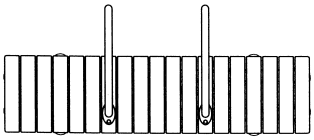

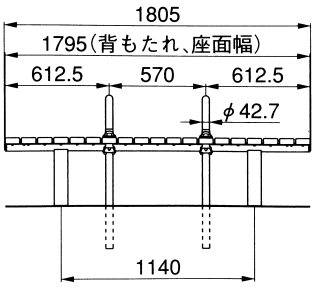

埋込仕様

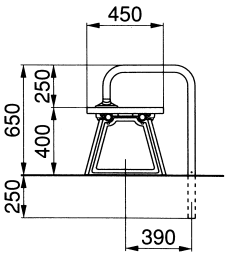

ベースプレート仕様

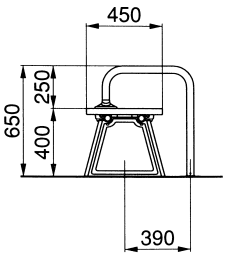

つかまりビーム付

2. つづき

2-2 Bタイプ

※背もたれ・ひじ掛けが付かない仕様もあります。

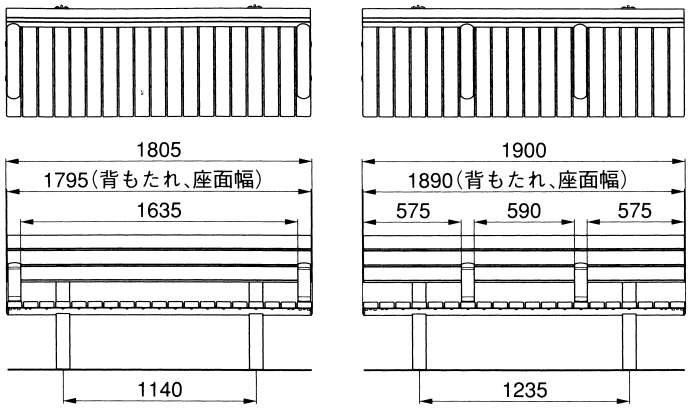

ひじ掛け付

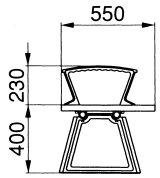

背もたれ
ひじ掛け付

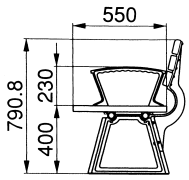

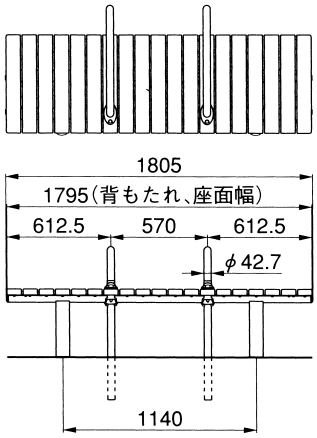

埋込仕様

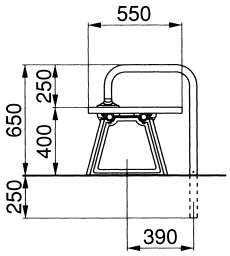

ベースプレート仕様

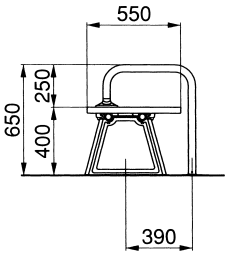

つかまりビーム付

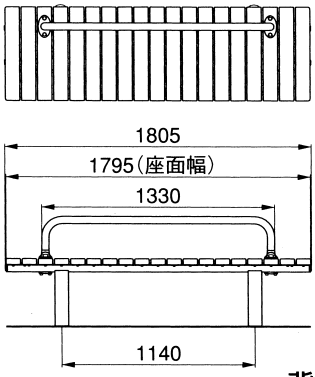

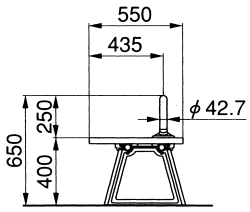

背もたれビーム付

2-3 Cタイプ

※ひじ掛けが付かない仕様もあります。

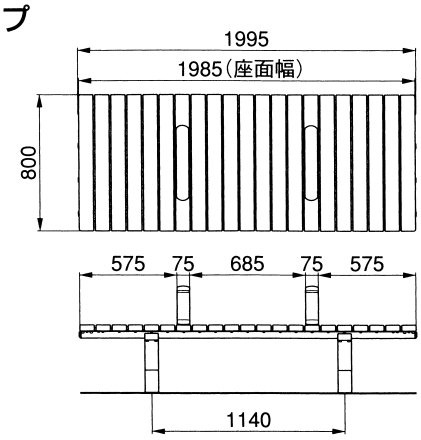

ひじ掛け付

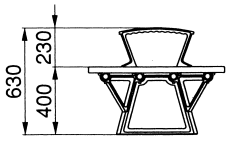

2-4 D・E・Fタイプ

※グリップポールが付かない仕様もあります。

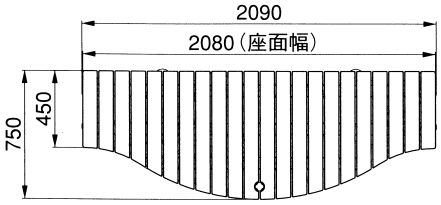

Dタイプ

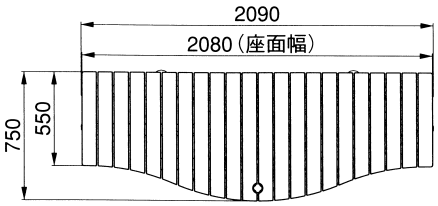

Eタイプ

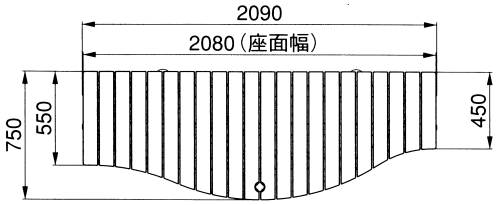

Fタイプ（右450奥行き仕様）

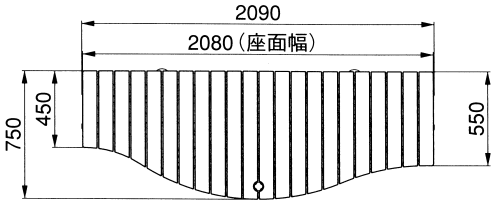

Fタイプ（左450奥行き仕様）

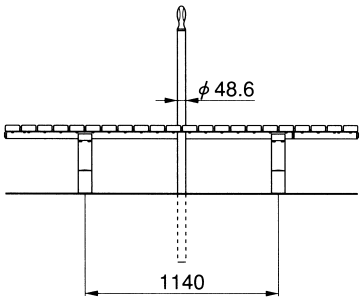

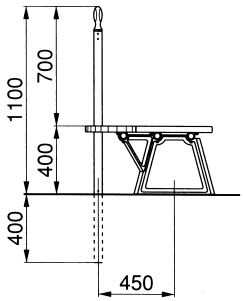

2-5 Aタイプ連結仕様

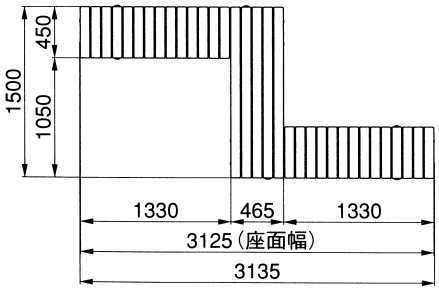

クランク配置

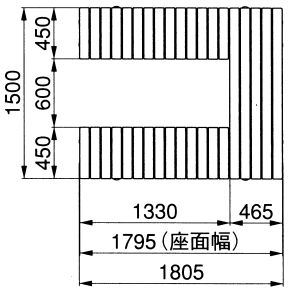

コの字型配置

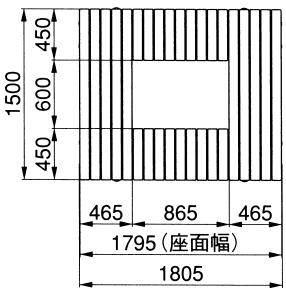

ロの字型配置

2-6 Bタイプ連結仕様

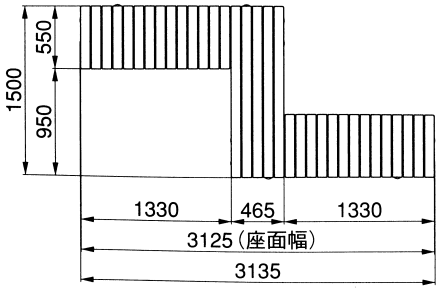

クランク配置

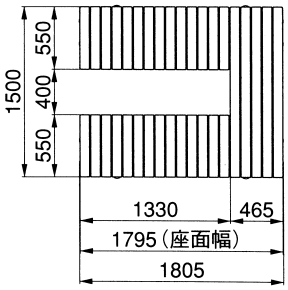

コの字型配置

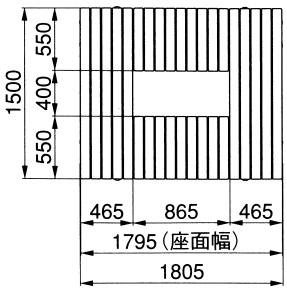

ロの字型配置

2. つづき

2-7 Hタイプ

※背もたれ・ひじ掛けが付かない仕様もあります。

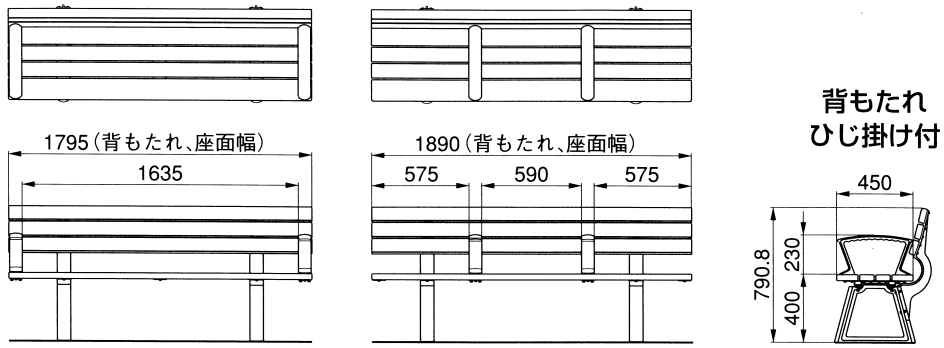

3. 基礎の施工

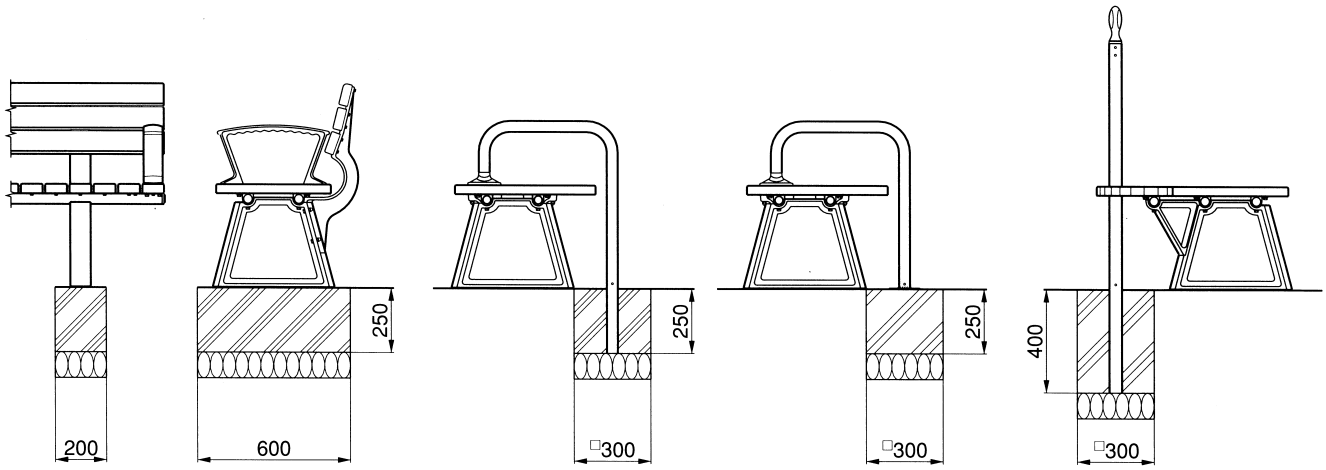

脚部基礎

つかまりビーム
埋込基礎

つかまりビーム
ベースプレート基礎

グリップポール
埋込基礎

4. 脚の取付位置

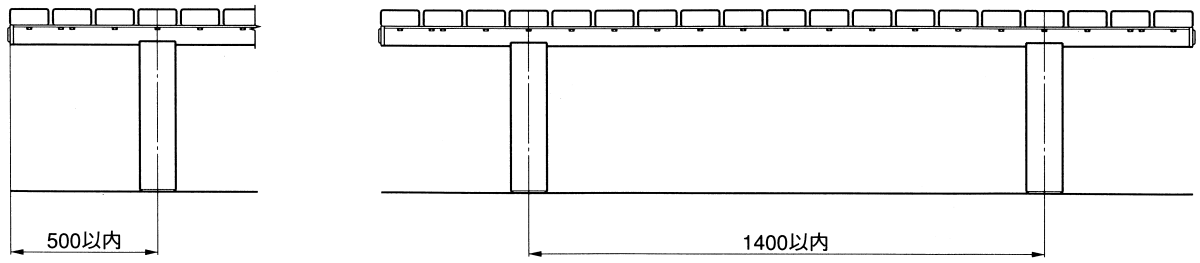

❶ G・Hタイプ以外の座面セットでは、脚を1400㎜以内のスパンで取付けてください。また、座面端部からは500㎜以内に脚を取付けてください。

5. 脚のアンカー用穴の位置と向き

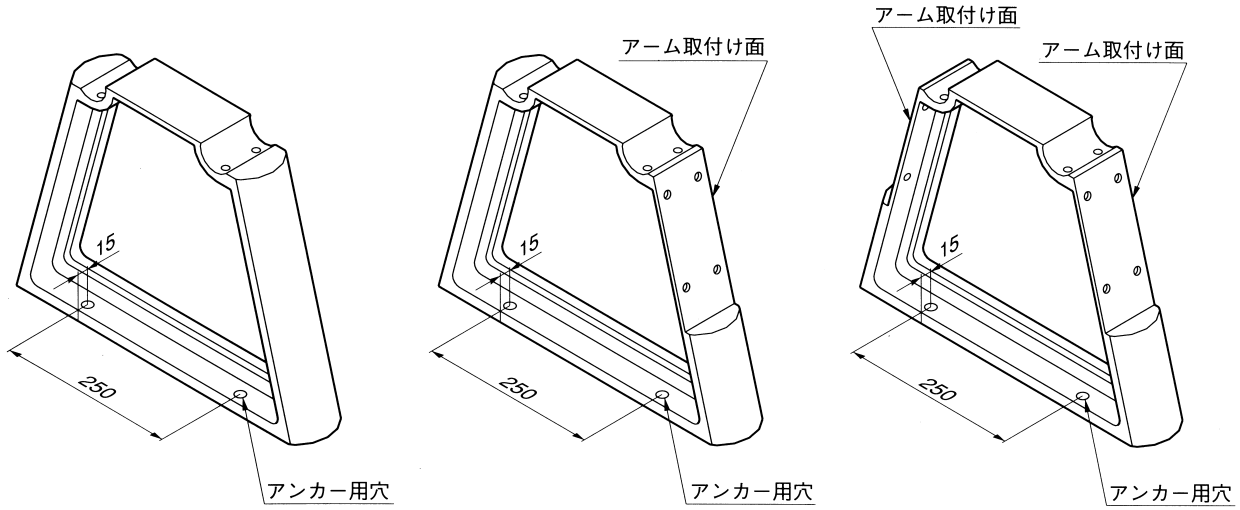

脚セット01(脚A)　　脚セット02,03(脚B)　　脚セット04(脚C)

<注 意>

- アンカー用穴は脚の片側にしかありません。
- アンカーボルトおよびナット(M10)は、現場にて手配してください。

6. 脚の取付け

6-1 脚セット01,02の場合

(1)座面セットA,Bへの取付け

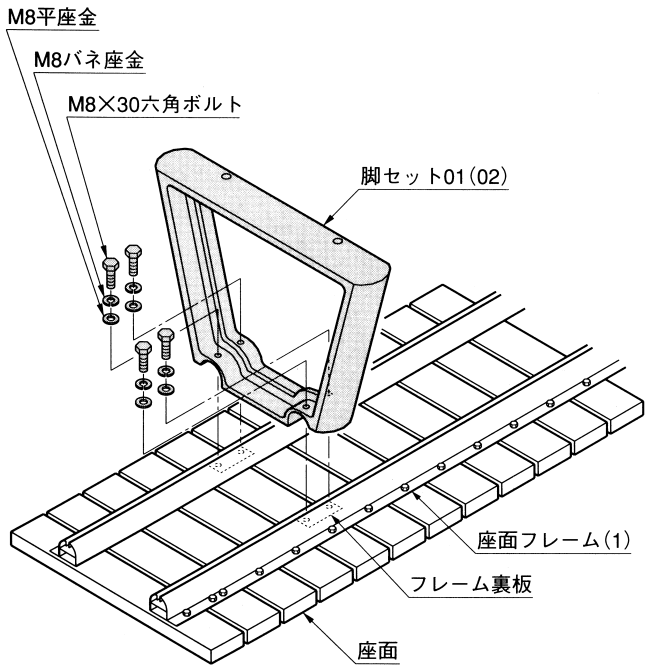

❶ 座面セットA,Bに、脚セット01(02)をM8×30六角ボルトで取付けてください。

(2)座面セットHへの取付け

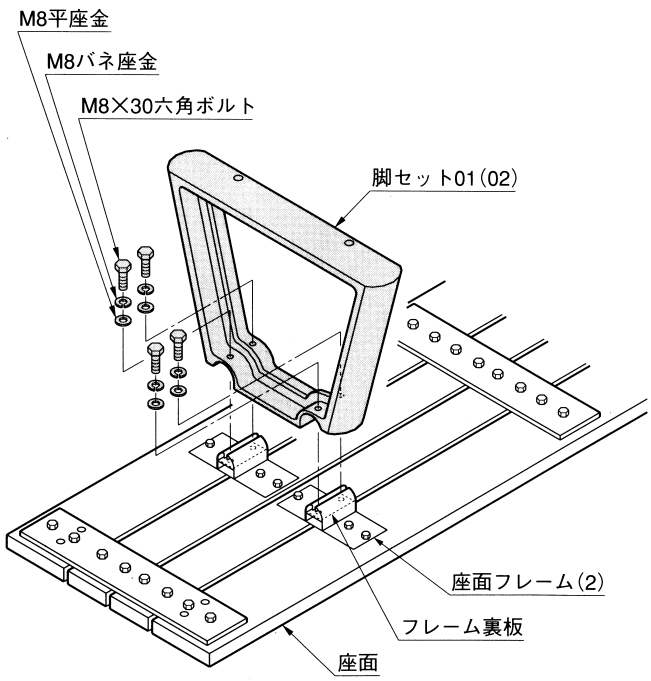

❶ 座面セットHに、脚セット01(02)をM8×30六角ボルトで取付けてください。

6. つづき

6-2 脚セット03の場合（座面セットD,E,Fへの取付け）

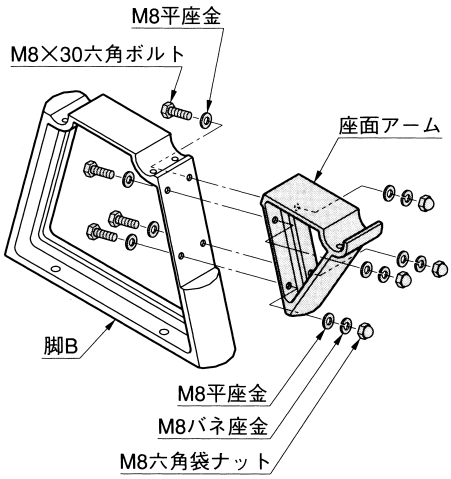

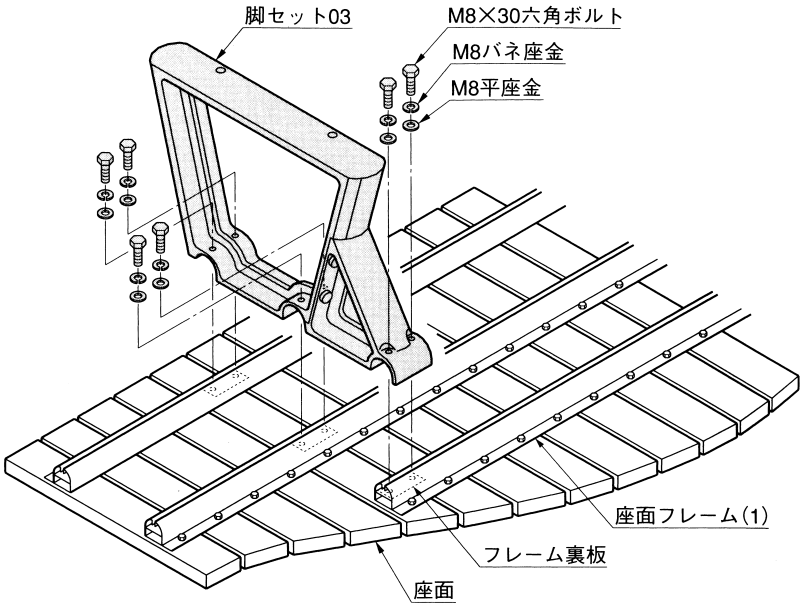

❶ 脚セット03の脚Bに座面アームを取付けてください。
❷ 座面セットD,E,Fに脚セット03をM8×30六角ボルトで取付けてください。

6-3 脚セット04の場合（座面セットCへの取付け）

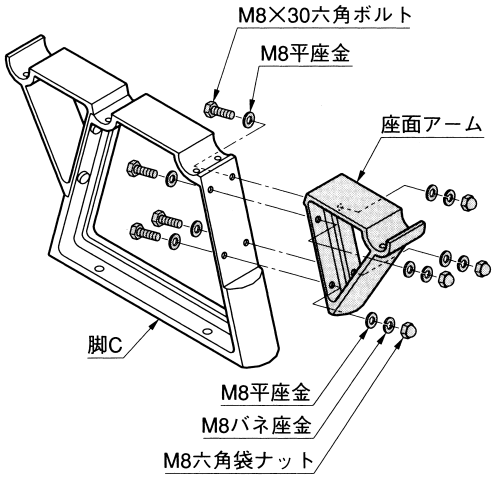

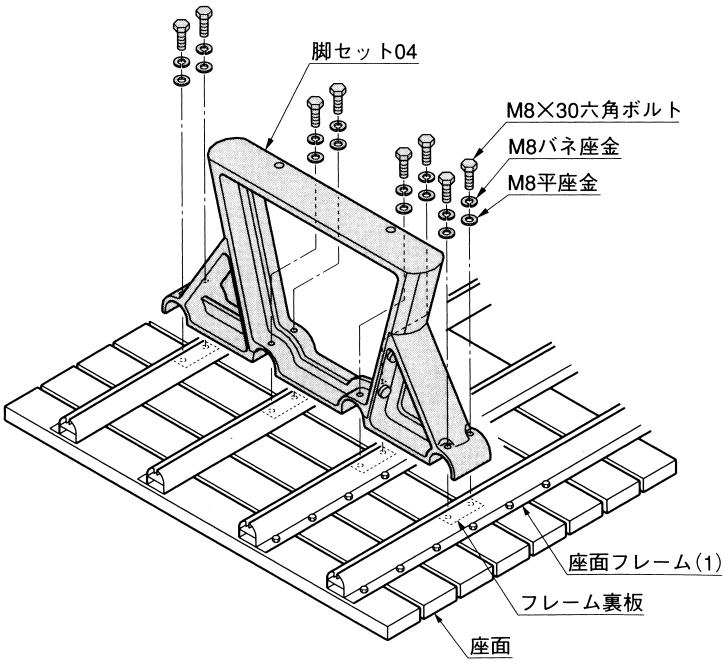

❶ 脚セット04の脚Cに座面アームを取付けてください。
❷ 座面セットCに脚セット04をM8×30六角ボルトで取付けてください。

7. フレームキャップの取付け

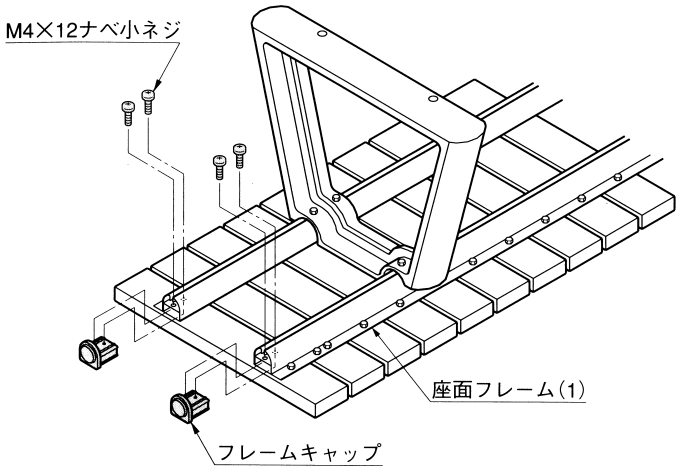

❶ 座面セットA,B,C,D,E,Fの座面フレーム(1)に、フレームキャップを取付けてください。

<注 意>

● 座面セットHには、フレームキャップを取付けられません。

8. 背もたれセットの取付け

8-1 背もたれアームの取付け

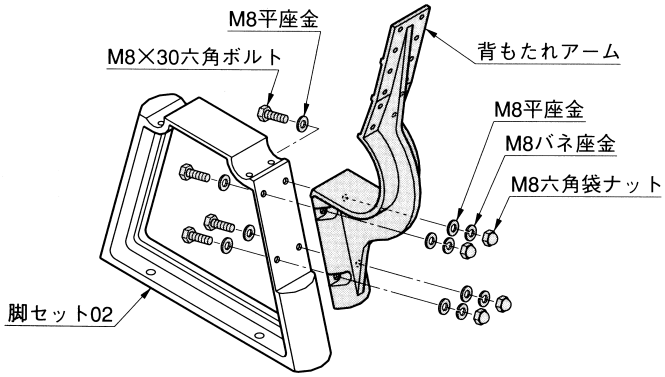

❶ 脚セット02に背もたれアームを、M8×30六角ボルトで取付けてください。

8-2 背もたれ材の取付け

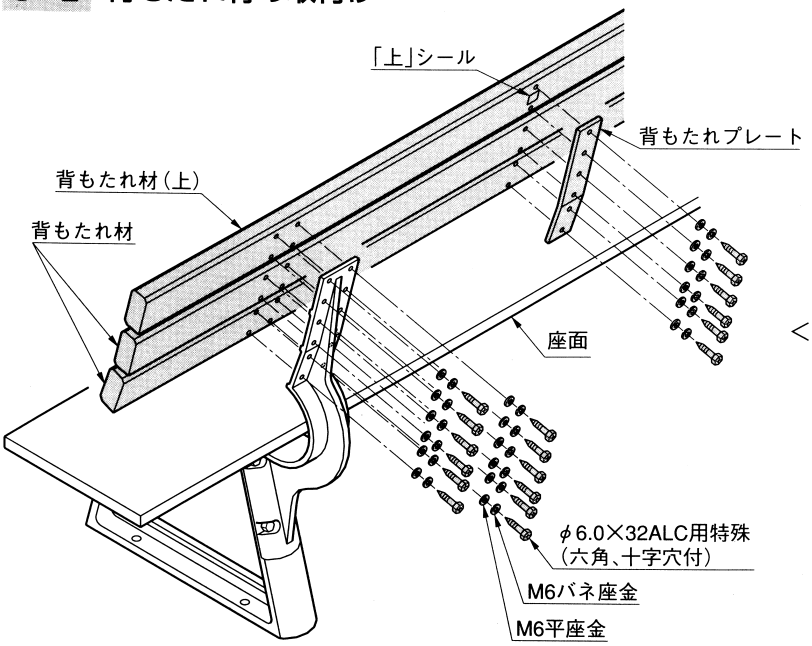

❶ 背もたれアームに背もたれ材,背もたれ材(上)を取付けてください。

❷ 背もたれ材,背もたれ材(上)に背もたれプレートを取付けてください。

<注 意>

● 背もたれ材(上)には、「上」シールが貼付けてあります。

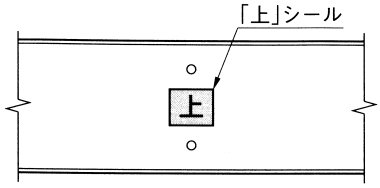

シール貼付け位置拡大図

9. 座面セットGの取付け

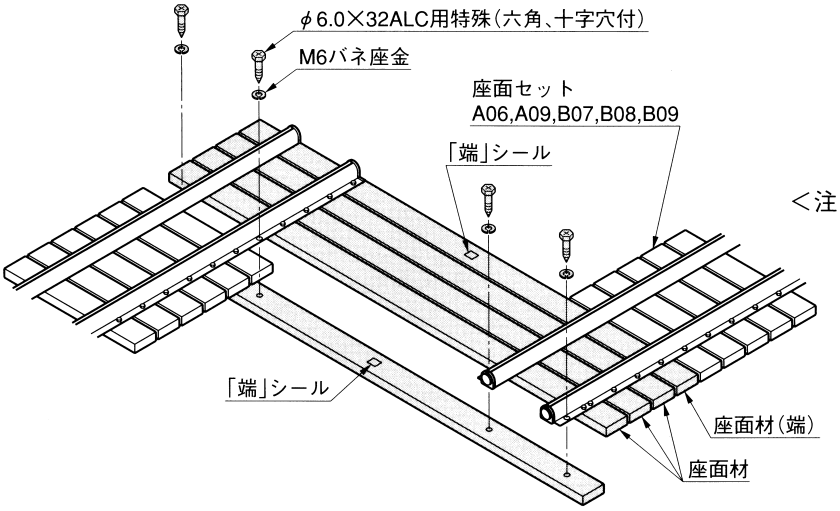

❶ 座面セットA06,A09,B07,B08,B09の座面フレームに、座面セットGの座面材を取付けてください。

<注 意>

● 背もたれ材(端)には、「端」シールが貼付けてあります。

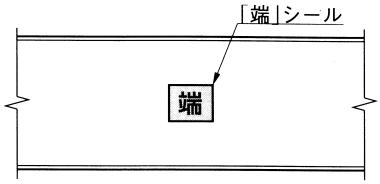

シール貼付け位置拡大図

10. ひじ掛けの取付け

10-1 座面セットA,B,Cへの取付け

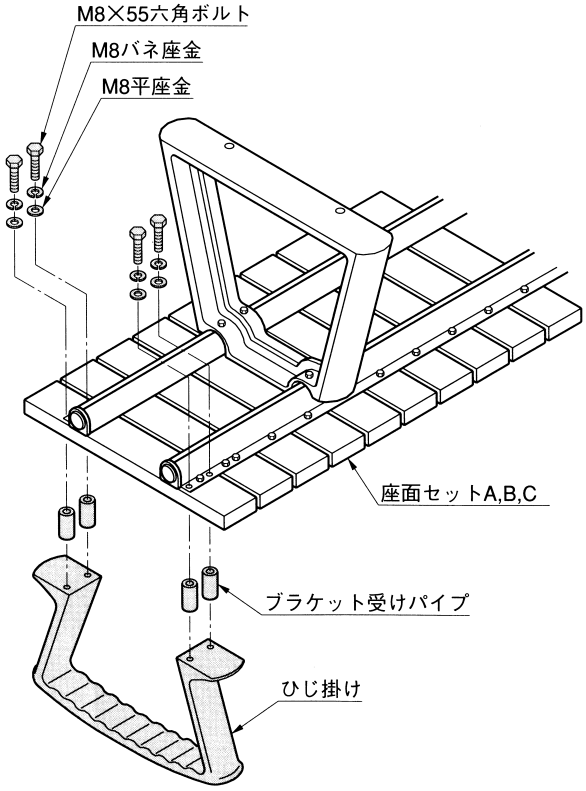

❶ 座面セットA,B,Cのひじ掛け取付部にブラケット受けパイプを入れてから、ひじ掛けをM8×55六角ボルトで取付けてください。

10-2 座面セットHへの取付け

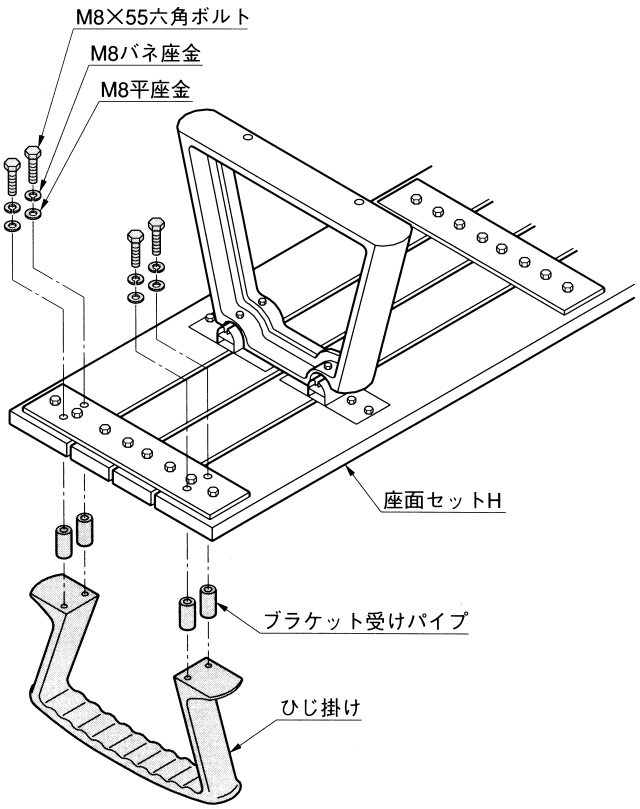

❶ 座面セットHのひじ掛け取付部にブラケット受けパイプを入れてから、ひじ掛けをM8×55六角ボルトで取付けてください。

11. ビーム関連の取付け

11-1 ビームブラケット受けの取付け

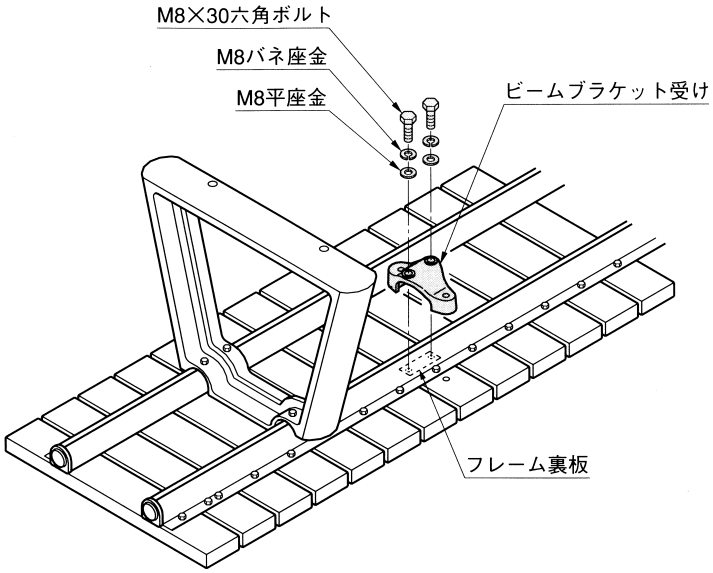

❶ 座面セットA05,B04,B05のビーム取付部に、ビームブラケット受けを取付けてください。

11-2 ビームブラケットの取付け

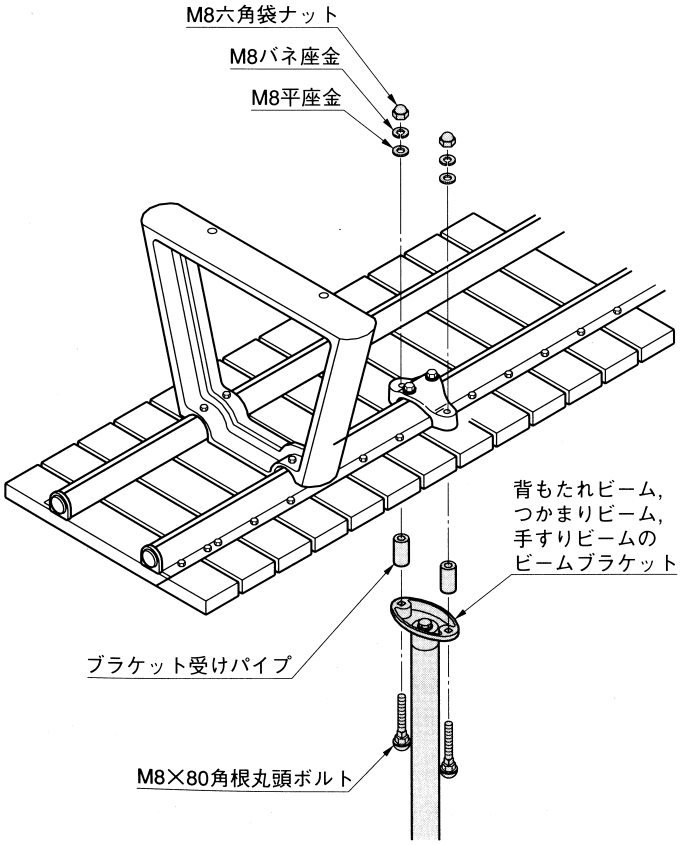

❶ 座面セット A05,B04,B05 のビーム取付部に、ブラケット受けパイプを入れてからビームブラケットを、M8×30角根丸頭ボルトで取付けてください。

<注 意>

● 手すりビームを取付けるためには、サポートレール1型トップビーム1段か、フロントビーム1段用の柱が必要です。

株式会社 LIXIL

工事店様へ

●仕上げ後、本体についているモルタルを完全に拭き取ってください。
●硬化後拭き取りますと表面を痛めますのでご注意ください。
●みだりに改造、変更はしないでください。

●施工終了後、取付説明書は施主様にお渡しください。

●ご使用いただきましてありがとうございました。

施主様へ

●木は生きものですので自然環境下において、使用にさしつかえない範囲でのソリ・曲がり・割れ等が発生する場合があります。
●木材部は保護着色塗料がしてあり、経年変化で退色します。当社純正塗料にて2年に1回位をめどに再塗装してください。
●ニスやペンキは絶対に使用しないでください。ひび割れの原因になります。
●金属部は月に一回程度のお手入れで美しさが長く保てます。
汚れの軽い場合は、水にぬらした柔らかいぞうきんで拭き取ってください。また、汚れのひどい場合はうすめた中性洗剤で拭き取った後、洗剤が残らないように拭き取ってください。

取説コード
F143

NMB820643A
199909A
201108B_1001