＊MAM40＊

折板カーポート 採光屋根（間口採光）　取付説明書

●このたびは、当社製品をお買いあげいただきましてまことにありがとうございます。
●この取付説明書に示した表示記号の内容は、製品を安全に正しく施工していただき、施主様等の危害や損害を未然に防止するためのものです。
表示記号の内容を良く理解したうえで、本書の内容（指示）にしたがってください。
●この取付説明書では、次のような記号を使用しています。

安全に関する記号	記号の意味
警告	●取扱いを誤った場合に、使用者が死亡または重傷を負うおそれのある内容を示しています。
注意	●取扱いを誤った場合に、使用者が中・軽傷を負うおそれのある内容、または物的損害のおそれがある内容を示しています。
一般情報に関する記号	
ポイント	●取付手順で、特に注意して作業をしていただきたいことを示しています。 ●守っていただかないと組付けができない内容、または製品全体に後々不具合が発生するおそれのある内容を示しています。
※	●取付説明の内容全体（個々の説明枠）にかかる注意事項を示しています。 ●取付説明の内容に制限がある場合の条件を示しています。
補足	●説明の内容で知っておくと便利なことを示しています。

＜施工の前に＞

注意

※製品破損、倒壊による人への危害・物的損害が想定されますので、下記の事項をお守りください。
●製品の施工には、危険を伴う場合がありますので、必ず専門の工事業者による施工をお願いします。
●本製品施工の際はD522（MAM-45）、D523（MAM-46）「取付説明書 －基本・横連棟－」を併せてご使用ください。
・本製品は一般地域用900タイプで積雪30cm以下、積雪地域用1500タイプで積雪（新雪）50cm以下での地域用です。
●部材の固定
・タッピンネジの下穴には、指定より太いドリルを使用しないでください。組立ネジ・ボルトは、必ず指定のものを使用し、緩まないように締付けてください。
●パネルの飲込みは左右均等にしてください。パネルの耐風圧強度が低下するおそれがあります。
●後付けビートは奥まで差込んでください。パネルの耐風圧強度が低下するおそれがあります。
※水漏れのおそれがありますので下記事項をお守りください。
●シーリングについて
・シーリングは指定の個所に必ず行なってください。
・シリコーンシーリング材を使用する場合は、ポリカーボネート板のひび割れ等のおそれがありますので、当社指定の脱アルコール系シーリング材を使用してください。

シーリング材メーカー	品名および品番
信越化学工業（株）	シーラント72
モメンティブ・パフォーマンス・マテリアルズ・ジャパン（合）	トスシール380
東レ・ダウコーニング（株）	SE960

＜対応範囲＞

※本仕様は1台、2台用単体のみの設定です。（連棟には対応しておりません。）
※本仕様は柱移動には対応しておりません。

■梱包明細表

【1】幅部材セット

名称	員数		
	幅30用	幅55用	幅60用
折板ふさぎ材 端部用（L/R）	左右各1	左右各1	左右各1
折板ふさぎ材 中間用	3	7	8
パネル押え	1	1	1
前後枠補強材	1	1	1
水上パネル枠	1	1	1
野縁（端部用）	2	2	2
野縁（中間用）	3	7	8
後付けビード	5	9	10

【2】端部部材セット

名称	員数	
	長さ55用	長さ60用
側枠補強材	2	2
側面パネル枠	2	2
後付けビード	2	2

【3】梁部材セット

名称	員数			
	長さ55用 4本入	長さ55用 5本入	長さ60用 4本入	長さ60用 5本入
採光梁	4	5	4	5

【4】垂木セット

名称	員数			
	長さ55用 4本入	長さ55用 5本入	長さ60用 4本入	長さ60用 5本入
垂木	4	5	4	5
パネル補助部材	5	5	5	5
後付けビード	8	10	8	10

【5】屋根材セット

名称	員数			
	長さ55用 4本入	長さ55用 5本入	長さ60用 4本入	長さ60用 5本入
屋根パネル	4	5	4	5

【6】組立部品セット

名称	員数		
	幅30用	幅55用	幅60用
採光梁固定金具	16	32	36
野縁固定金具	10	18	20
採光梁端部キャップ	4	8	9
パネル押えコーナーブロック（L/R）	各1	各1	各1
水上パネル枠コーナーブロック（L/R）	各1	各1	各1
採光梁カバーキャップ	4	8	9
採光梁スペーサーA	4	8	9
採光梁スペーサーB	4	8	9
折板小口パッキン	5	9	10
パネル枠ブチルテープ	1	2	2
折板押え金具	4	8	9
折板押えパッキン	4	8	9
後付けビード	4	6	7
パネル補助材パッキン	3	5	6
折板ボルト	6	6	6
ルーフボルトキャップ	6	6	6
【6-1】φ4×25ナベドリルネジ	4	8	9
【6-2】φ4×13ナベドリルネジ	141	229	251
【6-3】φ5×14ナベタッピンネジ 3種	28	55	61
取付け説明書〈D552/MAM-40〉	1	1	1

1. 各部の名称

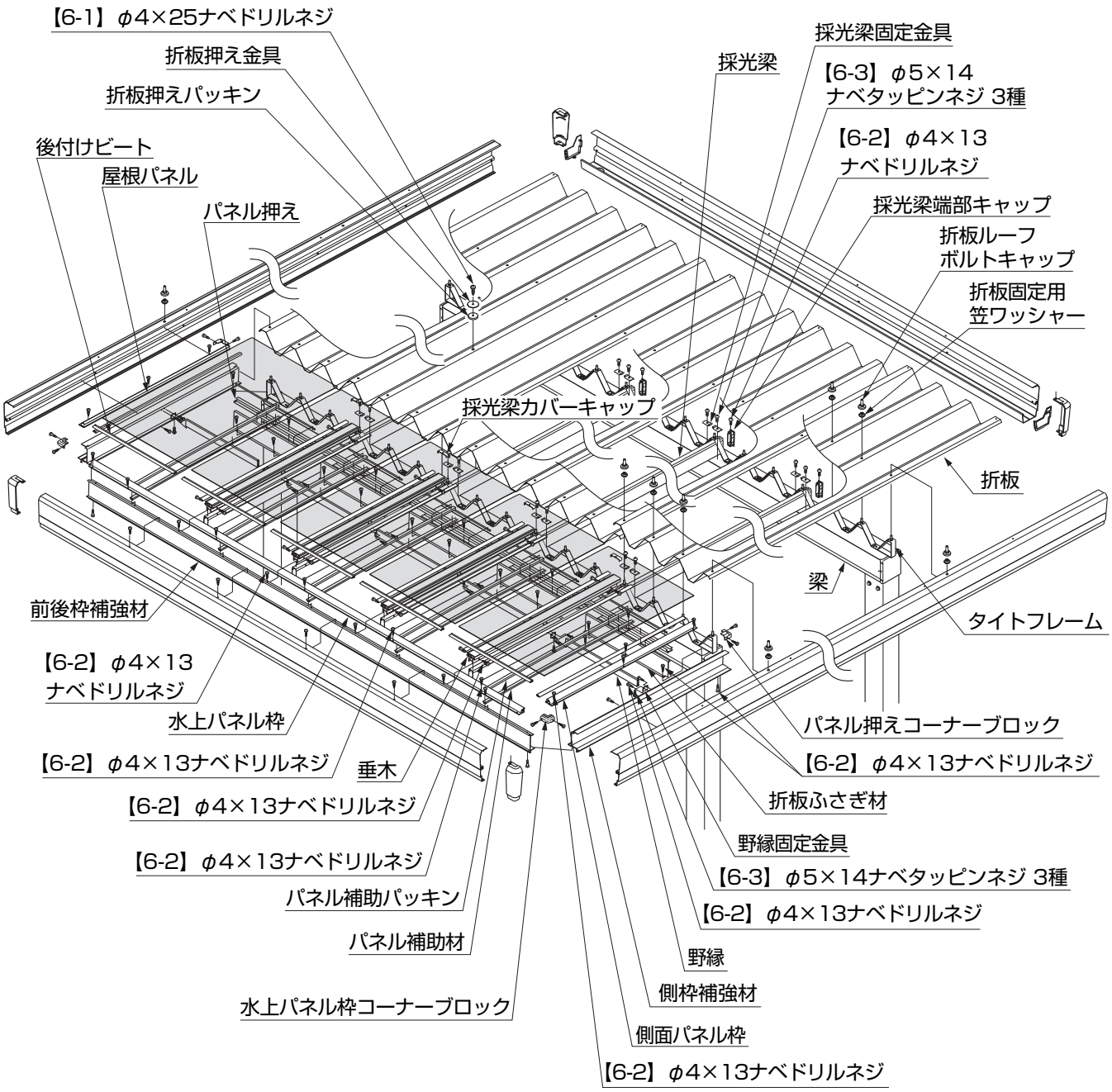
【6-1】φ4×25ナベドリルネジ
折板押え金具
折板押えパッキン
後付けビート
屋根パネル
パネル押え
採光梁固定金具
採光梁
【6-3】φ5×14
ナベタッピンネジ 3種
【6-2】φ4×13
ナベドリルネジ
採光梁端部キャップ
折板ルーフ
ボルトキャップ
折板固定用
笠ワッシャー
採光梁カバーキャップ
折板
梁
タイトフレーム
前後枠補強材
【6-2】φ4×13
ナベドリルネジ
水上パネル枠
【6-2】φ4×13ナベドリルネジ
垂木
【6-2】φ4×13ナベドリルネジ
【6-2】φ4×13ナベドリルネジ
パネル補助パッキン
パネル補助材
水上パネル枠コーナーブロック
パネル押えコーナーブロック
【6-2】φ4×13ナベドリルネジ
折板ふさぎ材
野縁固定金具
【6-3】φ5×14ナベタッピンネジ 3種
【6-2】φ4×13ナベドリルネジ
野縁
側枠補強材
側面パネル枠
【6-2】φ4×13ナベドリルネジ

2. 断面納まり図

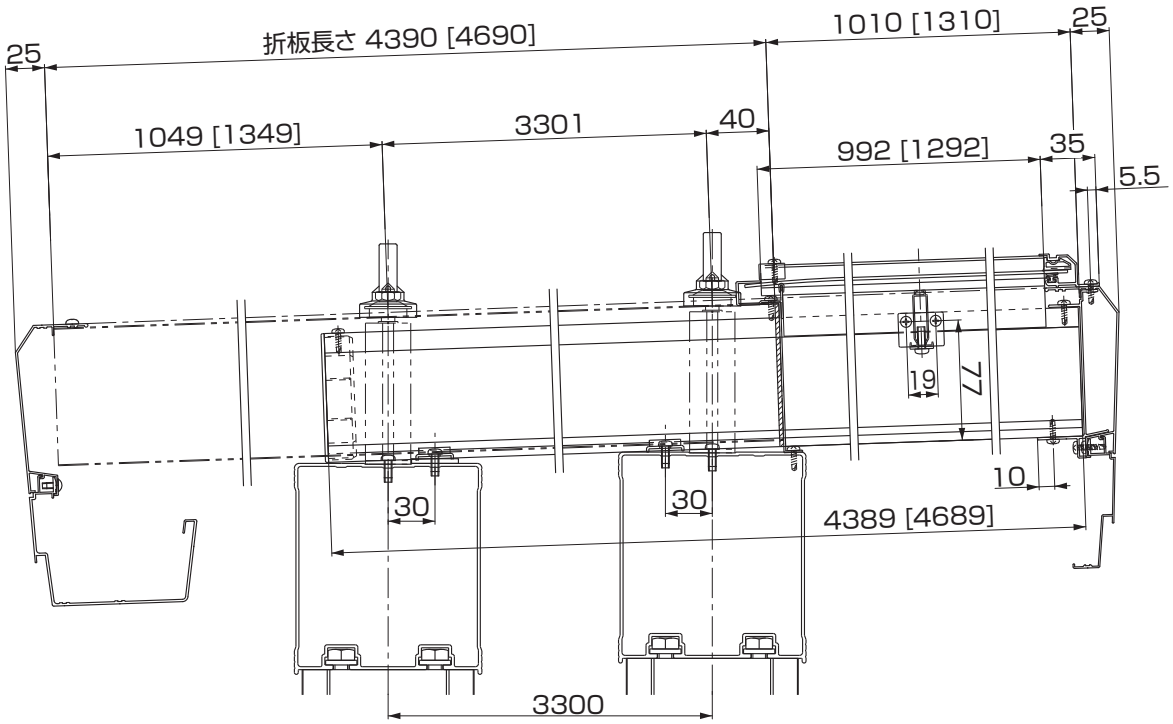

図2-1　A-A' 断面図

※[　]内は長さ60の場合を示します。

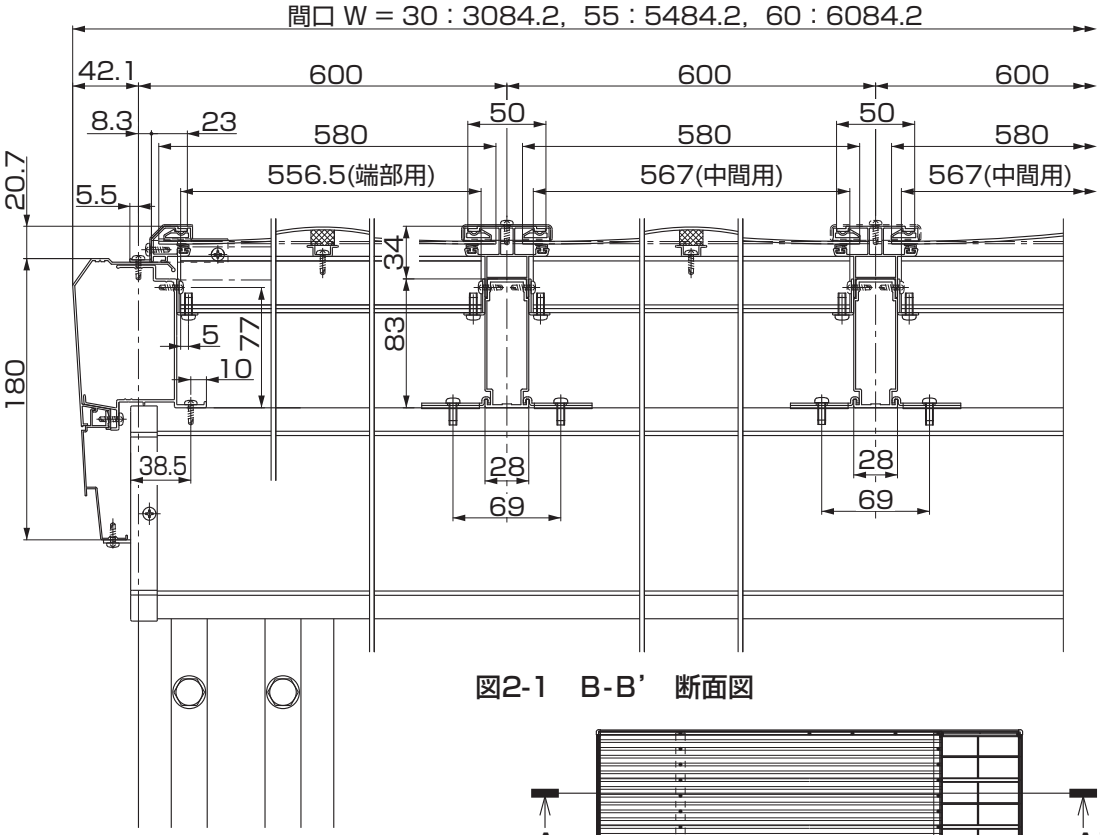

図2-1　B-B'　断面図

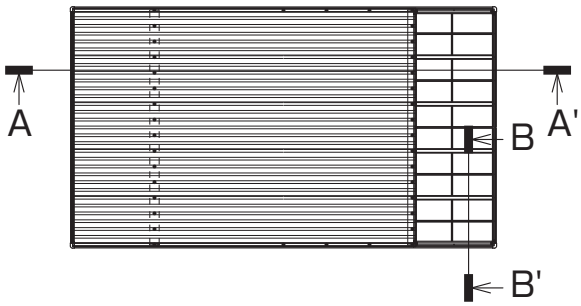

3. 採光梁の取付け

3-1 採光梁の取付け位置の確認

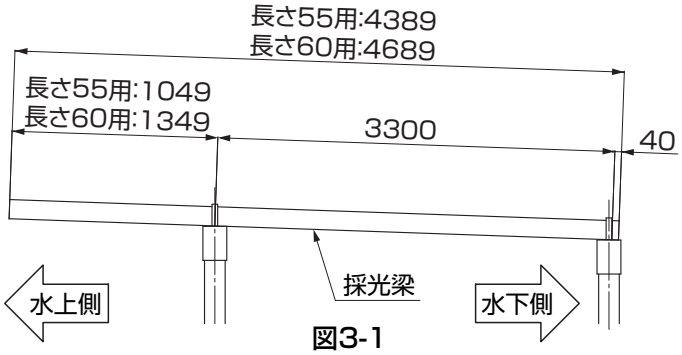

図3-1

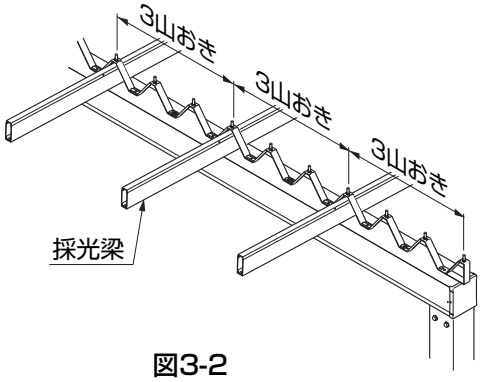

図3-2

①採光梁の取付け位置を確認してください。(図3-1参照)

ポイント

●採光梁は3山おきに取付けてください。(図3-2参照)

3-2 採光梁の取付け

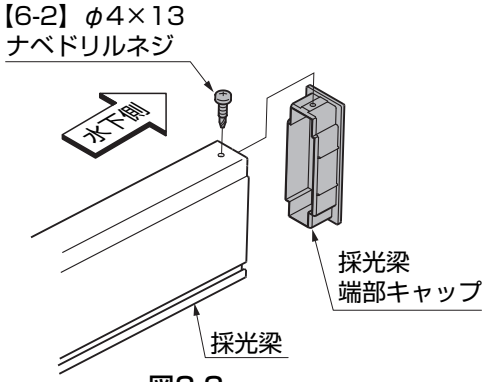

図3-3

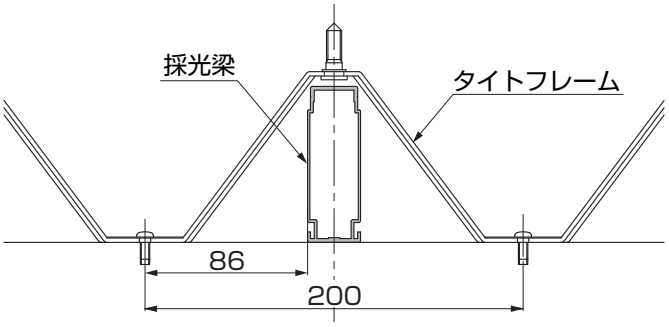

図3-4

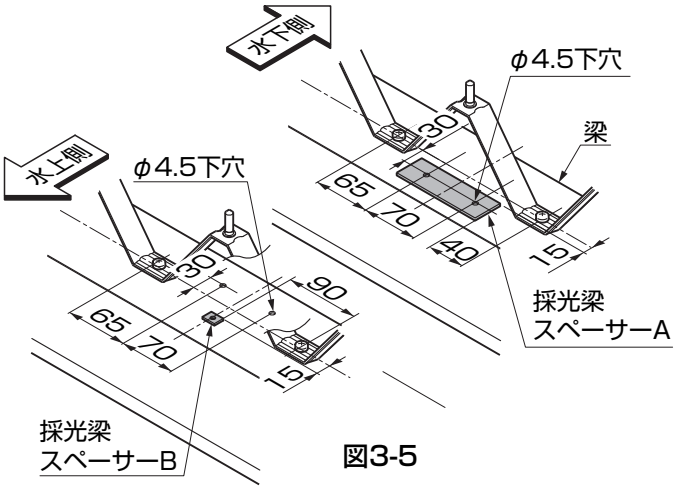

図3-5

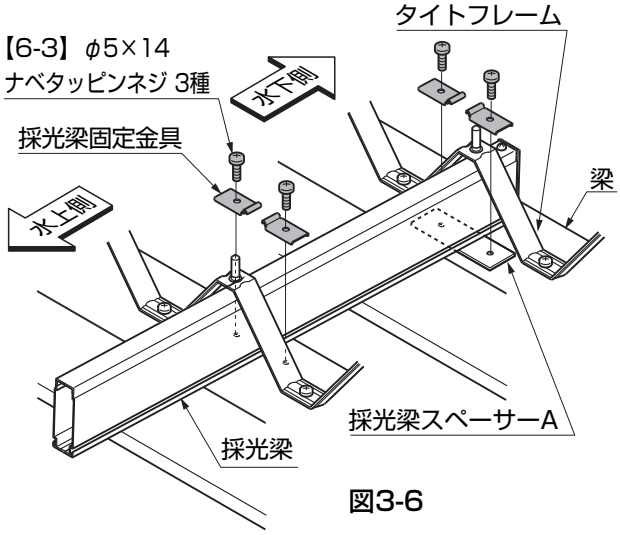

図3-6

①採光梁端部キャップを採光梁の水下側に【6-2】で取付けてください。(図3-3参照)

ポイント

●採光梁をタイトフレームの中央に合わせてください。(図3-4参照)

②採光梁スペーサーAを水下側の梁に、採光梁スペーサーBを水上側の梁にそれぞれ貼付けてください。(図3-5参照)
③梁、採光梁スペーサーAにφ4.5の下穴加工をしてください。(図3-5参照)
④採光梁を梁とタイトフレームのすき間にスライドしてください。
⑤採光梁固定金具を採光梁に引っ掛けて梁に【6-3】で取付けてください。(図3-6参照)

4. 前後枠補強材、側枠補強材の取付け

4-1　前後枠補強材の取付け

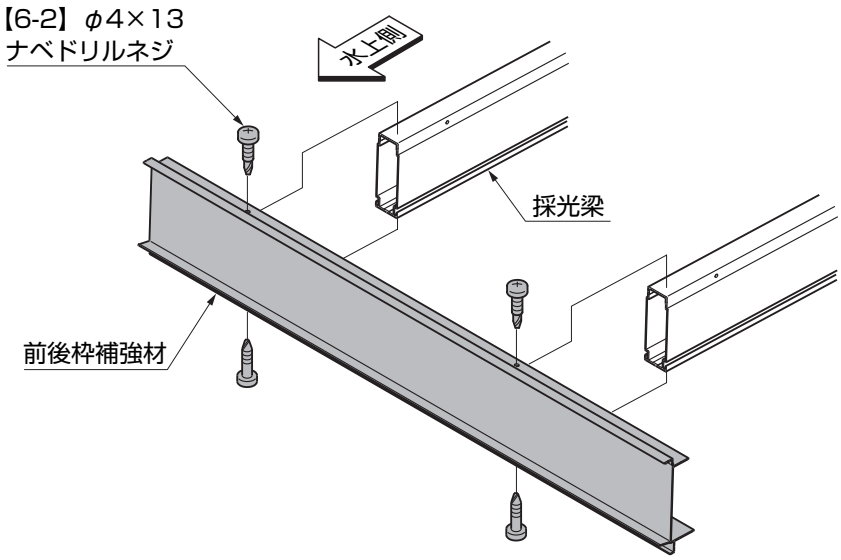

①前後枠補強材を採光梁に【6-2】で取付けてください。

4-2　側枠補強材の取付け

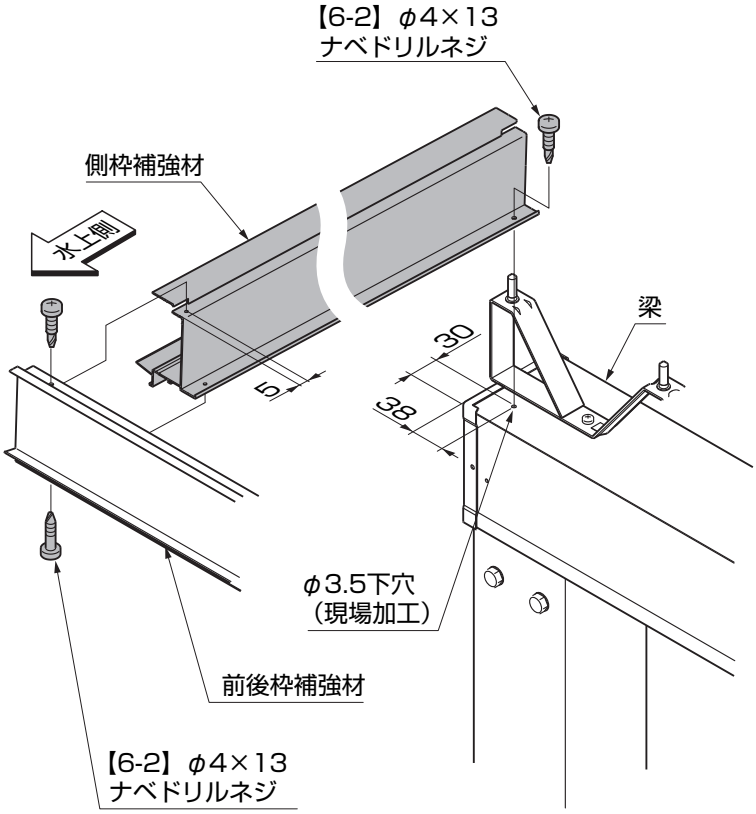

①梁にφ3.5の下穴加工をしてください。
②側枠補強材を梁、前枠補強材に【6-2】で取付けてください。

5. 折板の取付け

5-1 折板の加工

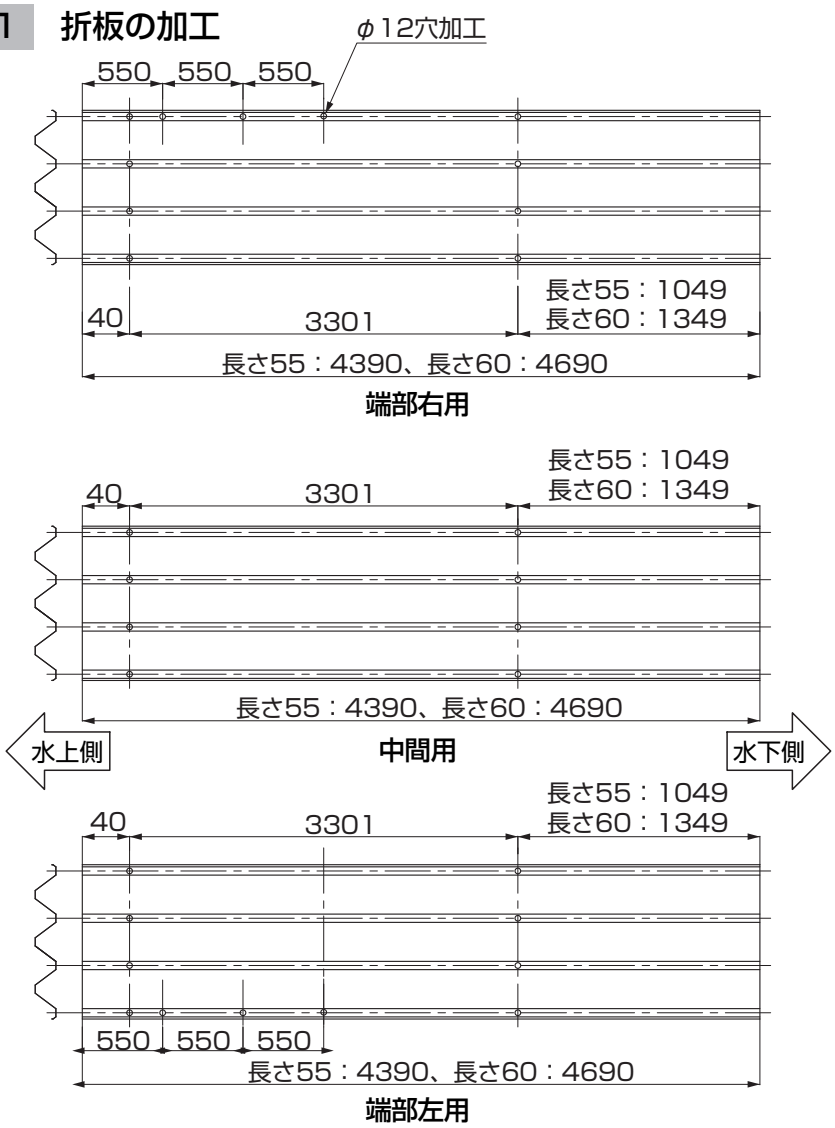

①折板を加工してください。

5-2 折板の取付け

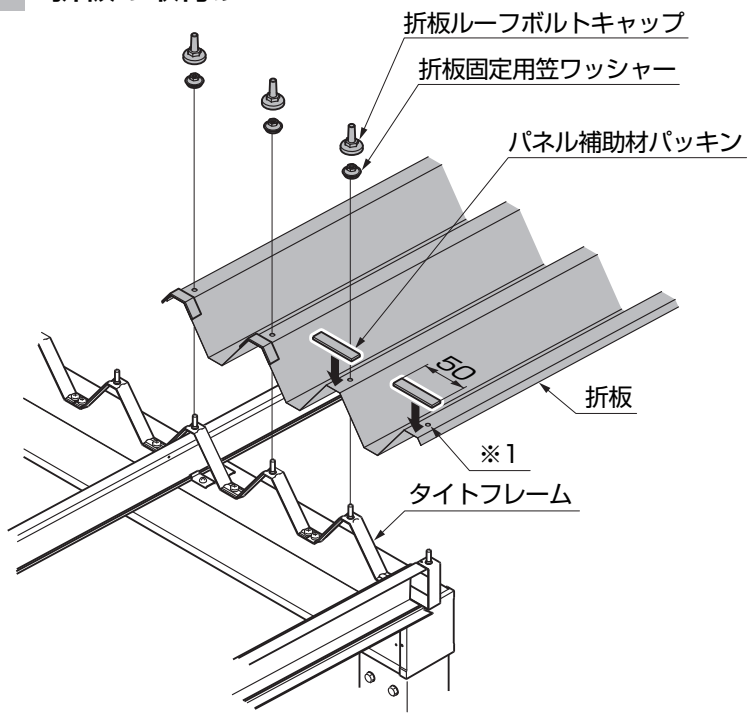

①パネル補助パッキンを50mmで切断してください。
②切断したパネル補助パッキンを折板端部（水上側）にそって山部にそれぞれ貼付けてください。
③折板をタイトフレームの剣先にルーフボルトキャップ、折板固定用笠ワッシャーで取付けてください。

ポイント

●端部（※1）のルーフボルトキャップ、折板固定用笠ワッシャーは取付けないでください。

6. 折板ふさぎ材の取付け

6-1 折板小口パッキンの取付け

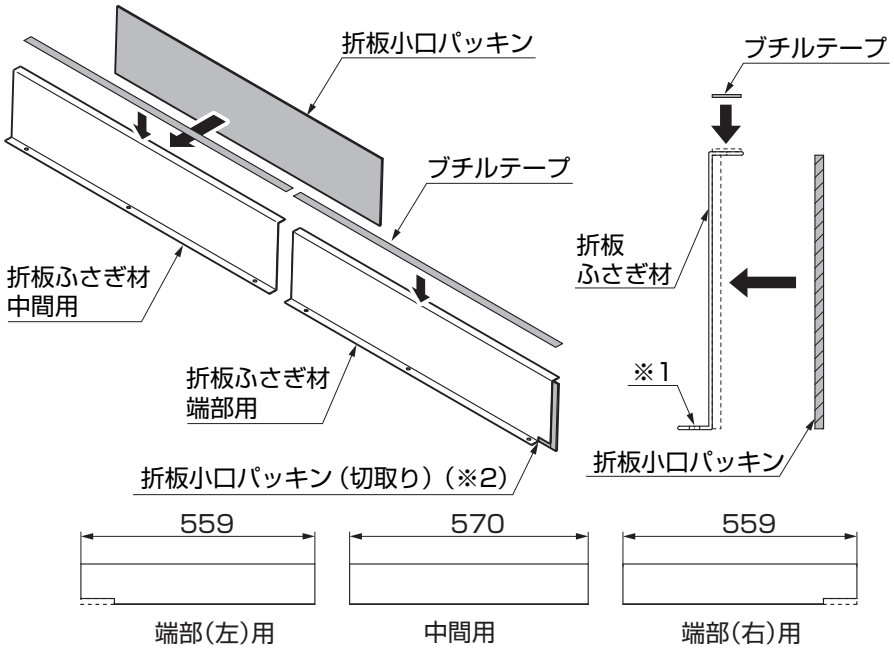

①折板小口パッキンを折板ふさぎ材に貼付けてください。
②ブチルテープをカットして折板ふさぎ材に貼付けてください。

ポイント

●折板ふさぎ材は穴加工がある方が下になります。（※1）

ポイント

●折板ふさぎ材には端部用と中間用があります。
●折板小口パッキンを端部用に貼付け後、はみ出し部分を切取ってください。（※2）

6-2 折板ふさぎ材、パネル押えの取付け

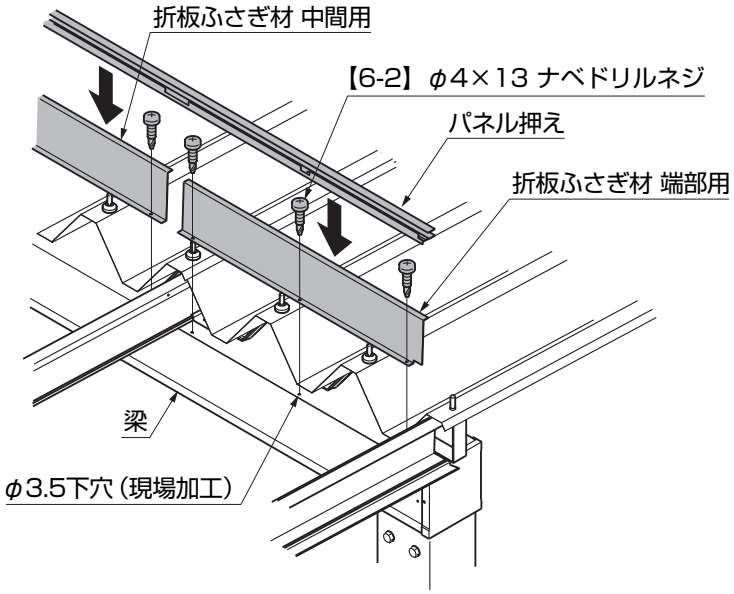

①梁にφ3.5の下穴をあけてください。
②折板ふさぎ材を梁に【6-2】で取付けてください。

ポイント

●折板ふさぎ材は、梁の側面に合わせて取付けてください。

③パネル押えを折板ふさぎ材の上に置いてください。

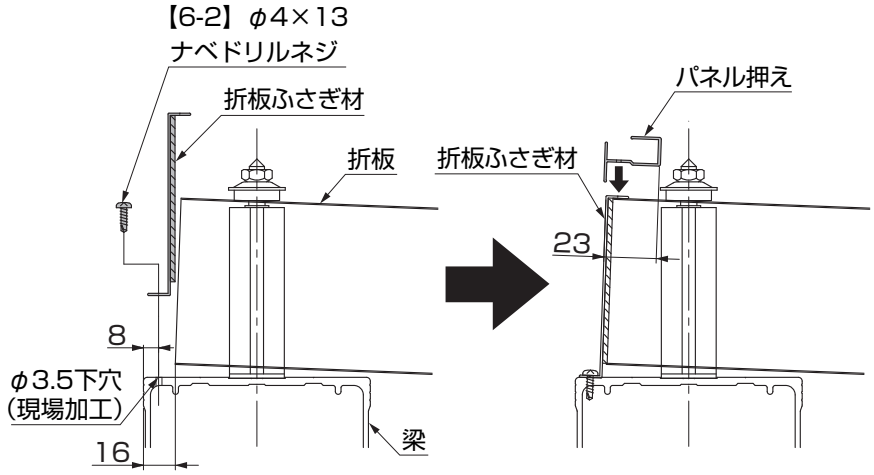

7. 垂木、野縁の取付け

7-1 垂木の取付け

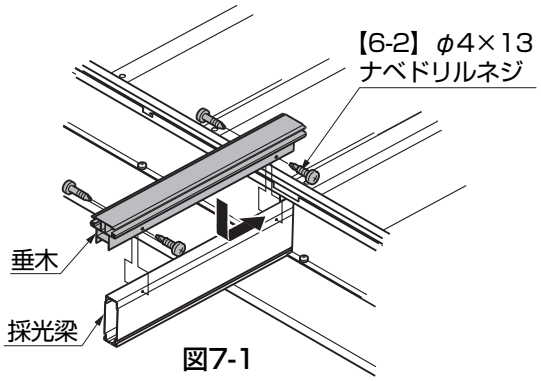

図7-1

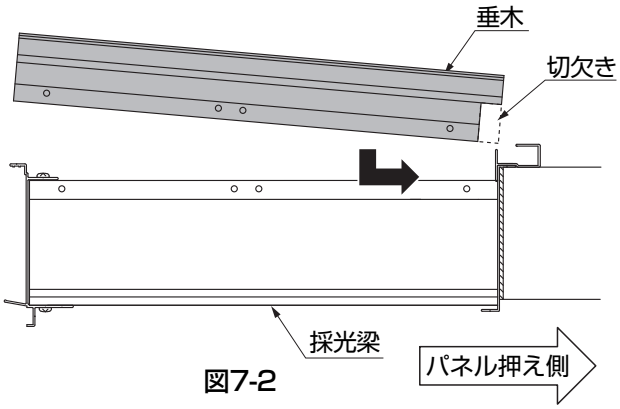

図7-2

①垂木を採光梁にはめ込み、両端部を【6-2】で取付けてください。（図7-1参照）

ポイント

●垂木はパネル押え側に突き当ててはめ込んでください。（図7-2参照）

7-2 パネル押えの固定

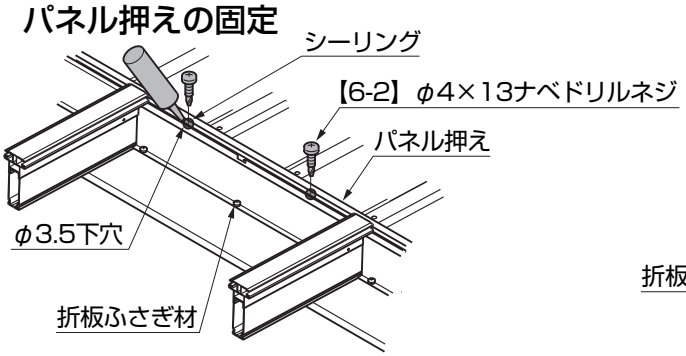

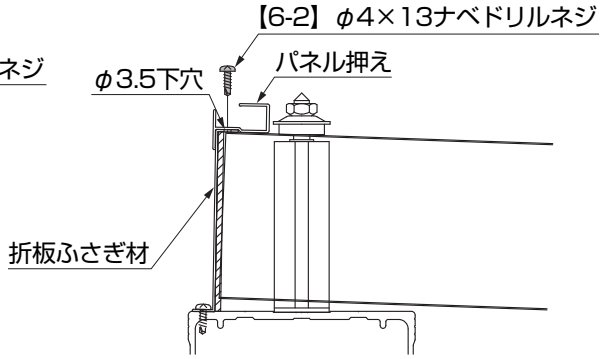

①折板ふさぎ材にφ3.5の下穴をあけてください。
②パネル押えを折板ふさぎ材に【6-2】で取付けてください。

ポイント

●パネル押えは折板ふさぎ材と折板に共締めしてください。
●指定の箇所にシーリングをしてください。

7-3 野縁の取付け

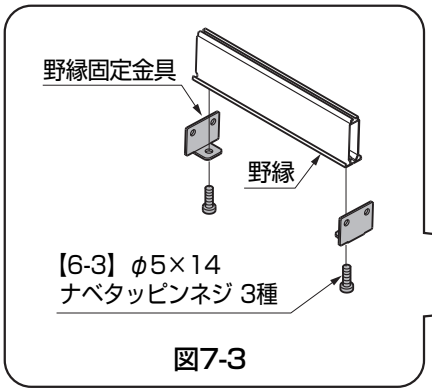

図7-3

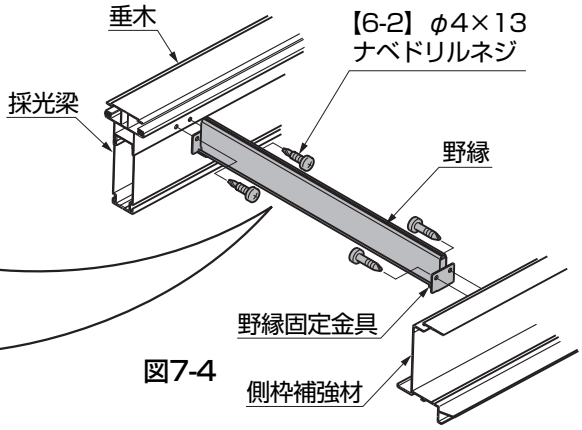

図7-4

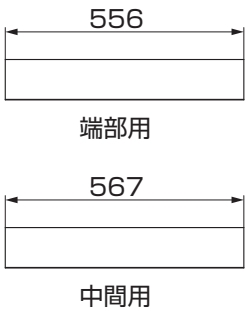

図7-5

①野縁固定金具を野縁に【6-3】で取付けてください。（図7-3参照）
②組付けた野縁を垂木、側枠補強材に【6-2】で取付けてください。（図7-4参照）

ポイント

●野縁には端部用と中間用があります。（図7-5参照）

8. パネル補助部材の取付け

8-1　パネル補助部材、パネル補助パッキンの取付け

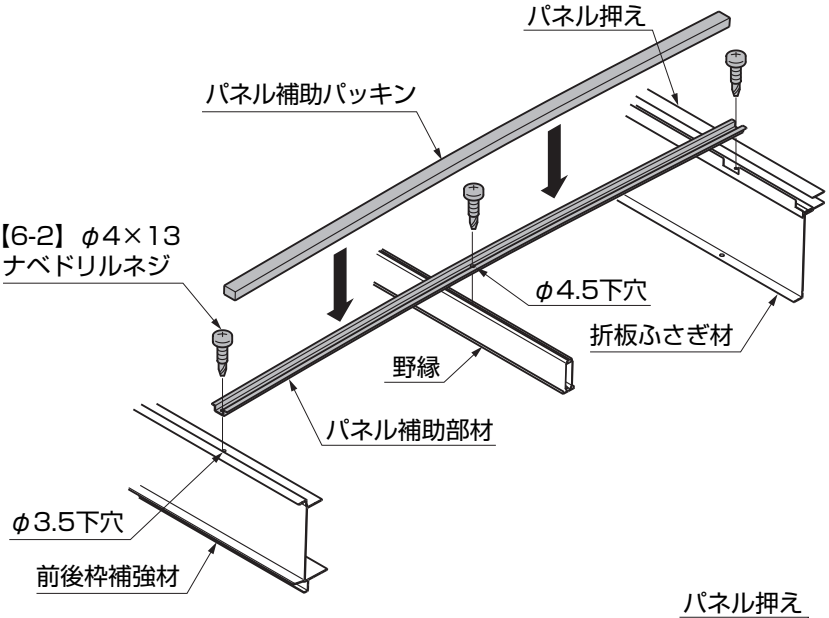

①パネル補助部材と前後枠補強材にφ4.5の下穴をあけてください。
②パネル補助部材を、「前後枠補強材」「野縁」「パネル押え」に【6-2】取付けてください。
③パネル補助パッキンをパネル補助部材の長さにあわせて切断してください。
④パネル補助パッキンをパネル補助部材に貼付けてください。

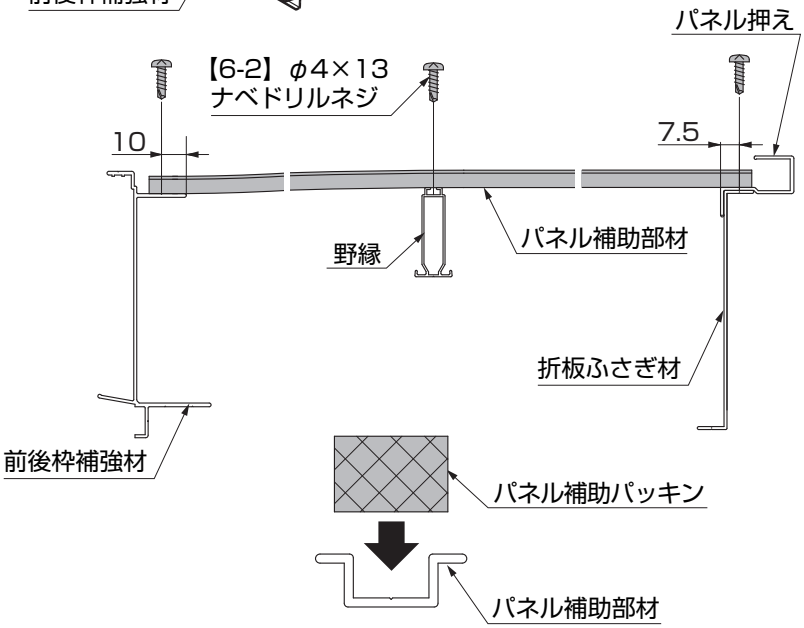

8-2　後付けビードの取付け

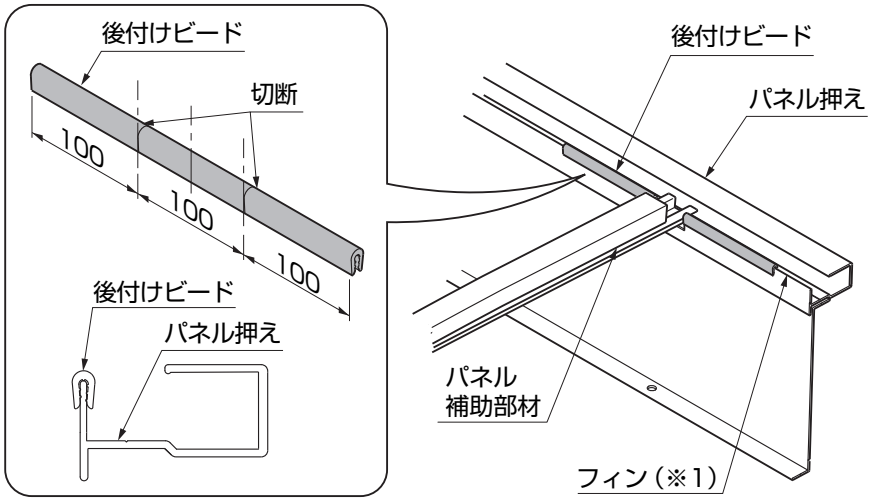

①後付けビードを100mmで切断してください。

②後付けビードをパネル補助部材両側のパネル押えのフィン（※1）に取付けてください。

9. 側枠、前後枠の取付け

9-1 側枠の取付け

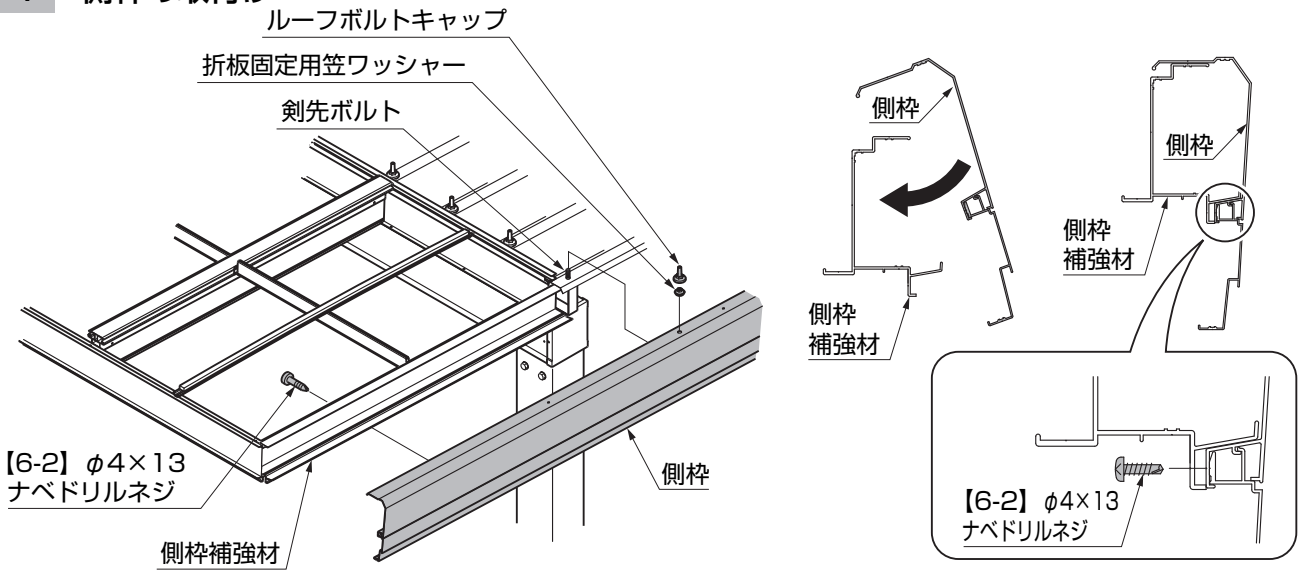

①側枠をタイトフレームの剣先ボルトに取付け、ルーフボルトキャップ、折板固定用笠ワッシャー、【6-2】で取付けてください。

9-2 前後枠の取付け

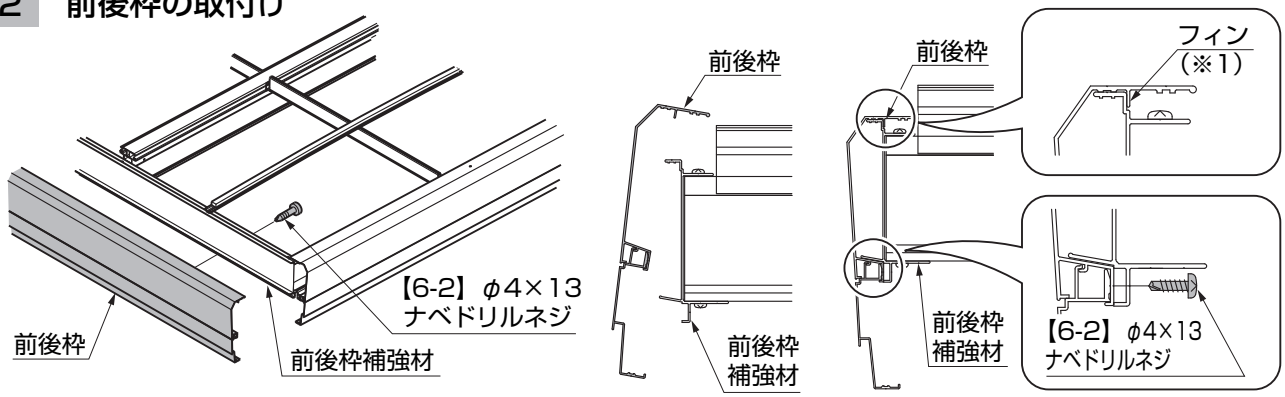

ポイント

●「カーポート本体取付説明書 3 本体の施工方法 6. 前後枠の取付け」を参照して前後枠を組立ててください。

①前後枠（水上）を前後枠補強材に引っ掛けて【6-2】で取付けてください。

ポイント

●フィンが引っ掛かっていることを確認してください。（※1）

9-3 枠コーナーキャップの取付け

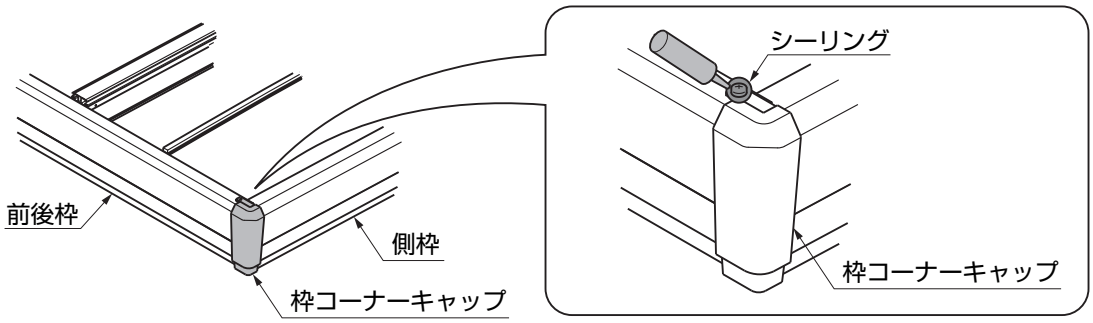

ポイント

●「カーポート本体取付説明書 3 本体の施工方法 6. 前後枠の取付け 6-2 枠コーナーキャップの取付け」を参照してください。

10. 屋根パネルの取付け

10-1 側面パネル枠の取付け

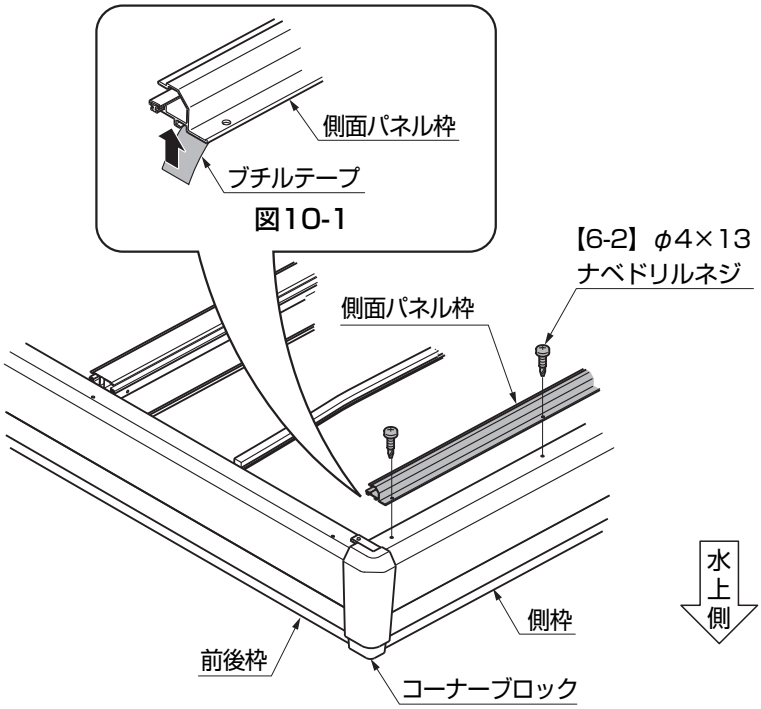

図10-2

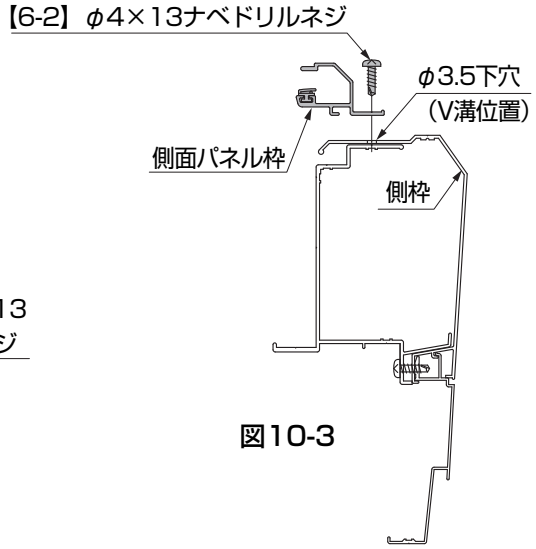

図10-3

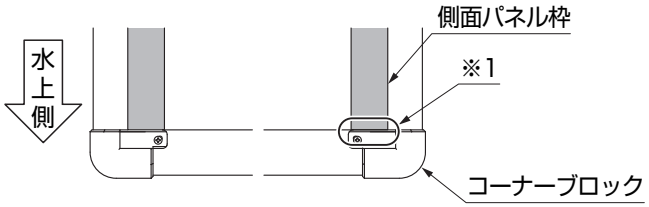

図10-4　側面パネル枠の取付け位置

①ブチルテープを側面パネル枠の長さに切断して貼付けてください。（図10-1参照）
②側面パネル枠をコーナーブロックに突き当てて（※1）側枠に【6-2】で取付けてください。
（図10-2、図10-3、図10-4参照）

10-2 屋根パネルの差込み

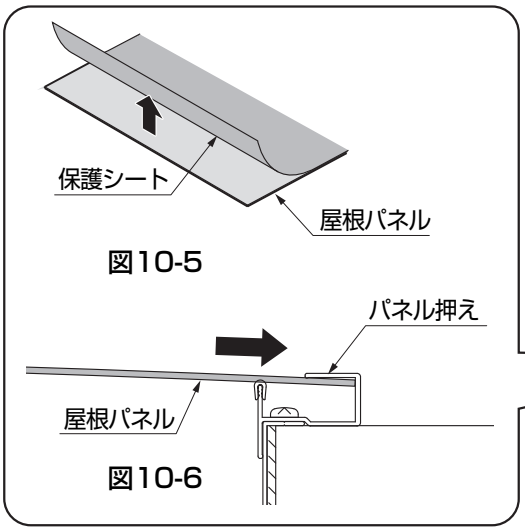

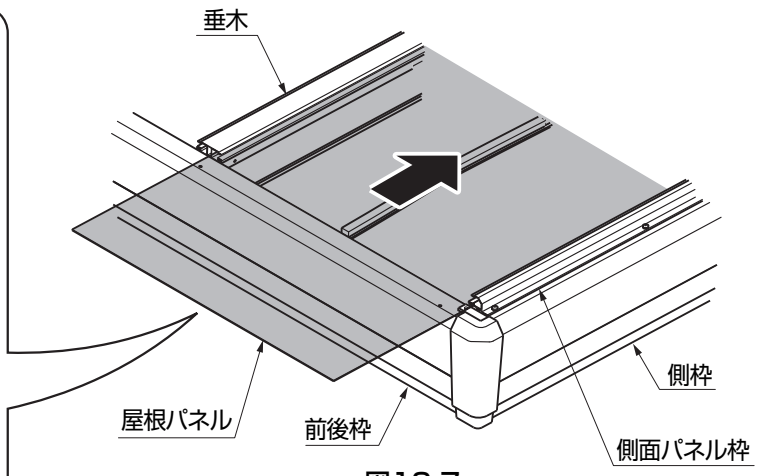

図10-7

③屋根パネルの保護シートをはがしてください。（図10-5参照）

ポイント

●屋根パネルは、保護シートをはがした側を上面にしてください。

④屋根パネルを側面パネル枠、垂木間または垂木－垂木間をスライドさせパネル押えに突き当ててください。
（図10-6、図10-7参照）

注 意

●パネルの飲込みは左右均等にしてください。パネルの耐風圧強度が低下するおそれがあります。

10-3　水上パネル枠の取付け

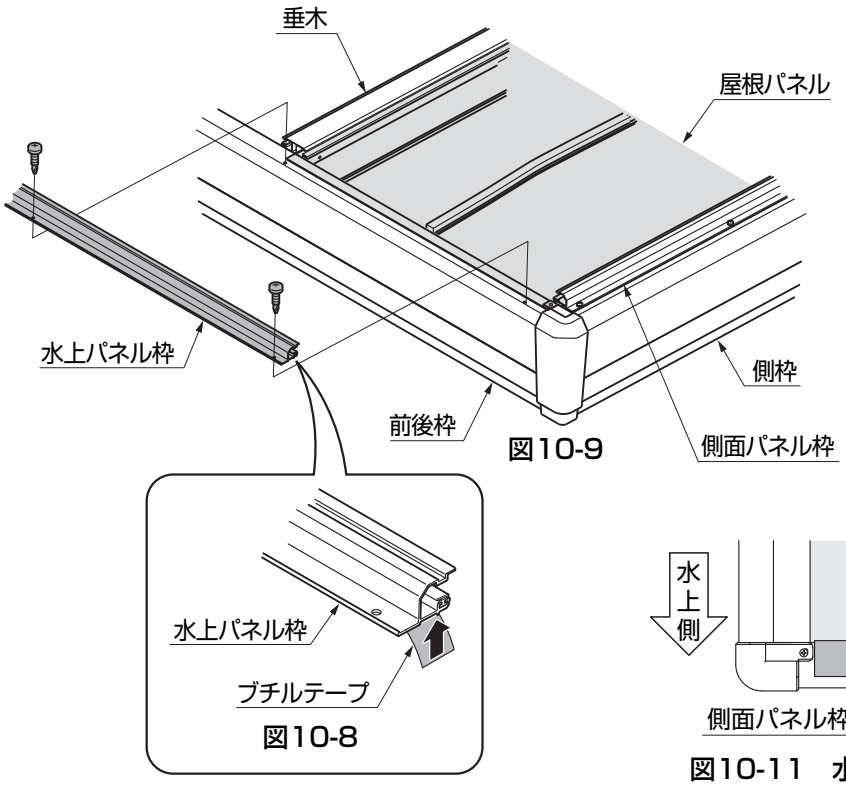

図10-9

図10-8

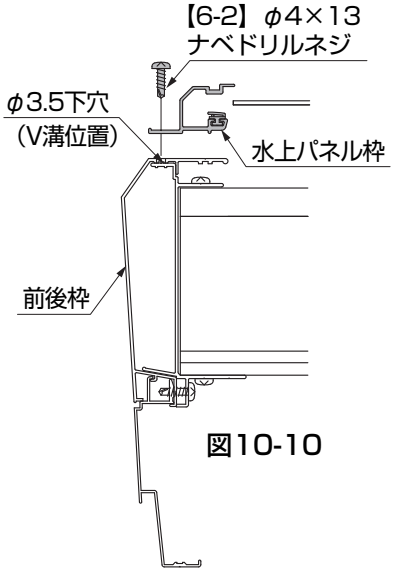

図10-10

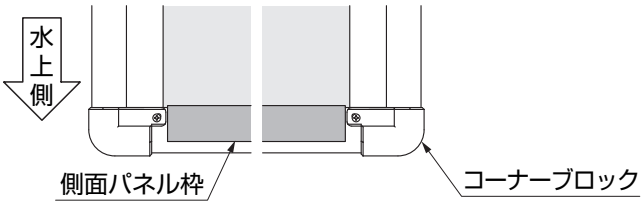

図10-11　水上パネル枠の取付け位置

⑤ブチルテープを水上パネル枠の長さに切断して貼付けてください。（図10-8参照）
⑥水上パネル枠をパネルが差込まれるように取付けてください。（図10-9、図10-10、図10-11参照）

10-4　後付けビードの取付け

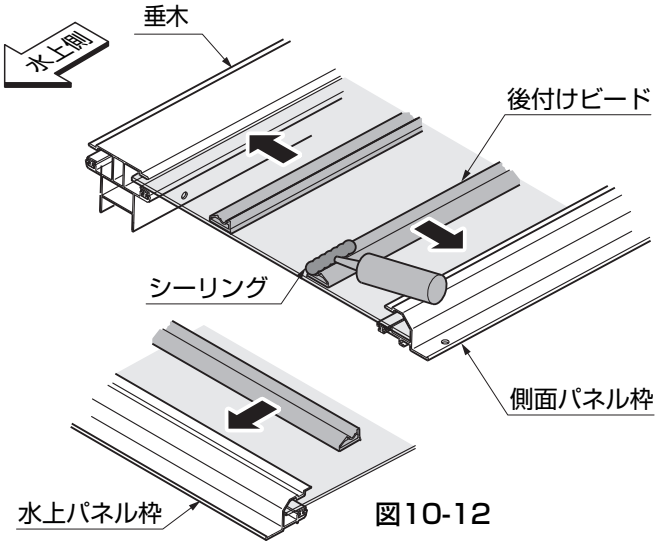

図10-12

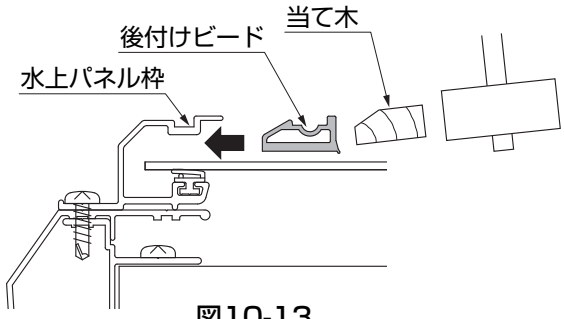

図10-13

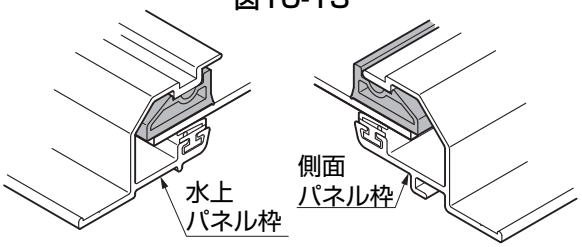

図10-14

①後付けビードを側面パネル枠、垂木、水上パネル枠にはめ込んでください。（図10-12参照）

ポイント

●側面パネル枠に挿入する後付けビードは水上側の端部にシーリングしてください。（図10-12参照）
●当て木を使用すると後付けビードが挿入しやすくなります。（図10-13参照）

注 意

●後付けビートは奥まで差込んでください。パネルの耐風圧強度が低下するおそれがあります。（図10-14参照）

11. コーナーブロックの取付け

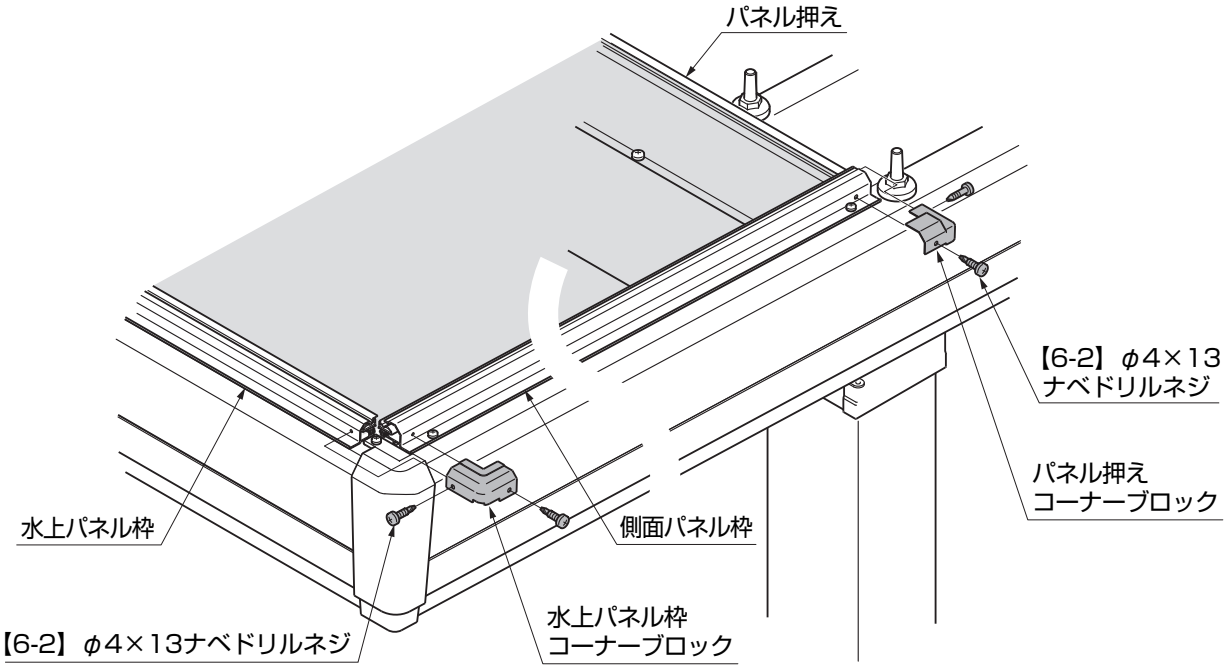

①水上パネル枠コーナーブロックを水上パネル枠、側面パネル枠に【6-2】で取付けてください。
②パネル押えコーナーブロックを側面パネル枠、パネル押えに【6-2】で取付けてください。

ポイント

●コーナーブロックには左右があります。

12. 採光梁カバーキャップの取付け

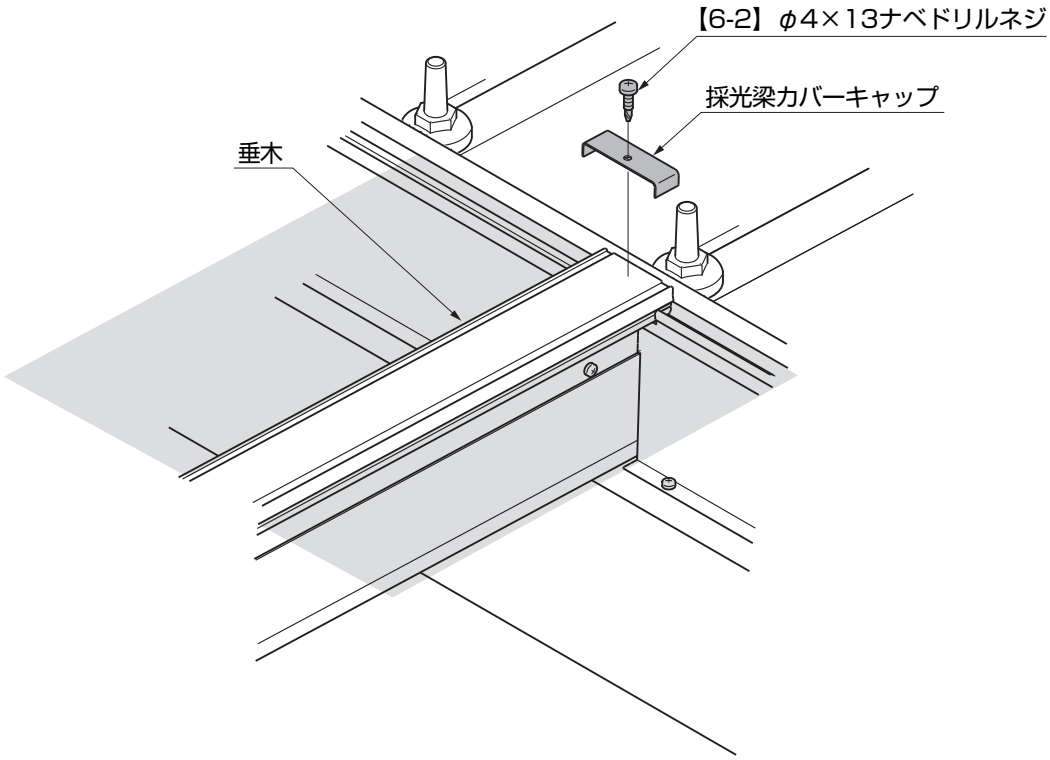

①梁カバーキャップを垂木に【6-2】で取付けてください。

13. シーリング処理

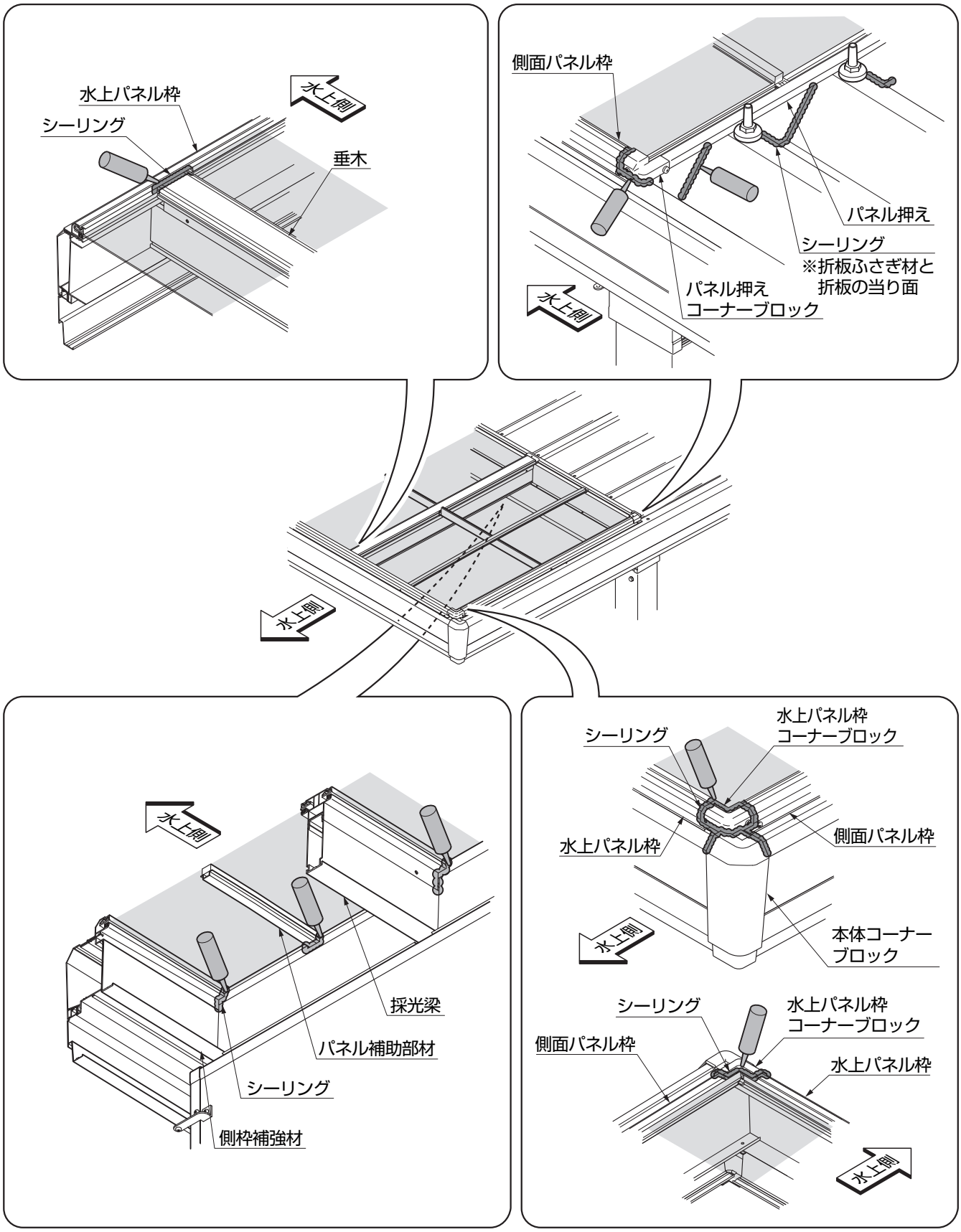

①図を参照してシーリングをしてください。

ポイント

●指定の箇所にシーリングをしてください。

14. 折板の固定

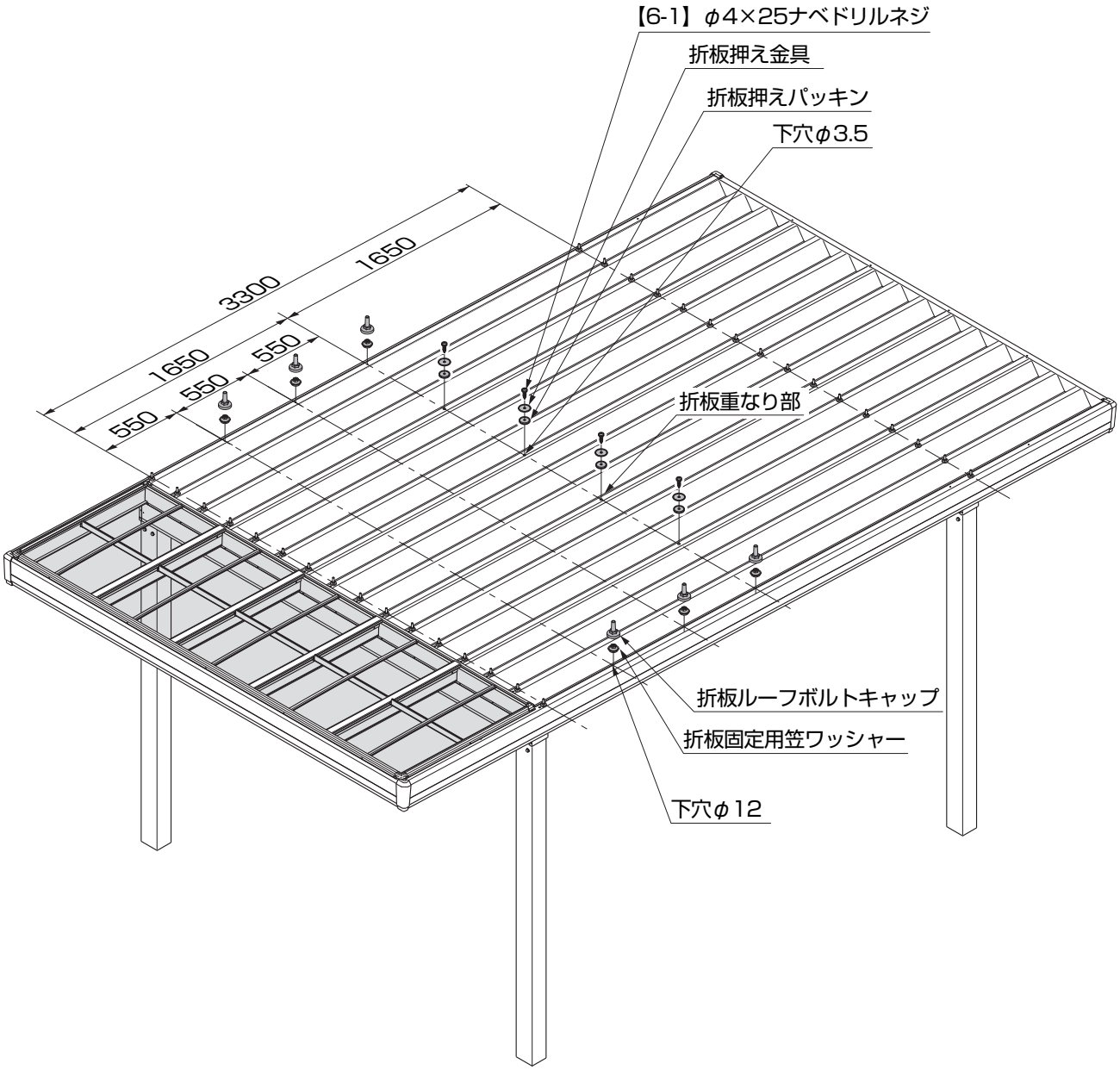

ポイント

●カーポート本体の取付説明書を参照して取付けてください。