TOEX

埋込門灯　取扱説明書

保管用

品番　LYR01 (50Hz)　LYR02 (60Hz)

お客様へ　お買いあげありがとうございます。
ご使用の前によくお読みのうえ、正しくお使いください。
そのあと必ず保管してください。

安全に関するご注意

⚠警告

分解禁止

■器具を改造したり、部品交換をしないでください。
火災・感電・落下による
けがの原因となります。

必ず守る

■異常を感じた場合、電源を切ってください。
工事店・電器店にご相談ください。

⚠注意

接触禁止

■点灯中や消灯直後のランプにさわらないでください。
ランプやその周辺が加熱しており、
やけどの原因となります。

必ず守る

■本体の取りはずしは、工事店・電器店に依頼してください。
しろうと工事は危険です。

■枠の取付けは、説明書にしたがい確実に取付けてください。
取付けが不完全な場合、
落下によるけがの原因となります。

■定格

使用電圧	周波数	消費電力	ランプ電力	使用ランプ	点灯管
AC 100V	50Hzまたは60Hz専用	8 W	6 W	6Wツイン1蛍光灯　FPL6EX-L	FG−7E

UA051 − T4A

使用上のご注意

●器具が点滅をくり返す場合、明るさセンサカバーのマスクを中央寄りにスライドさせ、光の量を調整してください。
中央までスライドさせると、明るいうちに点灯し、朝消灯が遅くなる場合があります。

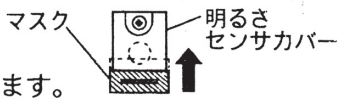

●冬場など周囲温度が低いときは、明るくなるまでに時間を要したり、点灯直後にちらつきが発生する場合があります。

各部のなまえとランプ交換について

⚠注意 ランプ交換の際は、安全のため電源を切ってください。通電状態で行うと感電の原因となります。

・ランプが黒化して明るさが低下したらランプの寿命です。
器具表示のナショナルランプをお求めください。

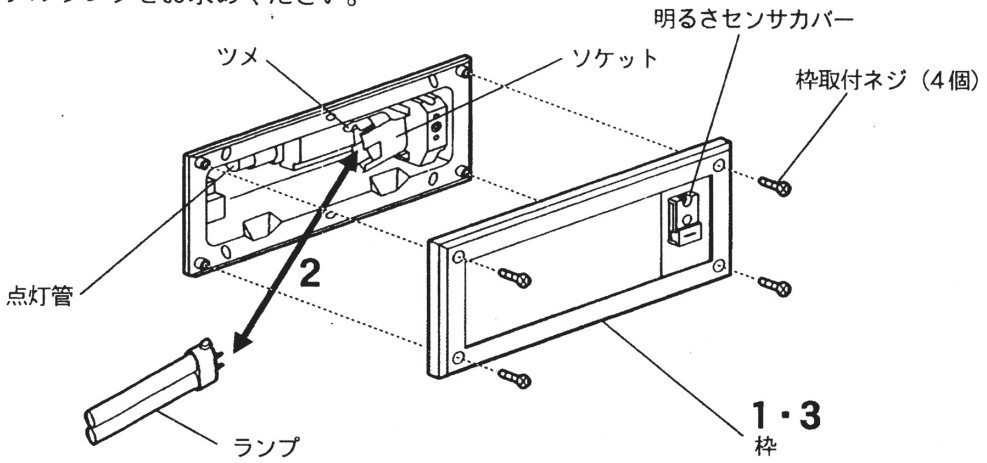

・ランプ交換方法

1. 枠取付ネジ(4個)をゆるめ
枠を取りはずす

2. ランプを交換する

・ランプが取付かない場合、ツメがおきていないか確認する。
おきている時は矢印方向にたおしてください。
・点灯管がゆるんでいないか確かめてください。

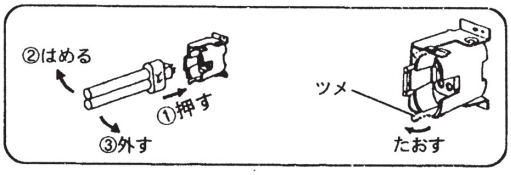

3. 枠取付ネジ（4個）で
枠を取付ける
取付けが不完全な場合、感電・落下によるけがの原因となります。

お手入れについて

⚠注意 お手入れの際は、安全のため電源を切ってください。通電状態で行うと感電の原因となります。

・明るく安全に使用していただくため、定期的（6ケ月に1回程度）に清掃、点検してください。
汚れがひどい場合は、石けん水にひたしたやわらかい布をよく絞ってふきとり、乾いたやわらかい布で仕上げてください。
・シンナー、ベンジンなどの揮発性のものでふいたり、殺虫剤をかけたりしないでください。
変色・破損・劣化の原因となります。

お客様相談センター
0120-126-001

株式会社 LIXIL

取説コード
UA051
98-01A
201108B_1042