水飲み

取付説明書 ー擬石タイプー

●このたびは、当社製品をお買いあげいただきましてまことにありがとうございます。

＜施工の前に＞

1 正しく施工、組付けをしていただくために、施工前に必ず取付説明書をお読みください。
2 給排水の配管工事および水栓金具の取付けは指定水道工事店でおこなってください。
3 水栓金具の取付け、調節については水栓金具の説明書をお読みください。
4 凍結のおそれのある場所では、破裂の危険がありますので、別途水抜き栓を設置する等の対策を施してください。また、水栓金具も寒冷地向けの器具の別途手配をおすすめします。

1.桝分離型

1-1 GW-4580T,4580TT

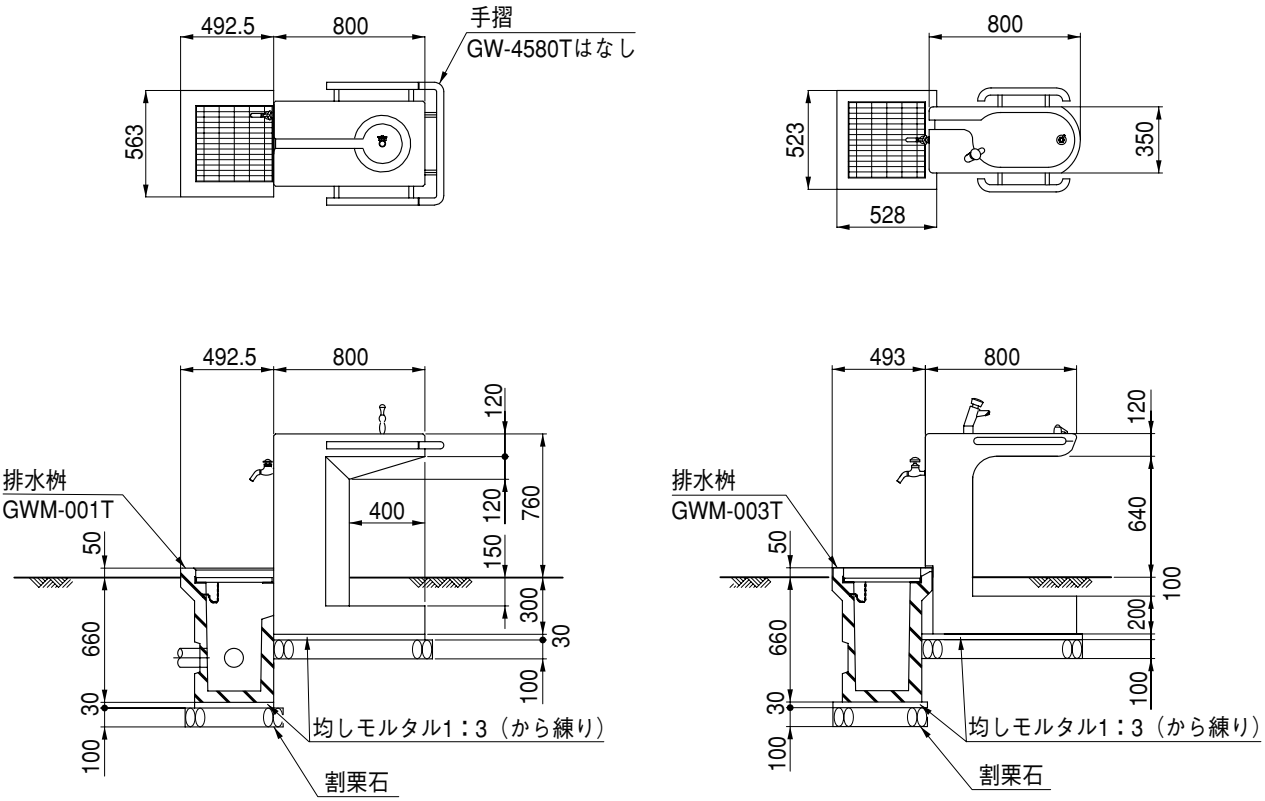

1-2 GW-3580T

＜注 意＞

- セメント：砂＝1：3の比率でよく混ぜたものを施工断面図にしたがって、から練りモルタル層として表面が平坦になるように施工してください。
- 水飲みを設置する前に、から練りモルタル層の上からセメントノロ（水にセメントを溶かしたもの）を散布してください。
- 排水桝は別途手配となります。

1.つづき

1-3 GW-5512T

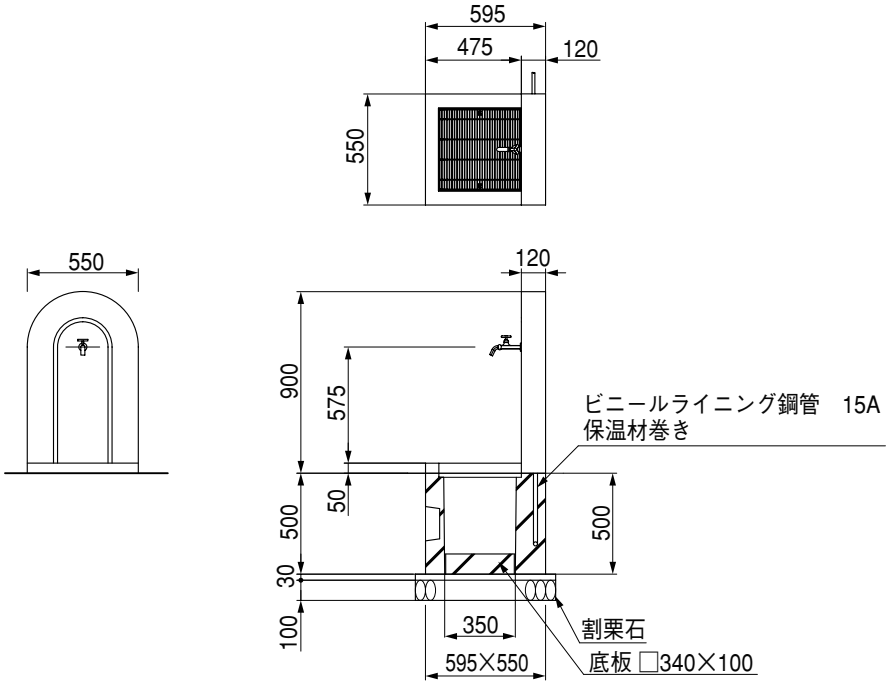

<注 意>

- セメント：砂＝1：3の比率でよく混ぜたものを施工断面図にしたがって、から練りモルタル層として表面が平坦になるように施工してください。
- 水飲みを設置する前に、から練りモルタル層の上からセメントノロ(水にセメントを溶かしたもの)を散布してください。
- 排水桝は別途手配となります。

2.桝一体型

2-1 GW-4512T,4512PT

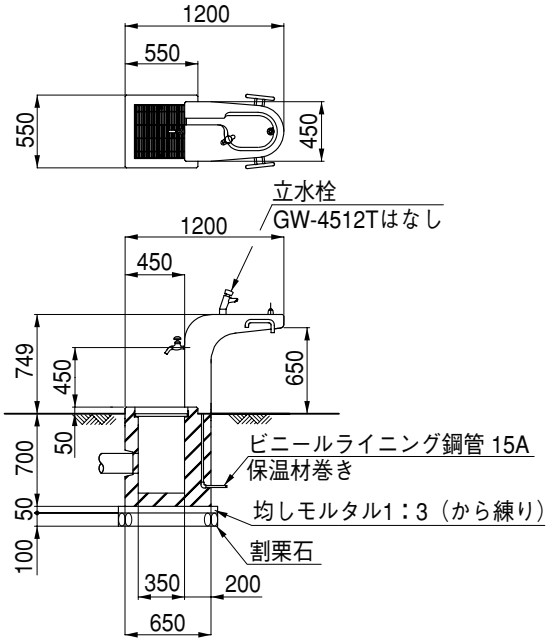

2-2 GW-5797T

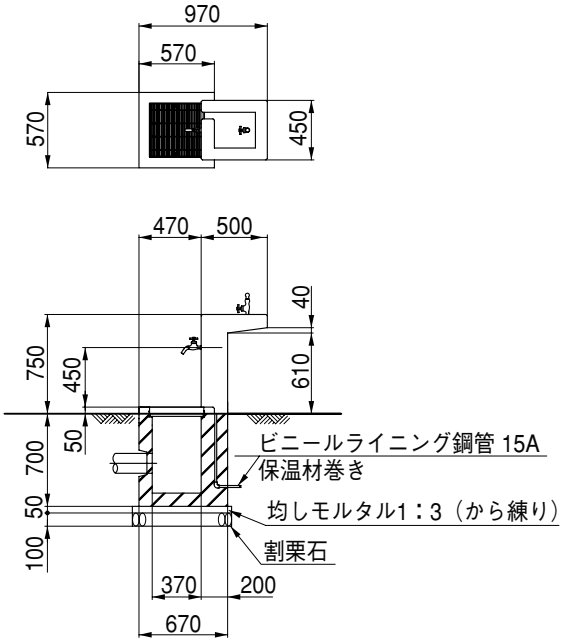

Z020_201011C

2.つづき

2-3 GW-151510T

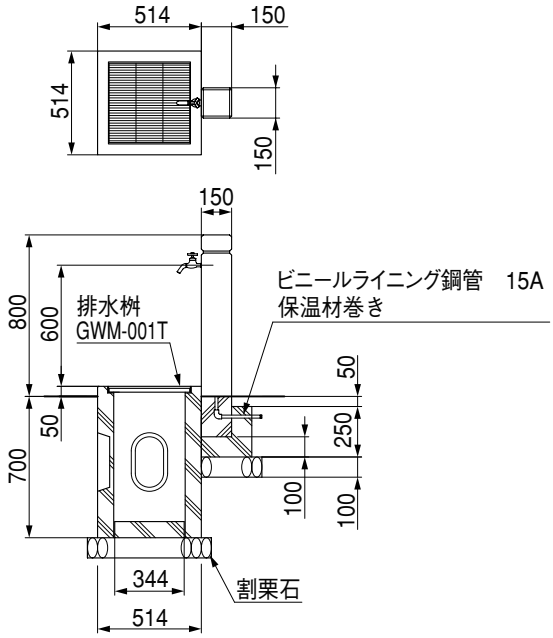

2-4 GW-2025T

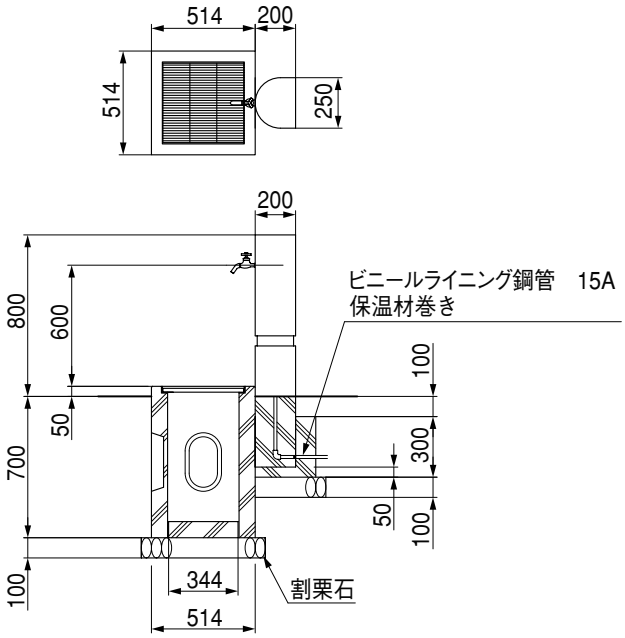

2-5 GW-20204T

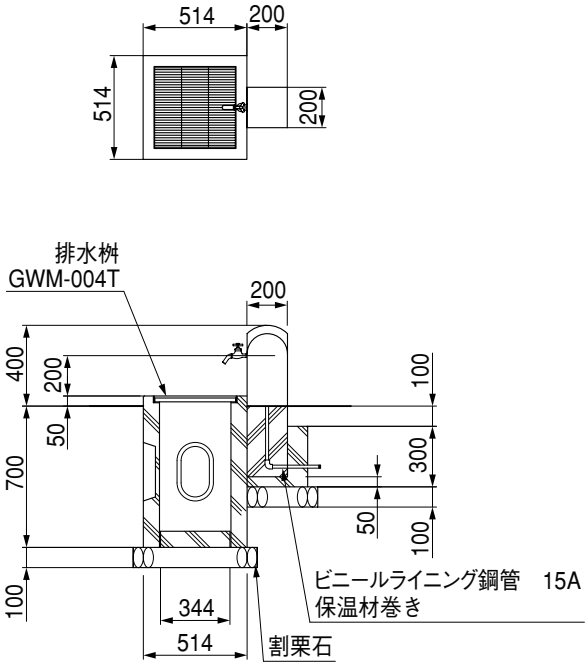

2-6 GW-20208T

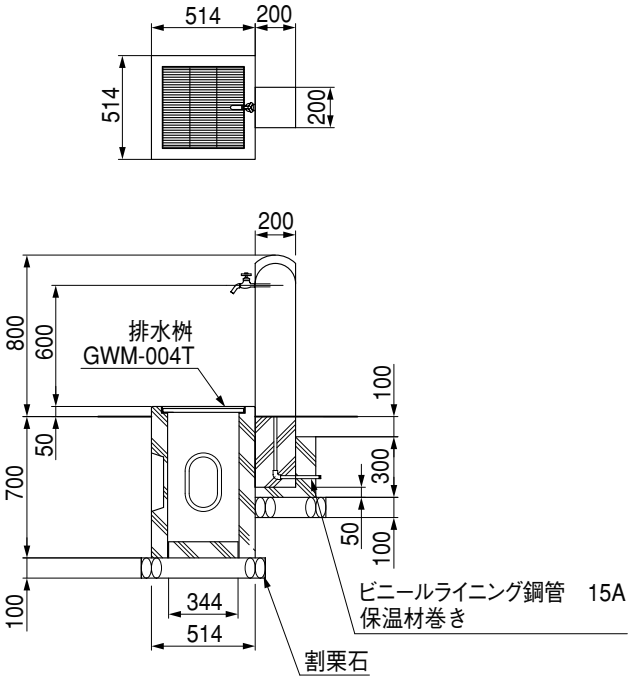

Z020_200902B

3.踏み台

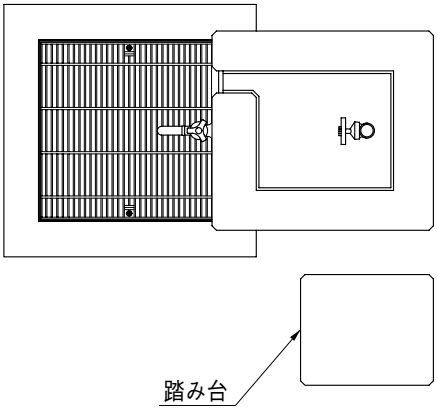

設置例

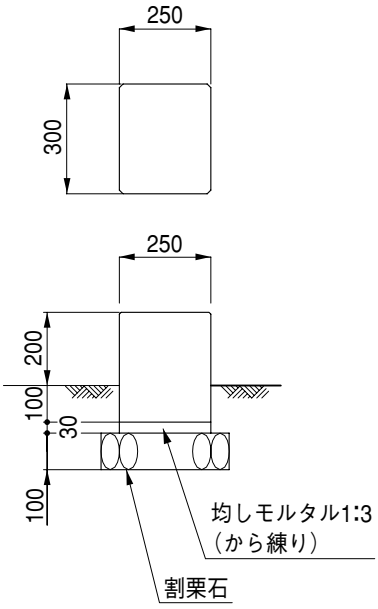

GWF-3025T

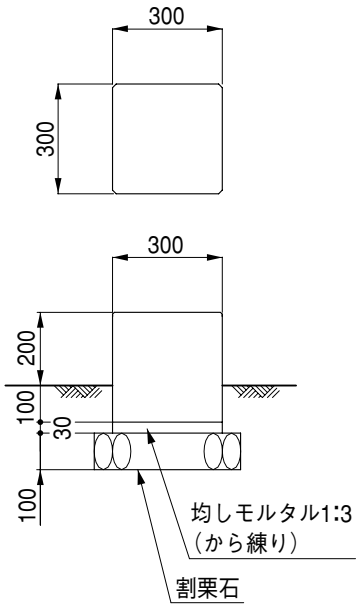

GWF-3030T

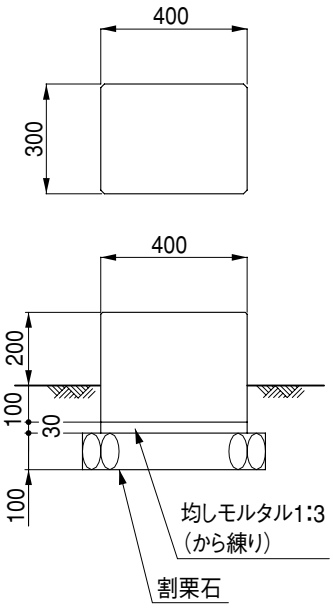

GWF-3040T

工事店様へ

●仕上げ後、本体についているモルタルを完全に拭き取ってください。
　硬化後拭き取りますと表面を痛めますのでご注意ください。
●みだりに改造、変更はしないでください。
●施工終了後、取付説明書は施主様にお渡しください。

●ご使用いただきましてありがとうございました。

取説コード
Z020

200002A
201108D_1001