ベンチCB-1800.100.HB-0800シリーズ

CB-1800AT. CB-1800NT. CB-1800BT HB-0810T.　HB-0805T

取付説明書

●このたびは、当社製品をお買いあげいただきましてまことにありがとうございます。

●正しく施工、組付けをしていただくために、施工前に必ず取付説明書をお読みください。

■梱包明細書

1 CB-1800シリーズ本体セット

名称		員数		
		CB-1800AT	CB-1800NT	CB-1800BT
①	座面	1	ー	ー
②	座面	ー	1	ー
㉖	座面	ー	ー	1
③	脚部	2	2	ー
④	脚部	ー	ー	2
⑤	連結パイプ	1	1	1
⑥	連結パイプ取付ボルト(3/8×60六角ボルト)	2	2	2
⑦	連結パイプ取付座金（3/8バネ座金）	2	2	2
⑧	肘部	2	ー	ー
⑨	肘部取付ボルト(M6×18六角穴付きボタンボルト)	8	ー	ー
⑩	肘部取付座金（M6用バネ座金）	8	ー	ー

2 HB-0800シリーズ本体セット

名称		員数	
		HB-0810T	HB-0805T
⑭	座面	1	ー
⑮	座面	ー	1
⑯	脚部	2	ー
⑰	脚部	ー	2
⑱	補強パイプ	1	1
⑲	中間支持材	1	1
⑳	中間支持材取付ボルト(M10×25六角ボルト)	2	2
㉑	連結材固定ボルト(M6×15六角ボルト)	1	1
㉒	座部取付ボルト(M10×30六角ボルト)	4	4
㉓	補強パイプ取付ボルト(3/8×45六角ボルト)	2	2
㉔	ボルト取付座金（M10用バネ座金）	6	6
㉕	ボルト取付座金（3/8用バネ座金）	2	2

1．基本寸法

1-1 CB-1800AT,CB-1800NT,CB-1800BT

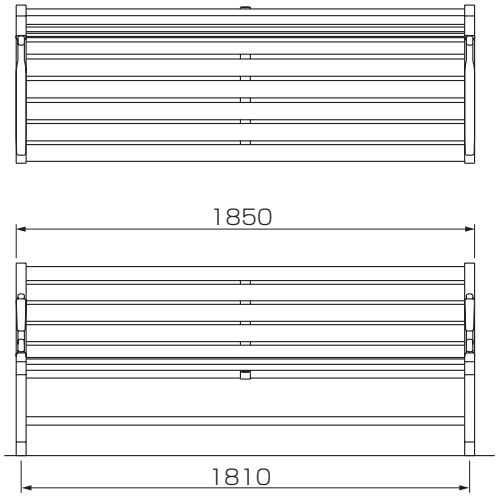

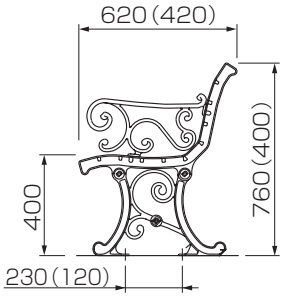

（　）内寸法は
CB-1800BTを示す

※この図はCB-1800ATを示す

M8あと施工アンカー（おねじ）及びナットは現場にて手配してください。

1-2 HB-0810T,HB0805T

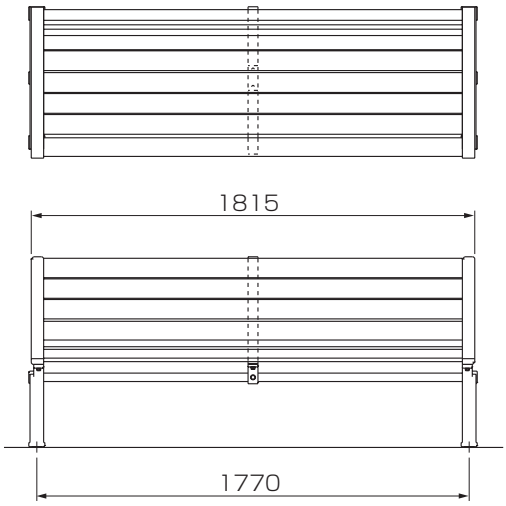

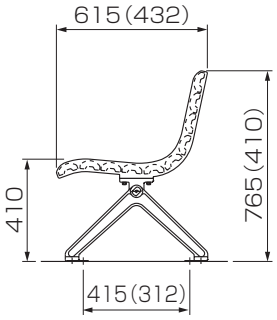

（　）内寸法は
HB-0805Tを示す

※この図はHB-0810Tを示す

M8あと施工アンカー（おねじ）及びナットは現場にて手配してください。

2-1．CB-1800AT,CB-1800NT,CB-1800BTの組立

【組立順序】CB-1800AT

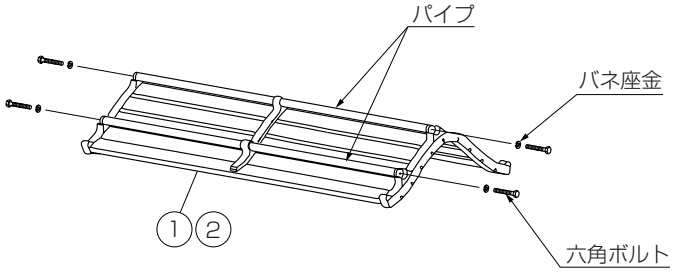

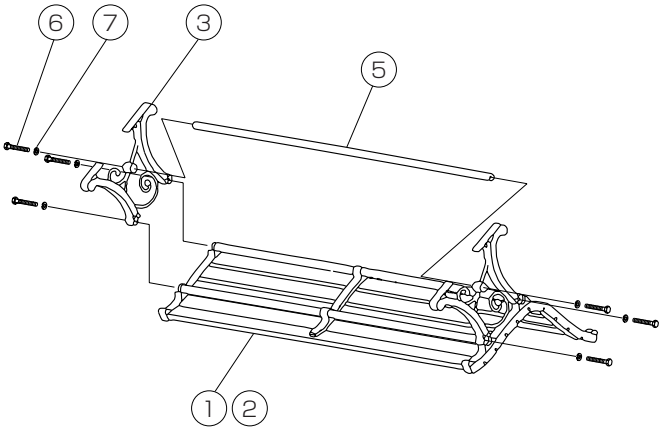

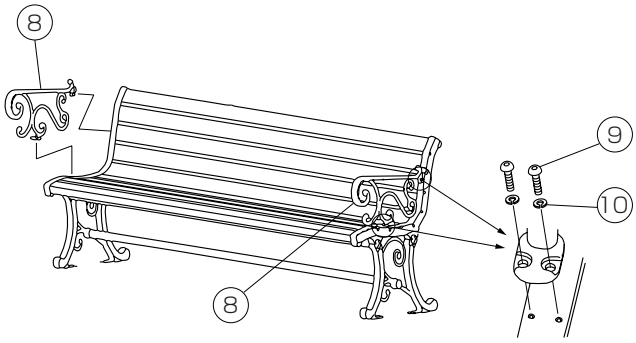

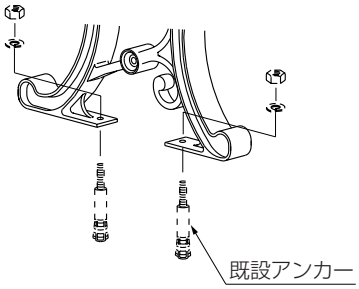

1.座面 ① を養生した場所に裏返して置き､パイプを固定している六角ボルトおよびバネ座金を取り外します。
（パイプは取り外さない）

2.脚部 ③ を座面 ① に仮締めし、2本の脚部の間に連結パイプ ⑤ を六角ボルト ⑥ 、バネ座金 ⑦ 仮締めします。

3.水平な場所に起こして置き、全体のバランスを見てすべてのボルトを本締めします。

4.下図要領にて既設アンカー（4箇所）に取付けてください。

【CB-1800ATの場合】

5.座面 ① の両端部に肘部 ⑧ を、ボタンボルト ⑨ 、バネ座金 ⑩ で固定します。

CB-1800BTの場合

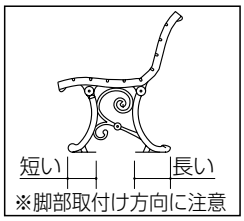

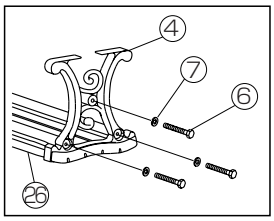

CB-1800BTの脚部はどちら側でも組立てられます。

Z047_200803B

2-2. HB-0810T,HB-0805Tの組立

【組立順序】HB-0810T

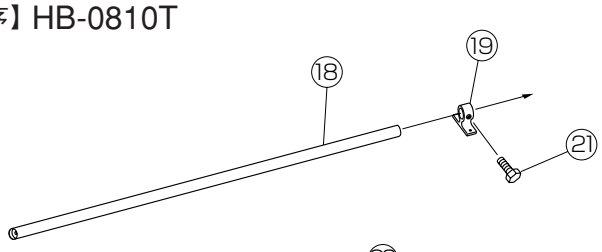

1.座面 ⑭ を養生した場所に裏返して置きます。中間支持材 ⑲ に補強パイプ ⑱ を通し、六角ボルト ㉑ にて補強パイプ ⑱ のほぼ中央に仮固定します。

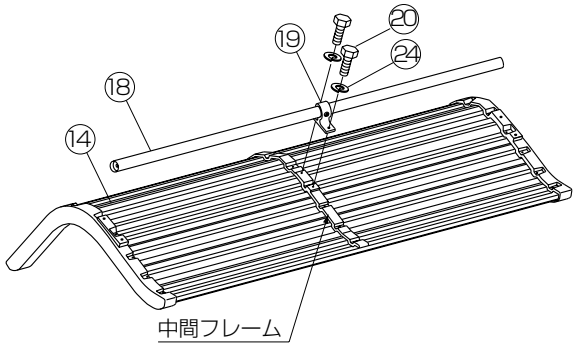

2. 1 で組み付けた支持材付補強パイプを、座面 ⑭ に六角ボルト ⑳ 、バネ座金 ㉔ で、仮固定します。

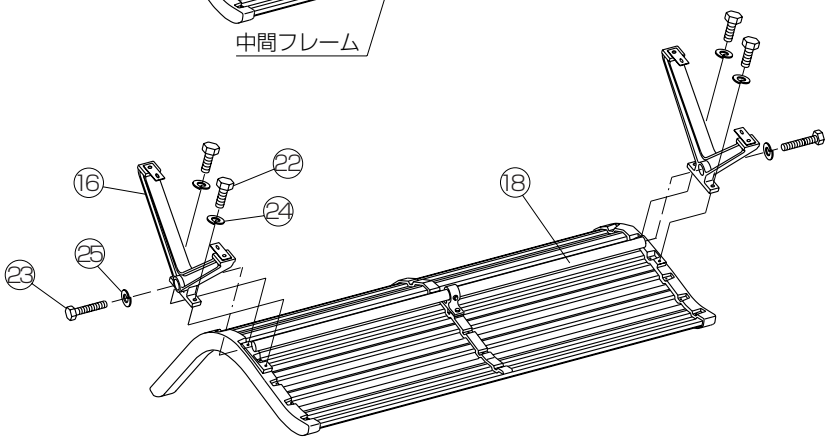

3.脚部 ⑯ を下図のように、取付け方向に注意して座面 ⑭ に六角ボルト ㉒ 、バネ座金 ㉔ で仮締めします。その際に脚ボス部に補強パイプ ⑱ を通し、六角ボルト ㉓ 、バネ座金 ㉕ で仮締めします。

脚部取付方向に注意！

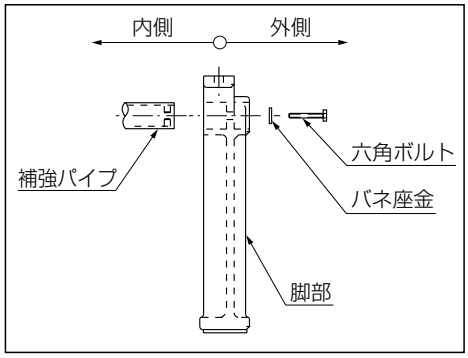

HB-0805Tの場合

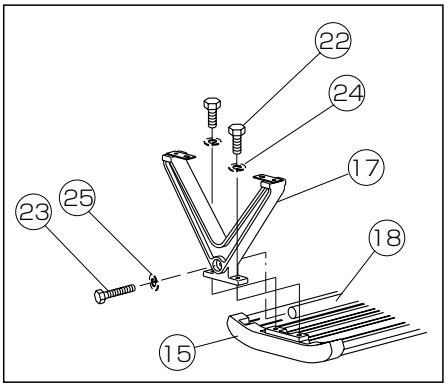

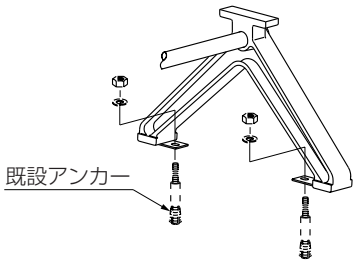

4.ベンチを平らな場所に起こし、がたつきが無いようにして、全てのボルトを本締めします。

5.左図要領にて既設アンカー（4箇所）に取り付けてください。

工事店様へ

●仕上げ後、本体についているモルタルを完全に拭き取ってください。
●みだりに改造、変更はしないでください。
●施工終了後、取付説明書は施主様にお渡しください。

●ご使用いただきましてありがとうございました。

施主様へ

●月に一度程度のお手入れで美しさが長く保てます。汚れの軽い場合は水にぬらしたやわらかいぞうきんで拭き取ってください。
また汚れのひどい場合はうすめた中性洗剤で拭き取ったのち洗剤が残らないように拭き取ってください。

取説コード
Z047

XXX013678A
200003A
201108C_1001