ベンチKB-6000・2000シリーズ

KB-6202T. KB-6102T. KB-2202T. KB-2102T
KB-6219TT. KB-2219TT. KB-6219AT. KB-6210CT

取付説明書

●このたびは、当社製品をお買いあげいただきましてまことにありがとうございます。
●正しく施工、組付けをしていただくために、施工前に必ず取付説明書をお読みください。

■梱包明細書

1 KB-6202T,6102T,2202T,2102T（座面・脚部）セット（連結材別梱）

名称		員数			
		KB-6202T	KB-6102T	KB-2202T	KB-2102T
①	座面	4	ー	ー	ー
②	座面	ー	4	ー	ー
③	座面	ー	ー	4	ー
④	座面	ー	ー	ー	4
⑤	脚部	2	2	2	2
⑥	クランプ	10	10	10	10
⑦	座面・脚部取付座金（3/8バネ座金）	10	10	10	10
⑧	脚部取付ボルト（六角ボルト3/8×50）	2	2	2	2
⑨	座面取付ボルト（六角ボルト3/8×25）	8	8	8	8
⑩	脚部取付ナット（六角ナット3/8）	2	2	2	2
⑪	転び止め	2	2	2	2
⑫	パイプキャップ	4	4	4	4

2 KB-0002T（連結材）

名称		員数
⑬	連結材	2

3 KB-6219TT,2219TT（座面・脚部）セット（連結材別梱）

名称		員数	
		KB-6219TT	KB-2219TT
①	座面	4	ー
③	座面	ー	4
⑭	テーブル	3	3
⑮	脚部	3	3
⑥	クランプ	17	17
⑦	座面・脚部取付座金（3/8バネ座金）	17	17
⑧	テーブル・脚部取付ボルト（六角ボルト3/8×50）	9	9
⑨	座面取付ボルト（六角ボルト3/8×25）	8	8
⑫	パイプキャップ	4	4
⑲	パイプジョイント	2	2

4 KB-0219TT（連結材）

名称		員数
⑯	連結材	4

5 KB-6219AT（座面・肘部・脚部）セット（連結材別梱）

名称		員数
		KB-6219AT
①	座面	4
⑰	肘部	3
⑮	脚部	2
⑥	クランプ	13
⑦	座面・脚部取付座金（3/8バネ座金）	13
⑨	座面取付ボルト（六角ボルト3/8×25）	11
⑫	パイプキャップ	4
⑧	脚部取付ボルト（六角ボルト3/8×50）	2

6 KB-6219AT（連結材）

名称		員数
⑱	連結材	2

7 KB-6210CT（座面）セット（脚部・連結材別梱）

名称		員数
		KB-6210CT
①	座面	4
⑥	クランプ	10
⑦	座面・脚部取付座金（3/8バネ座金）	10
⑨	座面取付ボルト（六角ボルト3/8×25）	8
⑫	パイプキャップ	4
⑧	脚部取付ボルト（六角ボルト3/8×50）	2

8 KB-6210CT（脚部）セット

名称		員数
⑳	コンクリート脚	1

1．基本寸法

1-1 KB-6202T,KB-6102T,KB-2202T,KB-2102T

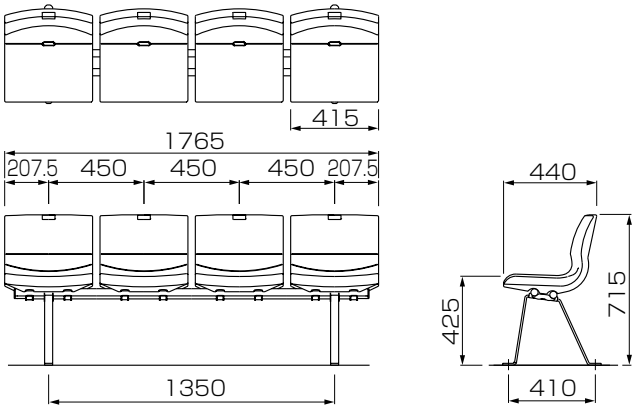

※この図はKB-6202Tを示す
アンカーボルト及びナットは現場にて手配してください。（ネジ径8）

1-2 KB-6219TT,KB-2219TT

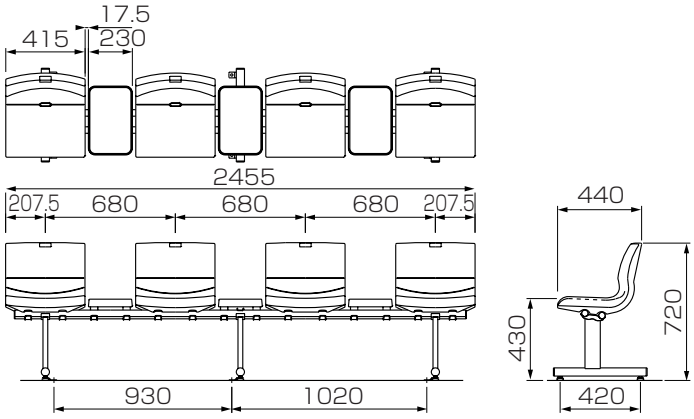

※この図はKB-6219TTを示す
アンカーボルト及びナットは現場にて手配してください。（ネジ径8）

1-3 KB-6219AT

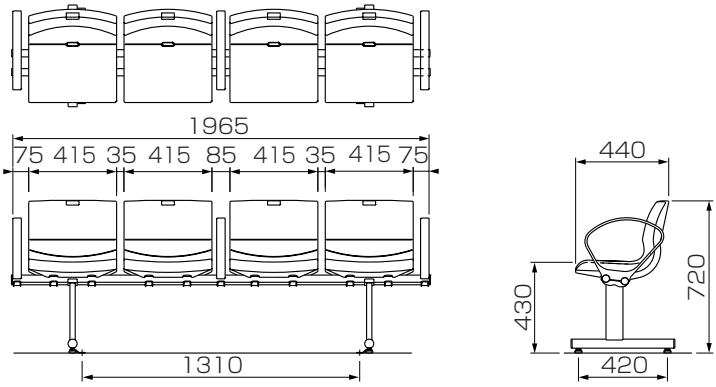

アンカーボルト及びナットは現場にて手配してください。（ネジ径8）

1-4 KB-6210CT

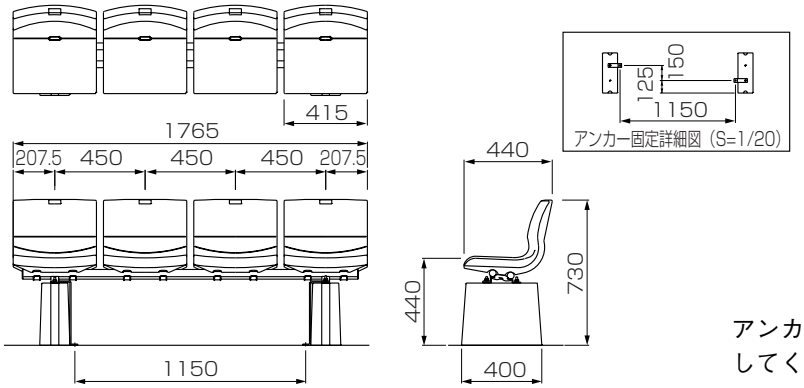

アンカーボルト及びナットは現場にて手配してください。（ネジ径8）

2-1．KB-6202T,KB-6102T,KB-2202T,KB-2102Tの組立

【組立順序】KB-6202T

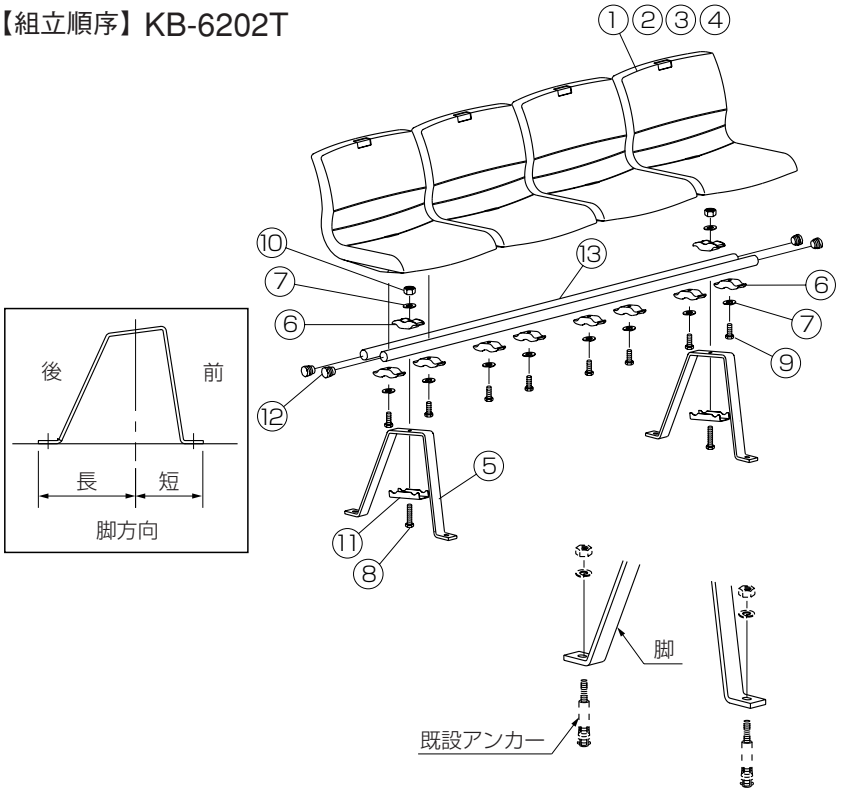

1.脚 ⑤ に連結材 ⑬ を乗せ、クランプ ⑥ と転び止め ⑪ で連結材 ⑬ と脚 ⑤ をはさみこみ、六角ボルト ⑧ 、バネ座金 ⑦ 、ナット ⑩ で固定します。この際、脚の取付位置は連結材の端より125mmのところを脚の中心として取り付けてください。

2.パイプキャップ ⑫ を打ち込んでください。

3.座面 ① を連結材 ⑬ に乗せ、クランプ ⑥ で連結材 ⑬ をはさみ込み六角ボルト ⑨ 、バネ座金 ⑦ で仮固定しピッチを調整後、本締めしてください。

4.下図要領にて既設アンカー(4箇所)に取り付けてください。

この図はKB-6202Tを示しています、その他は座面の意匠ちがいとなり、組立方法は同様です。

2-2．KB-6219TT,KB-2219TTの組立

【組立順序】KB-6219TT

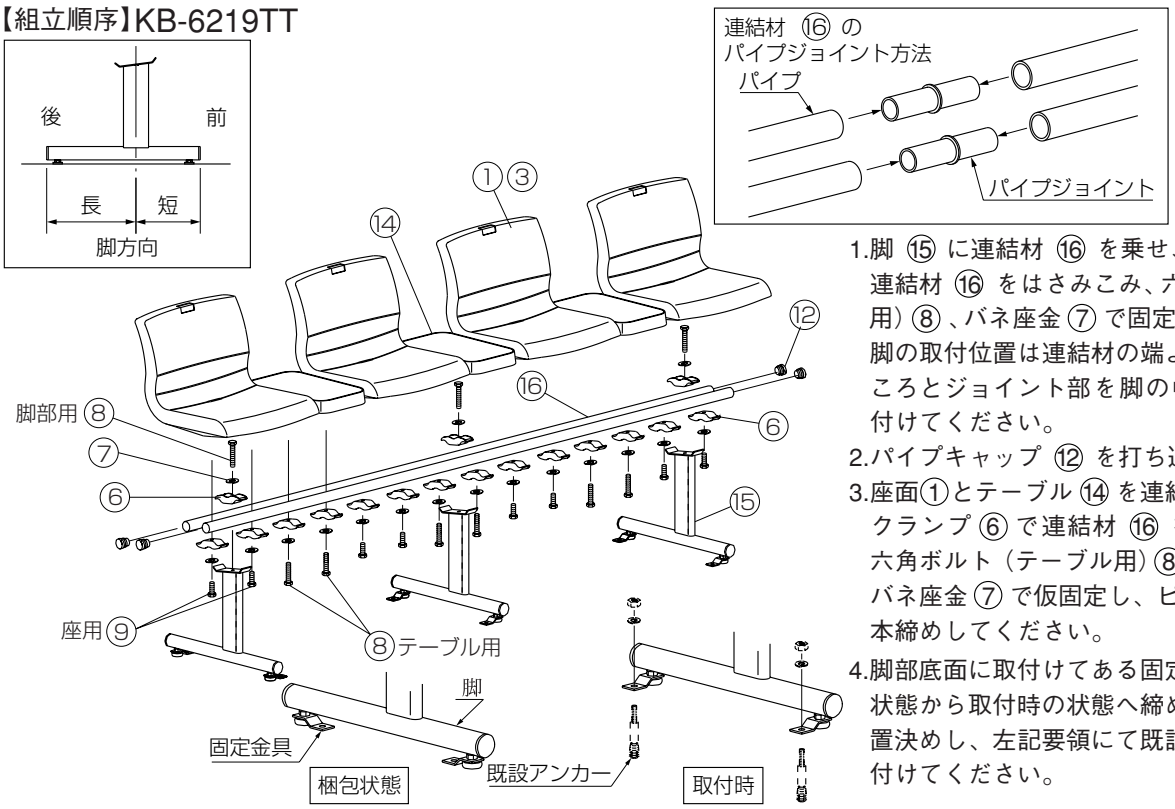

1.脚 ⑮ に連結材 ⑯ を乗せ、クランプ ⑥ で連結材 ⑯ をはさみこみ、六角ボルト(脚部用) ⑧ 、バネ座金 ⑦ で固定します。この際、脚の取付位置は連結材の端より130mmのところとジョイント部を脚の中心として取り付けてください。

2.パイプキャップ ⑫ を打ち込んでください。

3.座面 ① とテーブル ⑭ を連結材 ⑯ に乗せ、クランプ ⑥ で連結材 ⑯ をはさみ込み、六角ボルト(テーブル用) ⑧ 、(座用) ⑨ 、バネ座金 ⑦ で仮固定し、ピッチを調整後本締めしてください。

4.脚部底面に取付けてある固定金具を、梱包状態から取付時の状態へ締め付け直して位置決めし、左記要領にて既設アンカーに取付けてください。

この図はKB-6219TTを示しています、KB-2219TTは座面の意匠ちがいとなり、組立方法は同様です。

2-3. KB-6219ATの組立

【組立順序】KB-6219AT

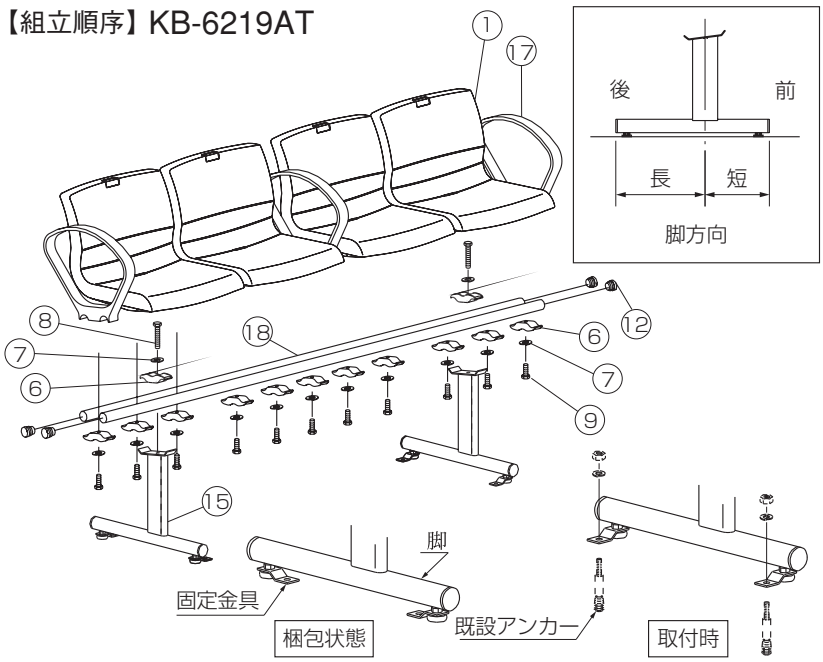

1.脚 ⑮ に連結材 ⑱ を乗せ､クランプ ⑥ で連結材 ⑱ をはさみこみ、六角ボルト ⑧ 、バネ座金 ⑦ で固定します。この際､脚の取付位置は連結材の端より280mmのところを脚の中心として取り付けてください。
2.パイプキャップ ⑫ を打ち込んでください。
3.座面 ① と肘 ⑰ を連結材 ⑱ に乗せ､クランプ ⑥ で連結材 ⑱ をはさみ込み､六角ボルト ⑨ 、バネ座金 ⑦ で仮固定しピッチを調整後本締めしてください。

4.脚部底面に取付けてある固定金具を、梱包状態から取付時の状態へ締め付け直して位置決めし、左記要領にて既設アンカーに取付けてください。

2-4. KB-6210CTの組立

【組立順序】KB-6210CT

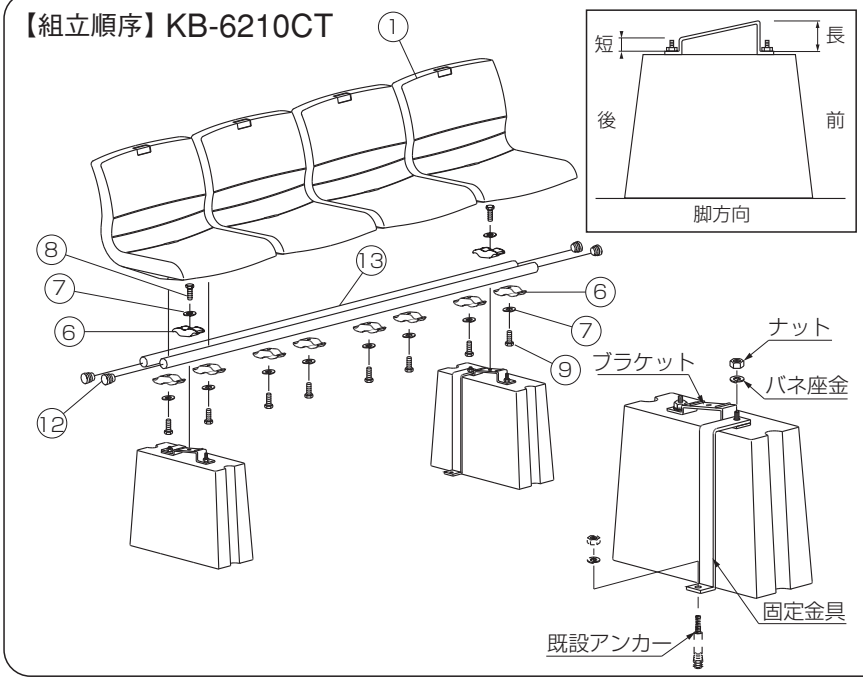

1.脚 ⑳ に連結材 ⑬ を乗せ､クランプ ⑥ で連結材 ⑬ と脚 ⑳ をはさみこみ、六角ボルト ⑧ 、バネ座金 ⑦ で固定します。この際、脚の取付位置は連結材の端より125mmのところを脚の中心として取り付けてください。
2.パイプキャップ ⑫ を打ち込んでください。
3.座面 ① を連結材 ⑬ に乗せ､クランプ ⑥ で連結材 ⑬ をはさみ込み六角ボルト ⑨ 、バネ座金 ⑦ で仮固定しピッチを調整後 本締めしてください。
4.脚に付いているナットとバネ座金を外し､ブラケットの上に固定金具を置き､再度ナットとバネ座金で組付けます。
取付位置については、アンカー固定詳細図を参照ください。
5.固定金具の穴を既設のアンカーに取付けてください。

工事店様へ

●仕上げ後、本体についているモルタルを完全に拭き取ってください。
●みだりに改造、変更はしないでください。
●施工終了後、取付説明書は施主様にお渡しください。

●ご使用いただきましてありがとうございました。

施主様へ

●月に一度程度のお手入れで美しさが長く保てます。汚れの軽い場合は水にぬらしたやわらかいぞうきんで拭き取ってください。
また汚れのひどい場合はうすめた中性洗剤で拭き取ったのち洗剤が残らないように拭き取ってください。

取説コード
Z048

200003A
201108B_1042