ベンチ／テーブルセット／スツール

取付説明書 －擬木製－

●このたびは、当社製品をお買いあげいただきましてまことにありがとうございます。

●正しく施工、組付けをしていただくために、施工前に必ず取付説明書をお読みください。

■梱包明細書

1 ベンチ座板

名　　称	員 数
ベンチ座板	1

2 ベンチ脚

名　　称	員 数
ベンチ脚	1

3 テーブルセットテーブル天板

名　　称	員 数
テーブルセットテーブル天板	1

4 テーブルセットテーブル脚

名　　称	員 数
テーブルセットテーブル脚	1

5 テーブルセットスツール

名　　称	員 数
テーブルセットスツール	1

6 テーブルセットベンチ座板

名　　称	員 数
テーブルセットベンチ座板	1

7 テーブルセットベンチ脚

名　　称	員 数
テーブルセットベンチ脚	1

8 スツール

名　　称	員 数
スツール	1

1.基本寸法および施工図

1-1 ベンチ／テーブルセットベンチ

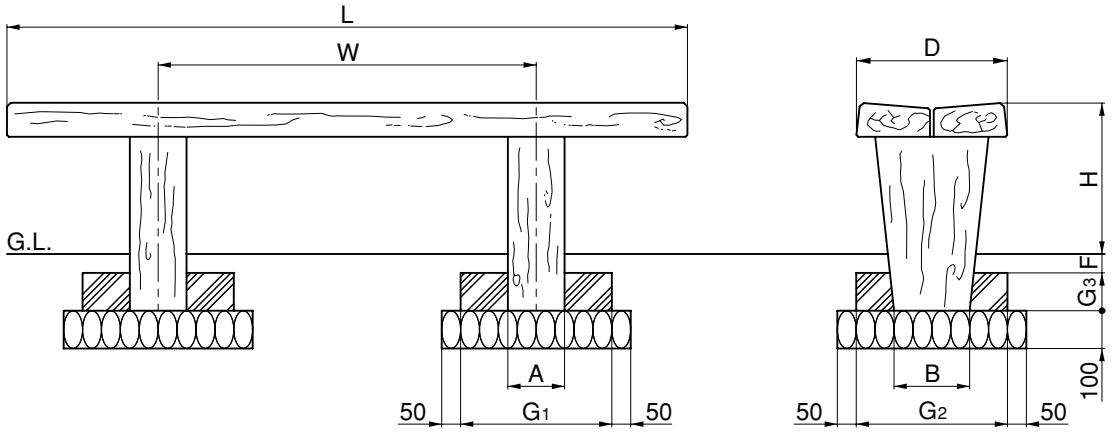

名　　称	L	W	D	H	A	B	F	G_1	G_2	G_3
TM-71P001	1500	950	490	380	250	400	－	－	－	－
TM-71P002	1200	650	400	400	354	354	－	－	－	－
TM-71P010	1800	1000	400	400	150	200	50	400	400	100
TM-71P008	1500	800	400	400	300	300	50	450	450	130
TM-71P009	1800	1000	400	400	300	300	50	450	450	130
TM-71G107	1800	1000	400	400	250	250	100	400	400	150
TM-71P024	1538	703	450	400	150	400	80	350	600	150
TM-71P017	1625	618	400	400	300	300	50	450	450	150
TM-71G108	1610	765	400	400	250	250	100	400	400	150
TM-72P037	1800	1000	400	400	150	200	50	400	400	100

＜注 意＞

- TM-71P001,TM-71P002は据え置き式です。
- 上図は、TM-71P010のものです。具体的な意匠はカタログ、承認図をご確認ください。

1.つづき

1-2 テーブルセットテーブル(1)

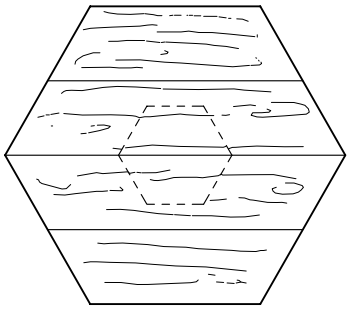

名　称	W	D	H	A	B	F	G_1	G_2	G_3
TM-72P032	1200	1050	700	400	346	50	600	600	250
TM-72P111	800	800	660	200	200	50	400	400	150
TM-72P029	800	800	680	250	250	50	500	500	150
TM-72P030	800	800	680	200	200	50	500	500	150

<注 意>

- 下図は、TM-72P032のものです。
  各種具体的な意匠は、カタログ、承認図をご確認ください。

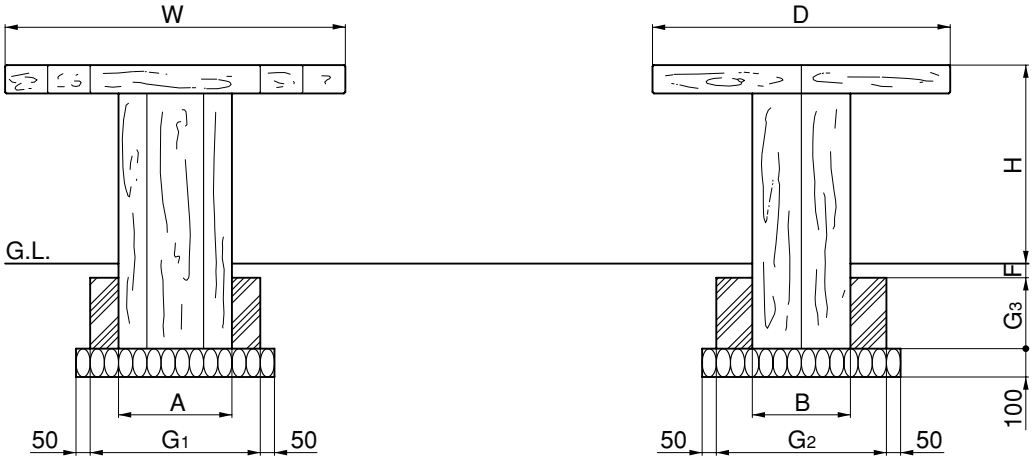

1-3 テーブルセットテーブル(2)

名　称	L	W	D	H	A	B	C	F	G_1	G_2	G_3
TM-72P037	1800	1000	790	700	90	90	480	50	300	750	150

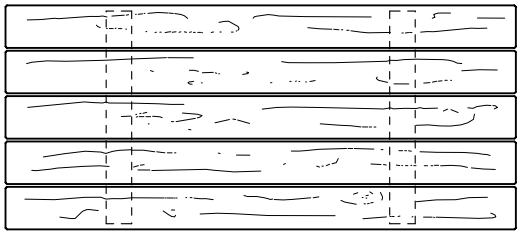

<注 意>

- 下図は、TM-72P037のものです。

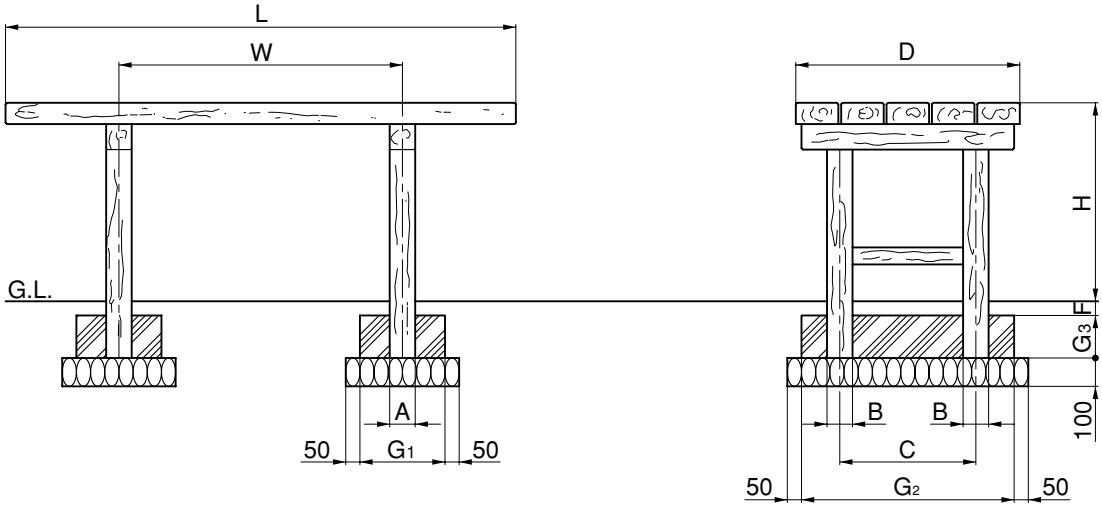

Z052_200902C

1-4 スツール／テーブルセットスツール

名　称	W	D	H	F	G_1	G_2	G_3
TM-73P117	300	300	350	50	450	450	100
TM-73P049	300	300	400	100	450	450	100
TM-73P118	310	270	400	100	450	450	100
TM-73C051	950	500	400	50	1150	700	100
TM-72P032	310	270	400	50	410	410	150
TM-72P111	300	300	350	50	450	450	100
TM-72P029	300	300	350	50	450	450	100
TM-72P030	300	300	350	50	450	450	100

<注 意>

- 上図は、TM-73P117のものです。
  各種具体的な意匠は、カタログ、承認図をご確認ください。

2.ベンチ脚／テーブル脚／スツールの施工

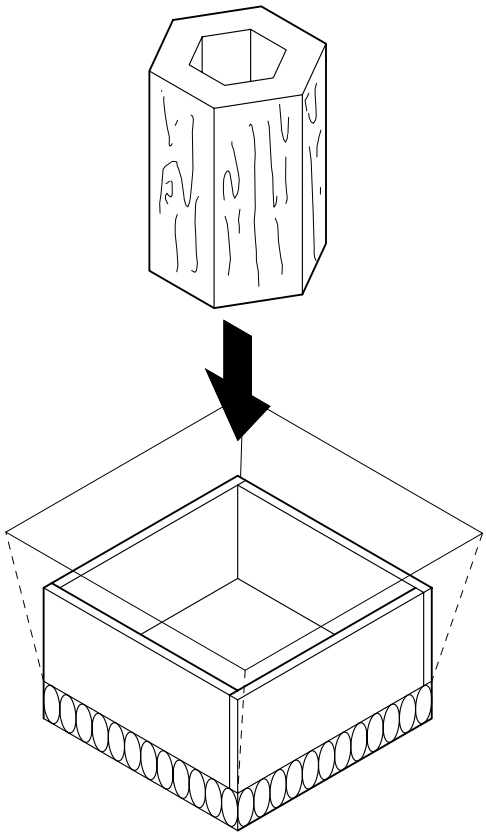

❶ 基礎打設のための型枠を組み、本体をセットしてください。
❷ レベル、垂直をチェックして、コンクリートで固定してください。
❸ コンクリートが完全に硬化するまで養生してください。
❹ スツールは、これで終了です。

<注 意>

- 基礎が沈降したり、傾いたりするのを防止するために必ず割栗石を敷いてください。
- 左図は、テーブルセットTM-72P032のテーブル脚のものです。各種の具体的な意匠は、カタログ、承認図をご確認ください。

3.ベンチ座板／テーブル天板の取付け(アンカータイプ)

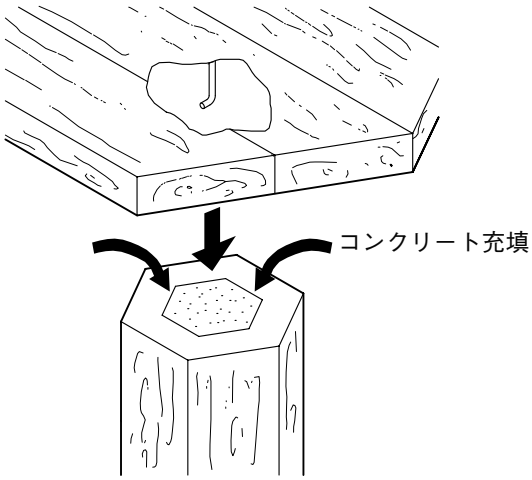

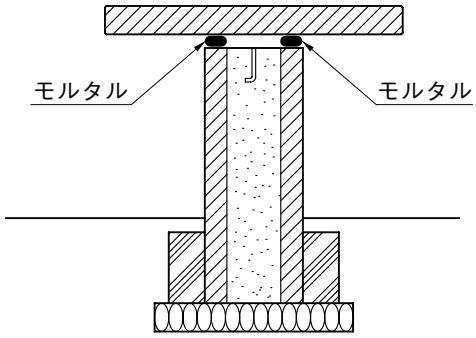

❶ 脚が設置できましたら、脚の中空の部分にコンクリートを充填して、座板／天板をのせてください。
❷ このとき、上図のように脚と座板／天板の接点にモルタル詰めをするとガタつきを防止することができます。
❸ レベルをチェックして、コンクリートが完全に硬化するまで養生してください。

＜注 意＞
- 上図は、TM-72P032のものです。
  各種の具体的な意匠は、カタログ、承認図をご確認ください。

4.ベンチ座板／テーブル天板の取付け(ボルトタイプ)

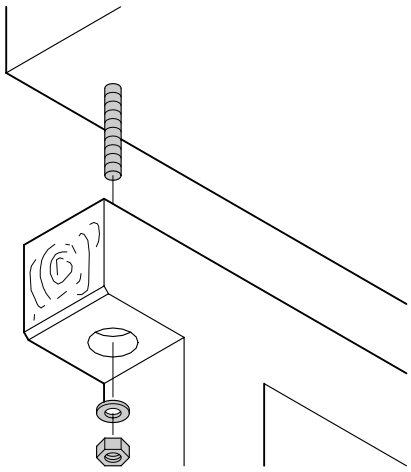

❶ 脚の貫通穴に座板／天板のボルトを通してください。
❷ 座金、ナットで締付けてください。
❸ ガタつきのないよう完全に固定してください。

＜注 意＞
- 図は、TM-72P037のものです。

工事店様へ

●仕上げ後、本体についているモルタルを完全に拭き取ってください。
硬化後拭き取りますと表面を痛めますのでご注意ください。
●みだりに改造、変更はしないでください。
●施工終了後、取付説明書は施主様にお渡しください。

●ご使用いただきましてありがとうございました。

取説コード
Z052

200002A
201108D_1001