ベンチMB-0700.HB-0700シリーズ

MB-0710NT. MB-0705NT
HB-0710NT. HB-0705NT
取付説明書

●このたびは、当社製品をお買いあげいただきましてまことにありがとうございます。

●正しく施工、組付けをしていただくために、施工前に必ず取付説明書をお読みください。

■梱包明細書

1 MB-0700シリーズ本体セット

名称		員数	
		MB-0710NT	MB-0705NT
①	座面	1	ー
②	座面	ー	1
③	脚部	2	ー
④	脚部	ー	2
⑤	連結材	1	1
⑥	中間支持材	1	1
⑦	中間支持材取付ボルト（M8×20六角ボルト）	2	2
⑧	連結材固定ナット（M8六角ナット）	1	1
⑨	脚部取付ボルト（M8×45六角ボルト）	4	4
⑩	連結材取付ボルト（3/8×45六角ボルト）	2	2
⑪	ボルト取付座金（M8用バネ座金）	7	7
㉒	ボルト取付座金（3/8用バネ座金）	2	2
㉓	連結材固定ボルト（M8×35六角ボルト）	1	1

2 HB-0700Tシリーズ本体セット

名称		員数	
		HB-0710NT	HB-0705NT
⑬	座面	1	ー
㉔	背部	1	ー
⑭	座面	ー	1
⑮	脚部	3	ー
⑯	脚部	ー	3
⑱	座部取付ボルト（M8×40六角ボルト）	12	6
⑪	ボルト取付座金（M8バネ座金）	12	6
⑧	ボルト取付ナット（M8六角ナット）	12	6
⑫	ボルト取付座金	12	6

1．基本寸法

1-1 MB-0710NT,MB-0705NT

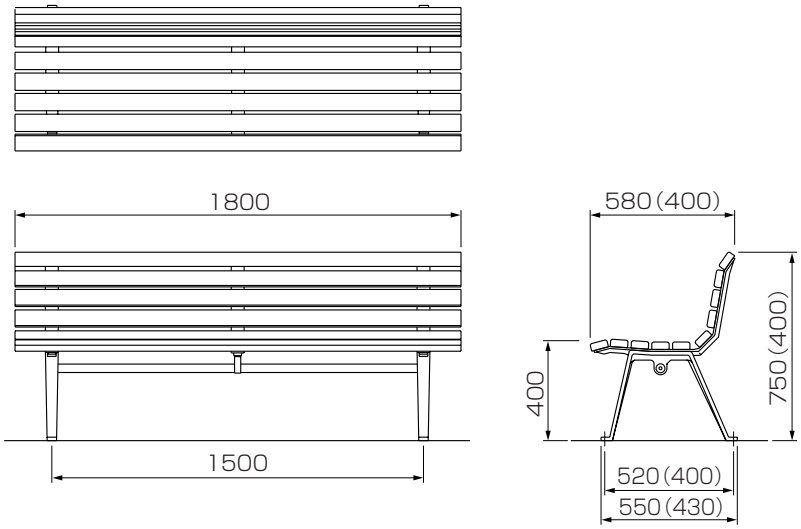

(　)内寸法は
MB-0705NTを示す

※この図はMB-0710NTを示す
M8あと施工アンカー(おねじ)及びナットは現場にて手配してください。

1-2 HB-0710NT,HB-0705NT

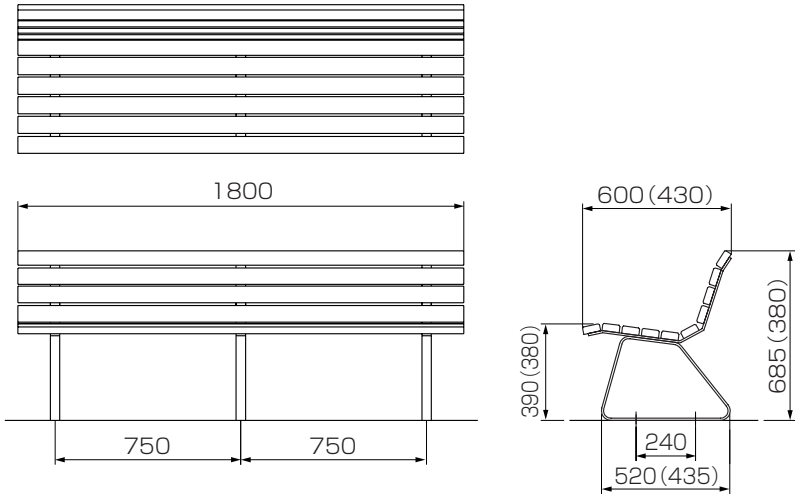

(　)内寸法は
HB-0705NTを示す

※この図はHB-0710NTを示す
M8あと施工アンカー(おねじ)及びナットは現場にて手配してください。

2-1. MB-0710NT,MB-0705NTの組立

【組立順序】MB-0710NT

1.中間支持材 ⑥ に連結材 ⑤ を通し、六角ボルト ㉓ にて連結材 ⑤ の中央部分に仮固定してください。

2.連結材 ⑤ の両端に脚部 ③ を仮固定し、座面① と組み合わせ、各ボルトにて仮固定した後、全部のボルトを本締めしてください。

3.下図要領にて既設アンカー（4箇所）に取り付けてください。

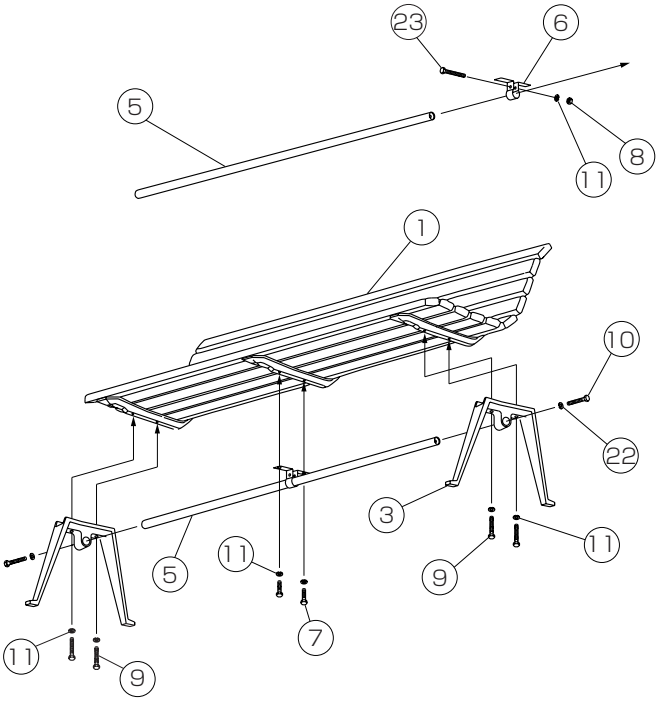

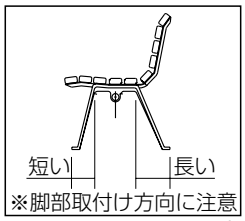

MB-0705NTの場合

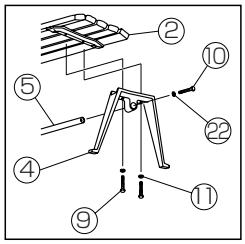

MB-0705NTの脚部はどちら側でも組立てられます。

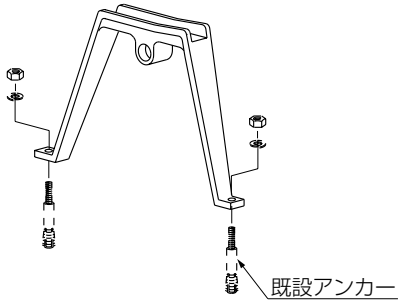

2-2. HB-0710NT,HB-0705NTの組立

【組立順序】HB-0710NT

1.座面 ⑬ を裏返して、置いてください。

2.脚 ⑮ を座面 ⑬ 及び背部 ㉔ に、六角ボルト ⑱ 、バネ座金 ⑪ 、平座金 ⑫ 、六角ナット ⑧ 、で仮止めしてください。

3.ベンチを正しく置き、ガタツキなどを直して、本締めしてください。

4.下図要領にて既設アンカー（6箇所）に取り付けてください。

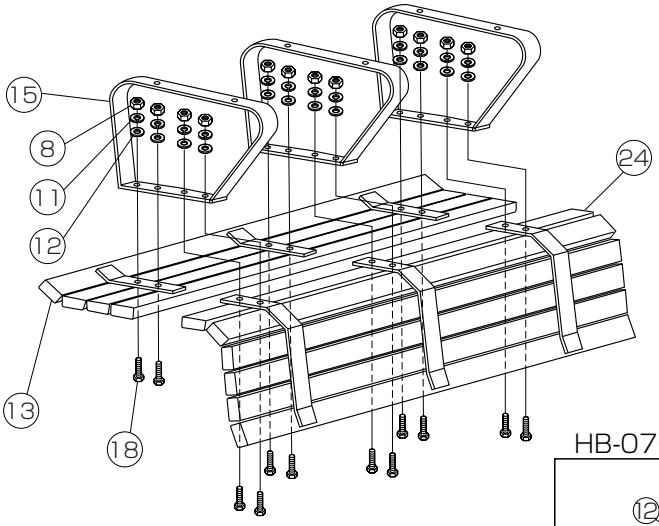

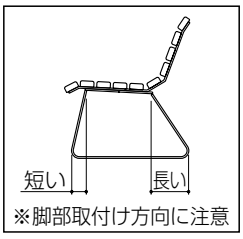

HB-0705NTの場合

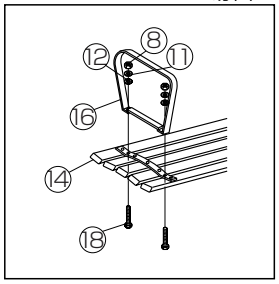

HB-0705NTの脚部はどちら側でも組立てられます。

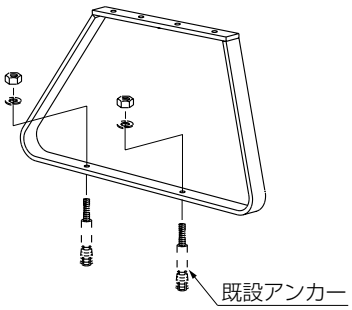

Z065_200803B

株式会社 LIXIL

工事店様へ

●仕上げ後、本体についているモルタルを完全に拭き取ってください。
●みだりに改造、変更はしないでください。
●施工終了後、取付説明書は施主様にお渡しください。

●ご使用いただきましてありがとうございました。

施主様へ

●月に一度程度のお手入れで美しさが長く保てます。汚れの軽い場合は水にぬらしたやわらかいぞうきんで拭き取ってください。
また汚れのひどい場合はうすめた中性洗剤で拭き取ったのち洗剤が残らないように拭き取ってください。

取説コード
Z065

200003A
201108C_1001