シーリング箇所一覧 ココマ ガーデンルーム腰壁タイプ、サイドスルータイプ腰壁編

お願い
- 室内側への漏水防止のため、各組立て時は指定の箇所に必ずシーリング処理を行なってください。
- 詳細は本体取説に記載されていますので合わせてご確認願います。

●垂木掛け、妻垂木接続部のシーリング 基本納まり

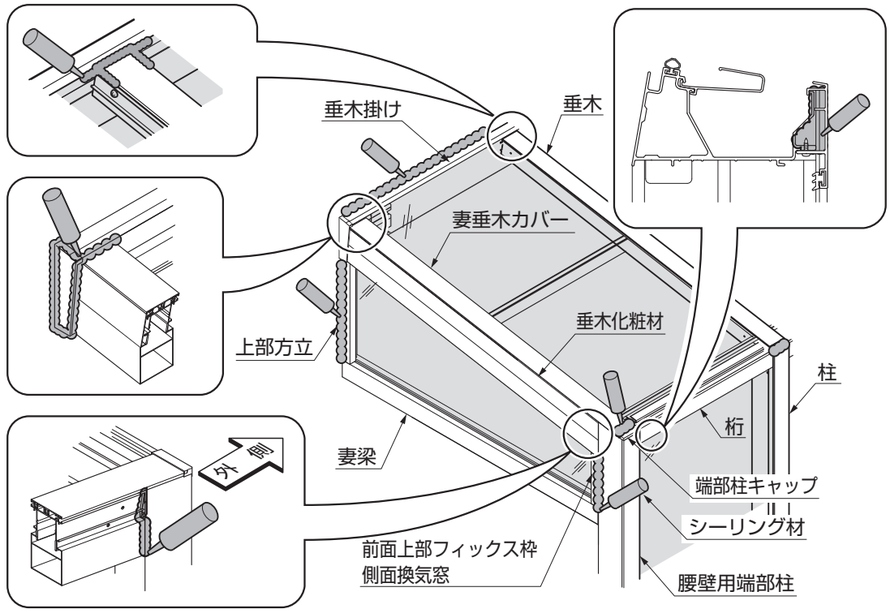

●垂木掛け、垂木掛け取付け部のシーリング 基本納まり

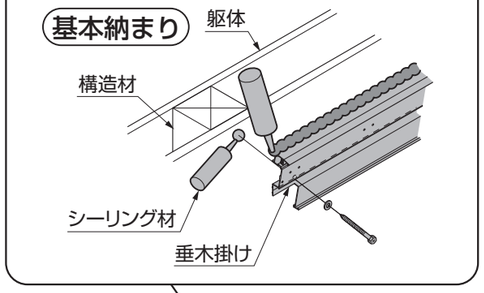

●桁キャップのシーリング 基本納まり

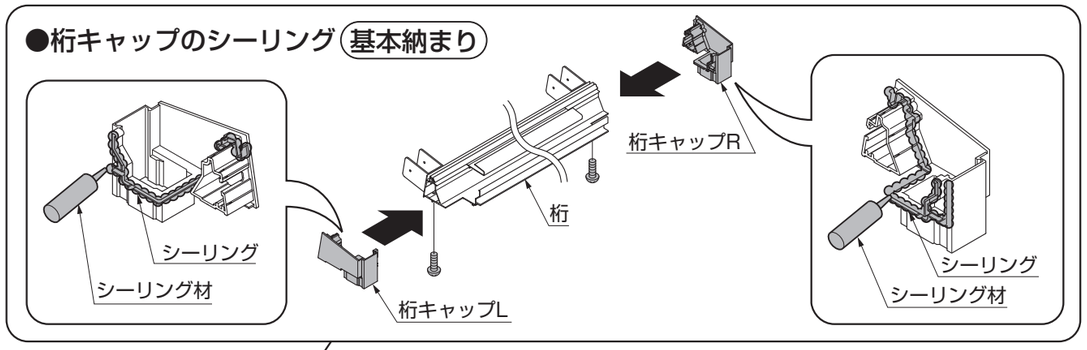

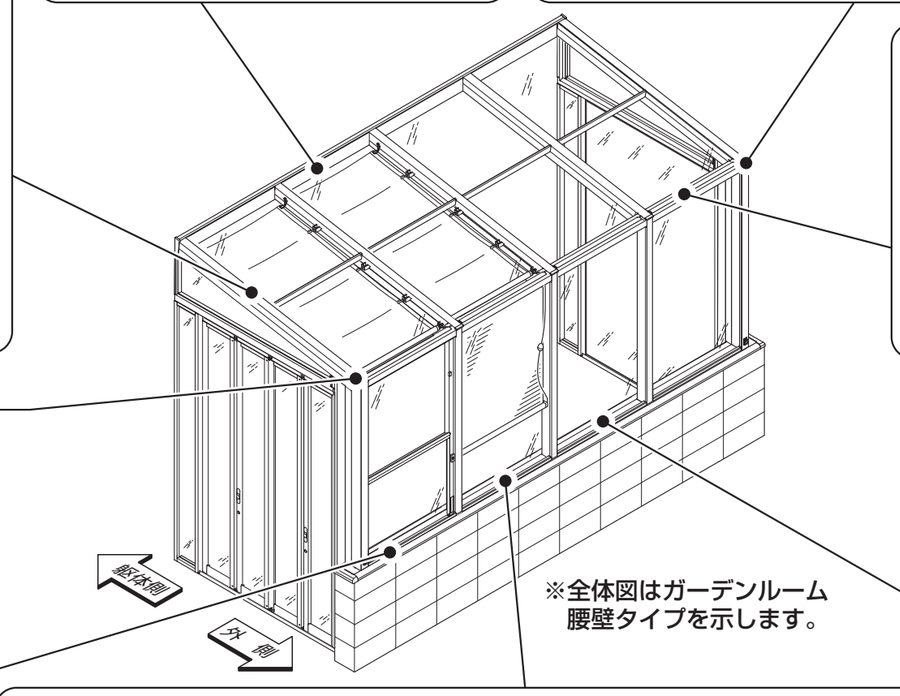

※全体図はガーデンルーム腰壁タイプを示します。

●桁カバー枠のシーリング 基本納まり

●柱前面材上部のシーリング 基本納まり

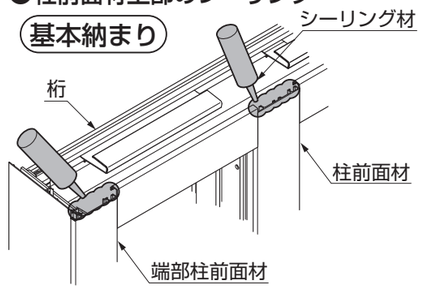

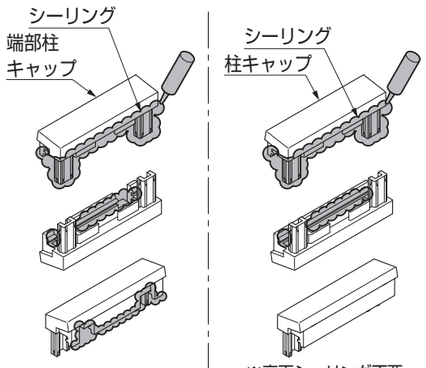

※裏面シーリング不要

●腰壁端部柱のシーリング 基本納まり

※サイドスルータイプを示します。

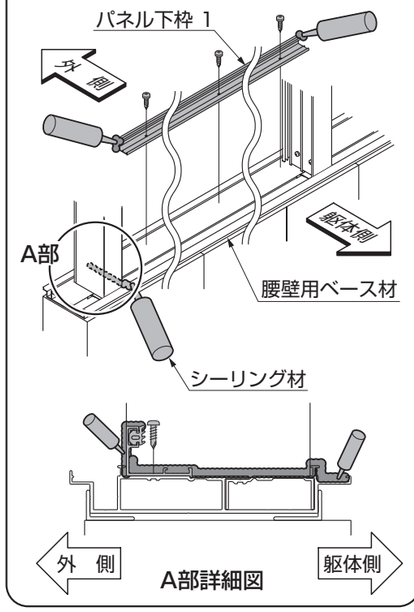

A部詳細図

●腰壁端部柱のシーリング 基本納まり

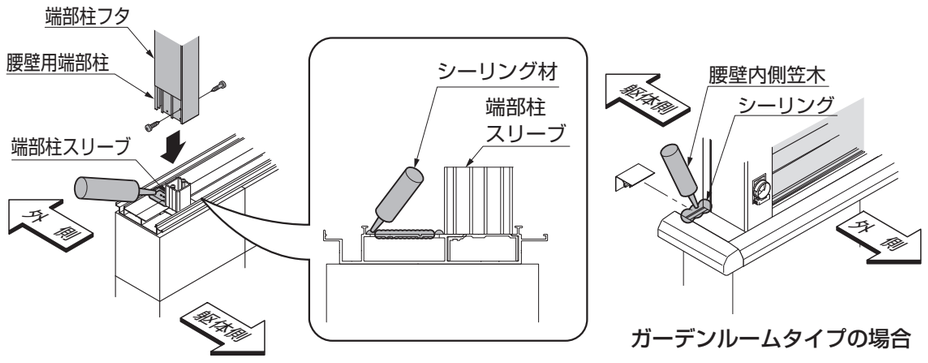

ガーデンルームタイプの場合

●腰壁部のシーリング 基本納まり

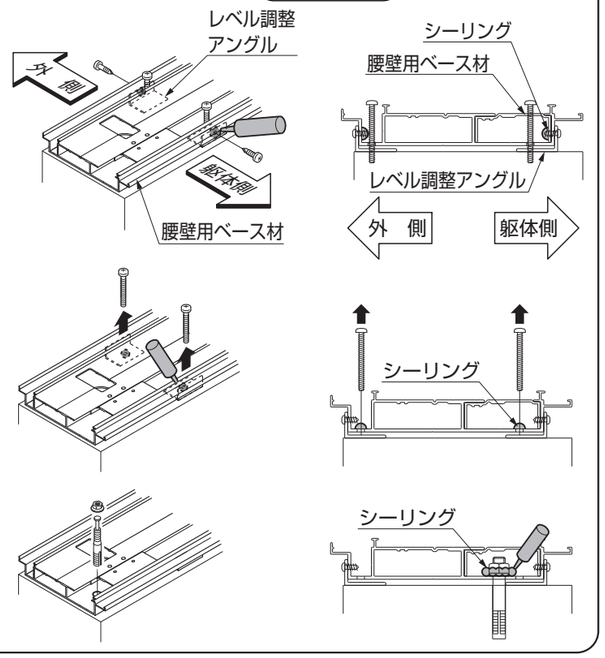

●上げ下げ窓のシーリング オプション

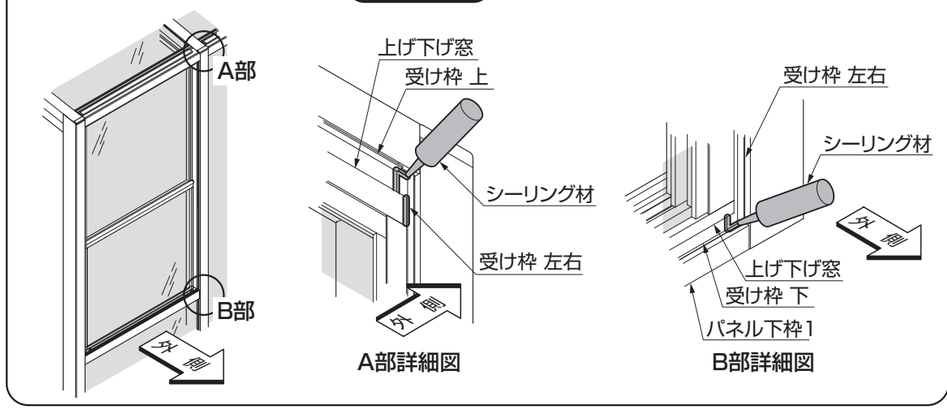

A部詳細図　B部詳細図

●連棟の場合 垂木掛け接続部のシーリング 特殊納まり

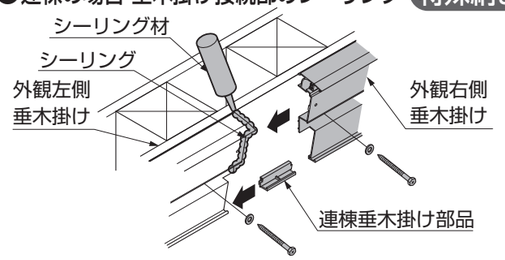

●入隅の場合 垂木掛けカバーのシーリング 特殊納まり

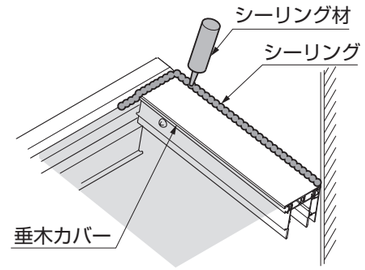

●方立のシーリング 基本納まり

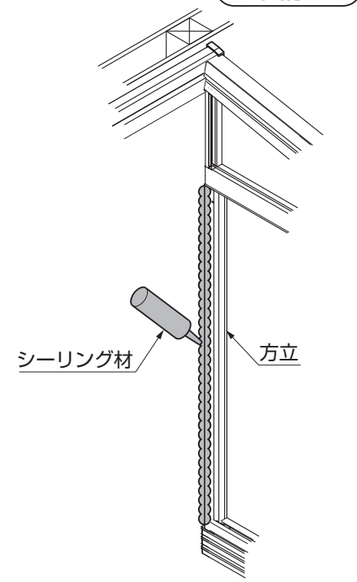

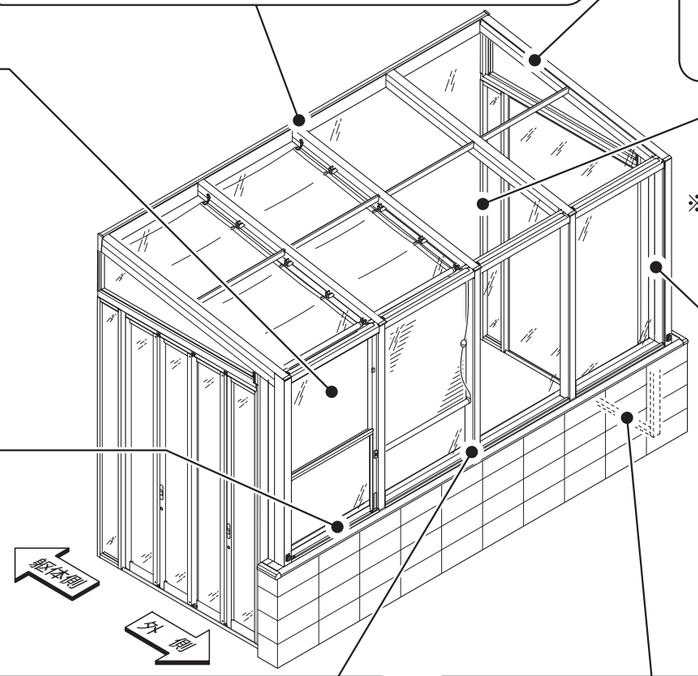

※全体図はガーデンルーム
腰壁タイプを示します。

●LEDの場合のシーリング オプション

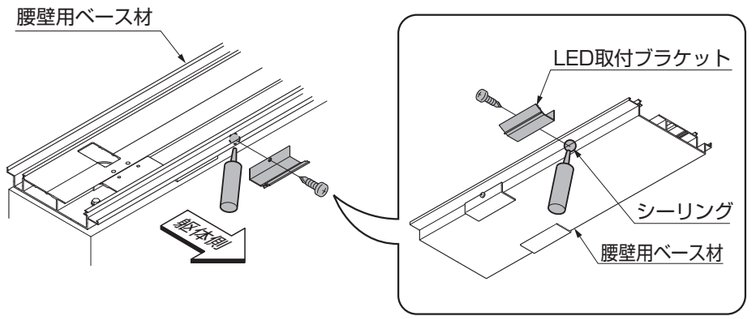

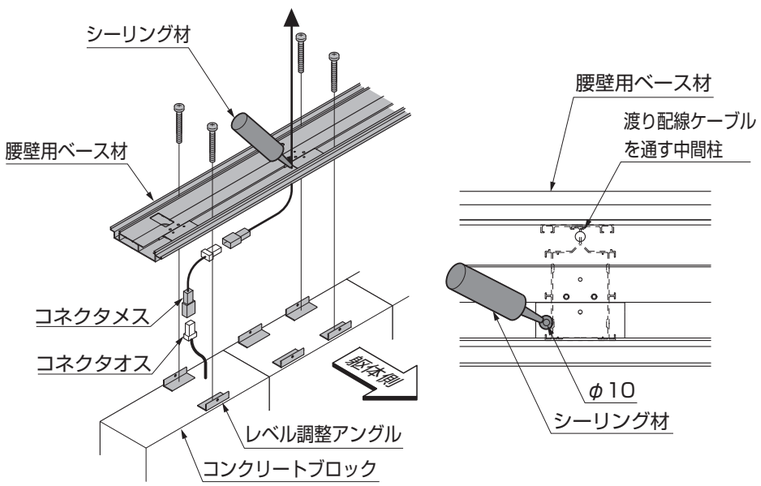

●腰壁用端部柱のシーリング 基本納まり

※ガーデンルームの場合

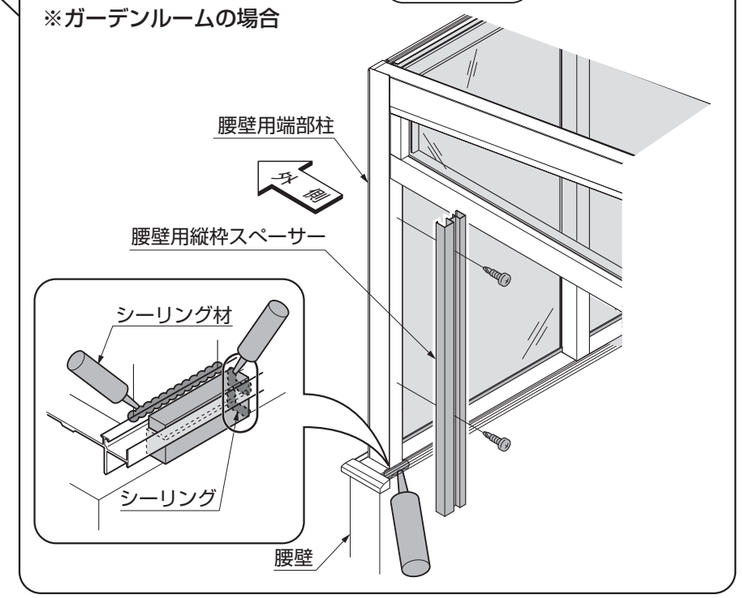

●連棟の場合 腰壁用ベース材のシーリング

特殊納まり

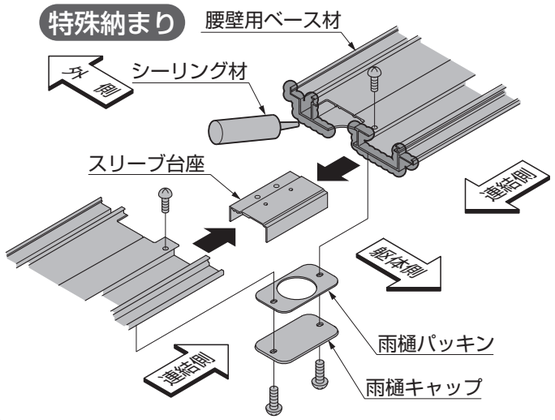

●下レールのシーリング

基本納まり

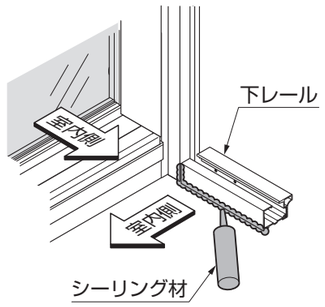

取説コード
E335

JZZ624358
201209A_1039