MAL-966C　AQ26　2013年2月1日発行

LIXIL TOSTEM

# エックスルーフ（前下がり）取付け説明書

※この説明書は、必ず取付けされる方にお渡しください。

## ■取付けされる方へのお願い

●同梱されている取扱い説明書は、必ず施主様へお渡しください。
●本説明書で使われているマークには、以下のような意味があります。

**⚠注 意** …取付けを誤った場合に、使用者などが中程度の傷害・軽傷を負う危険又は物的損害の発生が想定されます。冒頭にまとめて記載していますので必ずお読みください。

## ⚠注 意

※製品破損による人への被害・物的損害が想定されますので、下記事項をお守りください。

●設置条件
・建物の屋根からの雪が直接当たらない場所に設置してください。
・積雪（新雪）２０cm を超えない地域に設置してください。
・本製品は、地上階に取付ける設計になっています。２階以上の高所には取付けないでください。強風にあおられるおそれがあります。
・柱の移動は、当社指定範囲内にしてください。
・崖などの高低差のある場所には設置しないでください。
・強風地域、特に崖上、屋上、風の通り道などの施工は避けてください。

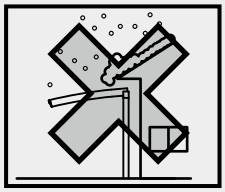

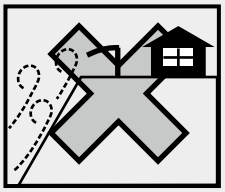

●部材の固定
・タッピンねじの下穴には、指定より太いドリルを使用しないでください。
組立てねじ・ボルトは、必ず指定のものを使用し、ゆるまないように締付けてください。

●基礎
・基礎は当社指定寸法以上とし、現場によって（軟弱な地盤など）基礎部のコンクリートの量（体積）を十分配慮してください。
・取付け前に調査を行い、地下埋設物（給排水管など）に影響をおよぼさないようにしてください。
・寒冷地で凍上のおそれがある地域に取付ける場合は、凍上線の下まで基礎を設けてください。
・基礎には、海砂・急結材・凍結防止剤を使用しないでください。柱が腐食するおそれがあります。
・柱内の水抜きができるよう、基礎には必ずぐり石を敷き、柱と基礎の付け根に水抜き穴（φ６）をあけてください。柱内の水が凍結膨張し、柱が破損するおそれがあります。
・養生期間は十分（４日～１週間以上）とり、その間重い物をのせたり振動を与えたりしないよう指示してください。

●施工
・みだりに改造・変更（階段屋根・母屋への取付け・４周の囲いなど）をしないでください。
・必ず当社指定の屋根パネルを使用してください。

※製品腐食のおそれがありますので、下記事項をお守りください。

●絶縁処理
・亜鉛・ステンレス以外の金属とアルミ形材が接触する場合は、絶縁処理をしてください。

※水漏れのおそれがありますので、下記事項をお守りください。

●シーリングについて
・シーリングは指定の個所に必ず行ってください。
・シリコーンシーリング材を使用する場合は、ポリカーボネート板のひび割れなどの おそれがありますので、当社指定の脱アルコール系シーリング材を使用してください。

| シーリング材メーカー | 品名および品番 |
|---|---|
| 信越化学工業 | シーラント７２ |
| ※東芝シリコーン | トスシール３８０ |
| 東レ・ダウコーニング | ＳＥ９６０ |

※現在はモメンティブ・パフォーマンス・マテリアルズ・ジャパン

## ■取付け上のお願い

●取付けは、専門業者の方が行ってください。
●当社指定の付属品以外は取付けないでください。
●水平・垂直は正確に出してください。施工に支障がでるおそれがあります。
●屋根の上にものをのせないでください。

## ■梱包明細表

### ●柱セット

| 柱 | |
|---|---|
| サイズ | 入数 |
| 標準柱 | 2 |
| H24 柱 | 2 |
| H28 柱 | 1 |

### ●幅セット

| 梁 | | アーチ | | アーチカバー | | 端部アーチ | | 端部アーチカバー | |
|---|---|---|---|---|---|---|---|---|---|
| サイズ | 入数 | サイズ | 入数 | サイズ | 入数 | サイズ | 入数 | サイズ | 入数 |
| 22 | 2 | 22 | 2 | 22 | 2 | 22 | 左右各 1 | 22 | 2 |
| 29 | 2 | 29 | 3 | 29 | 3 | 29 | 左右各 1 | 29 | 2 |
| 50 | 2 | 50 | 6 | 50 | 6 | 50 | 左右各 1 | 50 | 2 |

### ●長さセット

| 前枠（※） | | 後枠（※） | | 母屋 H48 | | 母屋 H71 | | 縦樋 | |
|---|---|---|---|---|---|---|---|---|---|
| ※パネル受け同梱 | | | | | | | | | |
| サイズ | 入数 | サイズ | 入数 | サイズ | 入数 | サイズ | 入数 | サイズ | 入数 |
| 12 | 1 | 12 | 1 | 12 | 1 | 12 | − | 12 | − |
| 18 | 1 | 18 | 1 | 18 | 2 | 18 | − | 18 | − |
| 24 | 1 | 24 | 1 | 24 | 2 | 24 | 1 | 24 | 1 |
| 27 | 1 | 27 | 1 | 27 | 1 | 27 | 2 | 27 | 1 |

**※前枠・後枠について**
前上がりと前下がりでは同じ部材・部品でも呼称が異なります。ご注意ください。

### ●組立て部品セット

| ブラケット | | ブラケットカバー | | 前枠キャップ | | 後枠キャップ | | 梁キャップ | | 前下がり用スペーサー | | 雨樋バンド | | 雨樋取付け金具 | |
|---|---|---|---|---|---|---|---|---|---|---|---|---|---|---|---|
| タイプ | 入数 | タイプ | 入数 | タイプ | 入数 | タイプ | 入数 | タイプ | 入数 | タイプ | 入数 | タイプ | 入数 | タイプ | 入数 |
| 基本 | 2 | 基本 | 左右各 2 | 基本 | 左右各 1 | 基本 | 左右各 1 | 基本 | 2 | 基本 | 2 | 基本 | 2 | 基本 | 2 |
| 連棟 | 1 | 連棟 | 左右各 1 | 連棟 | − | 連棟 | − | 連棟 | 1 | 連棟 | 1 | 連棟 | 2 | 連棟 | 2 |

| 雨樋アタッチメント | | 雨樋穴ふさぎキャップ | | アタッチメントパッキン | | 92° エルボ | | ドレンエルボφ 40 用 | | でんでん | | 接着剤 | | アンカー棒（φ 8 × 200） | |
|---|---|---|---|---|---|---|---|---|---|---|---|---|---|---|---|
| タイプ | 入数 | タイプ | 入数 | タイプ | 入数 | タイプ | 入数 | タイプ | 入数 | タイプ | 入数 | タイプ | 入数 | タイプ | 入数 |
| 基本 | 1 | 基本 | 1 | 基本 | 2 | 基本 | 3 | 基本 | 1 | 基本 | 3 | 基本 | 1 | 基本 | 2 |
| 連棟 | 1 | 連棟 | 1 | 連棟 | 2 | 連棟 | 3 | 連棟 | 1 | 連棟 | 3 | 連棟 | 1 | 連棟 | 1 |

| 穴ふさぎシール（φ 10） | | ブチルコーキング（50g） | | 取付け説明書 | |
|---|---|---|---|---|---|
| タイプ | 入数 | タイプ | 入数 | タイプ | 入数 |
| 基本 | 20 | 基本 | 1 | 基本 | 1 |
| 連棟 | 20 | 連棟 | 1 | 連棟 | − |

| ねじ類 | 基本 | | 連棟 |
|---|---|---|---|
| | 22・29 | 50 | 22・29 |
| 六角ボルト（W セムス）M8 × 25 | 14 | 14 | 7 |
| ナベタッピンねじφ 5 × 14 | 8 | 8 | 4 |
| ワッシャーヘッドタッピンねじφ 4 × 10（D = 10） | 72 | 150 | 54 |
| ナベドリルねじφ 4 × 13 | 29 | 51 | 24 |

| ねじ類 | 基本 | | 連棟 |
|---|---|---|---|
| | 22・29 | 50 | 22・29 |
| 皿タッピンねじφ 5 × 55 | 2 | 2 | 1 |
| トラスタッピンねじ（3 種）φ 4 × 12 | 2 | 2 | 2 |

※縦連棟時の使い分け
50 縦連棟＝基本＋基本
22・29 縦連棟＝基本＋連棟

### ●屋根パネルセット

| 屋根パネル | |
|---|---|
| サイズ | 入数 |
| 3 枚入 | 3 |
| 4 枚入 | 4 |

### ●縦樋セット

| 縦樋 | |
|---|---|
| サイズ | 入数 |
| L3100 | 1 |
| L1000 | 1 |

### ●アルミ樋セット

| アルミ樋 | |
|---|---|
| サイズ | 入数 |
| L1716 | 1 |
| L3089 | 1 |

### ●幅セット（連棟）

| 梁 | | アーチ | | アーチカバー | |
|---|---|---|---|---|---|
| サイズ | 入数 | サイズ | 入数 | サイズ | 入数 |
| 22 | 1 | 22 | 3 | 22 | 3 |
| 29 | 1 | 29 | 4 | 29 | 4 |
| 50 | 2 | 50 | 7 | 50 | 7 |

### ●連棟部材セット

| 前枠スリーブ（※） | | 母屋スリーブ | | 後枠スリーブ A（※） | | 後枠スリーブ B（※） | |
|---|---|---|---|---|---|---|---|
| サイズ | 入数 | サイズ | 入数 | サイズ | 入数 | サイズ | 入数 |
| 12 | 1 | 12 | 1 | 12 | 1 | 12 | 1 |
| 18 | 1 | 18 | 2 | 18 | 1 | 18 | 1 |
| 24 | 1 | 24 | 3 | 24 | 1 | 24 | 1 |
| 27 | 1 | 27 | 3 | 27 | 1 | 27 | 1 |

| ねじ類 | 入数 | |
|---|---|---|
| | G 色 | K 色・KT 色 |
| ナベドリルねじφ 4 × 13 | 46 | 60 |

### ●母屋補強材セット

| 母屋補強材 | 取付け説明書 |
|---|---|
| 入数 | 入数 |
| 2 | 1 |

| ねじ類 | 入数 |
|---|---|
| ナベドリルねじφ 4 × 13 | 19 |
| ナベドリルねじφ 5 × 13 | 5 |

## ■基本寸法

### ●カーポートタイプ

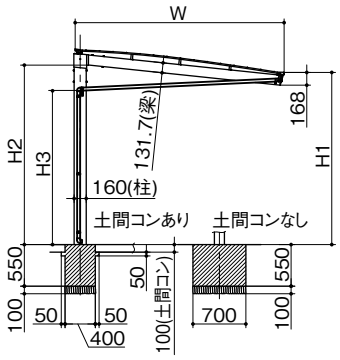


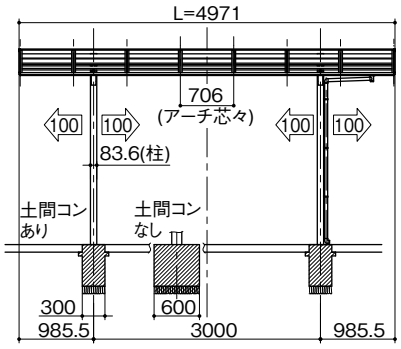


※柱の移動は±100mm以内ですが、柱芯々寸法は±100mm以内にしてください。

| サイズ | 柱高さ | W | H1 | H2 | H3 |
|---|---|---|---|---|---|
| 5024 | 標準 | 2459 | 2308 | 2373 | 2088 |
| | H24 | | 2708 | 2773 | 2488 |
| | H28 | | 3108 | 3173 | 2888 |
| 5027 | 標準 | 2763 | 2276 | 2373 | 2038 |
| | H24 | | 2676 | 2773 | 2438 |
| | H28 | | 3076 | 3173 | 2838 |

### ●独立テラスタイプ

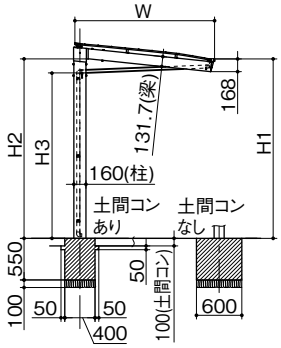


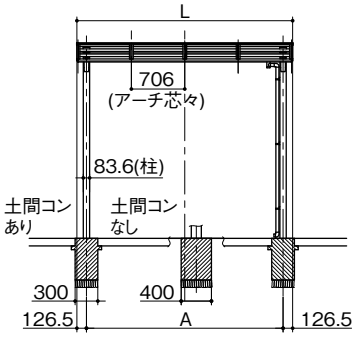


※柱芯々寸法は変更できません。(雨樋アタッチメントに干渉します。)

| サイズ | 柱高さ | W | H1 | H2 | H3 | L | A |
|---|---|---|---|---|---|---|---|
| 2212 | 標準 | 1227 | 2438 | 2373 | 2287 | 2147 | 1894 |
| | H24 | | 2838 | 2773 | 2687 | | |
| | H28 | | 3238 | 3173 | 3087 | | |
| 2218 | 標準 | 1847 | 2373 | 2373 | 2188 | 2147 | 1894 |
| | H24 | | 2773 | 2773 | 2588 | | |
| | H28 | | 3173 | 3173 | 2988 | | |
| 2912 | 標準 | 1227 | 2438 | 2373 | 2287 | 2853 | 2600 |
| | H24 | | 2838 | 2773 | 2687 | | |
| | H28 | | 3238 | 3173 | 3087 | | |
| 2918 | 標準 | 1847 | 2373 | 2373 | 2188 | 2853 | 2600 |
| | H24 | | 2773 | 2773 | 2588 | | |
| | H28 | | 3173 | 3173 | 2988 | | |

### ●縦連棟（カーポートタイプ）

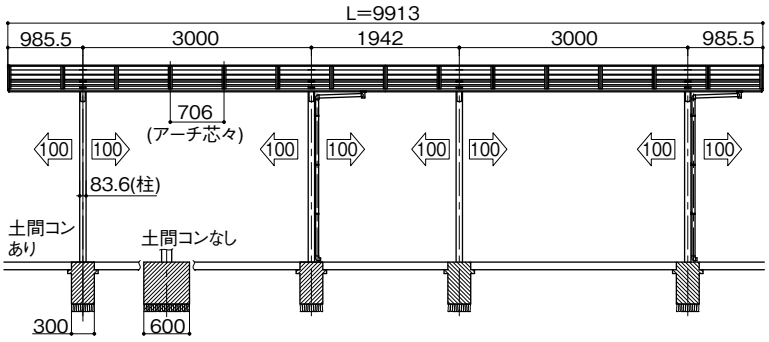


※柱の移動は± 100mm 以内ですが、柱芯々寸法が± 100mm 以内になるようにしてください。

### ●縦連棟（独立テラスタイプ）

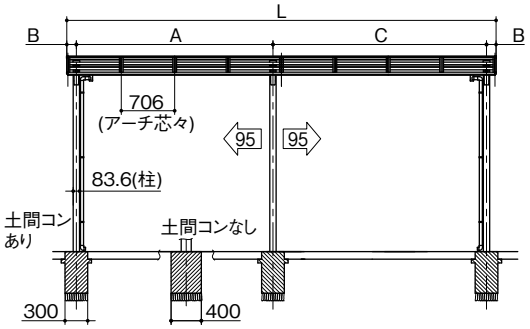


※両端の柱移動はできません。
中央部の柱移動は± 95mm です。

| サイズ | L | A | B | C |
|---|---|---|---|---|
| 22-22 | 4265 | 1894 | 126.5 | 2118 |
| 29-29 | 5677 | 2600 | 126.5 | 2824 |
| 22-29 | 4971 | 1894 | 126.5 | 2824 |

## ■組立て・施工要領

### 1柱・梁の取付け⇨ 2後枠・前枠・母屋の取付け

### ●母屋配列本数表（母屋の向きに注意してください）

| サイズ | 配列 | | | |
|---|---|---|---|---|
| 12 | 後枠側 | H48 (48) | | 前枠側 |
| | | 1本 | | |
| 18 | | H48 (48) | H48 (48) | |
| | | 2本 | | |
| 24 | | H48 (48) | H71 (71) | H48 (48) |
| | | 3本 | | |
| 27 | | H71 (71) | H71 (71) | H48 (48) |
| | | 3本 | | |

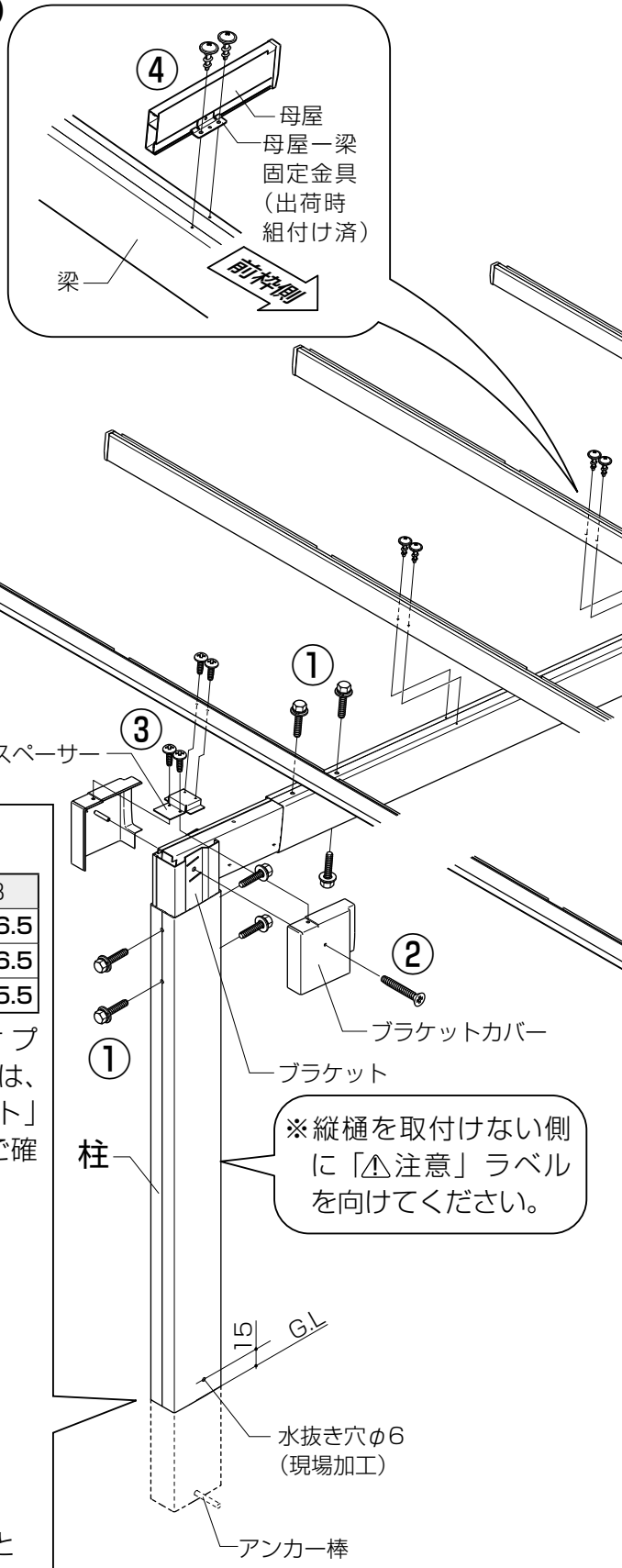


### ■基礎の施工

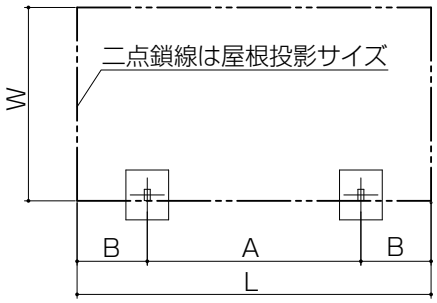


| W | L | A | B |
|---|---|---|---|
| 22-12・18 | 2147 | 1894 | 126.5 |
| 29-12・18 | 2853 | 2600 | 126.5 |
| 50-24・27 | 4971 | 3000 | 985.5 |

※すき間ふさぎ材（オプション）を取付ける際は、「すき間ふさぎ材セット」同梱の取付け説明書をご確認ください。

### ●土間コン納まりの場合

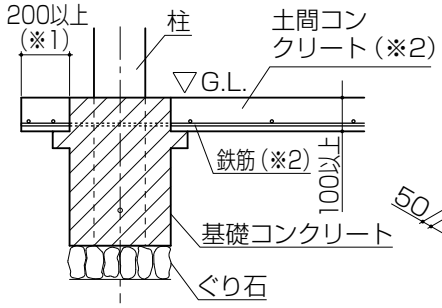


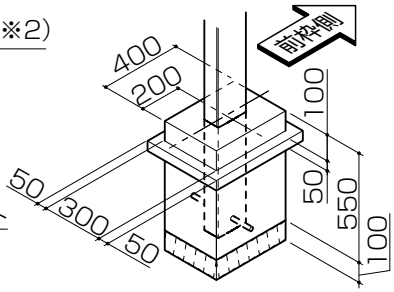


※基礎上面と土間コンクリートの縁端距離は 200mm 以上となるようにしてください。（※ 1）
※土間コンクリートには、鉄筋を敷設してください。（※ 2）

| 番号 | ねじの種類 | 用途 |
|---|---|---|
| ① | 六角ボルト（W セムス）M8 × 25 | ブラケット固定用 |
| ② | 皿タッピンねじ φ 5 × 55 | ブラケットカバー固定用 |
| ③ | ナベタッピンねじ φ 5 × 14 | 後枠固定用 |
| ④ | ワッシャーヘッドタッピンねじ φ 4 × 10（D = 10） | 前枠・母屋固定用 |

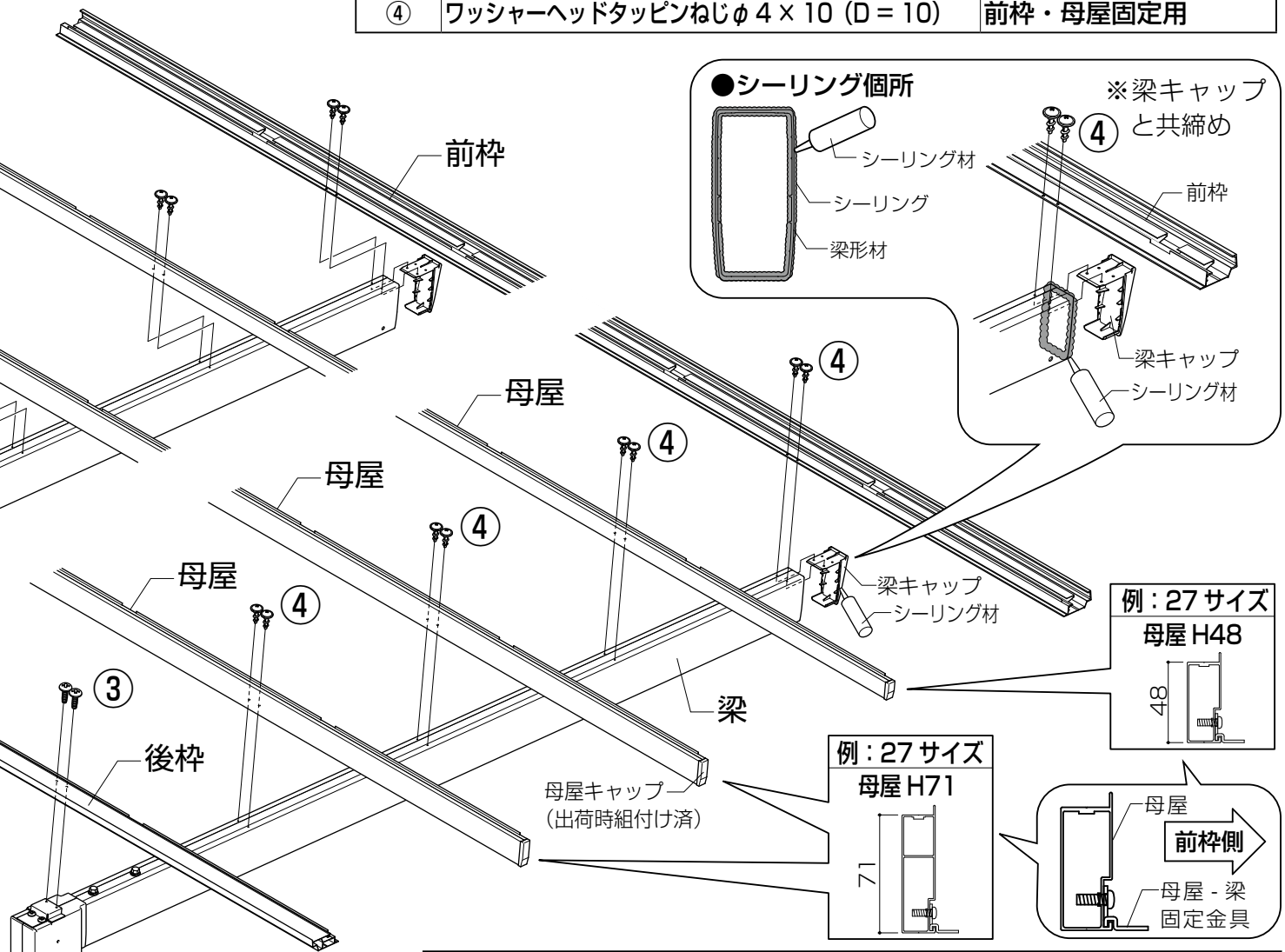


## ■柱を移動する場合

前枠→φ 4.5
後枠→φ 5.5
母屋→φ 3.5
の穴加工を行い、既存の穴には穴ふさぎシールを張ってください。

## ■母屋補強材の取付け（オプション）

※必ず「母屋補強材セット」同梱の取付け説明書をご確認ください。事前準備があります。

※前枠と母屋（全数）の梁固定部に追加でねじ止めしてください。（下穴φ 3.5）

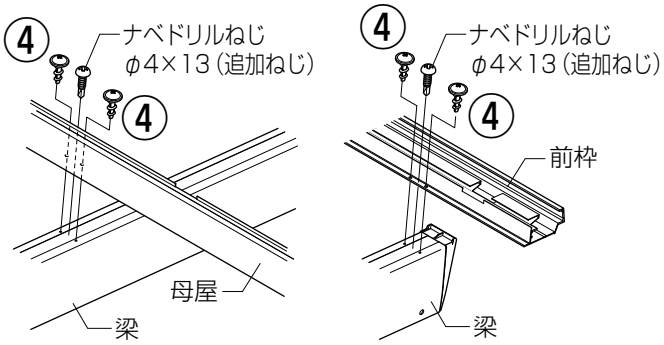


※追加ねじは母屋補強材セットに同梱されています。

## ■組立て・施工要領

### 3 アーチ・端部アーチの取付け

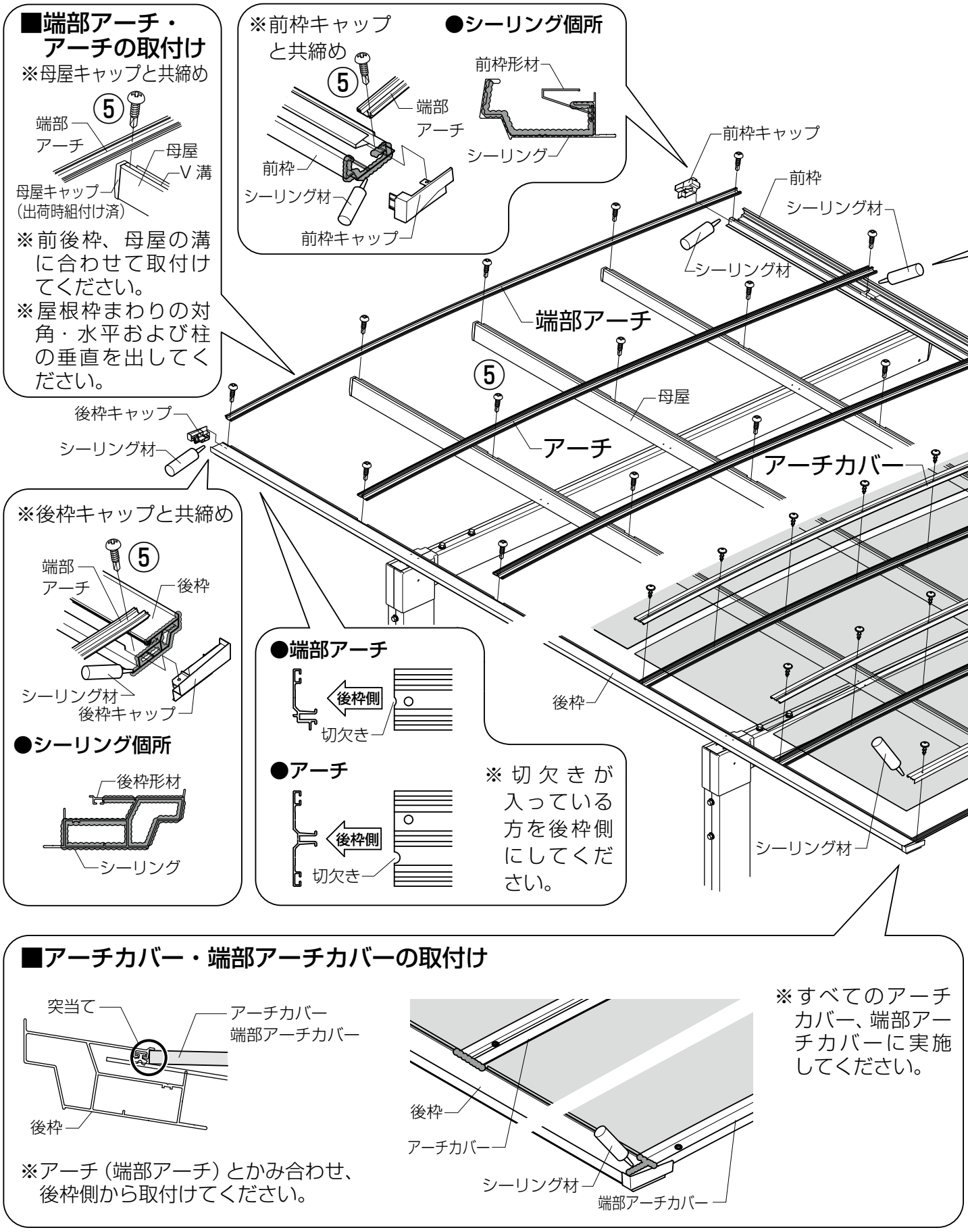

## 4屋根パネルの取付け⇨5アーチカバー・端部アーチカバーの取付け⇨6縦樋の取付け

| 番号 | ねじの種類 | 用途 |
|---|---|---|
| ④ | ワッシャーヘッドタッピンねじ φ4×10（D＝10） | カバー固定用 |
| ⑤ | ナベドリルねじφ4×13 | アーチ・端部アーチ固定用 |
| ⑥ | トラスねじφ4×12 | 雨樋バンド・雨樋取付け金具固定用 |

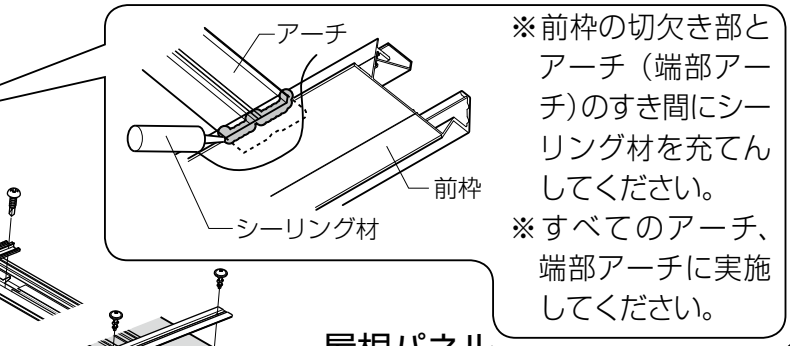


※前枠の切欠き部とアーチ（端部アーチ）のすき間にシーリング材を充てんしてください。
※すべてのアーチ、端部アーチに実施してください。

### ■屋根パネルの取付け

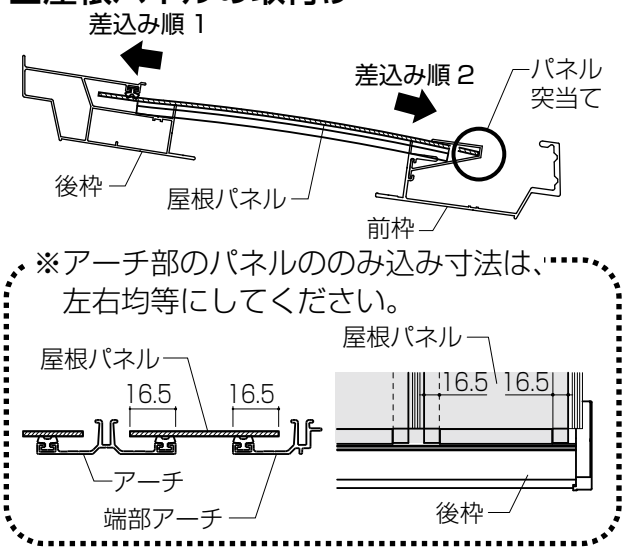


※アーチ部のパネルののみ込み寸法は、左右均等にしてください。

※屋根パネルは必ず裏表を確認し保護シートをはがしてから取付けてください。

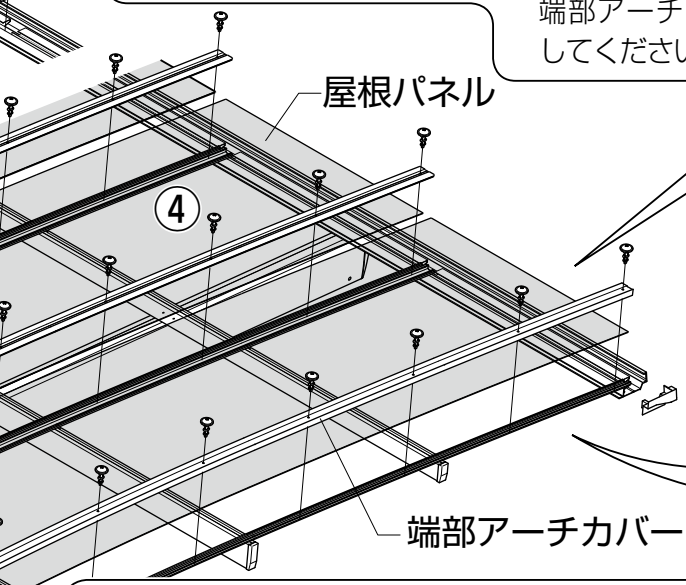


**【ポイント】**
※端部アーチカバーを急激な力で押さえ込まないでください。
※端部アーチカバーを後枠側からゆっくり押さえ、ねじで固定してください。

### ■縦樋・横樋の取付け

**●アルミ樋切断寸法**

| 間口 | L1 |
|---|---|
| 12 | 1095 |
| 18 | 1716 |
| 24 | 2328 |
| 27 | 2633 |

**●縦樋切断寸法**

| 奥行き | L2 |
|---|---|
| 22-29 | 55 |
| 50 | 560 |

**●雨樋取付け金具（柱側）取付け位置**

| 間口 | H |
|---|---|
| 12 | −100（ボルト上） |
| 18 | 0 |
| 24 | 100（ボルト下） |
| 27 | 150（ボルト下） |

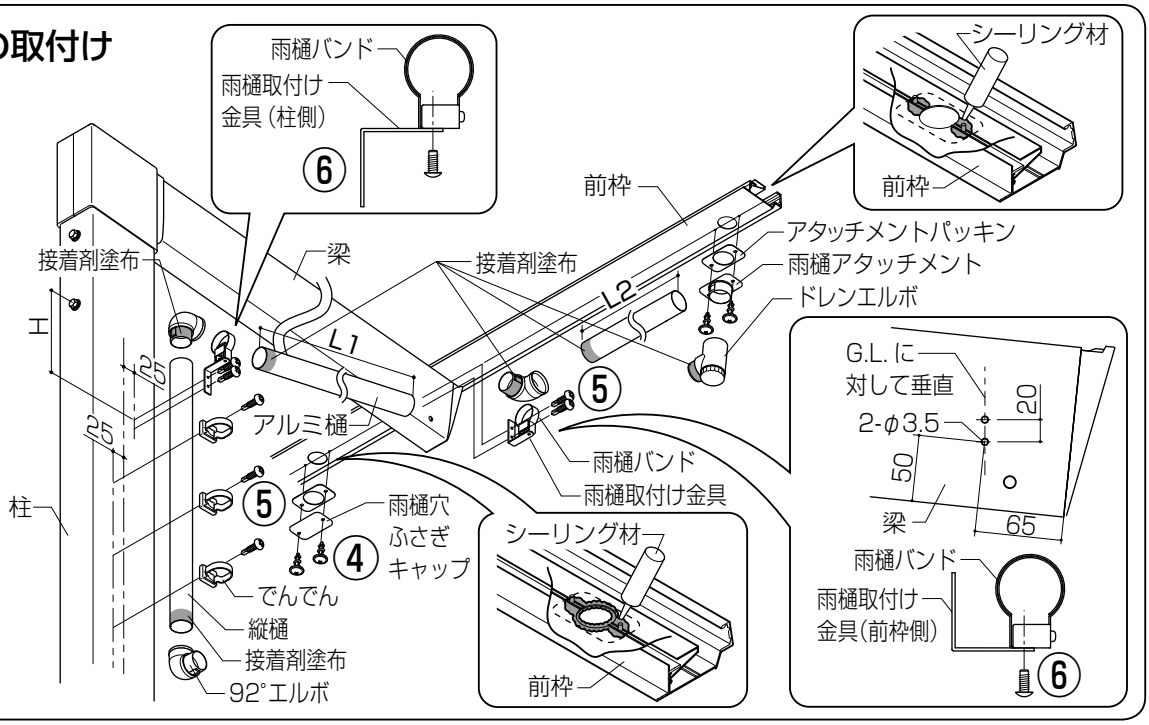

## ■縦連棟の組立て・施工要領

### ●基礎の施工（カーポートタイプ）

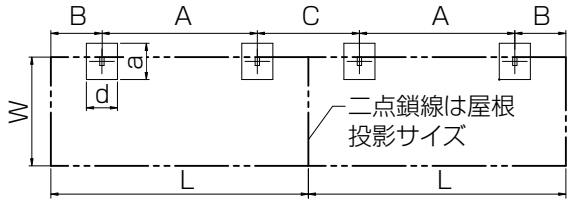


※柱の移動は± 100mm 以内ですが、柱芯々寸法が
± 100mm 以内になるようにしてください。

| サイズ呼称 | W | L | A | B | C | a | | d | |
|---|---|---|---|---|---|---|---|---|---|
| | | | | | | 土間なし | 土間コンクリート | 土間なし | 土間コンクリート |
| 50-50•24 | 2459 | 4956.5 | 3000 | 985.5 | 1942 | 700 | 400 | 600 | 300 |
| 50-50•27 | 2763 | | | | | | | | |

### ●基礎の施工（独立テラスタイプ）

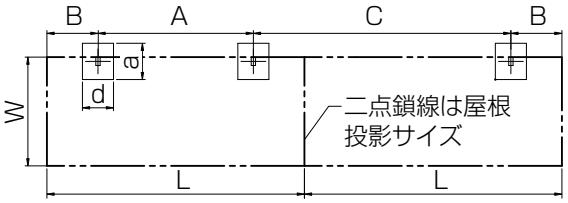


※両端の柱移動はできません。
中央部の柱移動は± 95mm です。

| サイズ呼称 | W | L | A | B | C | a | | d | |
|---|---|---|---|---|---|---|---|---|---|
| | | | | | | 土間なし | 土間コンクリート | 土間なし | 土間コンクリート |
| 22-22•12 | 1227 | 2132.5 | 1894 | 126.5 | 2118 | 600 | 400 | 400 | 300 |
| 22-22•18 | 1847 | | | | | | | | |
| 29-29•12 | 1227 | 2838.5 | 2600 | 126.5 | 2824 | 600 | 400 | 400 | 300 |
| 29-29•18 | 1847 | | | | | | | | |
| 22-29•12 | 1227 | 2485.5 | 1894 | 126.5 | 2824 | 600 | 400 | 400 | 300 |
| 22-29•18 | 1847 | | | | | | | | |

### ●連棟部の加工

【前枠】

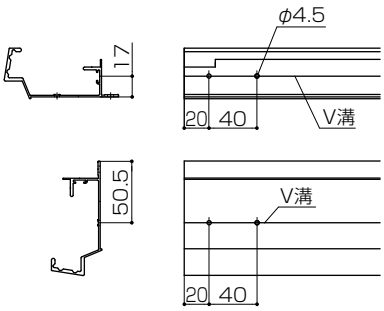


【母屋】

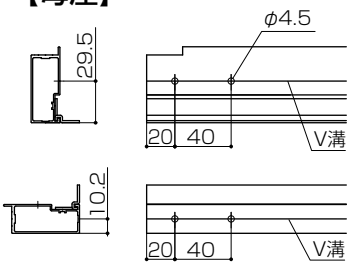


【後枠】

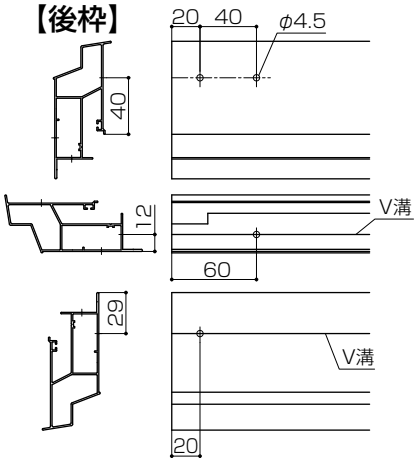


### ●連棟シーリング処理

【後枠･後枠スリーブ】

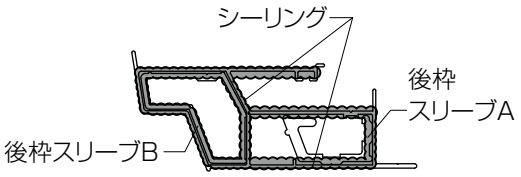


【母屋･母屋スリーブ】

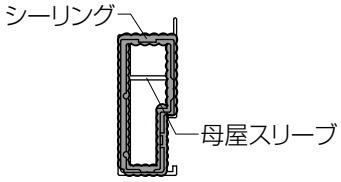


【前枠･前枠スリーブ】

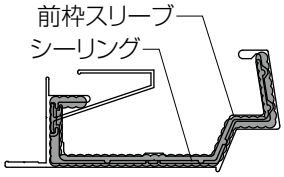


### ●連棟部の取付け

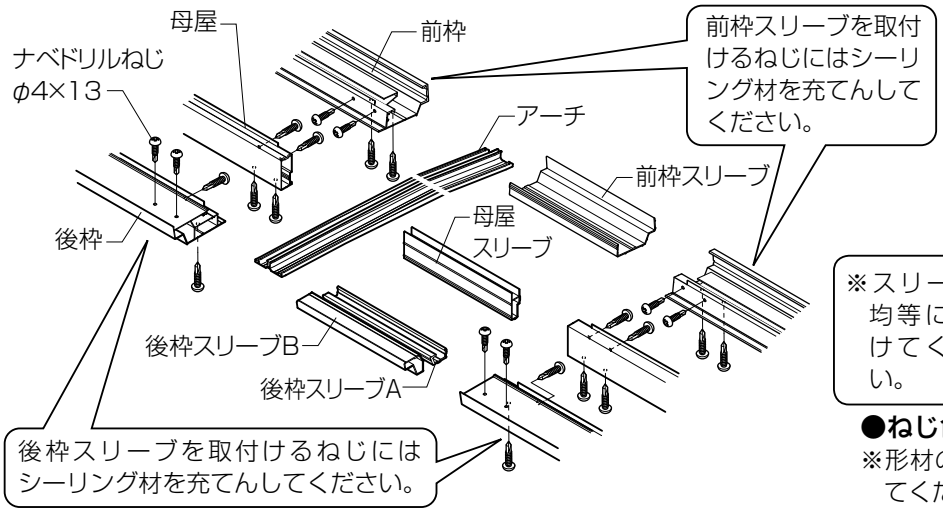


※後枠連棟部には後シーリングを行ってください。

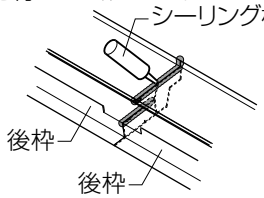


※スリーブは均等に取付けてください。

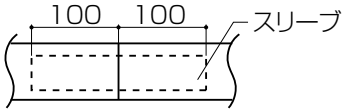


### ●ねじ色について

※形材の色に合わせてねじを使い分けてください。（ツートンカラーの場合）