MAM-59B　AQ26　2013年2月1日発行

LIXIL TOSTEM

折板カーポート 柱付け物干し 取付説明書

●このたびは、当社製品をお買いあげいただきましてまことにありがとうございます。
●この取付説明書に示した表示記号の内容は、製品を安全に正しく施工していただき、施主様等の危害や損害を未然に防止するためのものです。
表示記号の内容を良く理解したうえで、本書の内容（指示）にしたがってください。
●この取付説明書では、次のような記号を使用しています。

安全に関する記号	記号の意味
警告	●取扱いを誤った場合に、使用者が死亡または重傷を負うおそれのある内容を示しています。
注意	●取扱いを誤った場合に、使用者が中・軽傷を負うおそれのある内容、または物的損害のおそれがある内容を示しています。
一般情報に関する記号	
ポイント	●取付手順で、特に注意して作業をしていただきたいことを示しています。 ●守っていただかないと組付けができない内容、または製品全体に後々不具合が発生するおそれのある内容を示しています。
※	●取付説明の内容全体（個々の説明枠）にかかる注意事項を示しています。 ●取付説明の内容に制限がある場合の条件を示しています。
補足	●説明の内容で知っておくと便利なことを示しています。

＜施工の前に＞

注意

※製品破損、倒壊による人への危害・物的損害が想定されますので、下記の事項をお守りください。
●製品の施工には、危険を伴う場合がありますので、必ず専門の工事業者による施工をお願いします。
●正しく施工、組付けをするために、施工前に必ず取付説明書をお読みください。
●製品の施工については、必ず取付説明書にしたがってください。
●施工終了後、取扱説明書は施主様にお渡しください。

＜施工上のご注意＞

注意

●ボルト、ねじは当社純正品の規定寸法を確実に取付けて、固定してください。
●製品の改造は絶対にしないでください。
●施工終了後は、ボルト、ねじなどにゆるみがないか確認してください。
●施工中についた汚れは取除き、誤ってキズをつけた場合は補修塗料で補修してください。

■梱包明細表

【1】壁付物干しセット（柱付け兼用）

名称	員数 標準タイプ 1本入	員数 標準タイプ 2本入
壁付物干し	1	2
【1-1】φ8×90六角コーチスクリューネジ	2	4
【1-2】M8用平座金	2	4
【1-3】M8用バネ座金	2	4
取付説明書〈MAL-416〉	1	1

【2】物干し取付部品セット

名称	員数 柱付け用 1本入
歪み防止パイプ	2
【2-1】M8×150六角ボルト	2
【2-2】M8用平座金	4
【2-3】M8用バネ座金	2
【2-4】M8用袋ナット	2
取付説明書〈MAM-59〉	1

1. 基本寸法図

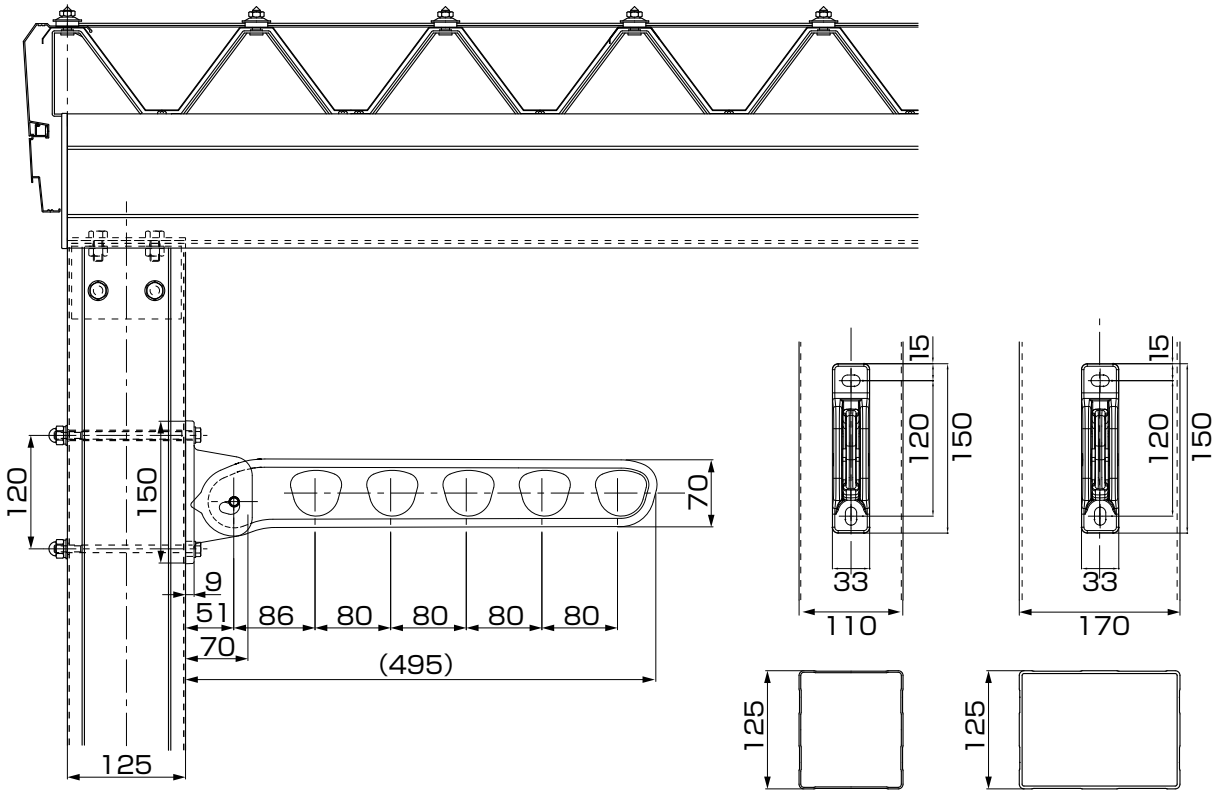

図1-1
梁幅120用柱

図1-2
並列梁用柱

2. 物干しの取付け

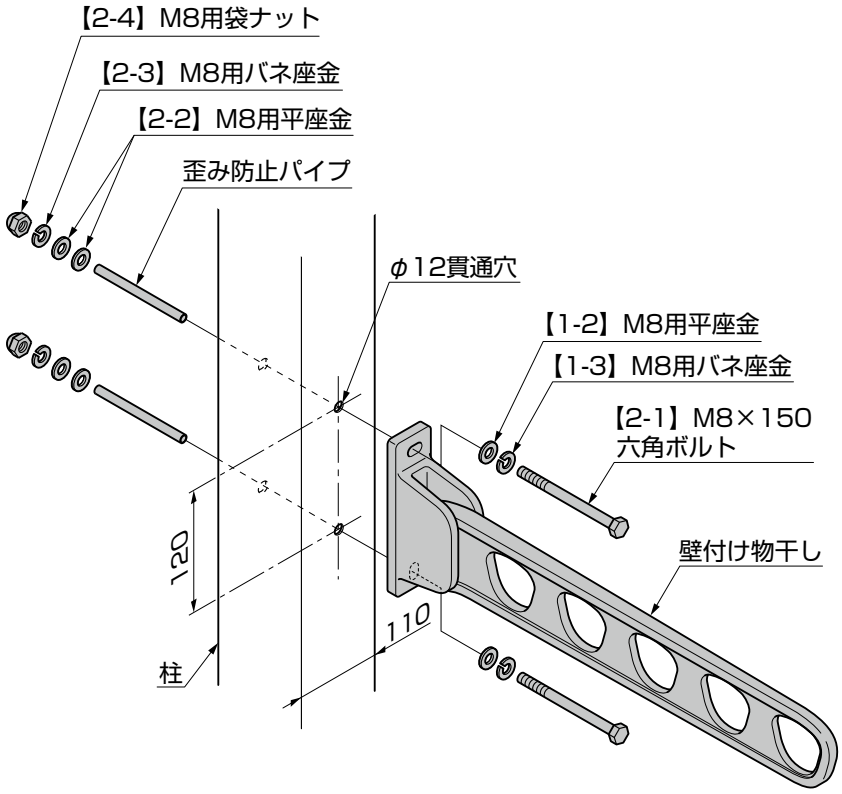

①柱にφ12の貫通穴をあけてください。
②歪み防止パイプを柱に挿入してください。
③壁付け物干しを柱に【1-2】、【1-3】、【2-1】、【2-2】、【2-3】、【2-4】で取付けてください。

ポイント

●同梱されている【1-1】は使用しません。

MAM-59A_201111
株式会社 LIXIL