LIXIL SHINNIKKEI

歩行用補助手摺 ユニバーサルデザイン UD手すり

施工説明書番号 ME-1648
改－7

自在コーナー継手 施工説明書

●この度は、当社製品をご採用いただき誠にありがとうございます。
商品を正しく安全に組立て・施工していただくために、この施工説明書をよくお読みの上、作業を行ってください。
●本説明書に示した注意事項は、商品の性能・機能および強度や安全性を確保する上での重要な内容です。
施工にあたっては必ずお守りください。
●施工は専門業者が行ってください。専門知識のない方が施工されますと不具合発生の原因となることがあります。
●この施工説明書は施工後必ず施主様へお渡しください。

施工時の注意事項

施工にあたっては次の点をご注意ください。

●モルタル用に海砂を使用されますと、多量に塩分が含まれているため、腐食の原因になりますのでご使用を避けていただくか、十分水洗いしたものをご使用ください。また、モルタルやコンクリートの急結剤は腐食の発生や促進作用がありますのでその使用を避けていただくか、塩化カルシウムや塩素系の化合物・珪酸ナトリウム等の入っていないものをご使用ください。
●アルミ商品と銅板やラス等の異種金属が接触しないようにしてください。接触する場合には、ビニールテープ等を貼るか塗料等で絶縁処理をしてください。
●腐食の恐れのある接着剤や化学薬品を使用する場合には、商品と接触しないようにするか接触する部分を完全に養生してください。
●埋め込み柱内部にモルタルやコンクリートや水などが入らないようにしてください。柱内部の異常腐食や柱の凍結破損の原因になります。
●モルタルやコンクリートの抽出液は強アルカリ性で、しみやむら等の外観不良や腐食の原因になりますので、工事中に商品に付着しないようご注意ください。
●養生期間は十分（４日～１週間）にとり、養生期間中は重いものをのせたり、振動させたりしないように指示してください。
●改造・変更をしないでください。
●施工後には組立て・仕上げが正しく行われているかの検査・確認を実施してください。
●アンカー類（プラグボルト、ホールインアンカーなど）を施工する場合には取付け面の下地強度が十分あることを確認してから作業を行ってください。

この施工説明書に示した注意事項は、安全に関する重要な内容を示しています。人身事故や財産への損害を未然に防止するため、次のような絵表示をしています。

絵表示	意味	絵表示	ご使用上の注意とお願い
⚠注意	この表示を無視して誤った取扱いをすると使用者等が負傷する危険や物的損害の発生が予想されることを表しています。	❗	「必ず行っていただくこと」を示しています。

❗ **UD 手すり本体の施工説明書 [ME-1459] も合わせて参照してください。**

☞ **自在コーナー継手は、A 型・B 型・D 型笠木に対応しています。C 型笠木には取付けることができません。**

もくじ

梱包明細 2
各部の名称 2
納まり図 3
角度別納まり寸法 8
1. 自在コーナー継手の取付け 12
自在コーナー継手の角度調整方法 12
1-1　笠木の切詰め 12
1-2　自在コーナー継手の取付け 12
2. 自在コーナー柱取付部品の取付け 13
自在コーナー柱取付部品の角度調整方法 13
2-1　柱の設置 13
2-2　笠木の切詰め 13
2-3　自在コーナー柱取付部品の取付け 14
3. フロント笠木の取付け 15
3-1　フロントコーナーブラケットの仮止め 15
3-2　柱の設置 15
3-3　笠木の切詰め 15
3-4　笠木の取付け 16
施工工事店様、販売店様へのお願い 16

⚠注意

●各ボルト・ビス類は確実に締付けてください。
●無理にボルト・ビスを締付けないでください。破損の原因となります。

梱包明細

●施工前に、部材数量および部品数量を確認してください。また、品質に支障のある損傷が無いか確認してください。
●説明書に記載している部材・部品 (ビス含) 以外は使用しないでください。

表内の（　）は個数を示しています。

梱包名称		梱包内容	
自在コーナー柱	埋込式柱	アルミ柱	自在コーナー柱（1）
		樹脂柱	自在コーナー柱（1）
	B.P 式柱	アルミ柱	自在コーナー柱（1）
		樹脂柱	自在コーナー柱（1）
自在コーナー継手		自在コーナー継手（1）・φ 4 × 8 ナベタッピン 3 種 (2)・六角棒スパナ No2（1） 施工説明書 [ME-1648]（1）	
自在コーナー柱取付部品		自在コーナー柱取付部品（1）・φ 4 × 8 ナベタッピン 3 種 (2)・六角棒スパナ No2（1） 施工説明書 [ME-1648]（1）	
コーナー用　フロント笠木取付部品		フロントコーナーブラケット A（1）・フロントコーナーブラケット B（1）・コーナー隙間カバー（1） M6 × 30 六角ボルト（1）・M6 用平座金（1）・M6 用バネ座金（1） M6 × 55 六角ボルト（2）・M6 用平座金（4）・M6 用バネ座金（2）・M6 袋ナット（2） φ 4 × 19 セルフドリリングビス（2）・φ 4 × 35 セルフドリリングビス（1）	

各部の名称

●組立施工および調整の説明項目を示しています。施工作業前に確認してください。
●ここでは、2 段笠木の場合を示しています。
※（　）内は説明ページを示しています。

自在コーナー柱なし

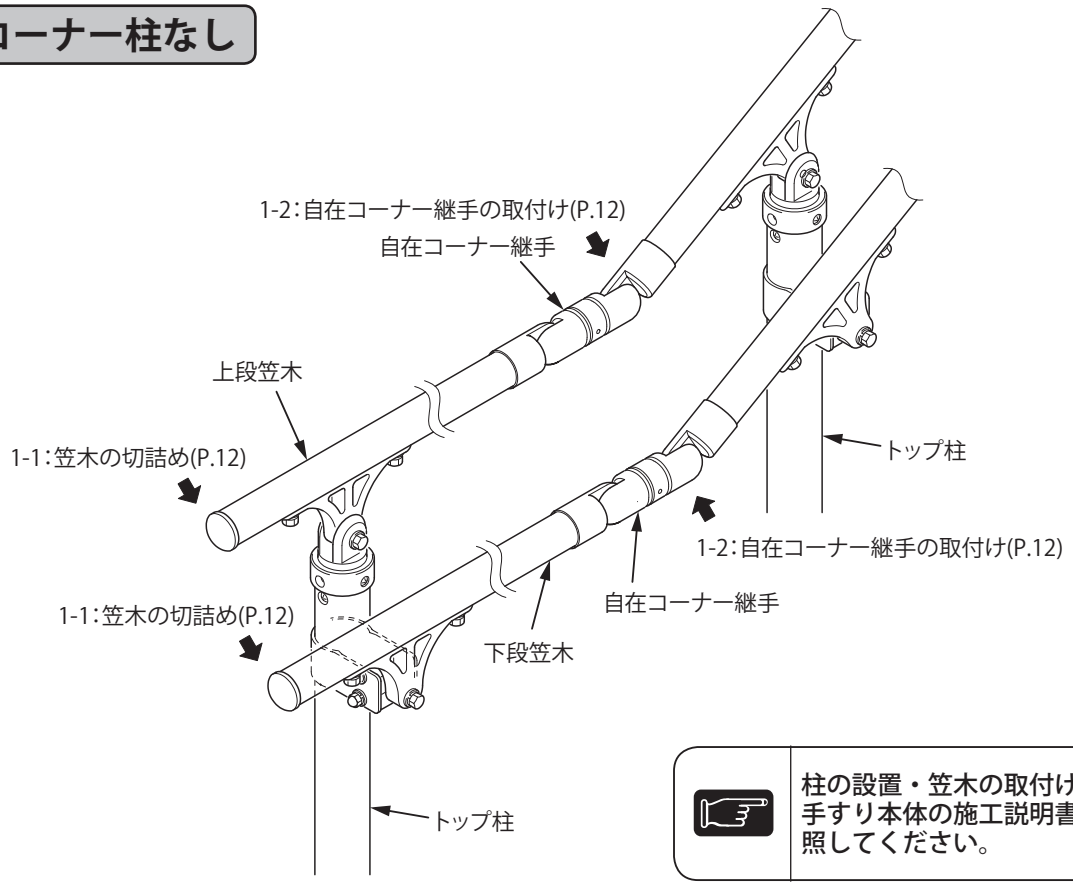

ME1648-016

柱の設置・笠木の取付けについては、UD 手すり本体の施工説明書 [ME-1459] を参照してください。

自在コーナー柱あり

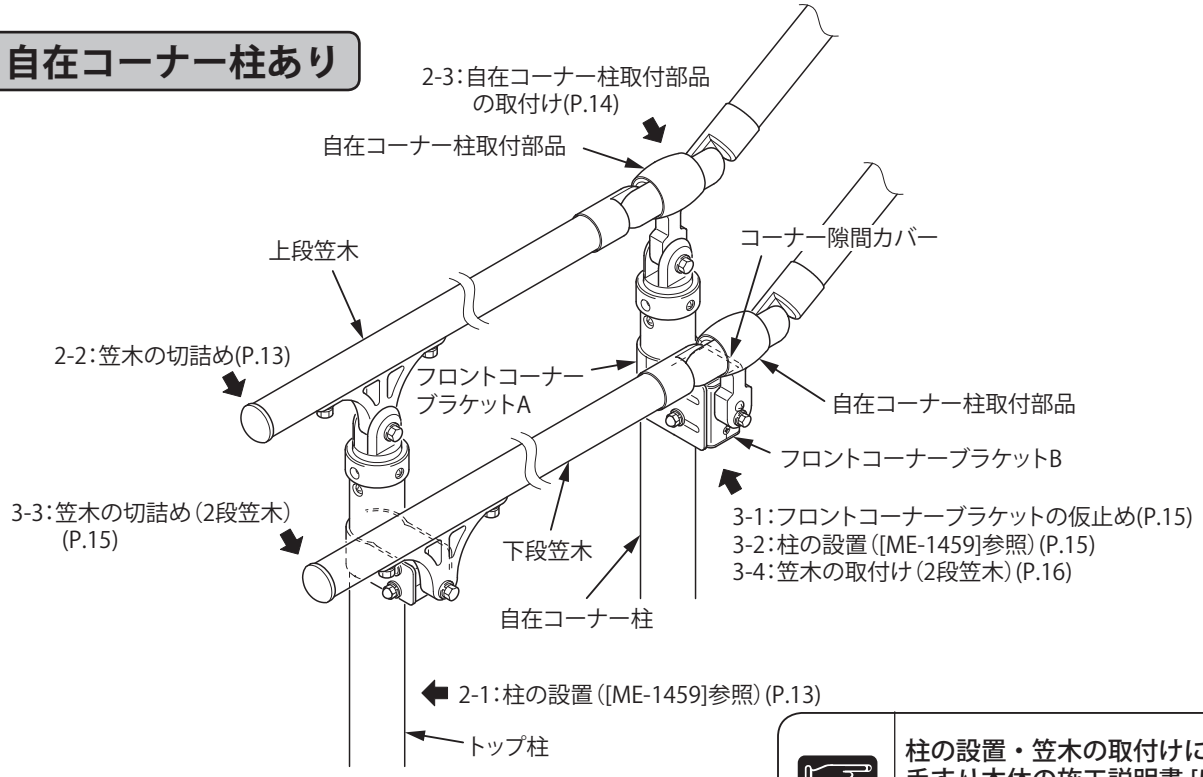

柱の設置・笠木の取付けについては、UD手すり本体の施工説明書 [ME-1459] を参照してください。

納まり図

●A型・B型笠木：柱ピッチ　1200mm 以内
●D型笠木　　：柱ピッチ　2000mm 以内

標準納まり

※この納まり図は、A 型笠木の場合を示しています。
※トップ 1 段笠木の場合は、2 段笠木納まり図の上段笠木寸法を参照してください。
※ < > 内寸法は、B 型・D 型笠木の場合を示しています。
※ 2 段笠木納まりにおいて ( ) 内寸法は、H:1000 の場合を示しています。
※『　』内寸法は設置角度により異なる為、現場合わせを行なってください。

■2段笠木納まり

●正面図

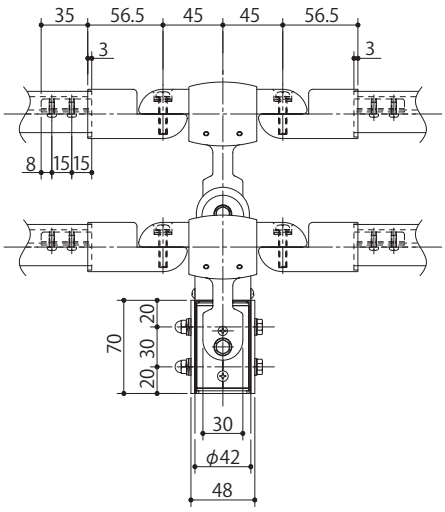

●断面図

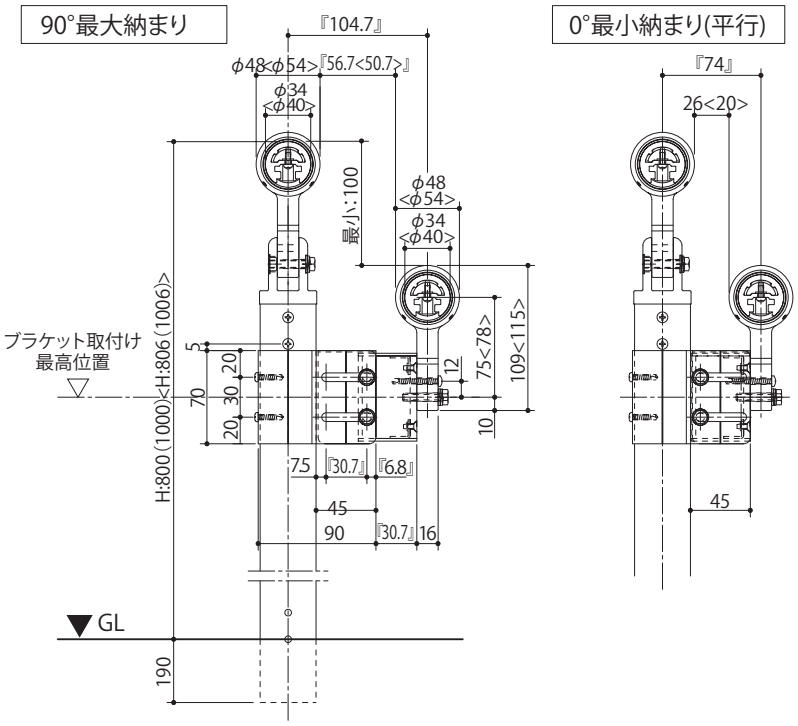

■フロント笠木納まり

●正面図

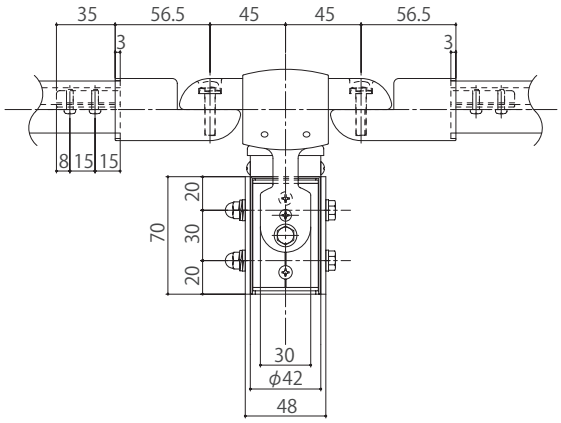

●断面図

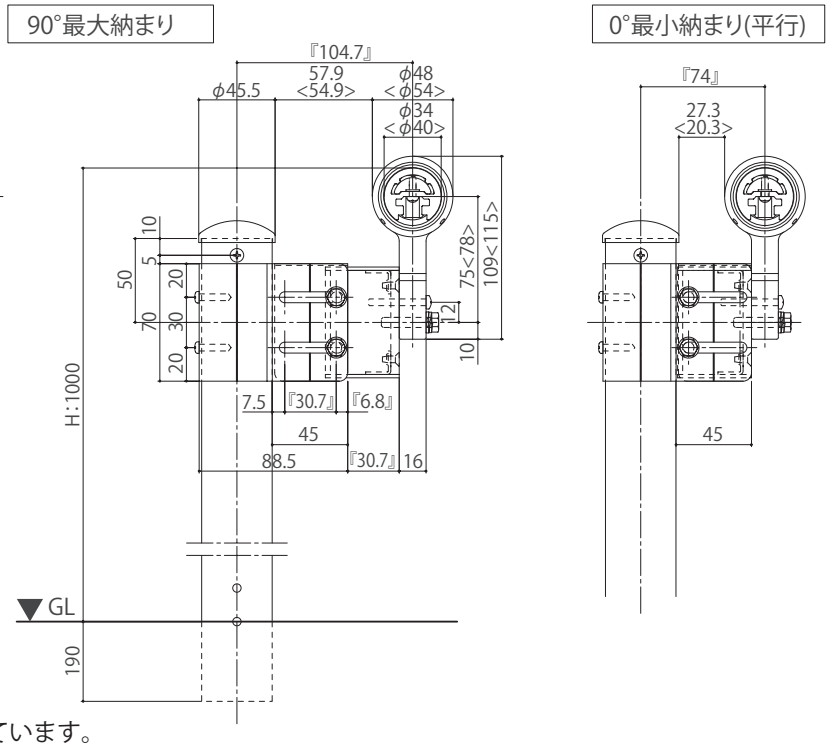

傾斜納まり

※本図は、A 型笠木、傾斜角度 40° の場合を示しています。
※［　］内寸法は、D 型笠木の場合を示しています。
※（ ）内寸法は、H:1000 の場合を示しています。
※基礎寸法は□ 300mm ×深さ 300mm としてください。

●柱埋込タイプ：傾斜角度は最大 40°
●傾斜ベースプレート：傾斜角度は最大 10°

自在コーナー柱なしの場合は、自在コーナー継手と笠木の連結部は柱芯から 150mm 以内にしてください。

角度別の納まり寸法については、8 ～ 11 ページの「角度別納まり寸法」を参照してください。

■自在コーナー柱なし

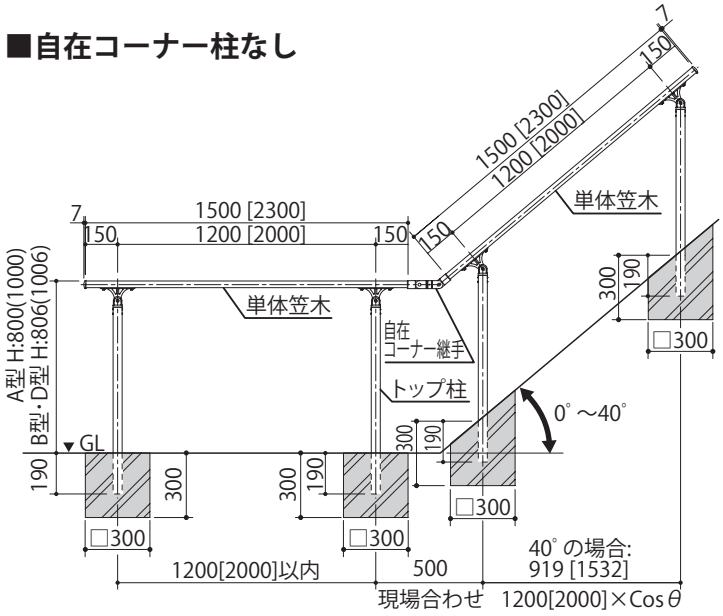

■自在コーナー柱あり

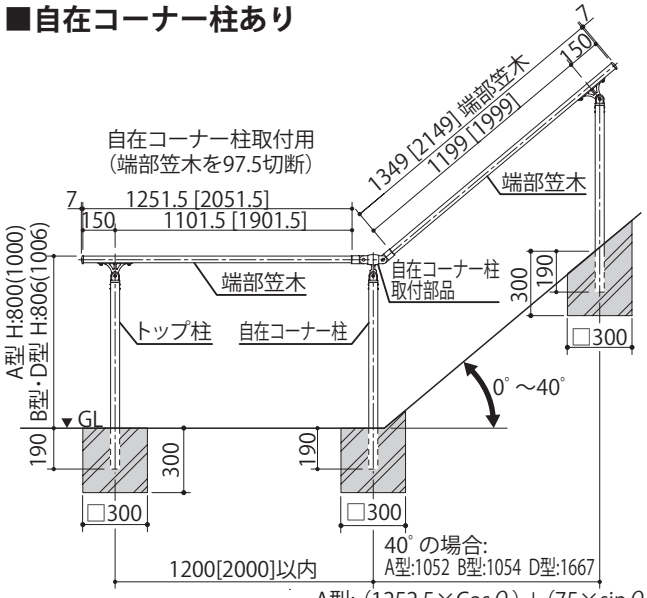

A型: (1252.5×Cos θ) + (75×sin θ) +45
B型: (1252.5×Cos θ) + (78×sin θ) +45
D型: (2052.5×Cos θ) + (78×sin θ) +45

■２段笠木自在コーナー柱なし

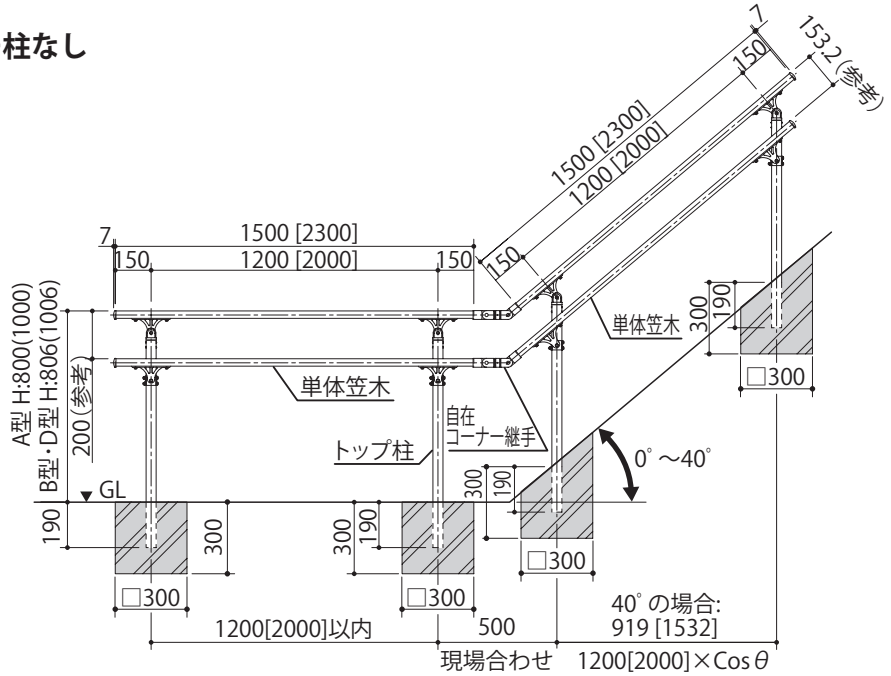

ME1648-002-5

■２段笠木自在コーナー柱あり

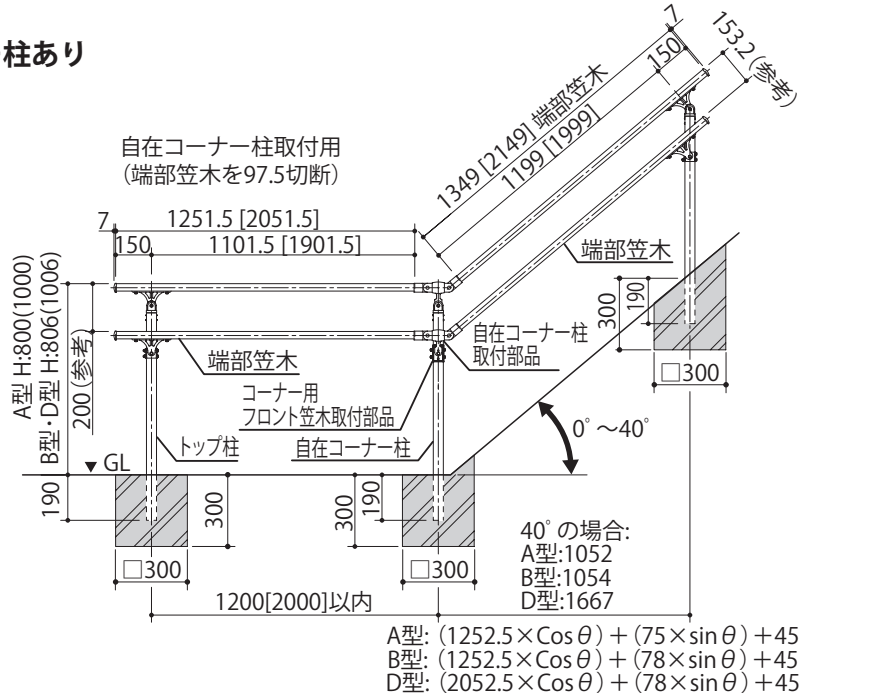

ME1648-004-5

■２段笠木自在コーナー柱なし（A 型または B 型笠木 +C 型笠木）

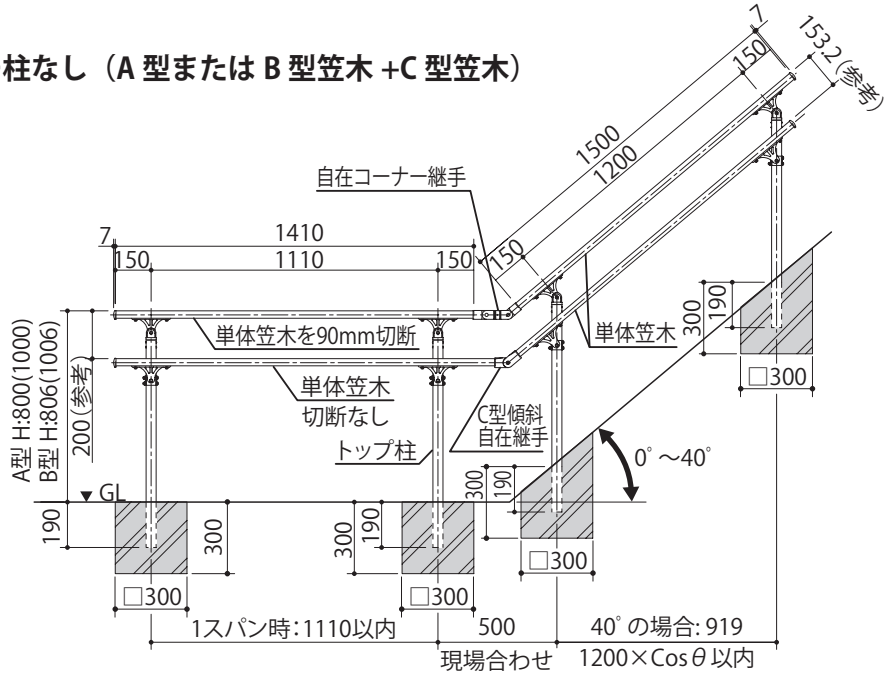

ME1648-402-5

水平コーナー納まり

※本図は、A 型笠木、コーナー角度 90°の場合を示しています。
※［　］内寸法は、D 型笠木の場合を示しています。
※『　』内寸法は設置角度により異なる為、現場合わせを行なってください。
※（　）内寸法は、樹脂柱の場合を示しています。

自在コーナー柱なしの場合は、自在コーナー継手と笠木の連結部は柱芯から 150mm 以内にしてください。

角度別の納まり寸法については、8 ～ 11 ページの「角度別納まり寸法」を参照してください。

■トップ笠木　コーナー部　柱 1 本立て

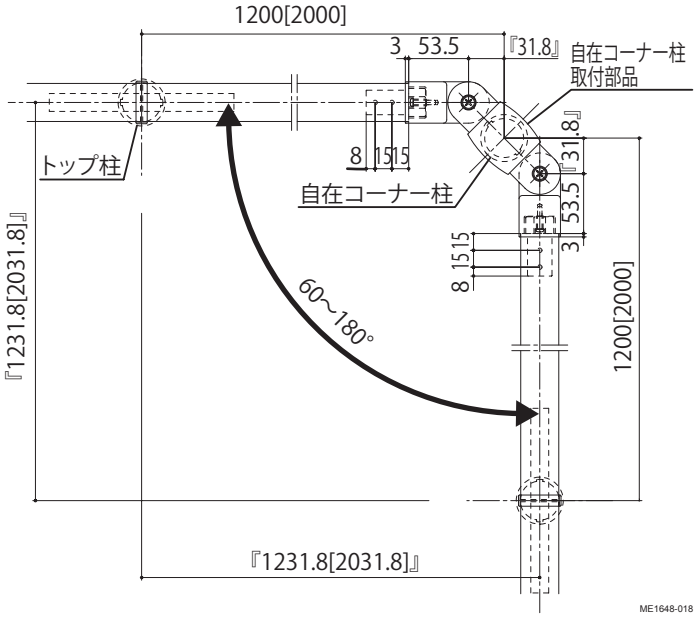

■トップ笠木　コーナー部　柱 2 本立て

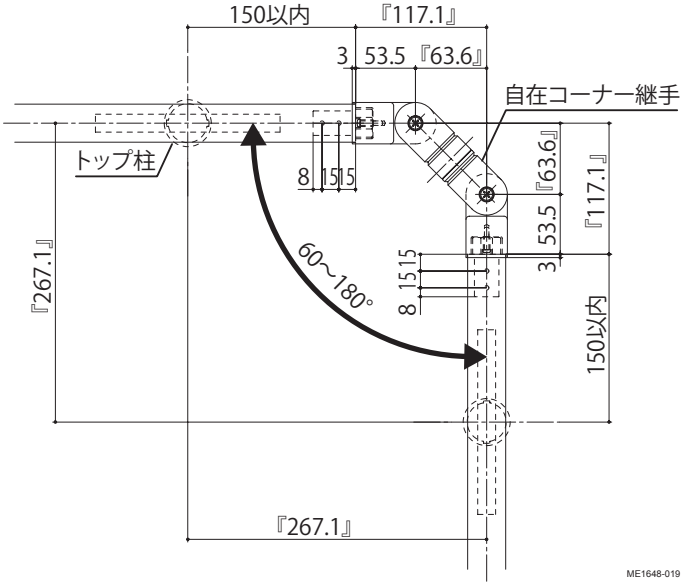

■フロント笠木　入隅コーナー部　柱 1 本立て

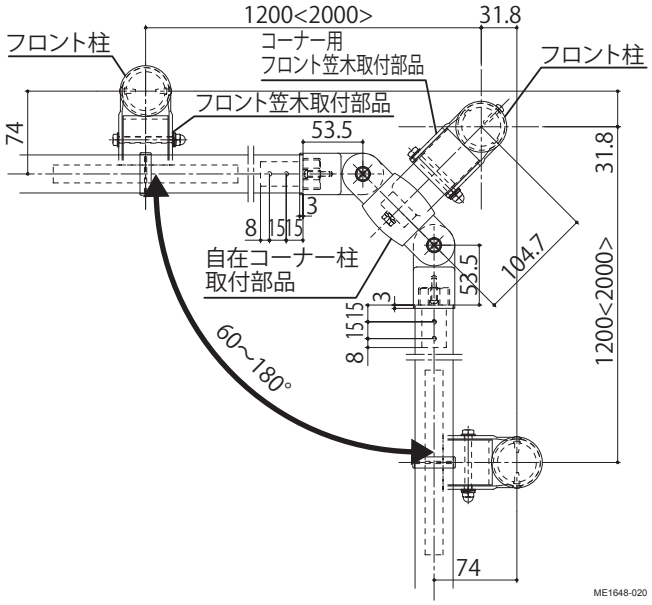

■フロント笠木　入隅コーナー部　柱 2 本立て

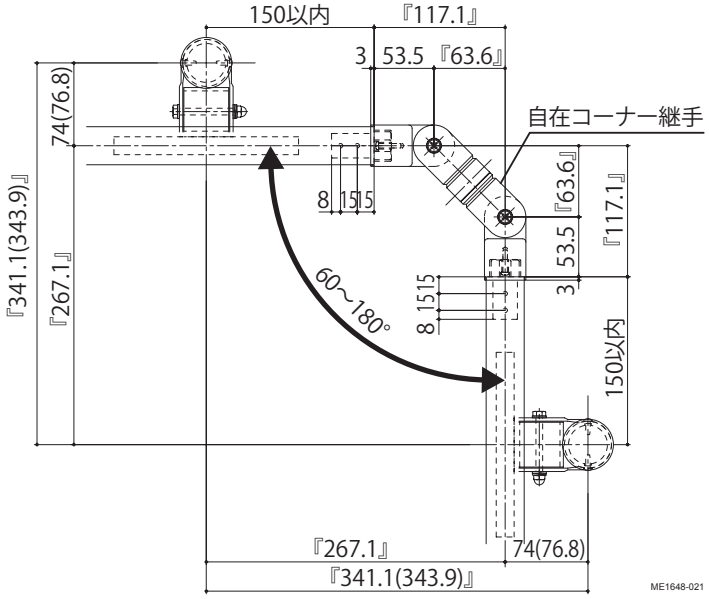

■フロント笠木　出隅コーナー部　柱 1 本立て

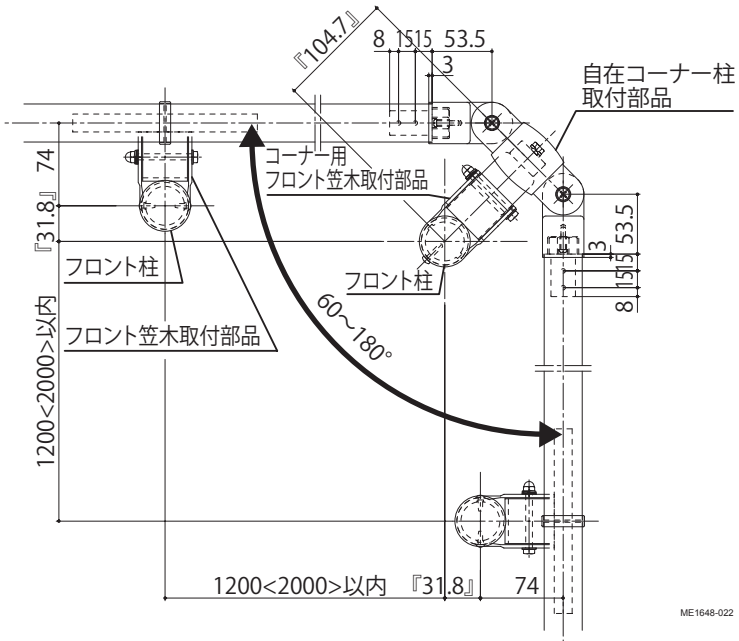

■フロント笠木　出隅コーナー部　柱 2 本立て

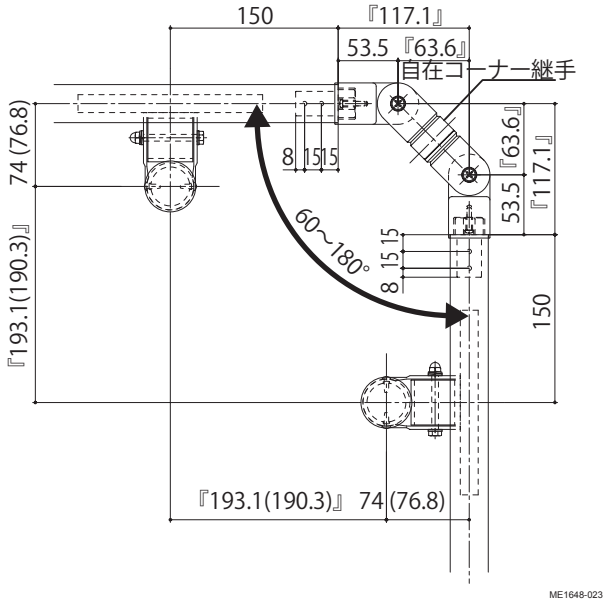

2 段笠木 90°　コーナー納まり

※［　］内寸法は、D 型笠木の場合を示しています。
※この納まり図は出隅コーナーを示しています。入隅の場合は、上下の笠木寸法が反対になります。
※『　』内寸法は設置角度により異なる為、現場合わせを行なってください。
※フロント笠木の場合は、柱割付寸法と下段笠木を参照してください。

■中間笠木 1 を使用する場合

●上段笠木：中間笠木 1 を 10.3mm(85.3-75mm) 切断
●下段笠木：中間笠木 1 を 84.3mm(85.3-1mm) 切断
※下段笠木 L ＝上段笠木 L ＋ 74mm

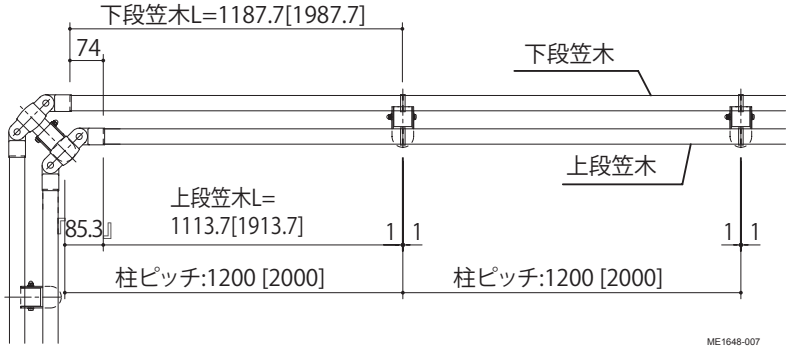

■中間笠木 2 を使用する場合

●上段笠木：中間笠木 2 を 10.3mm(85.3-75mm) 切断
●下段笠木：中間笠木 2 を 84.3mm(85.3-1mm) 切断
※下段笠木 L ＝上段笠木 L ＋ 74mm

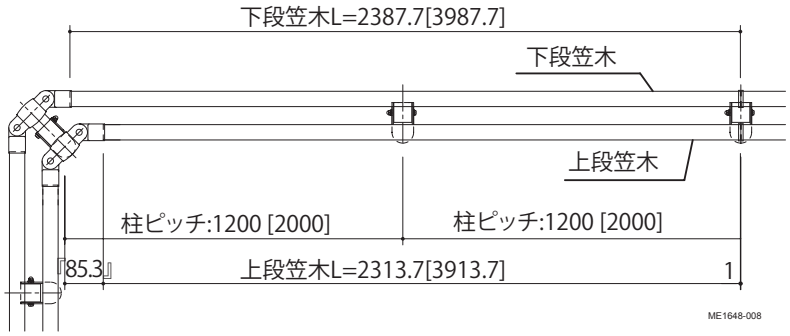

角度別納まり寸法

傾斜部（自在コーナー柱なし）

※本図はA型笠木の場合を示しています。
※( )内寸法はH:1000柱を示しています。
※[ ]内寸法はD型笠木の場合を示しています。

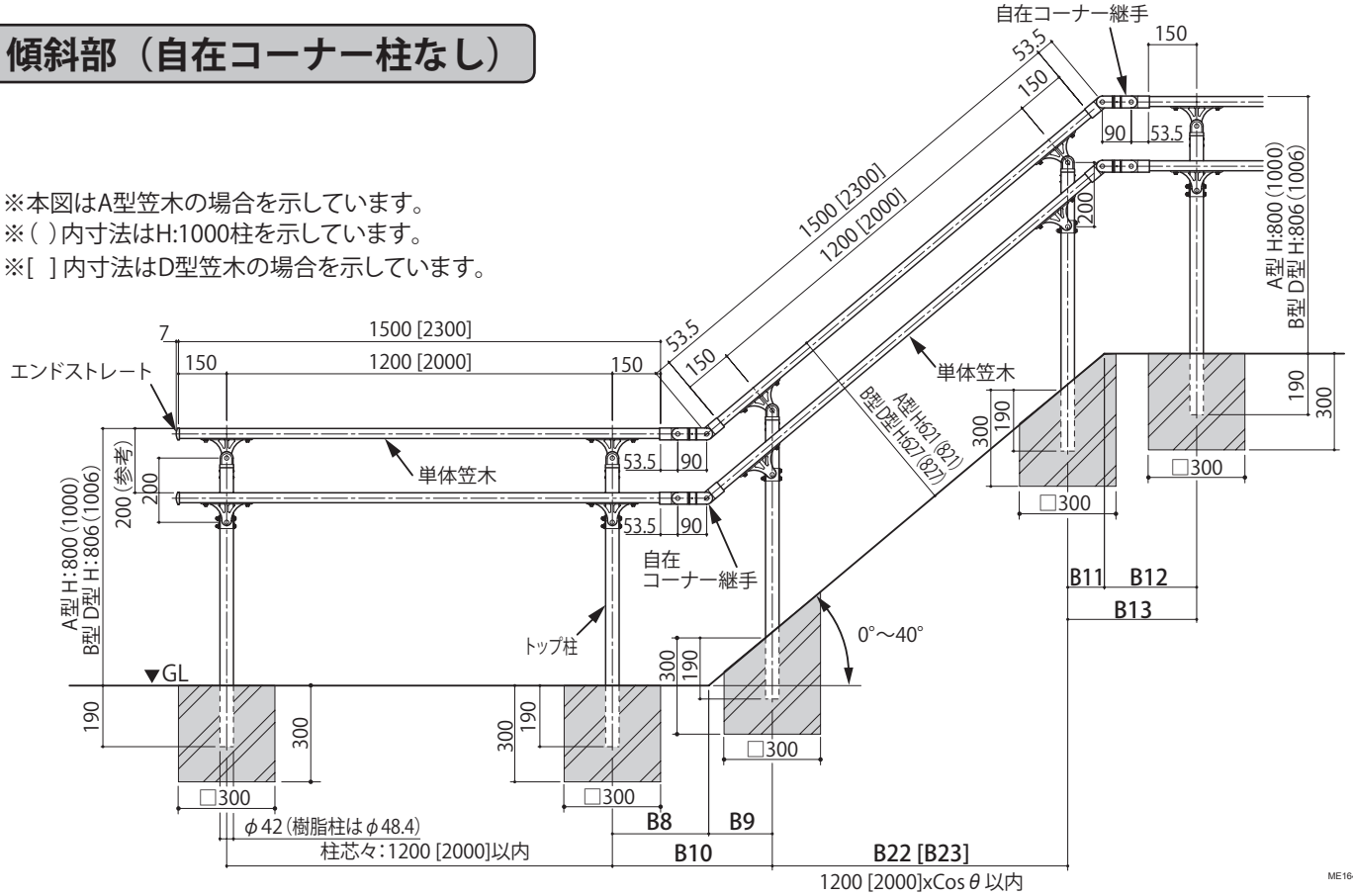

傾斜部（自在コーナー柱あり）

※本図はA型笠木の場合を示しています。
※( )内寸法はH:1000柱を示しています。
※[ ]内寸法はD型笠木の場合を示しています。

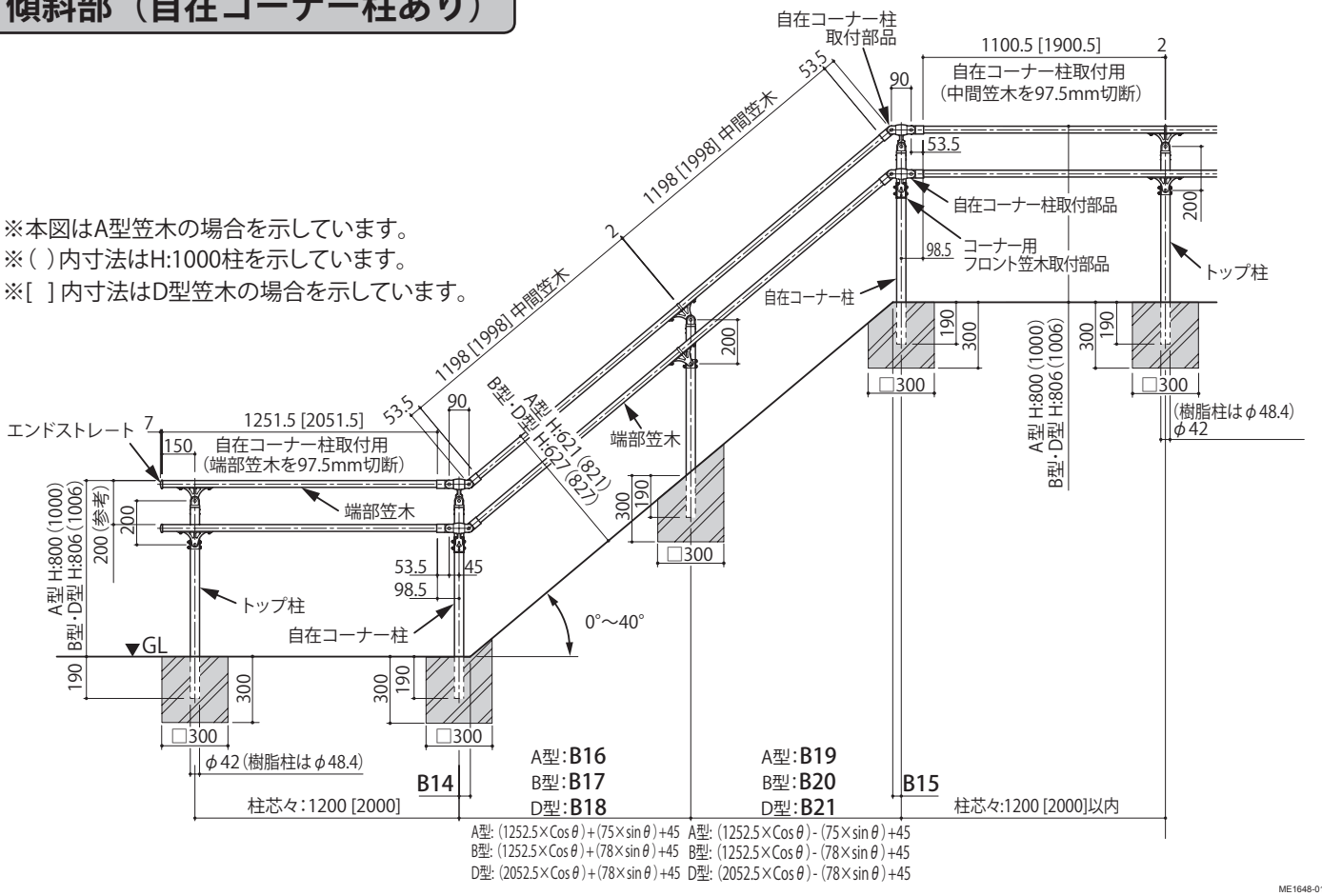

傾斜部（自在コーナー柱なし、A 型または B 型笠木 +C 型笠木）

継手より先が 1 スパンの場合は、柱ピッチを 1110mm 以内としてください。

※本図はA型笠木+C型笠木の場合を示しています。
※( )内寸法はH:1000柱を示しています。

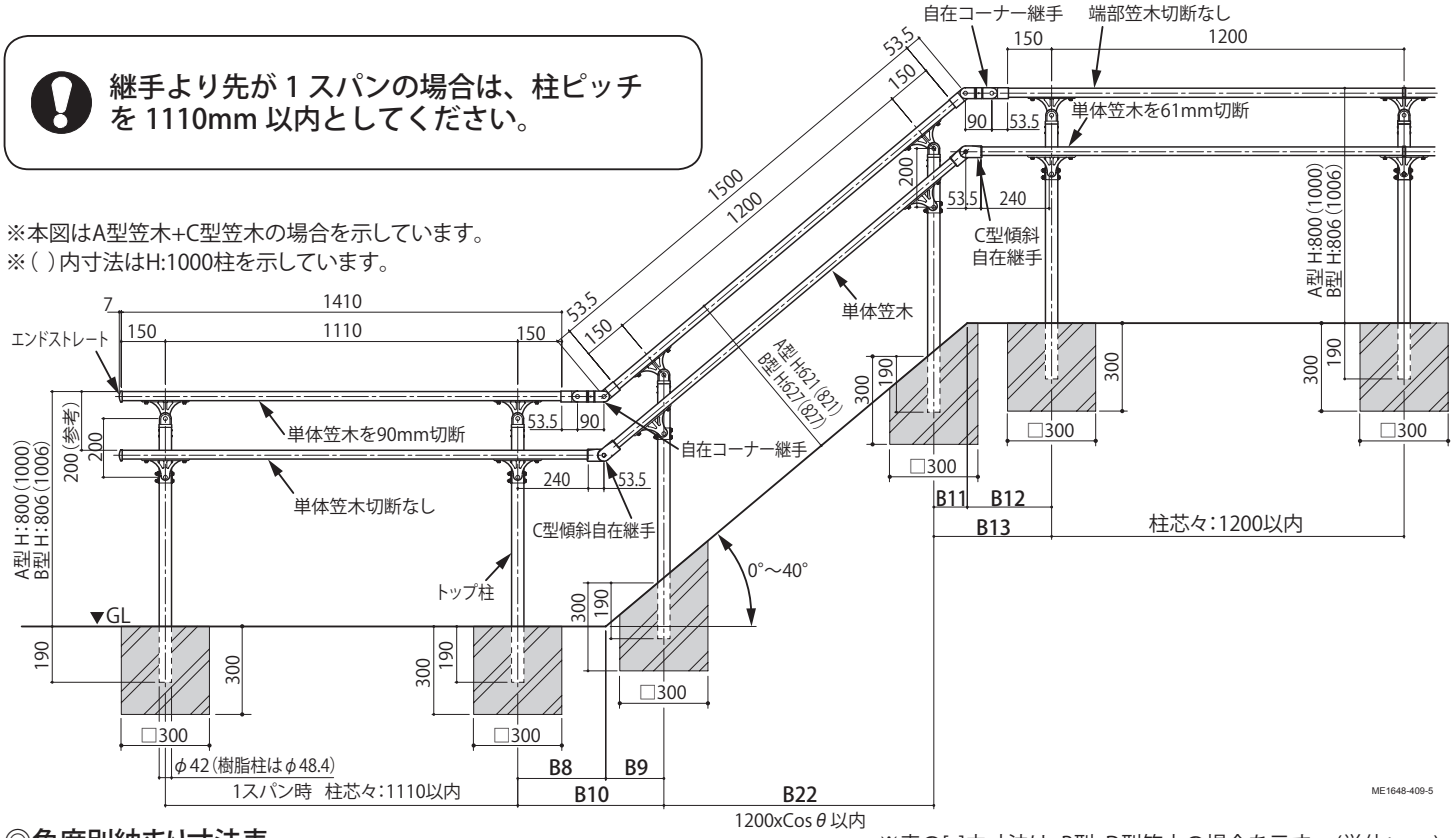

◎角度別納まり寸法表

※表の[ ]内寸法は、B型・D型笠木の場合を示す。(単位:mm)

角度＼部位	B8	B9	B10	B11	B12	B13	B14	B15	B16	B17	B18	B19	B20	B21	B22	B23
1°	273.2 [273.2]	225.1 [225.2]	498.3 [498.4]	181.8 [181.8]	313.8 [313.8]	495.6 [495.6]	25 [25]	65 [65]	1299	1299	2099	1296	1296	2096	1200	2000
2°	273.8 [273.9]	225.7 [225.7]	499.5 [499.6]	181.1 [181.0]	313.2 [313.1]	494.3 [494.1]	25 [25]	65 [65]	1299	1299	2099	1294	1294	2094	1199	1999
3°	274.5 [274.5]	226.2 [226.3]	500.7 [500.8]	180.3 [180.2]	312.5 [312.5]	492.8 [492.7]	26 [26]	64 [64]	1300	1300	2099	1292	1292	2091	1198	1997
4°	275.1 [275.2]	226.6 [226.7]	501.7 [501.9]	179.4 [179.3]	311.9 [311.8]	491.3 [491.1]	27 [27]	63 [63]	1300	1300	2098	1289	1289	2087	1197	1995
5°	275.8 [275.9]	227.0 [227.1]	502.8 [503.0]	178.5 [178.3]	311.2 [311.1]	489.7 [489.4]	27 [27]	63 [63]	1299	1300	2096	1286	1286	2083	1195	1992
6°	276.4 [276.6]	227.3 [227.5]	503.7 [504.1]	177.5 [177.3]	310.6 [310.4]	488.1 [487.7]	28 [28]	62 [62]	1298	1299	2094	1283	1282	2078	1193	1989
7°	277.1 [277.3]	227.5 [227.7]	504.6 [505.0]	176.4 [176.2]	309.9 [309.7]	486.3 [485.9]	29 [29]	61 [61]	1297	1298	2092	1279	1279	2073	1191	1985
8°	277.7 [278.0]	227.7 [227.9]	505.4 [505.9]	175.3 [175.1]	309.3 [309.0]	484.6 [484.1]	29 [29]	61 [61]	1296	1296	2088	1275	1274	2067	1188	1981
9°	278.4 [278.6]	227.8 [228.1]	506.2 [506.7]	174.7 [173.9]	308.6 [308.4]	483.3 [482.3]	30 [30]	60 [60]	1294	1294	2084	1270	1270	2060	1185	1975
10°	279.1 [279.3]	227.9 [228.1]	507.0 [507.4]	172.9 [172.7]	307.9 [307.7]	480.8 [480.4]	31 [31]	59 [59]	1291	1292	2080	1265	1265	2053	1182	1970
11°	279.7 [280.0]	227.9 [228.1]	507.6 [508.1]	171.7 [171.4]	307.3 [307.0]	479.0 [478.4]	31 [32]	59 [58]	1289	1289	2075	1260	1260	2045	1178	1963
12°	280.4 [280.7]	227.8 [228.1]	508.2 [508.8]	170.3 [170.0]	306.6 [306.3]	476.9 [476.3]	32 [32]	58 [58]	1286	1286	2069	1255	1254	2036	1174	1956
13°	281.0 [281.4]	227.6 [227.9]	508.6 [509.3]	169.0 [168.6]	306.0 [305.6]	475.0 [474.2]	33 [33]	57 [57]	1282	1283	2062	1249	1248	2027	1169	1949
14°	281.7 [282.1]	227.4 [227.7]	509.1 [509.8]	167.5 [167.2]	305.3 [304.9]	472.8 [472.1]	33 [34]	57 [56]	1278	1279	2055	1242	1241	2018	1164	1941
15°	282.4 [282.8]	227.1 [227.5]	509.5 [510.3]	166.0 [165.6]	304.6 [304.2]	470.6 [469.8]	34 [34]	56 [56]	1274	1275	2048	1235	1235	2007	1159	1932
16°	283.0 [283.4]	226.7 [227.2]	509.7 [510.6]	164.5 [164.1]	304.0 [303.5]	468.5 [467.6]	35 [35]	55 [55]	1270	1270	2039	1228	1227	1996	1154	1923
17°	283.7 [284.2]	226.3 [226.8]	510.0 [511.0]	162.9 [162.5]	303.3 [302.8]	466.2 [465.3]	35 [36]	55 [54]	1265	1266	2031	1221	1220	1985	1148	1913
18°	284.4 [284.9]	225.8 [226.3]	510.2 [511.2]	161.2 [160.8]	302.6 [302.1]	463.8 [462.9]	36 [36]	54 [54]	1259	1260	2021	1213	1212	1973	1141	1902
19°	285.1 [285.6]	225.3 [225.8]	510.4 [511.4]	159.5 [159.1]	301.9 [301.4]	461.4 [460.5]	37 [37]	53 [53]	1254	1255	2011	1205	1204	1960	1135	1891
20°	285.7 [286.3]	224.7 [225.2]	510.4 [511.5]	157.8 [157.3]	301.3 [300.7]	459.1 [458.0]	37 [38]	53 [52]	1248	1249	2000	1196	1195	1947	1128	1879
21°	286.4 [287.0]	224.0 [224.5]	510.4 [511.5]	156.0 [155.5]	300.6 [300.0]	456.6 [455.5]	38 [38]	52 [52]	1241	1242	1989	1187	1186	1933	1120	1867
22°	287.1 [287.7]	223.2 [223.7]	510.3 [511.4]	154.2 [153.6]	299.9 [299.3]	454.1 [452.9]	39 [39]	51 [51]	1234	1236	1977	1178	1177	1919	1113	1854
23°	287.8 [288.4]	222.4 [222.9]	510.2 [511.3]	152.3 [151.7]	299.2 [298.6]	451.5 [450.3]	39 [40]	51 [50]	1227	1228	1965	1169	1167	1904	1105	1841
24°	288.4 [289.1]	221.5 [222.1]	509.9 [511.2]	150.3 [149.8]	298.6 [297.9]	448.9 [447.7]	40 [41]	50 [49]	1220	1221	1952	1159	1157	1888	1096	1827
25°	289.1 [289.8]	220.5 [221.1]	509.6 [510.9]	148.4 [147.8]	297.9 [297.2]	446.3 [445.0]	41 [41]	49 [49]	1212	1213	1938	1148	1147	1872	1088	1813
26°	289.8 [290.5]	219.5 [220.1]	509.3 [510.6]	146.3 [145.7]	297.2 [296.5]	443.5 [442.2]	41 [42]	49 [48]	1204	1205	1924	1138	1137	1856	1079	1798
27°	290.5 [291.2]	218.4 [219.0]	508.9 [510.2]	144.3 [143.6]	296.5 [295.8]	440.8 [439.4]	42 [43]	48 [47]	1195	1196	1909	1127	1126	1838	1069	1782
28°	291.2 [291.9]	217.2 [217.9]	508.4 [509.8]	142.2 [141.5]	295.8 [295.1]	438.0 [436.6]	43 [43]	47 [47]	1186	1188	1894	1116	1114	1821	1060	1766
29°	291.9 [292.7]	215.9 [216.6]	507.8 [509.3]	140.0 [139.3]	295.1 [294.3]	435.1 [433.6]	43 [44]	47 [46]	1177	1178	1878	1104	1103	1802	1050	1749
30°	292.6 [293.4]	214.6 [215.3]	507.2 [508.7]	137.8 [137.1]	294.4 [293.6]	432.2 [430.7]	44 [45]	46 [45]	1167	1169	1862	1092	1091	1784	1039	1732
31°	293.3 [294.1]	213.3 [214.0]	506.6 [508.1]	135.6 [134.9]	293.7 [292.9]	429.3 [427.8]	45 [46]	45 [44]	1157	1159	1845	1080	1078	1764	1029	1714
32°	294.0 [294.9]	211.8 [212.5]	505.8 [507.4]	133.3 [132.6]	293.0 [292.1]	426.3 [424.7]	46 [46]	44 [44]	1147	1149	1827	1067	1066	1744	1018	1696
33°	294.7 [295.6]	210.3 [211.0]	505.0 [506.6]	131.0 [130.3]	292.3 [291.4]	423.3 [421.7]	46 [47]	44 [43]	1136	1138	1809	1055	1053	1724	1006	1677
34°	295.4 [296.3]	208.7 [209.5]	504.1 [505.8]	128.7 [127.9]	291.6 [290.7]	420.3 [418.6]	47 [48]	43 [42]	1125	1127	1790	1041	1040	1703	995	1658
35°	296.1 [297.1]	207.1 [207.8]	503.2 [504.9]	126.3 [125.6]	290.6 [289.9]	416.9 [415.5]	48 [49]	42 [41]	1114	1116	1771	1028	1026	1682	983	1638
36°	296.9 [297.8]	205.3 [206.1]	502.2 [503.9]	123.9 [123.1]	290.1 [289.2]	414.0 [412.3]	48 [49]	42 [41]	1102	1104	1751	1014	1012	1660	971	1618
37°	297.6 [298.6]	203.6 [204.4]	501.2 [503.0]	121.5 [120.7]	289.4 [288.4]	410.9 [409.1]	49 [50]	41 [40]	1090	1092	1731	1000	998	1637	958	1597
38°	298.3 [299.4]	201.7 [202.5]	500.0 [501.9]	119.0 [118.2]	288.7 [287.6]	407.7 [405.8]	50 [51]	40 [39]	1078	1080	1710	986	984	1614	946	1576
39°	299.1 [300.1]	199.8 [200.6]	498.9 [500.7]	116.5 [115.7]	287.9 [286.9]	404.4 [402.6]	51 [52]	39 [38]	1066	1067	1689	971	969	1591	933	1554
40°	299.8 [300.9]	197.8 [198.6]	497.6 [499.5]	114.0 [113.1]	287.2 [286.1]	401.2 [399.2]	51 [52]	39 [38]	1053	1055	1667	956	954	1567	919	1532

水平コーナー部（トップ笠木）

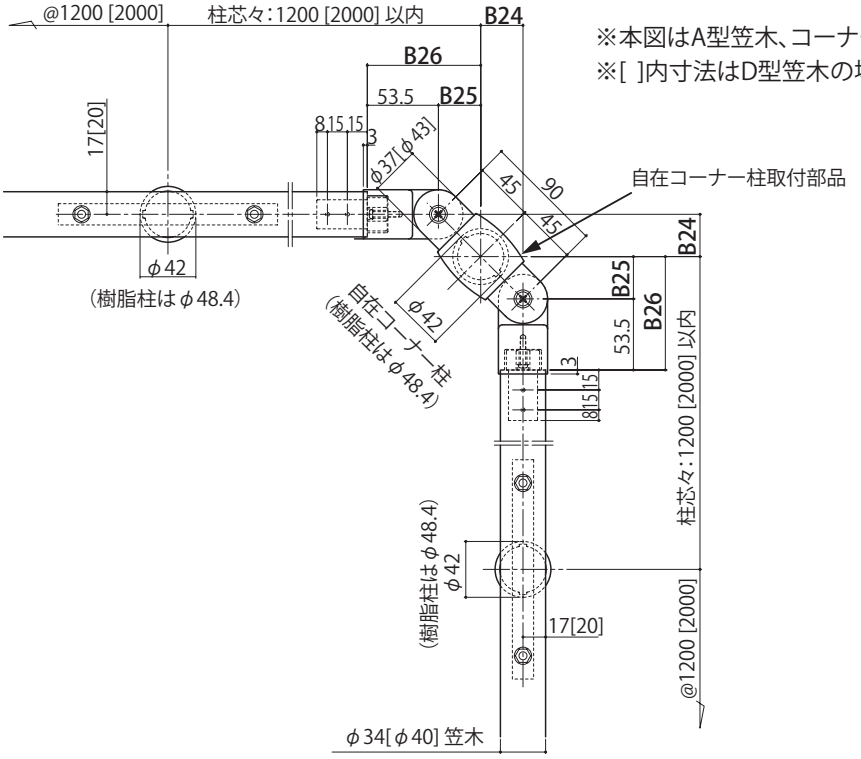

※本図はA型笠木、コーナー角度90°の場合を示しています。
※[ ]内寸法はD型笠木の場合を示しています。

◎角度別納まり寸法表

(単位:mm)

角度＼部位	B24	B25	B26	角度＼部位	B24	B25	B26	角度＼部位	B24	B25	B26
180°	0.0	45.0	98.5	140°	15.4	42.3	95.8	100°	28.9	34.5	88.0
179°	0.4	45.0	98.5	139°	15.8	42.2	95.7	99°	29.2	34.2	87.7
178°	0.8	45.0	98.5	138°	16.1	42.0	95.5	98°	29.5	34.0	87.5
177°	1.2	45.0	98.5	137°	16.5	41.9	95.4	97°	29.8	33.7	87.2
176°	1.6	45.0	98.5	136°	16.9	41.7	95.2	96°	30.1	33.4	86.9
175°	2.0	45.0	98.5	135°	17.2	41.6	95.1	95°	30.4	33.2	86.7
174°	2.4	44.9	98.4	134°	17.6	41.4	94.9	94°	30.7	32.9	86.4
173°	2.7	44.9	98.4	133°	17.9	41.3	94.8	93°	31.0	32.6	86.1
172°	3.1	44.9	98.4	132°	18.3	41.1	94.6	92°	31.3	32.4	85.9
171°	3.5	44.9	98.4	131°	18.7	40.9	94.4	91°	31.5	32.1	85.6
170°	3.9	44.8	98.3	130°	19.0	40.8	94.3	90°	31.8	31.8	85.3
169°	4.3	44.8	98.3	129°	19.4	40.6	94.1	89°	32.1	31.5	85.0
168°	4.7	44.8	98.3	128°	19.7	40.4	93.9	88°	32.4	31.3	84.8
167°	5.1	44.7	98.2	127°	20.1	40.3	93.8	87°	32.6	31.0	84.5
166°	5.5	44.7	98.2	126°	20.4	40.1	93.6	86°	32.9	30.7	84.2
165°	5.9	44.6	98.1	125°	20.8	39.9	93.4	85°	33.2	30.4	83.9
164°	6.3	44.6	98.1	124°	21.1	39.7	93.2	84°	33.4	30.1	83.6
163°	6.7	44.5	98.0	123°	21.5	39.5	93.0	83°	33.7	29.8	83.3
162°	7.0	44.4	97.9	122°	21.8	39.4	92.9	82°	34.0	29.5	83.0
161°	7.4	44.4	97.9	121°	22.2	39.2	92.7	81°	34.2	29.2	82.7
160°	7.8	44.3	97.8	120°	22.5	39.0	92.5	80°	34.5	28.9	82.4
159°	8.2	44.2	97.7	119°	22.8	38.8	92.3	79°	34.7	28.6	82.1
158°	8.6	44.2	97.7	118°	23.2	38.6	92.1	78°	35.0	28.3	81.8
157°	9.0	44.1	97.6	117°	23.5	38.4	91.9	77°	35.2	28.0	81.5
156°	9.4	44.0	97.5	116°	23.8	38.2	91.7	76°	35.5	27.7	81.2
155°	9.7	43.9	97.4	115°	24.2	38.0	91.5	75°	35.7	27.4	80.9
154°	10.1	43.8	97.3	114°	24.5	37.7	91.2	74°	35.9	27.1	80.6
153°	10.5	43.8	97.3	113°	24.8	37.5	91.0	73°	36.2	26.8	80.3
152°	10.9	43.7	97.2	112°	25.2	37.3	90.8	72°	36.4	26.5	80.0
151°	11.3	43.6	97.1	111°	25.5	37.1	90.6	71°	36.6	26.1	79.6
150°	11.6	43.5	97.0	110°	25.8	36.9	90.4	70°	36.9	25.8	79.3
149°	12.0	43.4	96.9	109°	26.1	36.6	90.1	69°	37.1	25.5	79.0
148°	12.4	43.3	96.8	108°	26.5	36.4	89.9	68°	37.3	25.2	78.7
147°	12.8	43.1	96.6	107°	26.8	36.2	89.7	67°	37.5	24.8	78.3
146°	13.2	43.0	96.5	106°	27.1	35.9	89.4	66°	37.7	24.5	78.0
145°	13.5	42.9	96.4	105°	27.4	35.7	89.2	65°	38.0	24.2	77.7
144°	13.9	42.8	96.3	104°	27.7	35.5	89.0	64°	38.2	23.8	77.3
143°	14.3	42.7	96.2	103°	28.0	35.2	88.7	63°	38.4	23.5	77.0
142°	14.7	42.5	96.0	102°	28.3	35.0	88.5	62°	38.6	23.2	76.7
141°	15.0	42.4	95.9	101°	28.6	34.7	88.2	61°	38.8	22.8	76.3
								60°	39.0	22.5	76.0

水平コーナー部（フロント笠木）

※本図は、A 型笠木、コーナー角度 90°の場合を示しています。
※［　］内寸法は、D 型笠木の場合を示しています。

■入隅の場合

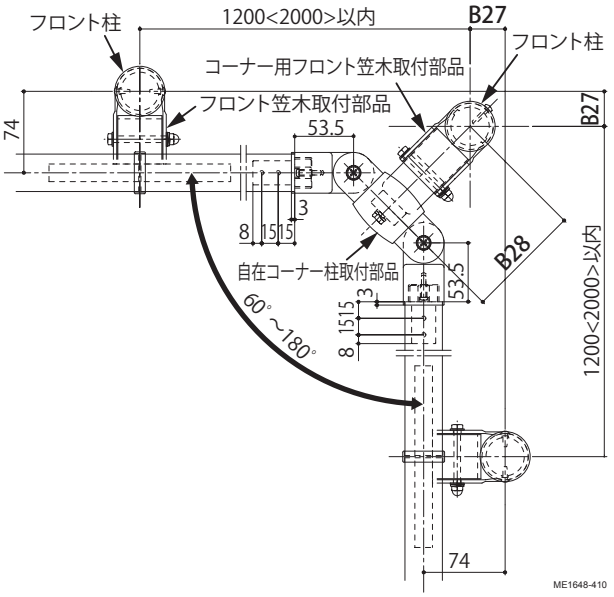

■出隅の場合

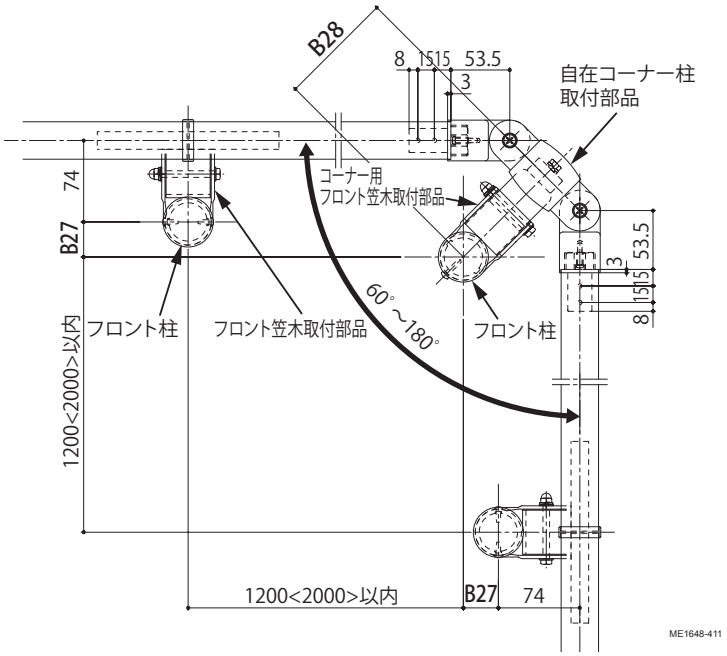

◎角度別納まり寸法表（入隅）

(単位:mm)

角度＼部位	B27	B28	角度＼部位	B27	B28	角度＼部位	B27	B28	角度＼部位	B27	B28	角度＼部位	B27	B28	角度＼部位	B27	B28
180°	0.0	74.0	160°	7.8	75.1	140°	15.4	78.7	120°	22.5	84.4	100°	28.9	96.6	80°	41.2	104.7
179°	0.4	74.0	159°	8.2	75.3	139°	15.8	79.0	119°	22.8	85.9	99°	29.2	97.3	79°	42.2	104.7
178°	0.8	74.0	158°	8.6	75.4	138°	16.1	79.3	118°	23.2	86.3	98°	29.5	98.1	78°	43.1	104.7
177°	1.2	74.0	157°	9.0	75.5	137°	16.5	79.5	117°	23.5	86.8	97°	29.8	98.8	77°	44.1	104.7
176°	1.6	74.0	156°	9.4	75.7	136°	16.9	79.8	116°	23.8	87.3	96°	30.1	99.6	76°	45.0	104.7
175°	2.0	74.1	155°	9.7	75.7	135°	17.2	80.1	115°	24.2	87.7	95°	30.4	100.4	75°	46.0	104.7
174°	2.4	74.1	154°	10.1	75.9	134°	17.6	80.4	114°	24.5	88.2	94°	30.7	101.2	74°	47.0	104.7
173°	2.7	74.1	153°	10.5	76.1	133°	17.9	80.7	113°	24.8	88.7	93°	31.0	102.0	73°	47.9	104.7
172°	3.1	74.2	152°	10.9	76.3	132°	18.3	81.0	112°	25.2	89.3	92°	31.3	102.9	72°	48.9	104.7
171°	3.5	74.2	151°	11.3	76.4	131°	18.7	81.3	111°	25.5	89.8	91°	31.5	103.8	71°	49.9	104.7
170°	3.9	74.3	150°	11.6	76.6	130°	19.0	81.6	110°	25.8	90.3	90°	31.8	104.7	70°	50.8	104.7
169°	4.3	74.3	149°	12.0	76.8	129°	19.4	82.0	109°	26.1	90.9	89°	32.7	104.7	69°	51.8	104.7
168°	4.7	74.4	148°	12.4	77.0	128°	19.7	82.3	108°	26.5	91.5	88°	33.7	104.7	68°	52.8	104.7
167°	5.1	74.5	147°	12.8	77.2	127°	20.1	82.7	107°	26.8	92.1	87°	34.6	104.7	67°	53.8	104.7
166°	5.5	74.6	146°	13.2	77.4	126°	20.4	83.1	106°	27.1	92.7	86°	35.5	104.7	66°	54.7	104.7
165°	5.9	74.6	145°	13.5	77.6	125°	20.8	83.4	105°	27.4	93.3	85°	36.5	104.7	65°	55.7	104.7
164°	6.3	74.7	144°	13.9	77.8	124°	21.1	83.8	104°	27.7	93.9	84°	37.4	104.7	64°	56.7	104.7
163°	6.7	74.8	143°	14.3	78.0	123°	21.5	84.2	103°	28.0	94.6	83°	38.4	104.7	63°	57.7	104.7
162°	7.0	74.9	142°	14.7	78.3	122°	21.8	84.6	102°	28.3	95.2	82°	39.3	104.7	62°	58.7	104.7
161°	7.4	75.0	141°	15.0	78.5	121°	22.2	85.0	101°	28.6	95.9	81°	40.3	104.7	61°	59.7	104.7
															60°	60.7	104.7

◎角度別納まり寸法表（出隅）

(単位:mm)

角度＼部位	B27	B28	角度＼部位	B27	B28	角度＼部位	B27	B28	角度＼部位	B27	B28	角度＼部位	B27	B28	角度＼部位	B27	B28
180°	0.0	74.0	160°	7.8	75.1	140°	15.4	78.7	120°	22.5	84.4	100°	28.9	96.6	80°	27.7	104.7
179°	0.4	74.0	159°	8.2	75.3	139°	15.8	79.0	119°	22.8	85.9	99°	29.2	97.3	79°	27.3	104.7
178°	0.8	74.0	158°	8.6	75.4	138°	16.1	79.3	118°	23.2	86.3	98°	29.5	98.1	78°	26.8	104.7
177°	1.2	74.0	157°	9.0	75.5	137°	16.5	79.5	117°	23.5	86.8	97°	29.8	98.8	77°	26.4	104.7
176°	1.6	74.0	156°	9.4	75.7	136°	16.9	79.8	116°	23.8	87.3	96°	30.1	99.6	76°	25.9	104.7
175°	2.0	74.1	155°	9.7	75.7	135°	17.2	80.1	115°	24.2	87.7	95°	30.4	100.4	75°	25.4	104.7
174°	2.4	74.1	154°	10.1	75.9	134°	17.6	80.4	114°	24.5	88.2	94°	30.7	101.2	74°	24.9	104.7
173°	2.7	74.1	153°	10.5	76.1	133°	17.9	80.7	113°	24.8	88.7	93°	31.0	102.0	73°	24.4	104.7
172°	3.1	74.2	152°	10.9	76.3	132°	18.3	81.0	112°	25.2	89.3	92°	31.3	102.9	72°	23.9	104.7
171°	3.5	74.2	151°	11.3	76.4	131°	18.7	81.3	111°	25.5	89.8	91°	31.5	103.8	71°	23.4	104.7
170°	3.9	74.3	150°	11.6	76.6	130°	19.0	81.6	110°	25.8	90.3	90°	31.8	104.7	70°	22.9	104.7
169°	4.3	74.3	149°	12.0	76.8	129°	19.4	82.0	109°	26.1	90.9	89°	31.4	104.7	69°	22.4	104.7
168°	4.7	74.4	148°	12.4	77.0	128°	19.7	82.3	108°	26.5	91.5	88°	31.1	104.7	68°	21.8	104.7
167°	5.1	74.5	147°	12.8	77.2	127°	20.1	82.7	107°	26.8	92.1	87°	30.7	104.7	67°	21.3	104.7
166°	5.5	74.6	146°	13.2	77.4	126°	20.4	83.1	106°	27.1	92.7	86°	30.3	104.7	66°	20.7	104.7
165°	5.9	74.6	145°	13.5	77.6	125°	20.8	83.4	105°	27.4	93.3	85°	29.9	104.7	65°	20.2	104.7
164°	6.3	74.7	144°	13.9	77.8	124°	21.1	83.8	104°	27.7	93.9	84°	29.5	104.7	64°	19.6	104.7
163°	6.7	74.8	143°	14.3	78.0	123°	21.5	84.2	103°	28.0	94.6	83°	29.0	104.7	63°	19.0	104.7
162°	7.0	74.9	142°	14.7	78.3	122°	21.8	84.6	102°	28.3	95.2	82°	28.6	104.7	62°	18.5	104.7
161°	7.4	75.0	141°	15.0	78.5	121°	22.2	85.0	101°	28.6	95.9	81°	28.2	104.7	61°	17.9	104.7
															60°	17.3	104.7

1 自在コーナー継手の取付け

●施工前に、自在コーナー継手の施工角度を確認してください。
●自在コーナー継手は、現場で調整を行うことで、あらゆる角度に対応できます。

自在コーナー継手の角度調整方法

①自在コーナー継手のネジを緩め、角度を調整してください。
②調整後、ネジを締付け固定してください。

本締めは、全体の調整後に行ってください。

●詳細図

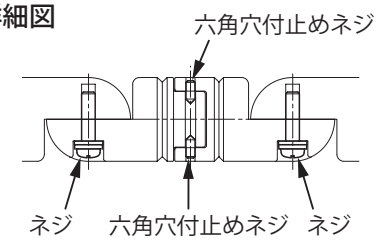

ME1648-103-4

●調整方法1

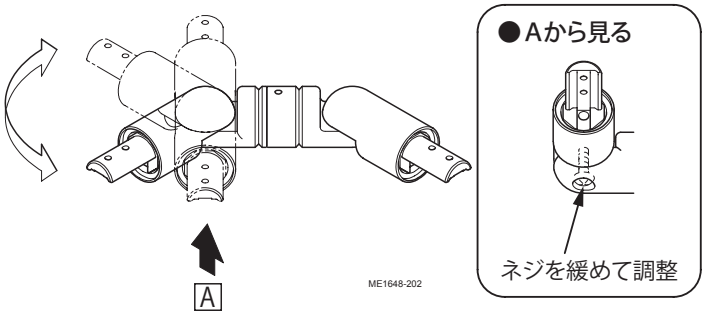

●調整方法2

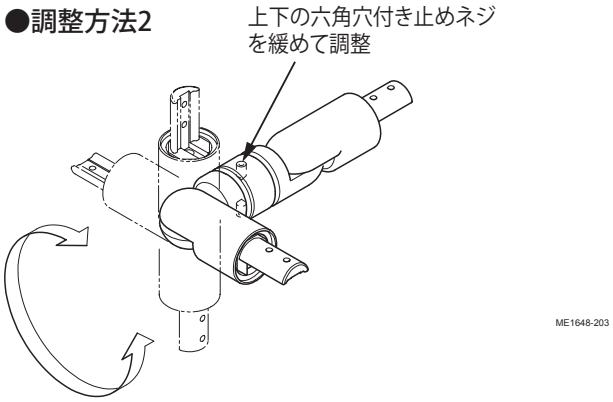

1－1 笠木の切詰め

①「納まり図」を参照し、必要に応じて、笠木を切詰めてください。
②切断側の端部にφ 5mm の孔を 2 ヶ所あけてください。

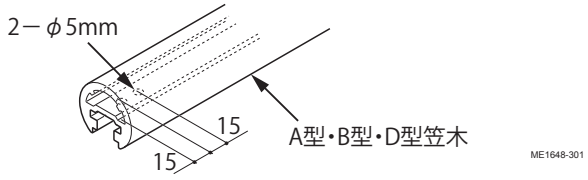

1－2 自在コーナー継手の取付け

※ここでは、自在コーナー継手を水平な状態として説明しています。

①自在コーナー継手を笠木に取付けてください。

埋込柱の場合、必ず柱の基礎が固まった後、自在コーナー継手を取付けてください。

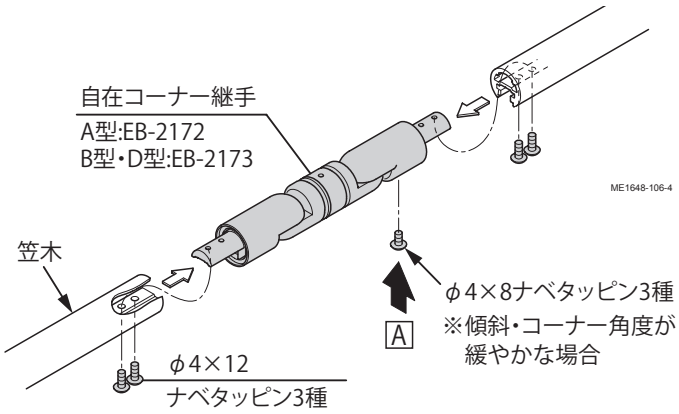

傾斜・コーナー角度が緩やかな場合は、自在コーナー継手をビス止めすることで、継手のガタツキを抑えることができます。
※必要に応じてビス止めしてください。

●ビス止め位置

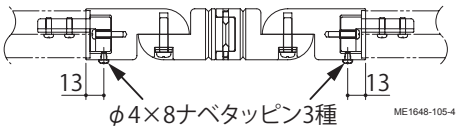

●傾斜・コーナー角度が緩やかな場合

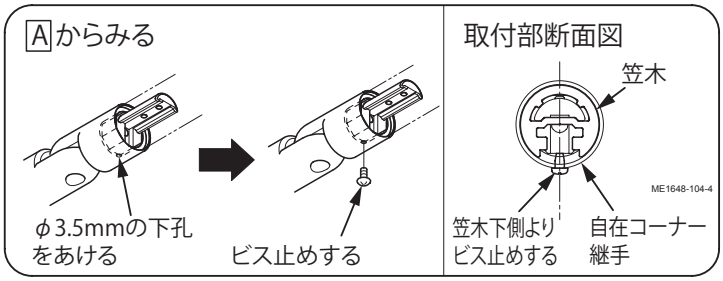

2 自在コーナー柱取付部品の取付け

●施工前に、自在コーナー柱取付部品の施工角度を確認してください。
●自在コーナー柱取付部品は、現場で調整を行うことで、あらゆる角度に対応できます。

自在コーナー柱取付部品の角度調整方法

①自在コーナー柱取付部品のネジを緩め、角度を調整してください。
②調整後、ネジを締付け固定してください。

本締めは、全体の調整後に行ってください。

●詳細図

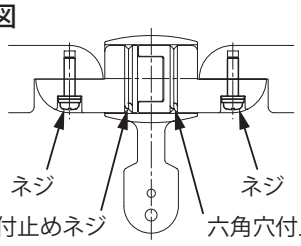

ME1648-211

●調整方法1

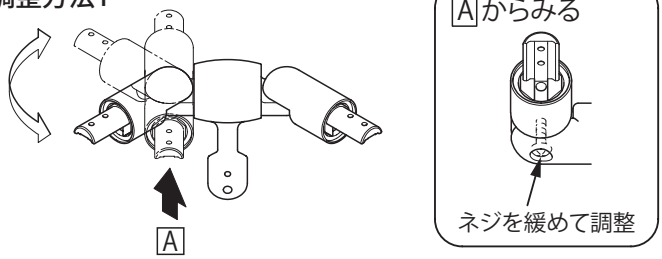

ME1648-208

●調整方法2

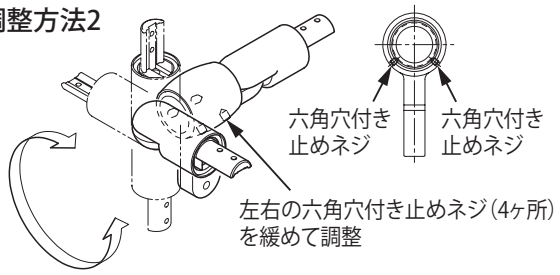

ME1648-209

2－1 柱の設置

①UD手すり本体の施工説明書[ME-1459]を参照して、柱を設置してください。
②柱の設置位置については、8～11ページの「角度別納まり寸法」を参照してください。

2－2 笠木の切詰め

①「納まり図」を参照し、必要に応じて、笠木を切詰めてください。
②切断側の端部にφ5mmの孔を2ヶ所あけてください。

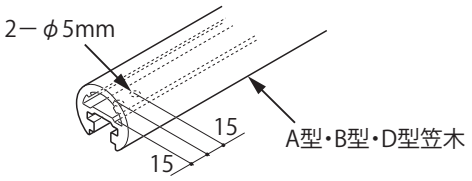

ME1648-301

2－3 自在コーナー柱取付部品の取付け

※ここでは、自在コーナー柱取付部品を水平な状態として説明しています。

①自在コーナー柱取付部品を笠木に取付けてください。

埋込柱の場合、必ず柱の基礎が固まった後、自在コーナー柱取付部品を取付けてください。

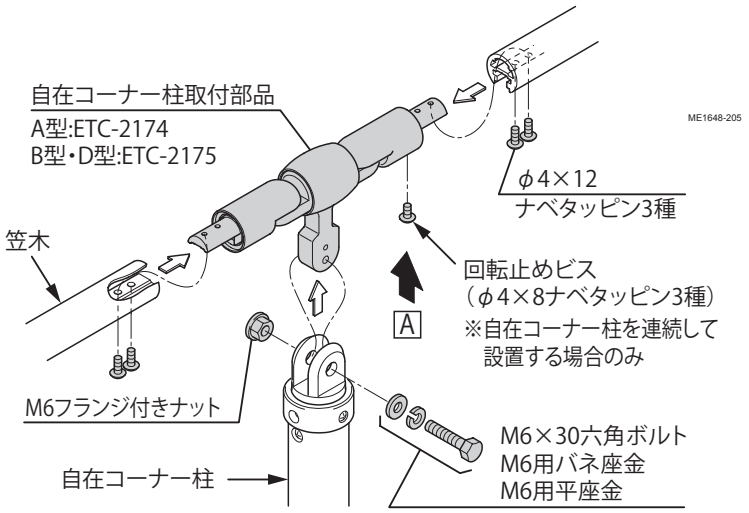

自在コーナー柱を連続して設置する場合は、笠木の回転を防ぐため、自在コーナー柱取付部品に回転止めビスを取付けてください。

●詳細図

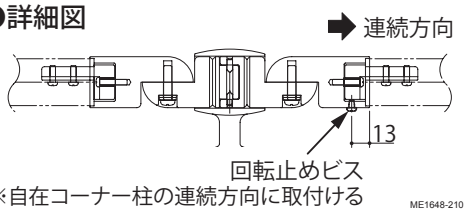

●自在コーナー柱を連続して設置する場合

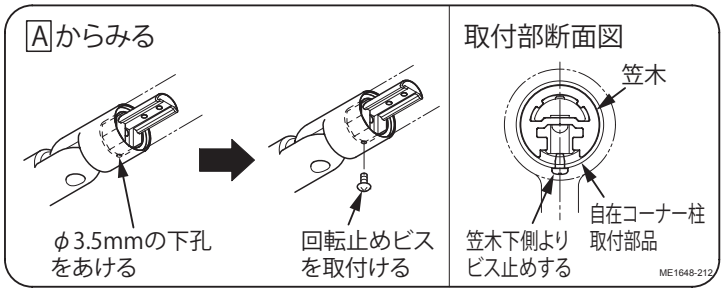

3 フロント笠木の取付け

3－1 フロントコーナーブラケットの仮止め

①柱にフロントコーナーブラケット A を取付けてください。

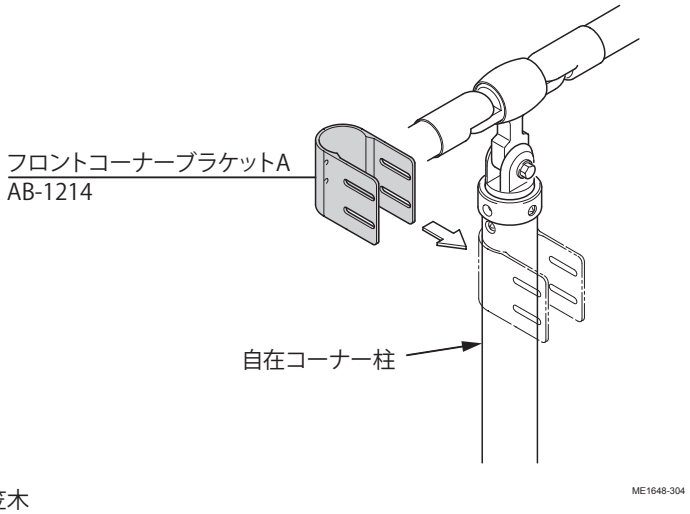

> ●アルミ柱の場合は、フロントコーナーブラケット A の溝を合わせてください。
> ●樹脂柱の場合は、位置合わせの溝はありません。キャップ取付けビスまたは柱ブラケット（上部）で位置合わせを行ってください。

■ブラケット取付位置

●フロント笠木納まり　● 2 段笠木納まり

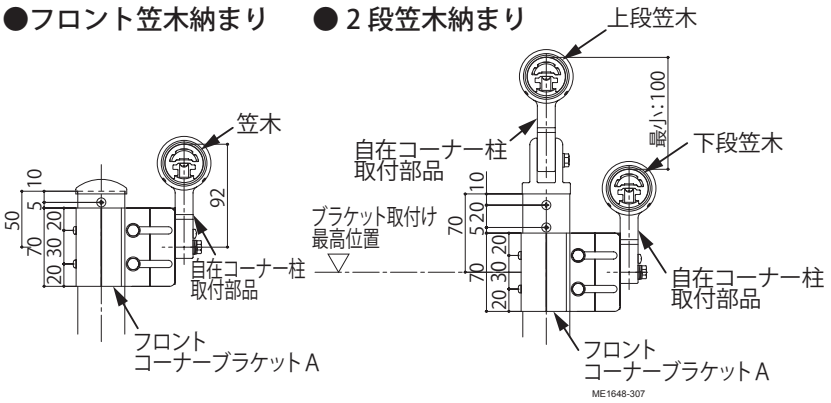

②「納まり図」を参照して位置を決め、フロントコーナーブラケット B、コーナー隙間カバーを取付け、仮止めしてください。

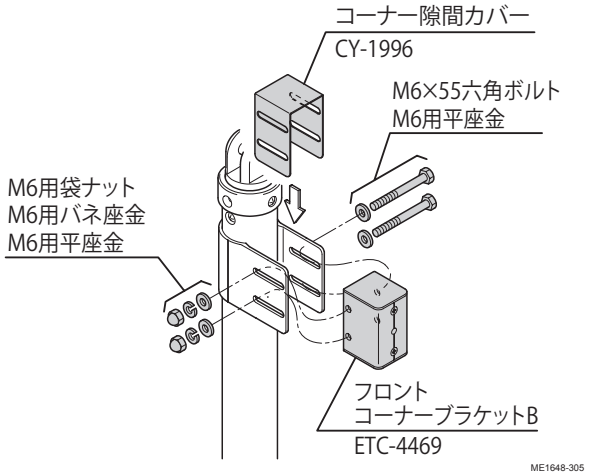

3－2 柱の設置

①UD 手すり本体の施工説明書 [ME-1459] を参照して、柱を設置してください。

②柱の設置位置については、8 ～ 11 ページの「角度別納まり寸法」を参照してください。

3－3 笠木の切詰め

①「納まり図」を参照し、必要に応じて、笠木を切詰めてください。

②切断側の端部にφ 5mm の孔を 2 ヶ所あけてください。

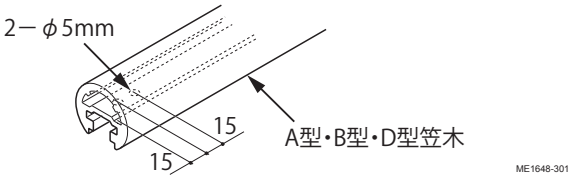

3－4 笠木の取付け

①UD手すり本体の施工説明書[ME-1459]を参照して、上段笠木を取付けてください。
②取付け位置決定後、セルフドリリングビスでフロントコーナーブラケットAを固定してください。

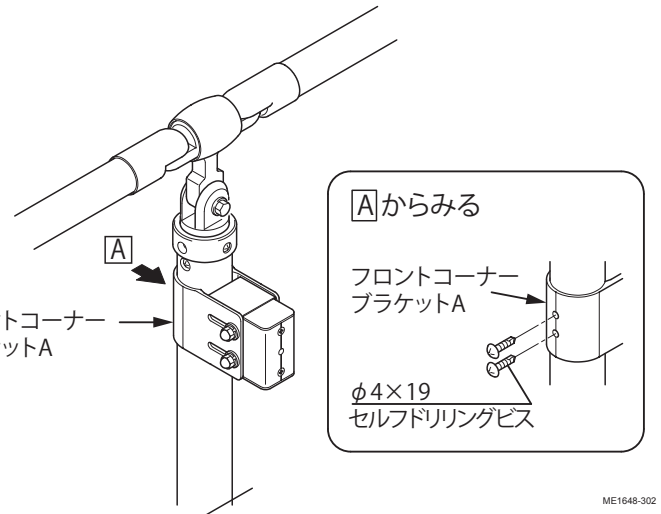

③自在コーナー柱取付部品を、フロントコーナーブラケットBに取付けてください。
④下段笠木を取付けてください。

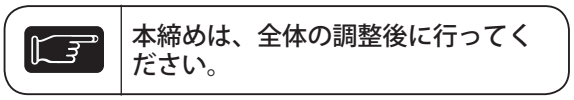

本締めは、全体の調整後に行ってください。

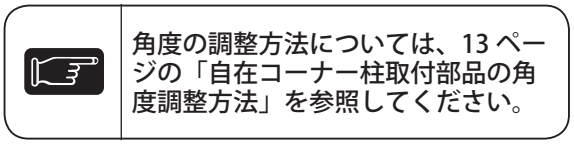

角度の調整方法については、13ページの「自在コーナー柱取付部品の角度調整方法」を参照してください。

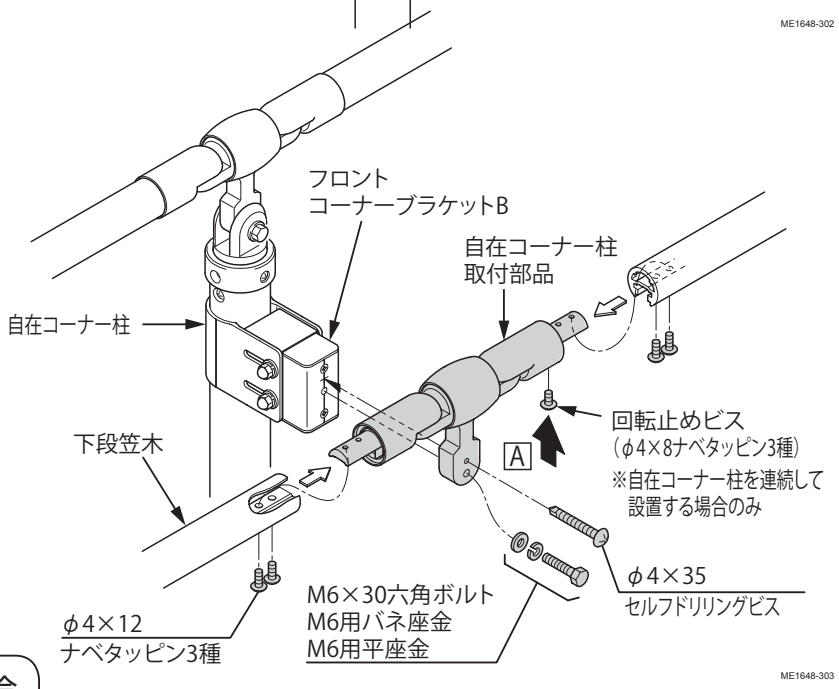

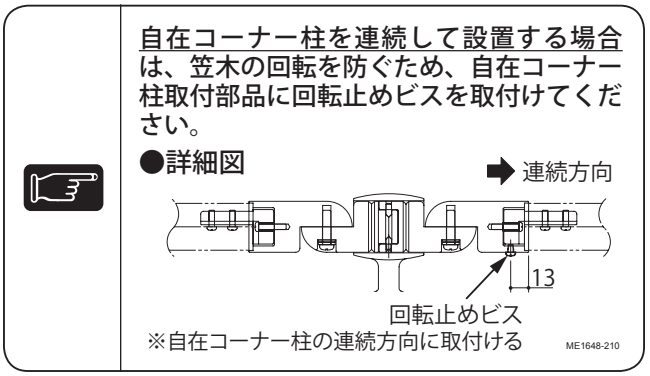

自在コーナー柱を連続して設置する場合は、笠木の回転を防ぐため、自在コーナー柱取付部品に回転止めビスを取付けてください。

●詳細図

●自在コーナー柱を連続して設置する場合

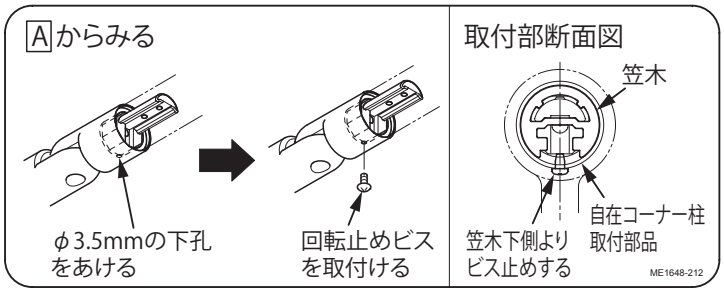

■施工工事店様、販売店様へのお願い

●「取扱説明書」に基づき（同梱されているもののみ）商品の使用方法、保守点検方法およびメンテナンス方法を必ず施主様に説明してください。
●この施工説明書は、施工完了後施主様にお渡しください。

施工完了日	年　月　日
施工工事店	TEL（　　）　-
販売店	TEL（　　）　-

株式会社LIXIL この商品についてのご質問やご相談は右記の窓口にお問い合せください。 お客様相談室 0120-126-001
LIXIL インターネットホームページ http://www.lixil.co.jp