MAL-930C　AQ26　2015年3月1日発行

LIXIL

上下移動物干し　取付け説明書

●この説明書は、必ず取付けされる方にお渡しください。

■取付けされる方へのお願い

●本説明書で使われているマークには、以下のような意味があります。

⚠警 告…取付けを誤った場合に、使用者などが死亡又は重傷を負う危険が想定されます。冒頭にまとめて記載していますので必ずお読みください。

⚠注 意…取付けを誤った場合に、使用者などが中程度の傷害・軽傷を負う危険又は物的損害の発生が想定されます。冒頭にまとめて記載していますので必ずお読みください。

⚠警 告

●竿掛け収納時の下竿中心が、床面から（足掛りがある場合はそこから）650mm以上になるように取付けてください。幼児が足をかけて手すりをのり越えるおそれがあります。

〔収納時〕

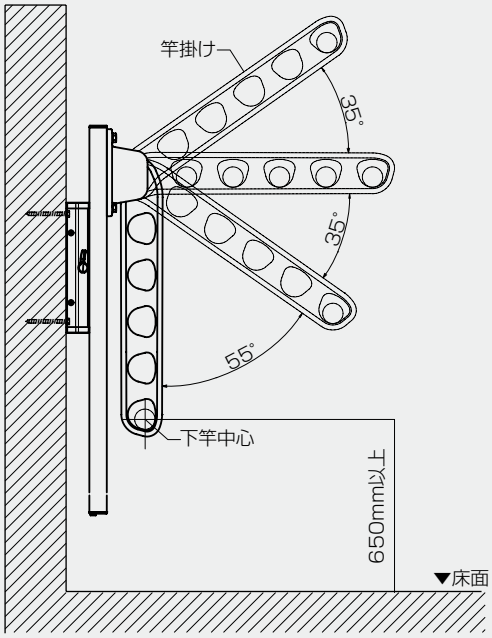

※本図は、造付けバルコニー直付けの参考納まり図です。

⚠注 意

※製品の破損・落下防止のため、下記事項をお守りください。

●躯体への固定

・製品を躯体に取付ける際は、必ず躯体柱などの構造材に取付けてください。

●シーリングについて

・シーリングは指定個所に必ず行ってください。

・部品を外壁の上から取付ける場合は、コーキング材を下穴に充てんしてからねじ止めしてください。

・シリコンシーリングを行う場合、当社指定のアルコール系コーキング材を使用してください。

■シーリングメーカー

・信越化学工業	シーラント72
・東芝シリコーン	トスシール380
・東レシリコーン	SE960

■取付け上のお願い

●お願いラベルが施主様に見えるように取付けてください。

●取付けは専門業者が行ってください。

■梱包明細表

●上下移動物干セット

上下移動物干し本体	竿掛け	直付けベース				
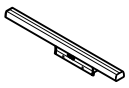	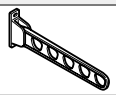		・六角ボルトM8×20 ・平ワッシャーM8用 ・スプリングワッシャーM8用 ・ナベタッピンねじ(3種)φ5×12	・ターンナットM5用 ・ナベタッピンねじ(3種)φ5×25 ・平ワッシャーM5用 ・スプリングワッシャーM5用	・六角コーチねじφ6×70 ・平ワッシャーM6用 ・スプリングワッシャーM6用 ・取付け説明書	・取扱い説明書

■構造説明図

【柱取付けの場合】

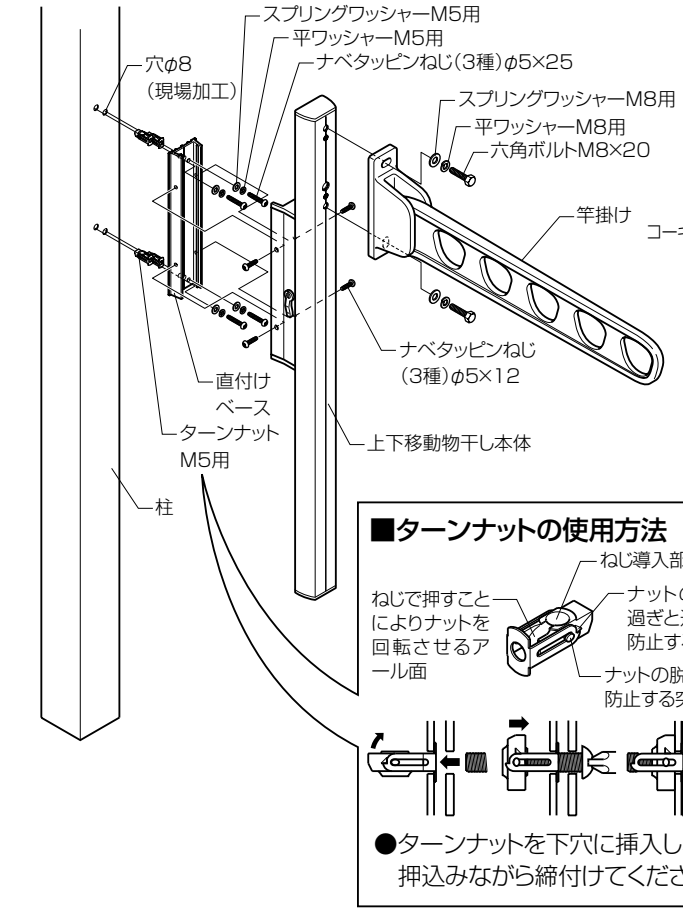

【躯体取付けの場合】

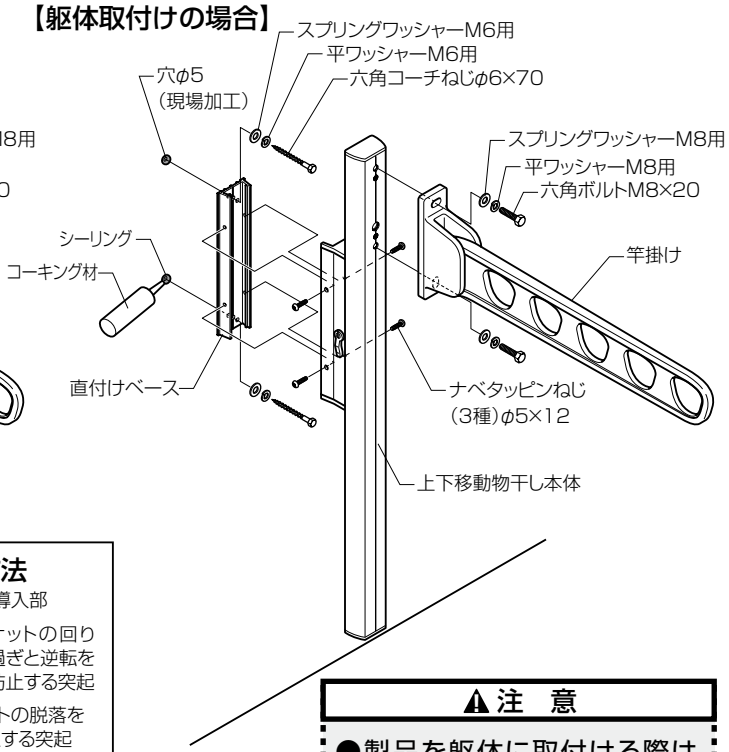

■ターンナットの使用方法

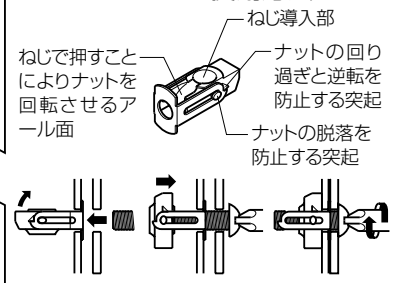

●ターンナットを下穴に挿入し、軽く押込みながら締付けてください。

⚠注　意

●製品を躯体に取付ける際は、必ず躯体柱などの構造材に取付けてください。

●シーリングは指定個所に必ず行ってください。

■納まり図

【柱取付けの場合】

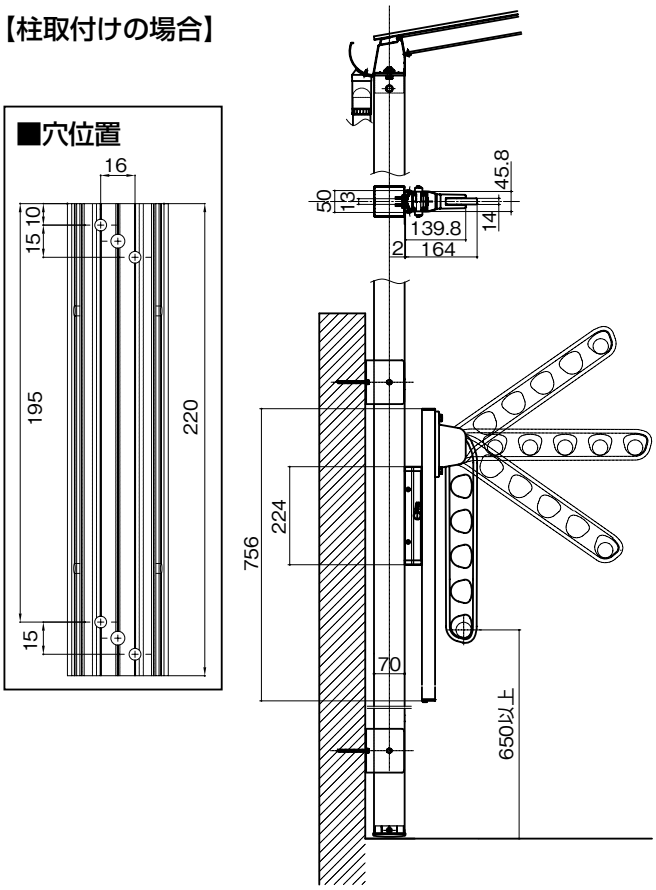
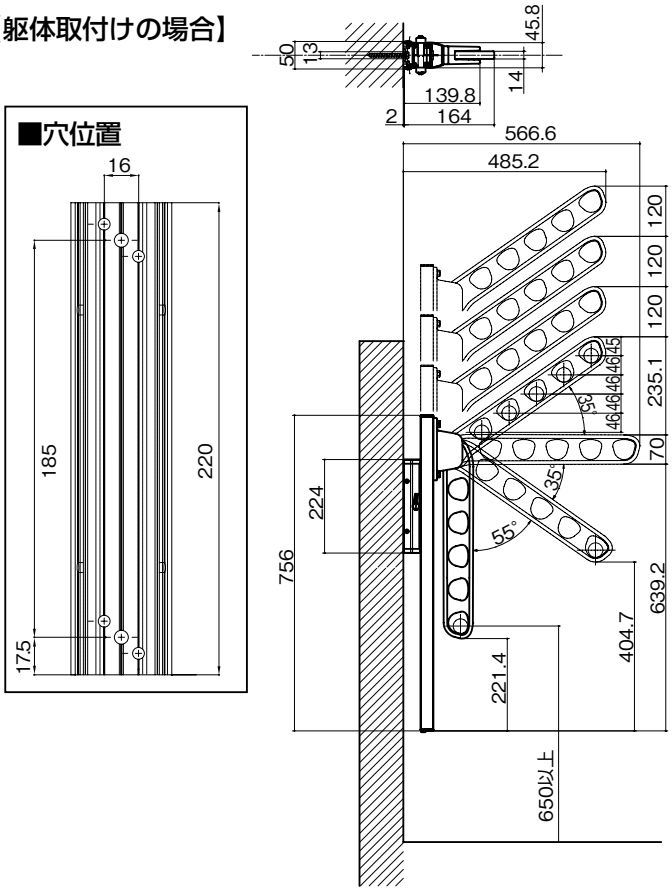
【躯体取付けの場合】