LIXIL

お施主さま用

グレーチングフロア

取扱い説明書

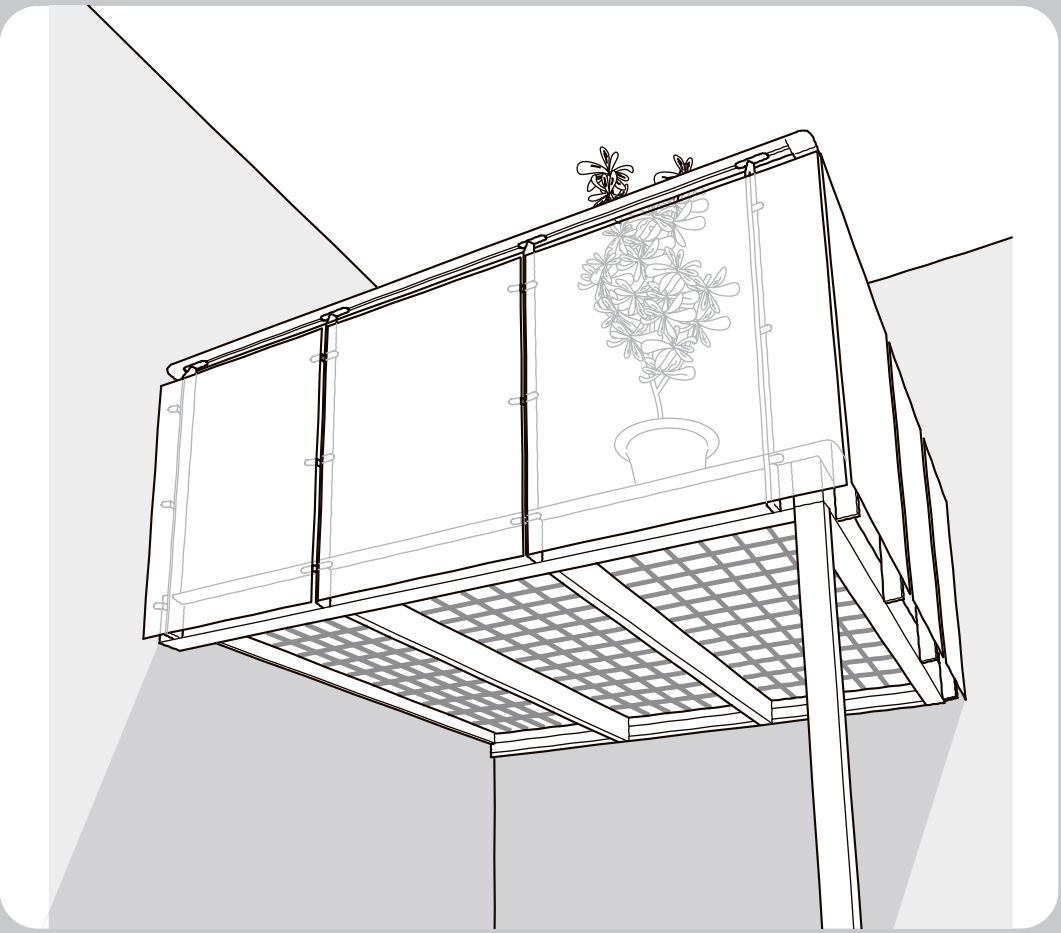

ご使用にあたって

●この説明書では、お施主さまが商品を安全に正しくご使用いただくための取扱い方法やお手入れ方法などの重要な内容を記載しております。
ご留意いただくとともに、大切に保管してください。

目　次

■重要なお知らせ……1
■警告用語の種類と意味……1
■特に注意していただきたいこと……2
■各部の名称……3
■商品性能について……3
■お手入れ方法……4・5
■商品保証について……6

重要なお知らせ

ご使用の前に

●安全のために、必ずお守りください。
「グレーチングフロア」のご使用およびお手入れを行う場合は、必ずこの取扱い説明書にしたがってください。
なお、この取扱い説明書にしたがわず、乱用又は誤用によって、ケガおよび損害が発生した場合は、当社およびその販売会社に責任はないものといたします。

1.この取扱い説明書の記載事項の他にも、あらゆる危険が想定されます。したがって、「グレーチングフロア」のご使用およびお手入れの際は、この取扱い説明書の記載事項に限らず、安全対策に関して十分な配慮が必要です。
2.この取扱い説明書は版権を有し、その権利は留保されています。
3.商品のお問い合わせについては、下記の窓口までご連絡ください。

問合わせ事項	連絡先	TEL
商品全般	お客さま相談センター	0120-126-001
修理のご依頼	LIXIL修理受付センター	0120-413-433

警告用語の種類と意味

●この取扱い説明書の以下の警告用語が持つ意味をよく理解し、本書の内容（指示）にしたがってください。

警告用語	意　味
お 願 い	特に注意を促したり強調したい情報で、指示にしたがわないと機器の損傷・故障などにつながる場合があります。

特に注意していただきたいこと

（安全のため、必ずお守りください）

お願い

転落に関すること

※お子様が手すりの側にいるときは絶対に目を離さないでください。又、手すりの近くには、植木台や箱などのように足掛かりとなる物を置かないでください。お子様が上に乗って転落するおそれがあります。

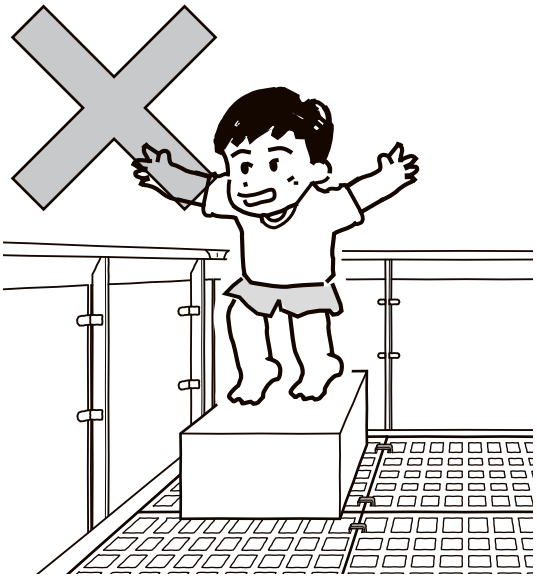

※「グレーチングフロア」にロープなどをかけて重い物（ピアノ・家具など）を搬入・搬出しないでください。製品が破損し、荷物が落下するおそれがあります。

床材（FRPグレーチング）に関すること

※床板（FRPグレーチング）に物をぶらさげないでください。床材が破損したり、思わぬケガにつながるおそれがあります。

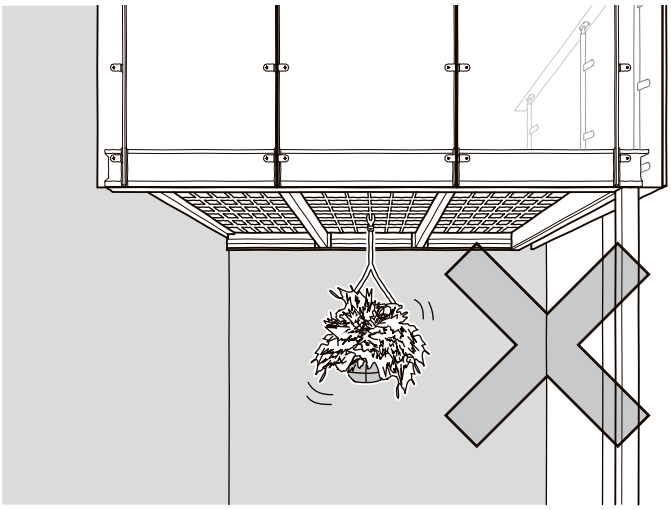

床材（人工木）に関すること

※床板1枚に常時かかる重量が10kgを超えるものを置かないでください。

※空き缶や鉄製の物を直接置かないでください。放置すると黒いシミが生じることがあります。

※人工木を鋭利なもので突つかないでください。部材が破損するおそれがあります。

各部の名称

※図は片袖タイプを示します。

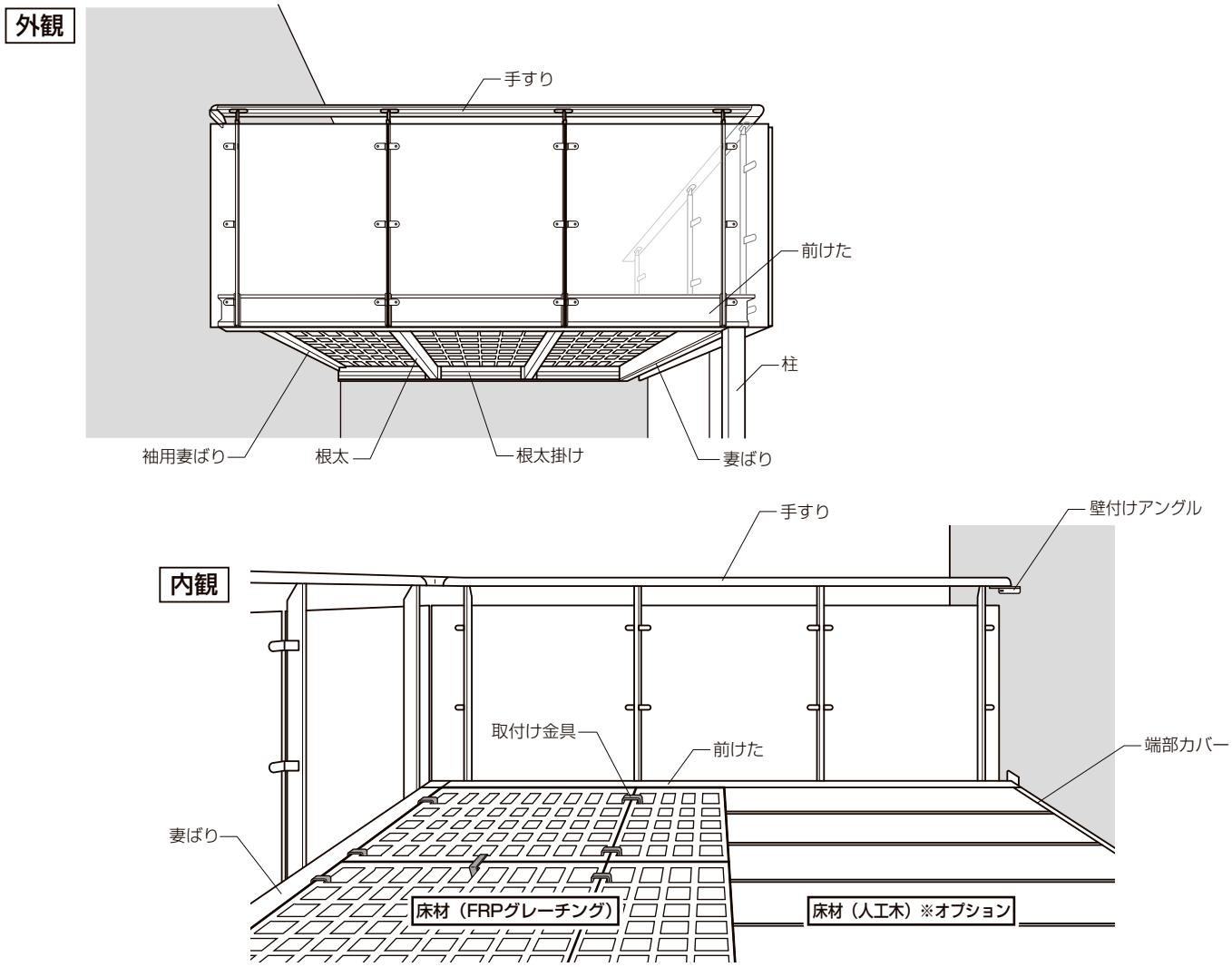

商品性能について

※制限荷重1800N/m²（183kgf/m²目安として積雪60cm）以上の重さをかけないでください。

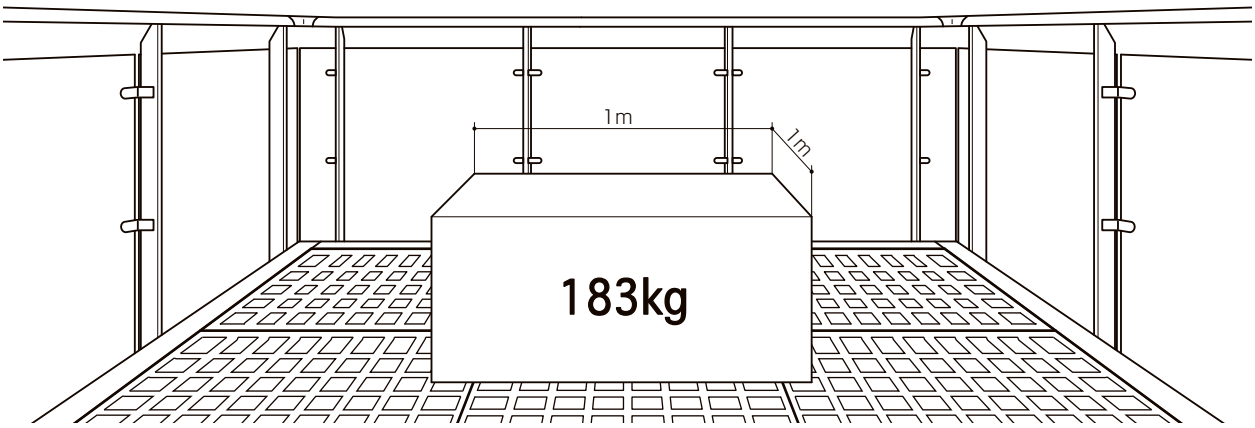

お手入れ方法

1 商品の点検

●定期的（年一回程度）に、ねじ・ボルト類のゆるみを点検して締め直してください。
※製品に損傷（ヘコミ・キズ・腐食など）がある場合、又、ねじ・ボルト類を締め直してもガタつく場合は、製品破損のおそれがありますので、お買い求めの工務店・販売店、又はLIXIL修理受付センターへご連絡ください。

2 商品のお手入れ

アルミ部分

●アルミは比較的腐食しにくい材質ですが、砂・ホコリ・塩分などが付いたまま長い間放置しておくと、空気中の湿気や雨水の影響を受け、腐食の原因になります。
汚れが軽いうちに清掃してください。清掃の目安は、少なくとも年に1～2回程度です。特に海岸地帯や交通量の多い道路沿いは、塩分や排気ガスによる汚損が進みやすいので、こまめにお手入れしてください。

■汚れが軽い場合
●水でぬらしたぞうきんで汚れをふき取り、からぶきします。

■汚れがひどい場合
①水でぬらしたぞうきんで全体についたホコリ・砂などをふき取ります。
②うすめた中性洗剤でひどい汚れを落とし、洗剤が残らないようにふき取ります。
③全体をからぶきします。

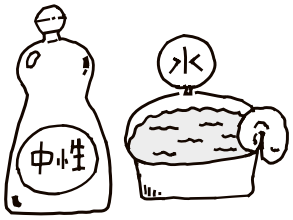

FRPグレーチング部分

●ガラス繊維を強化材として、樹脂と複合させた強度の高いプラスチック製品です。劣化しにくく長い間ご利用いただけます。設置直後に材料特有のニオイが発生する場合がありますので、室内設置でニオイがこもる場合は充分に換気してください。このニオイは自然になくなりますのでご了承ください。
●特殊な金型で時間をかけて成形しているため、製作時に小さな割れ（クラック）、気泡が生じることがありますが、強度低下につながることはありません。
●FRPグレーチングの納まり状況により切断面にささくれが生じることがありますが、強度低下につながることはありません。

■汚れが軽い場合
●水でぬらしたぞうきんで全体についたホコリ・砂などをふき取ります。

■汚れがひどい場合
①水でぬらしたぞうきんで全体についたホコリ・砂などをふき取ります。
②うすめた中性洗剤でひどい汚れを落とし、洗剤が残らないようにふき取ります。
③全体をからぶきします。

■ささくれが出た場合
●市販の接着剤（エポキシ系）などでささくれの流れに合わせて、接着してください。

■欠けた場合
●市販の接着剤（エポキシ系）などで張りつけてください。

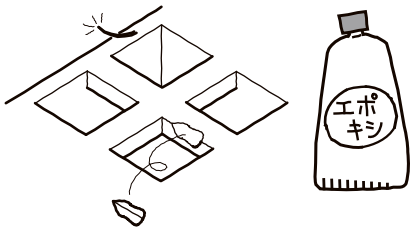

人工木部分

■汚れが軽い場合
●水でぬらした布で汚れをふき取り、からぶきします。

■汚れがひどい場合
①水でぬらした布で全体についたホコリ・砂などをふき取ります。
②うすめた中性洗剤でひどい汚れを落とし、洗剤が残らないように十分な水で洗い流してください。
※洗剤が残っていると変色するおそれがあります。
③全体をからぶきします。

■変色が起こった場合
※P.5「人工木材面のキズの補修」のキズの補修方法と同じように変色部分を補修してください。

お願い
※人工木材に灯油やガソリン、有機溶剤などが付いた場合はすぐにふき取ってください。変色するおそれがあります。

お手入れのご注意

【アルミ・FRPグレーチング部分】
●洗剤は必ず中性洗剤をご使用ください。酸性・アルカリ性・塩素系薬品・ベンジン・シンナー・トルエンなどの有機溶剤および有機溶剤入り洗浄剤などはアルミ材・ステンレス部品の腐食や塗膜はがれ・色あせを引き起こしますので絶対に使用しないでください。誤って使用した場合は、すぐに大量の水で薬品をよく洗い流してください。
●金属製ブラシ・金ベラなどは、表面の塗膜を傷付け劣化を早めますので使用しないでください。

3 人工木材面のキズの補修

用意するもの

●60番のサンドペーパー

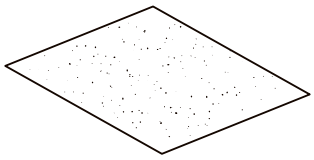

補修方法

①ゴミ・ホコリを取除きます。
②サンドペーパーにて損傷部の筋目に合わせてこすってください。
③水洗いをして削りカスを取除いてください。
④全体をからぶきします。
※研摩は、局部的に強くすらずに、全体をぼかすように数回するときれいに補修できます。
※デッキなどの平らな広い面を補修する場合は、市販のハンド研摩器を使用すると楽に補修できます。
※ハンド研摩器にサンドペーパーを取付けて研摩してください。

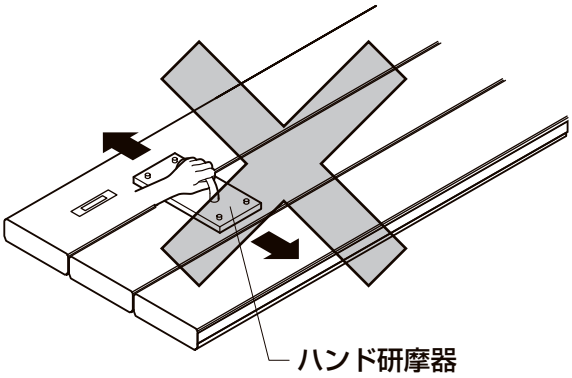

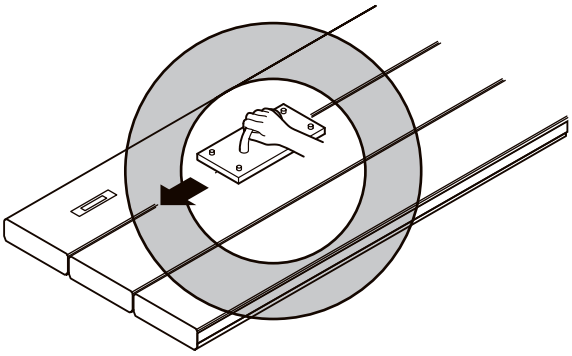

補修時のお願い

※表面と芯層部では、それぞれ色・材質のちがう樹脂を使用しています。局部的にこすったり、強くこすりすぎると芯層が露出して、外観を損なったり、劣化の原因になります。
※シンナー、ベンジンなどの有機溶剤は使わないでください。材料が変色するおそれがあります。

商品保証について

本書は、当社の商品に関し、ここに記載の保証期間、保証内容の範囲において無料修理を行うことをお約束するものです。
保証期間中に故障・損傷などの不具合（以下「不具合」といいます）が発生した場合には、お取り扱いの施工店、工務店、販売店に修理を依頼してください。当社支店・営業所・お客さま相談センターにてもご相談を承ります。

（1）保証者・・・・・・・株式会社LIXIL

（2）保証の対象者・・・・当該商品の所有者

（3）対象商品・・・・・・LIXILブランドで販売しているエクステリア商品、ガーデンリビング ファニチャー&グッズ商品

（4）保証内容・・・・・・取扱い説明書・表示ラベルまたはその他の注意書きに基づく適正なご使用状態で、保証期間内に発生した不具合については、下記に例示する免責事項を除き、無料修理いたします。

（5）保証期間・・・・・・当該商品の施工完了日（お引き渡し日※）から起算して2年間。（電装部品及び木製部品については1年間）ただし、施工を伴わない商品及びガーデンリビング ファニチャー&グッズ商品についてはご購入された日から起算して1年間。
※注）新築分譲住宅の場合は、建築主さまへの引渡し日。

（6）品質保証の免責事項・保証期間内でも、次の様な場合には有料修理となります。

①当社の手配によらない第三者の加工、組立て、施工（基礎工事、取付工事、シーリング工事、電気工事など）、管理、メンテナンスなどの不備に起因する不具合（海砂や急結剤を使用したモルタルによる腐食、中性洗剤以外のクリーニング剤を使用したことによる変色、腐食、基礎寸法や取り付け寸法違いなどによる性能低下、工事中の養生不良による変色や腐食など）。

②取扱い説明書や表示ラベル、カタログなどに記載された使用方法からの逸脱及び適切な維持管理を行わなかったことなどに起因する不具合（例えば、雪下ろしや操作上の注意などの注意シール内容の不励行による破損など）。

③表示された商品の性能を超えた性能を必要とする地域や場所に取り付けられた場合の不具合（例えば、積雪強度、耐風圧強度、寒冷地での作動性や凍結に起因する不具合など）。

④建築躯体の変形など商品以外の不具合に起因する商品の不具合。

⑤商品又は部品の経年変化（使用に伴う消耗・摩耗など。木製品のささくれ、ヒビ割れ、変色、ねじ、ボルトの緩みや釘の浮きなど）や経年劣化（樹脂部分の変質・変色など）またはこれらに伴う不具合、および電池・電球などの消耗品の損傷や故障。

⑥商品又は部品の材料特性に伴う現象（例えば、木製品の反り、干割れ、色あせ、木目違い、節抜け、樹液のにじみ出しなど）。

⑦自然現象や住環境に起因する結露などに起因する不具合（例えば、結露による凍結、サビ、カビ発生など）。

⑧環境が特に悪い地域又は場所に取り付けられたことに起因する腐食及び不具合（例えば、海岸地帯での塩害や大気中の砂塵・煤煙・金属粉・亜硫酸ガス・アンモニア・車や給湯器などの排気ガスが付着して起きる腐食や塗装はく離、異常な高温・低温・多湿による不具合、軟弱地盤による沈下や、倒壊など）。

⑨天災その他の不可抗力（例えば、暴風、豪雨、洪水、高潮、地震、地盤沈下、落雷、火災など）により商品の性能を超える事態が発生した場合の不具合。

⑩実用化されている技術では予測不可能な現象またはこれが原因で生じた不具合。

⑪犬、猫、鳥、ねずみ、虫などの小動物の害、またはつるや根などの植物の害、またはそれに関する不具合。

⑫所有者様や第三者による不当な修理や改造（必要部品の取り外し含む）に起因する不具合。

⑬本来の使用目的以外の用途に使用された場合の不具合、又は使用目的と異なる使用方法による場合の不具合。

⑭犯罪などの不法な行為に起因する破損や不具合および盗難。

※保証期間経過後の修理・交換などは有料といたします。
※本書によって、お客様の法律上の権利を制限するものではありませんので、保証期間経過後の修理についてご不明の場合は、最寄りの当社支店・営業所・お客さま相談センターにお問い合わせください。
※本商品保証は日本国内においてのみ有効です。（This warranty is availed only in Japan.）

2016年2月

LIXIL
Link to Good Living

LIXIL

エクステリア

折戸　取扱い説明書

株式会社 LIXIL

会社や商品についての情報のご確認は、LIXILオフィシャルサイトまで

http://www.lixil.co.jp/

※ショールームの所在地、カタログの閲覧・請求、図面・CADデータなどの各種情報は、上記オフィシャルサイトからご確認ください。

商品についてのお問い合わせ・部品のご購入は、お客さま相談センターまで

受付時間/月～金 9:00～18:00　土・日・祝日 9:00～17:00（ゴールデンウィーク、夏期休暇、年末年始等を除く）

TEL. **0120-126-001**　FAX. **03-3638-8447**

●旭トステム外装株式会社のサイディング材に関する商品相談は
旭トステム外装（株）サービスデスクナビダイヤル　TEL.0570-001-117

修理のご依頼は、LIXIL修理受付センターまで

受付時間/月～金 9:00～18:00（祝日、年末年始、夏期休暇等を除く）

TEL. **0120-413-433**　FAX. **0120-413-436**

http://www.lixil.co.jp/support/

安全に関するご注意

ご使用の前に「取扱説明書」をよくご覧の上、正しくお使いください。また、取付設置工事は「取付設置説明書・施工説明書」に従ってください。いずれの場合も、取り扱いを誤ると事故や故障の原因となります。

個人情報保護について

当社は、当社取扱商品のユーザーさま及び流通業者さま等の個人情報を商品納入にあたって取得し、将来にわたる品質保証、メンテナンス、その他当社プライバシーポリシーに記載の目的のために利用させていただきます。個人情報の取り扱いについての詳細は、当社オフィシャルサイトの「プライバシーポリシー」をご覧ください。

●商品改良のため、予告なしに仕様の変更を行うことがありますのでご了承ください。

取説番号	MAL-452C	事業所コード	KGV1	2016.2.15 発行

MAL452C