LIXIL　アーキキャスト BA,DA型　取付説明書

●このたびは、当社製品をお買いあげいただきましてまことにありがとうございます。
●この取付説明書に示した表示記号の内容は、製品を安全に正しく施工していただき、施主様等の危害や損害を未然に防止するためのものです。
表示記号の内容を良く理解したうえで、本書の内容（指示）にしたがってください。
●この取付説明書では、次のような記号を使用しています。

安全に関する記号	記号の意味
警告	●取扱いを誤った場合に、使用者が死亡または重傷を負うおそれのある内容を示しています。
注意	●取扱いを誤った場合に、使用者が中・軽傷を負うおそれのある内容、または物的損害のおそれがある内容を示しています。
一般情報に関する記号	
ポイント	●取付手順で、特に注意して作業をしていただきたいことを示しています。 ●守っていただかないと組付けができない内容、または製品全体に後々不具合が発生するおそれのある内容を示しています。
※	●取付説明の内容全体（個々の説明枠）にかかる注意事項を示しています。 ●取付説明の内容に制限がある場合の条件を示しています。
補足	●説明の内容で知っておくと便利なことを示しています。

＜施工の前に＞

注意

●商品の施工には、危険を伴う場合がありますので、必ず専門の工事業者による施工をお願いします。
●正しく施工，組付けをするために、施工前に必ず取付説明書をお読みください。
●製品の施工については、必ず取付説明書にしたがってください。
●梱包明細表で必要な部材、部品が揃っているか確認してください。
●施工終了後、取扱説明書は施主様にお渡しください。

＜施工上のご注意＞

注意

●取付説明書の順序通りに組付けてください。製品の強度など、性能が低下する場合があります。
●ボルト,ネジは弊社純正品の規定本数を確実に締付け、固定してください。
●アルミ製品が異種金属と接触する場合は、絶縁処理をしてください。
●製品の改造は絶対にしないでください。
●施工終了後は、ボルト,ネジなどにゆるみがないか確認してください。
●施工中についた汚れは取除き、誤ってキズをつけた場合は補修塗料で補修してください。
●施工工事にあたっては、安全に施工を行なってください。
・作業服および保護具（保護帽、安全帯、眼、手、足の保護具）を正しく使用してください。
・作業場所の整理整頓を行なうとともに、安全確保を行なってください。
特に高所作業での安全確保、倒壊防止、照明による照度の確保など。
・器具、工具、保護具などの機能を確認し、使用してください。

■梱包明細表

【1】門扉本体セット

名　　称	略　　図	員　数
門扉本体		1
化粧ナット		6
ネジ取付ベース		6
【1-1】M5×20サラ小ネジ		6
【1-2】M5用バネ座金		6
【1-3】M5用平座金		6

【1】門扉本体セット（つづき）

名　　称	略　　図	員　数
【1-4】樹脂ワッシャー		6
【1-5】M5用袋ナット		6
取付説明書（A509）	―	1

【2】小扉パネルセット

名　　称	略　　図	員　数
小扉パネルAA型･AP型･AR型･AS型		1

1. 小扉パネルの組付け

※図の組付けは外観左扉用となります。右扉にする場合は、門扉本体の左右を逆にしてパネルを取付けてください。

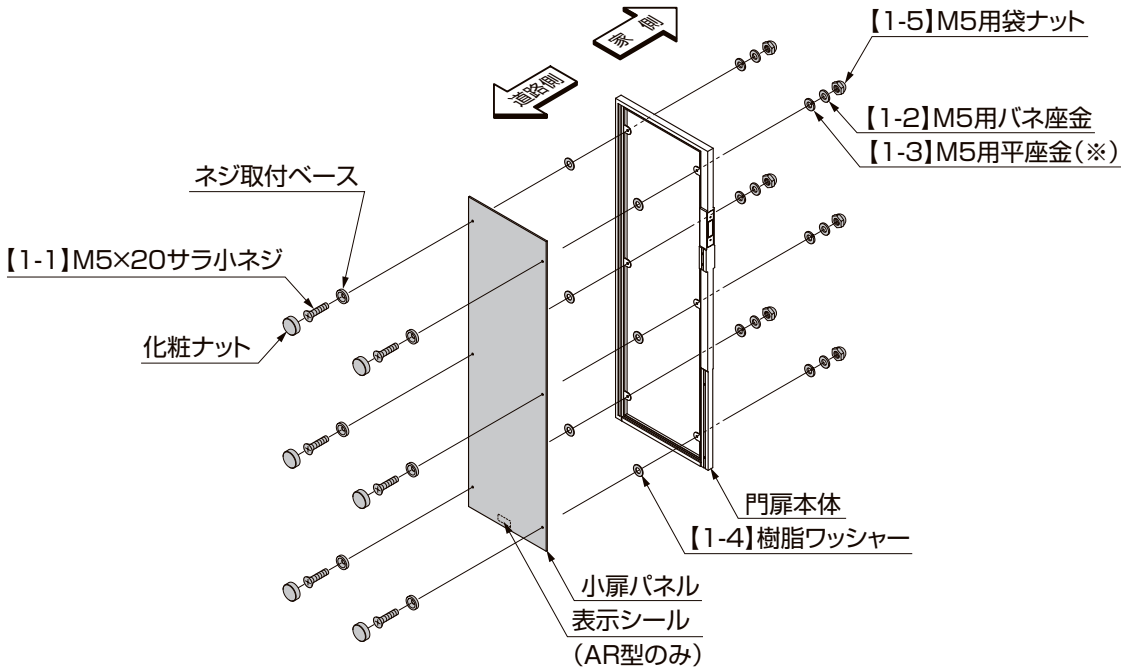

①小扉パネルを図にしたがい、門扉本体に取付てください。

ポイント

●小扉パネルの向き
- ・AR型（アルミパンチング）ー家側に裏側表示シールを向ける
- ・AP型（ポリカ）ー道路側に光沢面を向ける
- ・AA型（アクリル）ー家側に印刷面を向ける
- ・AS型（ステンレス）ー道路側にヘアラインを向ける

●AA型（アクリル）・AP型（ポリカ）の場合は、【1-3】は使用しないでください。（※）
●小扉パネルの上下、左右の隙間が、均等になるように位置を調整して、【1-1】を締めこんでください。
●アクリルの印刷面は特にキズがつきやすいので、施工時ご注意ください。
●扉を水平にして組立てを行なうと、【1-4】が取付けやすくなります。

取説コード
A509

JZZ619931D
201001A_1042
201607D_1047