LIXIL

コーナー継手（ハイスクリーンフェンス）取付説明書

●このたびは、当社製品をお買いあげいただきましてまことにありがとうございます。

●この取付説明書に示した表示記号の内容は、製品を安全に正しく施工していただき、あなたや他の人々の危害や損害を未然に防止するためのものです。
表示記号の内容を良く理解したうえで、本書の内容（指示）にしたがってください。

●この取付説明書では、次のような記号を使用しています。

安全に関する記号	記号の意味
警告	●取扱いを誤った場合に、使用者が死亡または重傷を負うおそれのある内容を示しています。
注意	●取扱いを誤った場合に、使用者が中・軽傷を負うおそれのある内容、または物的損害のおそれがある内容を示しています。
一般情報に関する記号	
ポイント	●取付手順で、特に注意して作業をしていただきたいことを示しています。 ●守っていただかないと組付けができない内容、または製品全体に後々不具合が発生するおそれのある内容を示しています。
※	●取付説明の内容全体（個々の説明枠）にかかる注意事項を示しています。 ●取付説明の内容に制限がある場合の条件を示しています。
補足	●説明の内容で知っておくと便利なことを示しています。

＜施工の前に＞

注意

- 正しく施工、組付けをするために、施工前に必ず取付説明書をお読みください。
- 製品の施工については、必ず取付説明書にしたがってください。
- 施工終了後、取扱説明書は施主様にお渡しください。

＜施工上のご注意＞

注意

- 現場でブラケットや継手を組付け・締結する場合は、施工後に締結具合を必ず確認してください。締結不良は風による破損・飛散事故の原因になります。

■梱包明細表

1 コーナー継手

名　称	略　図	員数
上桟コーナー継手		1
下桟コーナー継手		1
1-① φ4×10トラスタッピンネジ1種		8
取付説明書（C304）	―	1

3 コーナー目隠し材

名　称	略　図	員　数		
		T-12	T-14	T-16
コーナー目隠し材 T-12		2	―	―
コーナー目隠し材 T-14		―	2	―
コーナー目隠し材 T-16		―	―	2
3-① φ4×13薄平ピアスネジ3種		6		

2 コーナーポール

名　称	略　図	員　数		
		T-12	T-14	T-16
コーナーポール T-12		1	―	―
コーナーポール T-14		―	1	―
コーナーポール T-16		―	―	1
コーナーポールアタッチ		2		
2-① φ4×35ナベタッピンネジ1種		2		

1. 基本寸法図

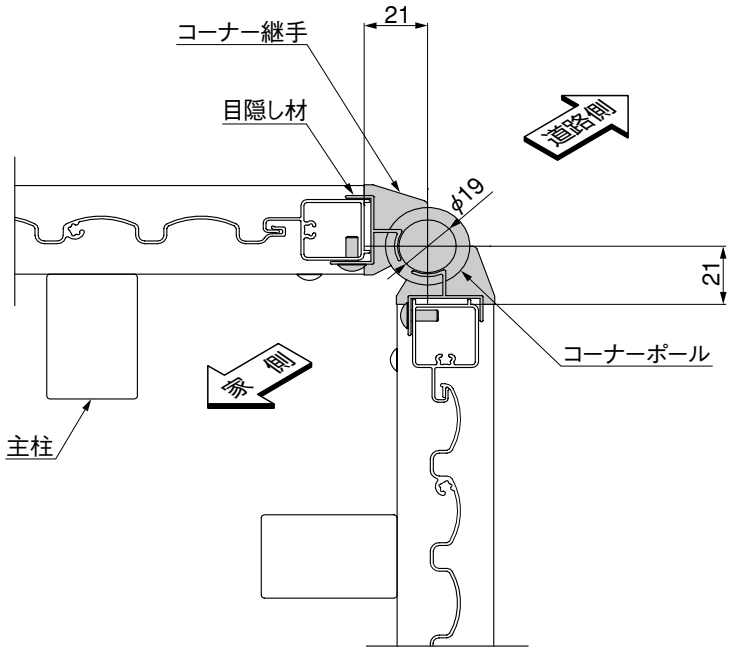

ポイント

● コーナーポールおよび目隠し材を施工する場合はフェンスとコーナー継手を組立てる前に取付けてください。取付け方法は「3.コーナーポールの取付け」「4.コーナー目隠し材の取付け」をご覧ください。

2. コーナー継手の取付け

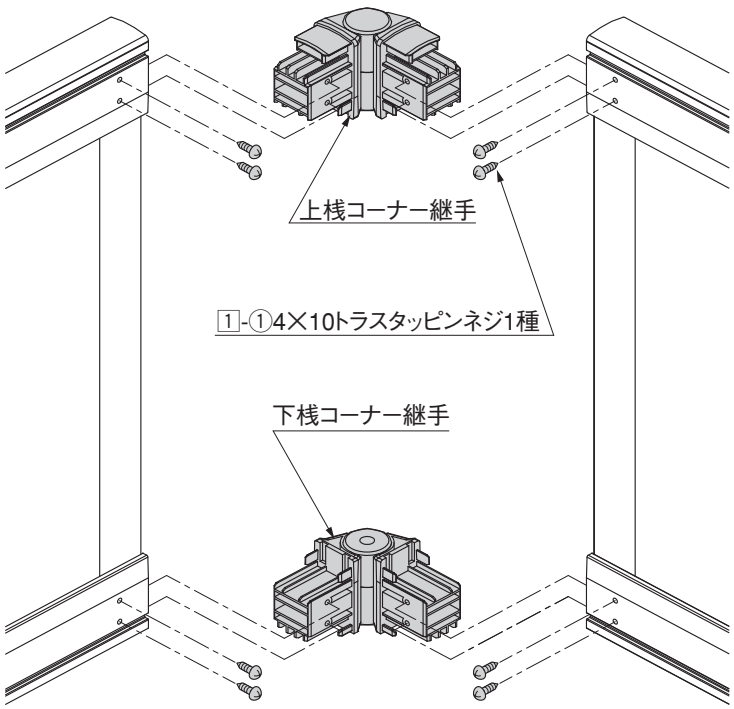

❶ フェンス本体に上桟コーナー継手と下桟コーナー継手を1-①で取付けてください。

3. コーナーポールの取付け

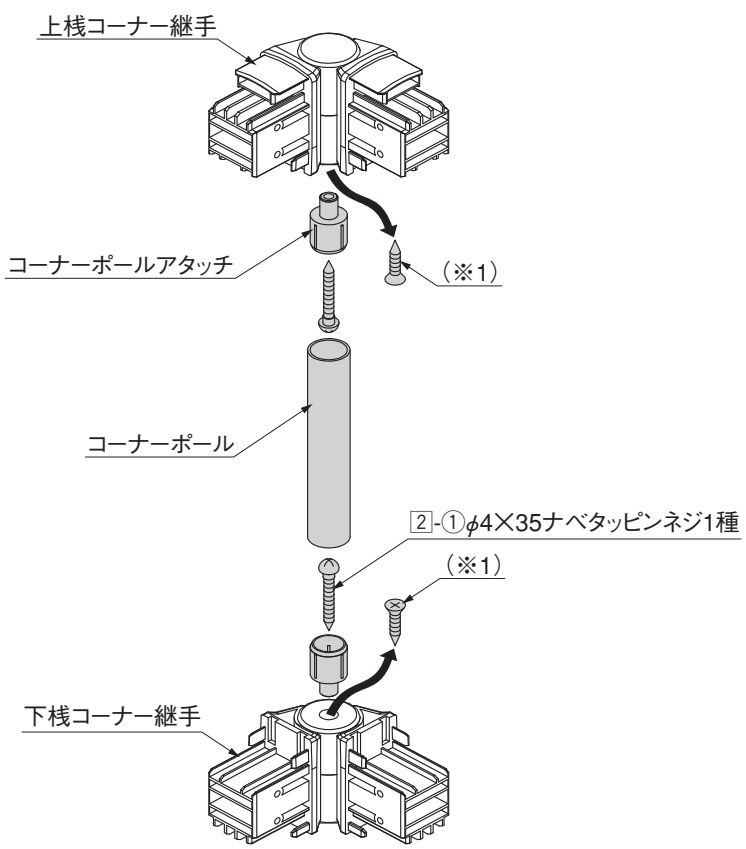

ポイント

- 上桟コーナー継手と下桟コーナー継手をフェンス本体に取付ける前にコーナーポールをコーナー継手へ取付けてください。

❶ 上桟コーナー継手と下桟コーナー継手から「上下桟コーナー継手組付けネジ（φ4×12）」（※1）を外してください。

❷ コーナーポールアタッチを2-①で固定してください。

❸ コーナーポールをコーナーポールアタッチに差込んでください。

4. コーナー目隠し材の取付け

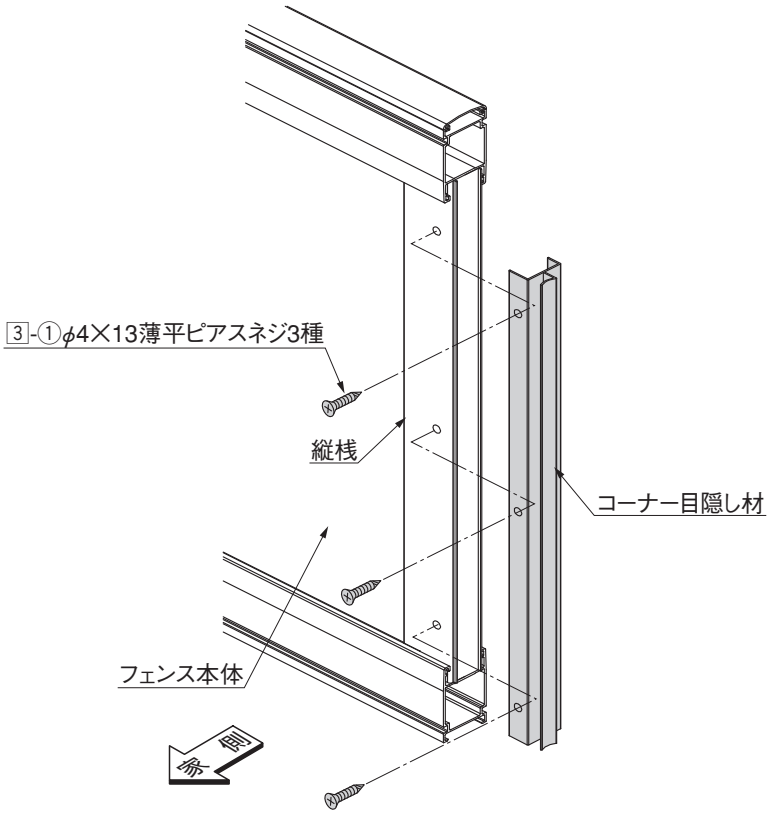

ポイント

- コーナー継手をフェンス本体に取付ける前にコーナー目隠し材をフェンス本体へ取付けてください。

❶ コーナー目隠し材を3-①でフェンス本体の縦桟に取付けてください。

補 足

- フェンスのタイプで縦桟の形状は異なりますが取付け方法は同じです。

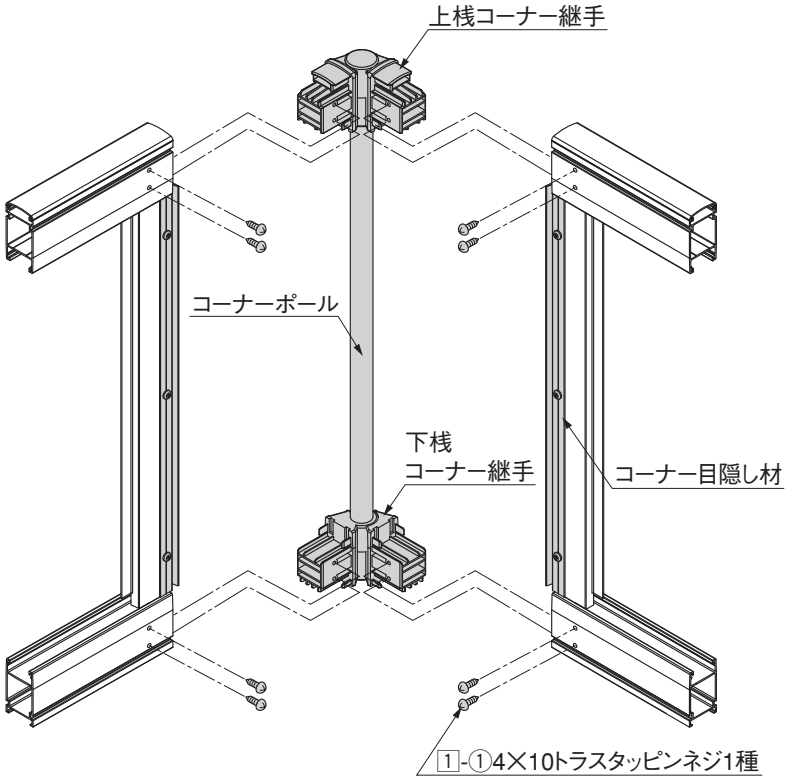

❷ ❶にコーナーポールを取付けた上桟コーナー継手と下桟コーナー継手を1-①で取付けてください。

取説コード
C304

QLH576849C
200308A_1006
201607D_1049