LIXIL

フェンス下銭すきまカバーB（ハイスクリーンフェンス）取付説明書

●このたびは、当社製品をお買いあげいただきましてまことにありがとうございます。

●この取付説明書に示した表示記号の内容は、製品を安全に正しく施工していただき、あなたや他の人々の危害や損害を未然に防止するためのものです。
表示記号の内容を良く理解したうえで、本書の内容（指示）にしたがってください。

●この取付説明書では、次のような記号を使用しています。

安全に関する記号	記号の意味
警告	●取扱いを誤った場合に、使用者が死亡または重傷を負うおそれのある内容を示しています。
注意	●取扱いを誤った場合に、使用者が中・軽傷を負うおそれのある内容、または物的損害のおそれがある内容を示しています。
一般情報に関する記号	
ポイント	●取付手順で、特に注意して作業をしていただきたいことを示しています。 ●守っていただかないと組付けができない内容、または製品全体に後々不具合が発生するおそれのある内容を示しています。
※	●取付説明の内容全体（個々の説明枠）にかかる注意事項を示しています。 ●取付説明の内容に制限がある場合の条件を示しています。
補足	●説明の内容で知っておくと便利なことを示しています。

＜施工の前に＞

注意

- 正しく施工、組付けをするために、施工前に必ず取付説明書をお読みください。
- 製品の施工については、必ず取付説明書にしたがってください。
- 本製品の取付可能範囲は、GLから下桟までのすきまが「T-12・T-14・T-16の場合は80±7㎜」、「2段柱のT-24・T-26・T-28・T-30の場合は40±7㎜」です。
- フェンス取付基礎面は、2㎜以上の凹凸がないように仕上げてください。すきまが空く場合があります。
- 施工終了後、取扱説明書は施主様にお渡しください。

■梱包明細表

1 フェンス下桟すきまカバー

名　称	略　図	員　数	
		カバー本体セット40	カバー本体セット80
下桟すきまカバー40		1	―
下桟すきまカバー80		―	1
連結ジョイント40		1	―
連結ジョイント80		―	1
1-① φ4×13薄平ピアスネジ3種 D=7		4	4

2 端部カバーセット

名　称	略　図	員　数	
		端部カバー40用	端部カバー80用
端部キャップ40用（右）		1	―
端部キャップ40用（左）		1	―
端部キャップ80用（右）		―	1
端部キャップ80用（左）		―	1
2-① φ4×13薄平ピアスネジ3種 D=7		2	2
取付説明書（C307）	―	1	1

3 コーナーカバー

名　称	略　図	員　数
コーナーカバーA		1
コーナーカバーB		1
3-① φ4x50ナベタッピンネジ1種		1
3-② φ4x25ナベタッピンネジ1種交換用ネジ ※		1
3-③ φ4x30ナベタッピンネジ1種交換用ネジ ※		1

※ 3-②、3-③はハイスクリーンフェンスでは使用しません。

1. 基本寸法図

1-1 姿図

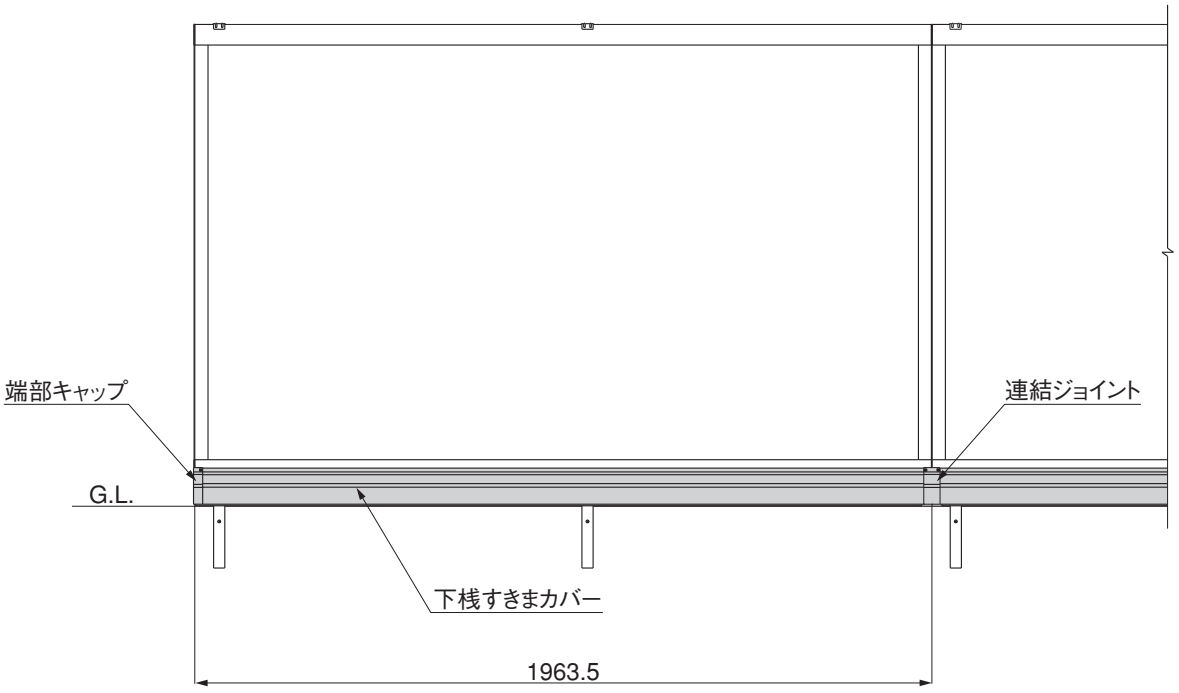

1-2 横断面図

※図は、フリーポールの場合を示しますが、間仕切り柱の場合も同様の納まりになります。

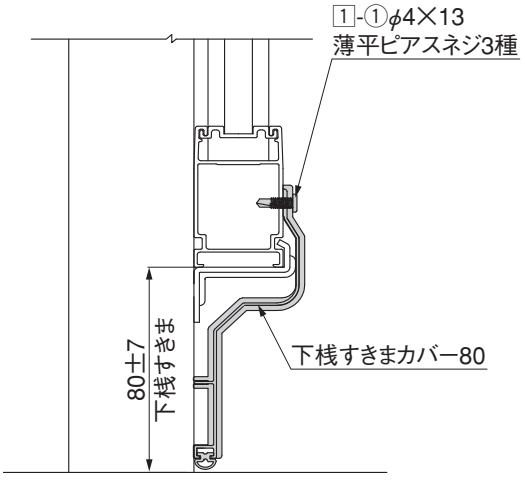

図1-1　フリーポール・間仕切り柱用

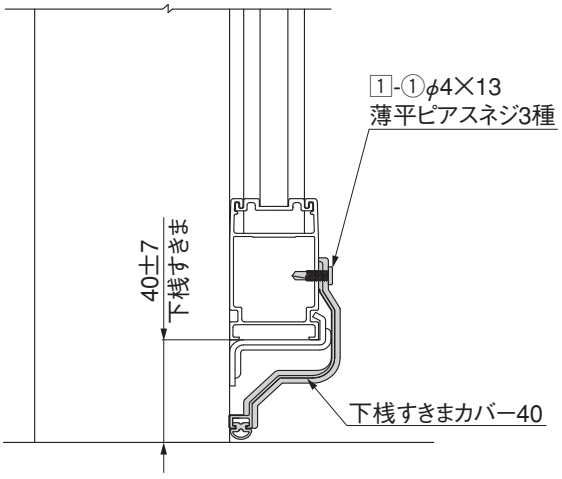

図1-2　2段柱用

2. フェンス下桟すきまカバーの取付け

2-1 フリーポールの場合

ポイント

- 2段柱用の下桟すきまカバーと端部カバーセットはサイズが異なりますが、施工方法は同じです。

補足

- 取付けにはピアスネジを使用していますが、取付けにくい場合は、φ3.2程度の下孔をあけた後、ピアスネジで止めてください。
- フェンス本体を切詰めた場合は下桟すきまカバーの長さをフェンス本体下桟の長さに合わせ切断してください。

（1）端部の取付け

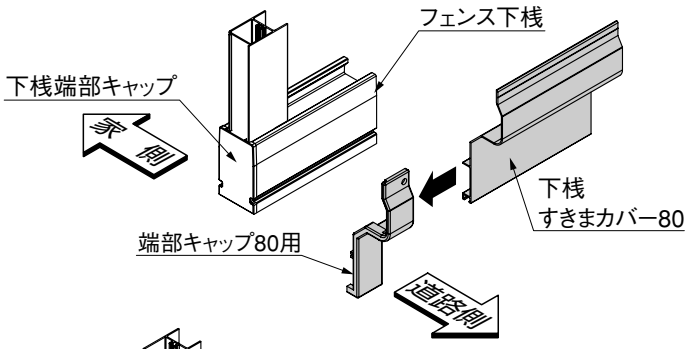

❶端部キャップ80用に下桟すきまカバー80を差込んでください。
❷端部キャップ80用の端部をフェンス本体の端部キャップの端部に合わせてください。
❸すきまを確実にふさぐため、下桟すきまカバー80を軽くGL面へ押し付けてください。

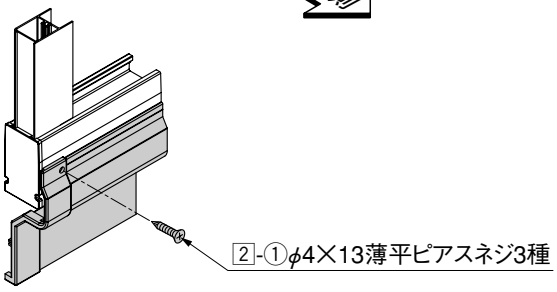

❹❸の状態のまま、2-①で下桟に取付けてください。

注意

- 安全のため、端部キャップは必ず取付けてください。

（2）連結部の取付け

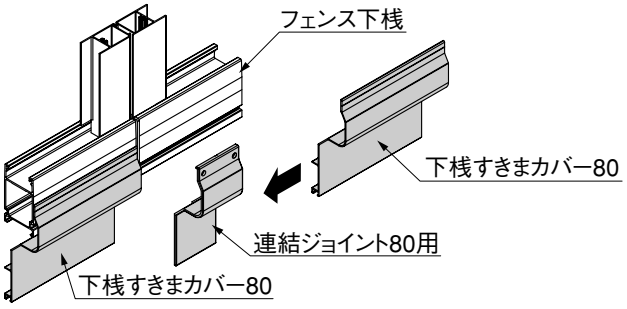

❶連結ジョイント80に両側から下桟すきまカバー80を差込んでください。
❷連結ジョイント80の凸部をフェンス本体の下桟連結部に合わせてください。
❸すきまを確実にふさぐため、下桟すきまカバー80を軽くGL面へ押付けてください。

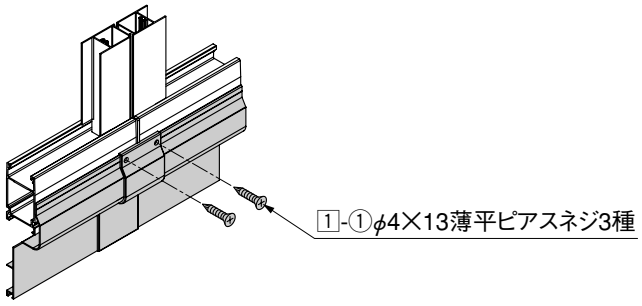

❹❸の状態のまま、1-①で下桟に取付けてください。

注意

- 安全のため、連結ジョイントは必ず取付けてください。

（3）中間部のネジ止め

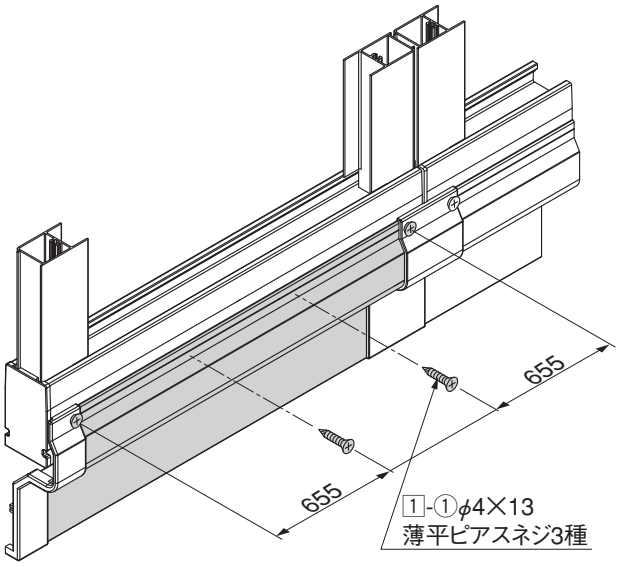

❶ すきまカバー80の浮きを押さえるために、1-①を図の位置で取付けてください。

補 足

● 切詰めた場合は1-①で下桟すきまカバーを3等分した中間部2ヶ所に取付けてください。

（4）下桟コーナー継手の孔加工

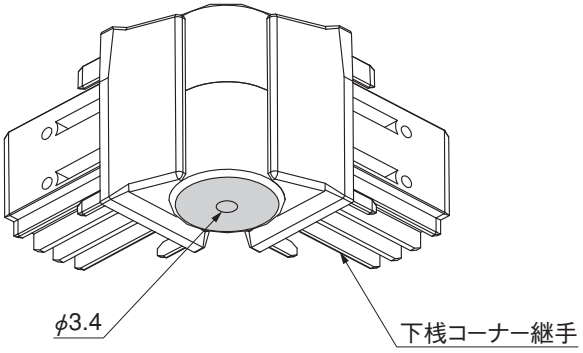

❶ 下桟コーナー継手下面の凹部にφ3.4の孔をあけてください。

（5）2段柱用コーナー部の切断　※この作業は2段柱の場合のみ、行なってください。

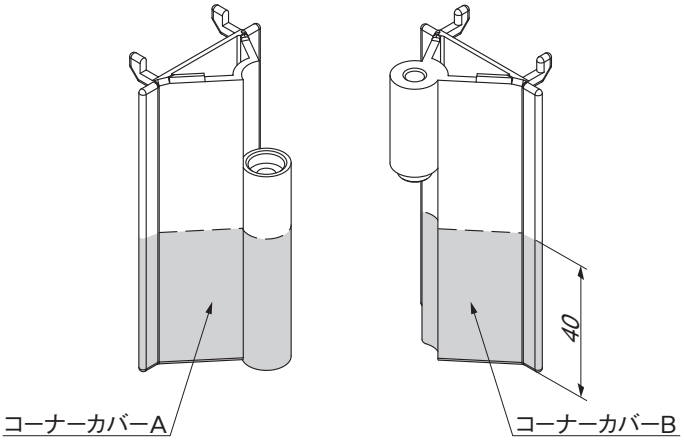

❶ コーナーカバーAとコーナーカバーBを、下端より40㎜切断してください。

❷ 切断後コーナーカバーにバリが残らないようにヤスリなどで仕上げてください。

2. つづき

（6）コーナー部の取付け

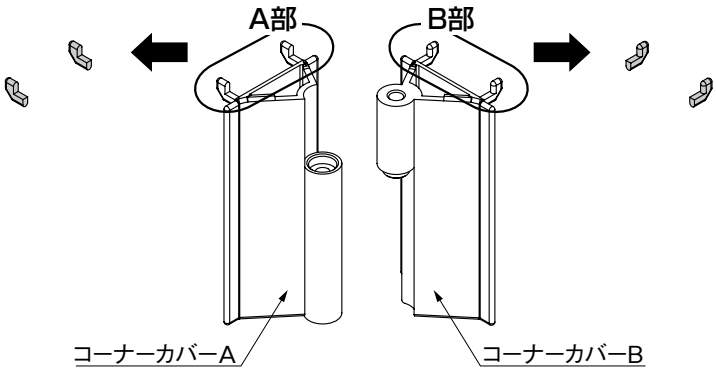

図2-1　コーナーカバーの切断加工図

❶ A部とB部を切断してください。（図2-1参照）

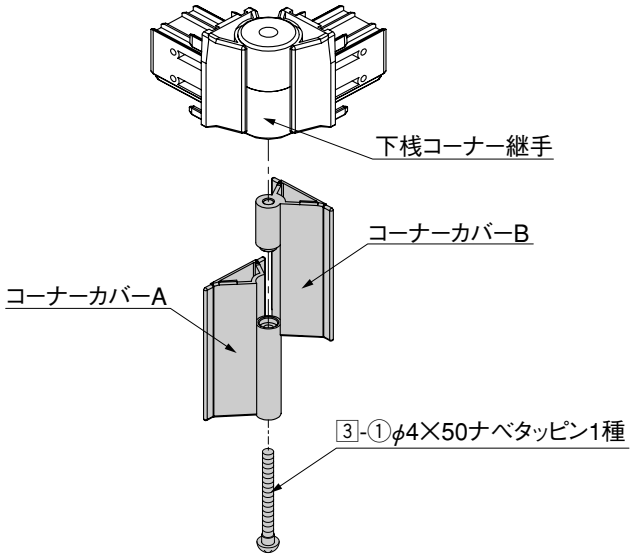

図2-2　組付け図

❷ 切断後コーナーカバーにバリが残らないようにヤスリなどで仕上げ、コーナーカバーAとコーナーカバーBを3-①で組付けてください。（図2-2参照）

❸ ❷をフェンス本体に取付けてください。

ポイント

- コーナーカバーの角度と下桟コーナー継手の角度を合わせてください。

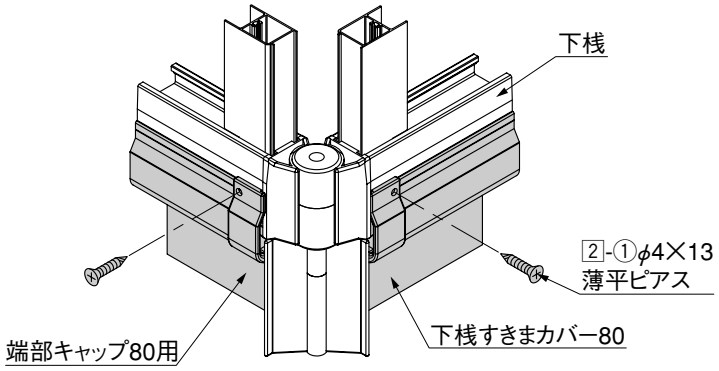

図2-3　組付け図

❹ 端部キャップ80用を下桟すきまカバー80に取付けて、2-①で下桟に取付けてください。（図2-3参照）

2-2 間仕切り柱の場合

（1）下桟すきまカバーの加工

施工状況	略　図	切詰め寸法
パターンA		12mm
パターンB		5mm
パターンC		0mm

❶下桟すきまカバーを施工状況に応じ、切詰めてください。

補 足

● フェンス本体を切詰めた場合は下桟すきまカバーの長さをフェンス下桟の長さからさらに切詰め寸法分を切詰めてください。

（2）端柱または主柱側の取付け

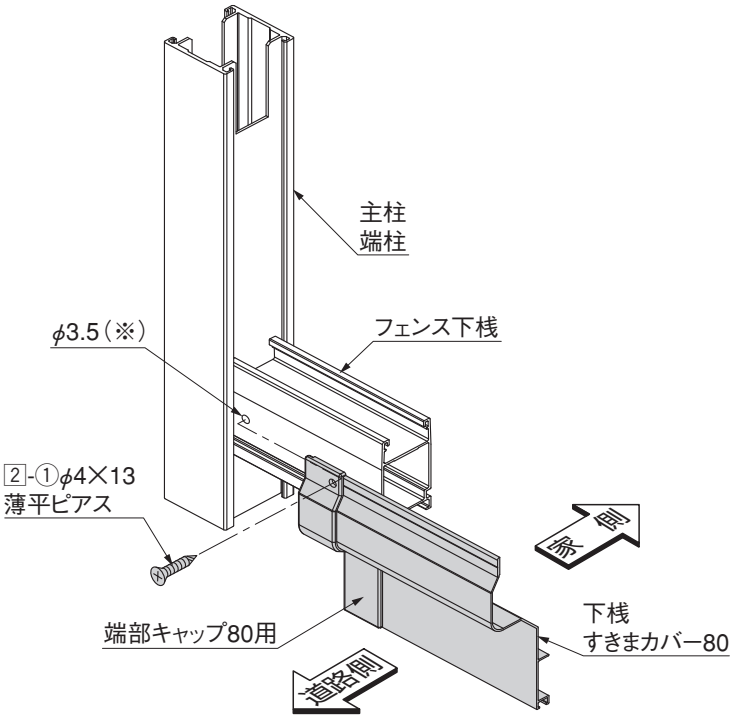

❶端部キャップ80用に下桟すきまカバー80を差込んでください。

❷❶を主柱または端柱に突当ててください。

❸すきまを確実にふさぐため、下桟すきまカバー80を軽くGL面へ押付けてください。

❹フェンス下桟と下桟ジョイントに端部キャップの孔位置でφ3.5程度の下孔をあけてください。（※）

❺2-①で下桟に取付けてください。

注 意

● 安全のため、端部キャップは必ず取付けてください。

2. つづき

（3）角柱側の取付け

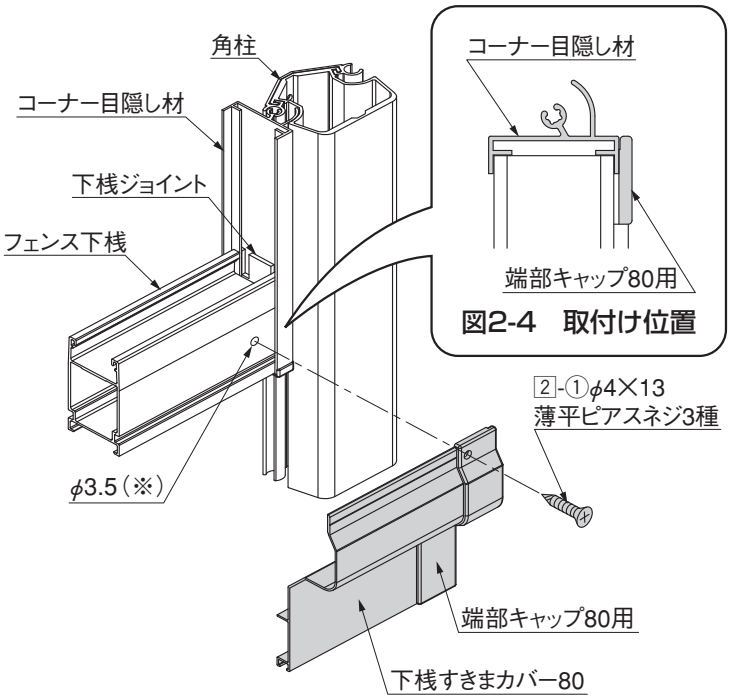

図2-4　取付け位置

❶端部キャップ80用に下桟すきまカバー80を差込んでください。
❷❶とコーナー目隠し材を図2-4のように合わせてください。
❸すきまを確実にふさぐため、下桟すきまカバー80を軽くGL面へ押付けてください。
❹フェンス下桟と下桟ジョイントに端部キャップの孔位置でφ3.5程度の下孔をあけてください。
❺2-①で下桟に取付けてください。

注 意

- 安全のため、端部キャップは必ず取付けてください。

（4）中間部のネジ止め

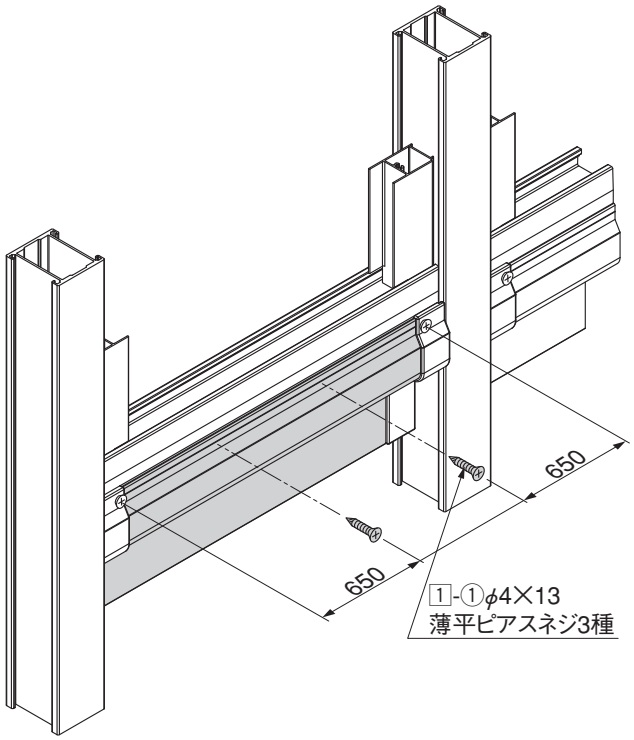

❶すきまカバー80の浮きを押さえるために1-①を図の位置で取付けてください。

補 足

- 切詰めた場合も同じように位置が均等になるように下桟すきまカバーを3等分して、2ヶ所取付けてください。

取説コード
C307

QLH576864C
200308A_1006
201607D_1049