LIXIL　ビートヤード用サイドパネル　取付説明書

●このたびは、当社製品をお買いあげいただきましてまことにありがとうございます。
●この取付説明書に示した表示記号の内容は、製品を安全に正しく施工していただき、施主様等の危害や損害を未然に防止するためのものです。
表示記号の内容を良く理解したうえで、本書の内容（指示）にしたがってください。
●この取付説明書では、次のような記号を使用しています。

安全に関する記号	記号の意味
警告	●取扱いを誤った場合に、使用者が死亡または重傷を負うおそれのある内容を示しています。
注意	●取扱いを誤った場合に、使用者が中・軽傷を負うおそれのある内容、または物的損害のおそれがある内容を示しています。
一般情報に関する記号	
ポイント	●取付手順で、特に注意して作業をしていただきたいことを示しています。 ●守っていただかないと組付けができない内容、または製品全体に後々不具合が発生するおそれのある内容を示しています。
※	●取付説明の内容全体（個々の説明枠）にかかる注意事項を示しています。 ●取付説明の内容に制限がある場合の条件を示しています。
補足	●説明の内容で知っておくと便利なことを示しています。

＜施工の前に＞

注意

●製品の施工には、危険を伴う場合がありますので、必ず専門の工事業者による施工をお願いします。
●正しく施工，組付けをするために、施工前に必ず本取付説明書と「ビートヤード用サイドパネル」を使用する商品の取付説明書をお読みください。
●製品の施工については、必ず取付説明書にしたがってください。
●設置場所の確認をしてください。
・施工場所に寸法的に正しく納まるか確認してください。
・施工場所の気象条件（風，雪など）に合った商品かどうか確認してください。
・建物の屋根からの雪の落下を、直接受けない位置かどうか確認してください。
・強風地域、特に崖上，屋上，風の通り道上などの施工は避けてください。
・給湯器や暖房機などの熱排気が、製品に直接当たらないように施工してください。排気による塗装劣化・剥離（はくり）のおそれがあります。
・給湯器や暖房機などの熱排気が製品内（屋根・パネルなどで囲んだ内部）にこもるような場所に施工しないでください。排気による中毒や塗装劣化・剥離（はくり）のおそれがあります。
●給排水管などの地下埋設物に影響を与えないでください。
●傾斜地に設置する場合は、低い場所の柱の埋込み深さを確保してください。
●梱包明細表で必要な部材、部品が揃っているか確認してください。

＜施工上のご注意＞

⚠注 意

●施工工事にあたっては、安全に施工を行なってください。
・作業服および保護具（保護帽、安全帯、眼、手、足の保護具）を正しく使用してください。
・作業場所の整理整頓を行なうとともに、安全確保を行なってください。
特に高所作業での安全確保、倒壊防止、照明による照度の確保など。
・器具、工具、保護具などの機能を確認し、使用してください。
・作業は、相互の作業と各作業工程を考慮して進めてください。免許、技能講習、特別教育が必要な作業は、有資格者が行なってください。
・作業者が相互に安全確認を行なってください。健康状態を十分に確認し、健康管理を実施してください。
・万が一、事故が発生した際には、直ちに手当を行ない、救助を第一に心がけてください。
●取付説明書の順序通りに組付けてください。製品の強度など、性能が低下する場合があります。
●ボルト, ネジは弊社純正品の規定本数を確実に締付け、固定してください。
●風当たりの強い場所では、ヤードの周囲を囲わないようにしてください。風が抜けなくなり破損のおそれがあります。
●アルミ製品が亜鉛、ステンレス以外の金属と接触する場合は、絶縁処理をしてください。
●腐食のおそれのある接着剤や化学製品を使用する場合は、製品と接触しないようにするか、接触する部分を完全に養生してください。
●製品の改造は絶対にしないでください。
●施工終了後は、ボルト, ネジなどにゆるみがないか確認してください。
●施工中についた汚れは取除き、誤ってキズをつけた場合は補修塗料で補修してください。
●強風時の施工はお避けください。パネルが強風にあおられ大変危険です。

＜基礎工事について＞

⚠注 意

●基礎は弊社指定の寸法以上にしてください。
●寒冷地で凍上するおそれのある地域で使用する場合は、凍上線の下まで基礎を設けてください。
●基礎部の埋込み深さは製品ごとに決めていますが、現場によって（堅牢な地盤、軟弱な地盤など）基礎部のコンクリートの量（体積）を十分配慮してください。
●塩分を含む砂および塩素系のモルタル混和剤は使用しないでください。腐食の原因になります。
●コンクリート（またはモルタル）には、急結剤は使用しないでください。使用するとアルミが腐食する原因になります。
●モルタルやコンクリートの抽出液が、工事中に製品に付着しないように注意してください。抽出液は強アルカリ性で、シミやムラなどの外観不良の原因になります。
●製品の表面に付着したモルタルやコンクリートなどは、速やかに拭き取ってください。

■梱包明細表

【1】本体パネルAセット

名　称	略　図	員　数		
		単独	端部	中間
単独用A		1	−	−
端部用A		−	1	−
中間用A		−	−	1
取付説明書〈E254〉	−	1	1	−

【1】本体パネルBセット

名　称	略　図	員　数	
		端部	中間
端部用B	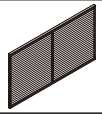	1	−
中間用B		−	1
取付説明書〈E254〉	−	1	−

■梱包明細表

【2】柱セット

名　　称	略　　図	員　数		
		A	B	C
柱		1	1	1
本体取付金具B上		3	1	3
本体取付金具B下		1	1	1
【2-1】M8×16 六角ボルト		8	4	8
【2-2】M8用平座金		8	4	8
【2-3】M8用バネ座金		8	4	8
【2-4】M8用袋ナット		8	4	8
【2-5】φ5×14 サラタッピンネジ3種		16	8	16

【3】端部カバーセット

名　　称	略　　図	員　数		
		A	B	C
端部カバー右		1	1	1
端部カバー左		1	1	1
【3-1】φ4×12トラス タッピンネジ3種		6	4	6

【4】コーナー部材

名　　称	略　　図	員　数		
		A	B	C
コーナー部材		1	1	1
【4-1】φ4×12トラス タッピンネジ3種		6	4	6

1.基本寸法図

1-1 Aタイプ

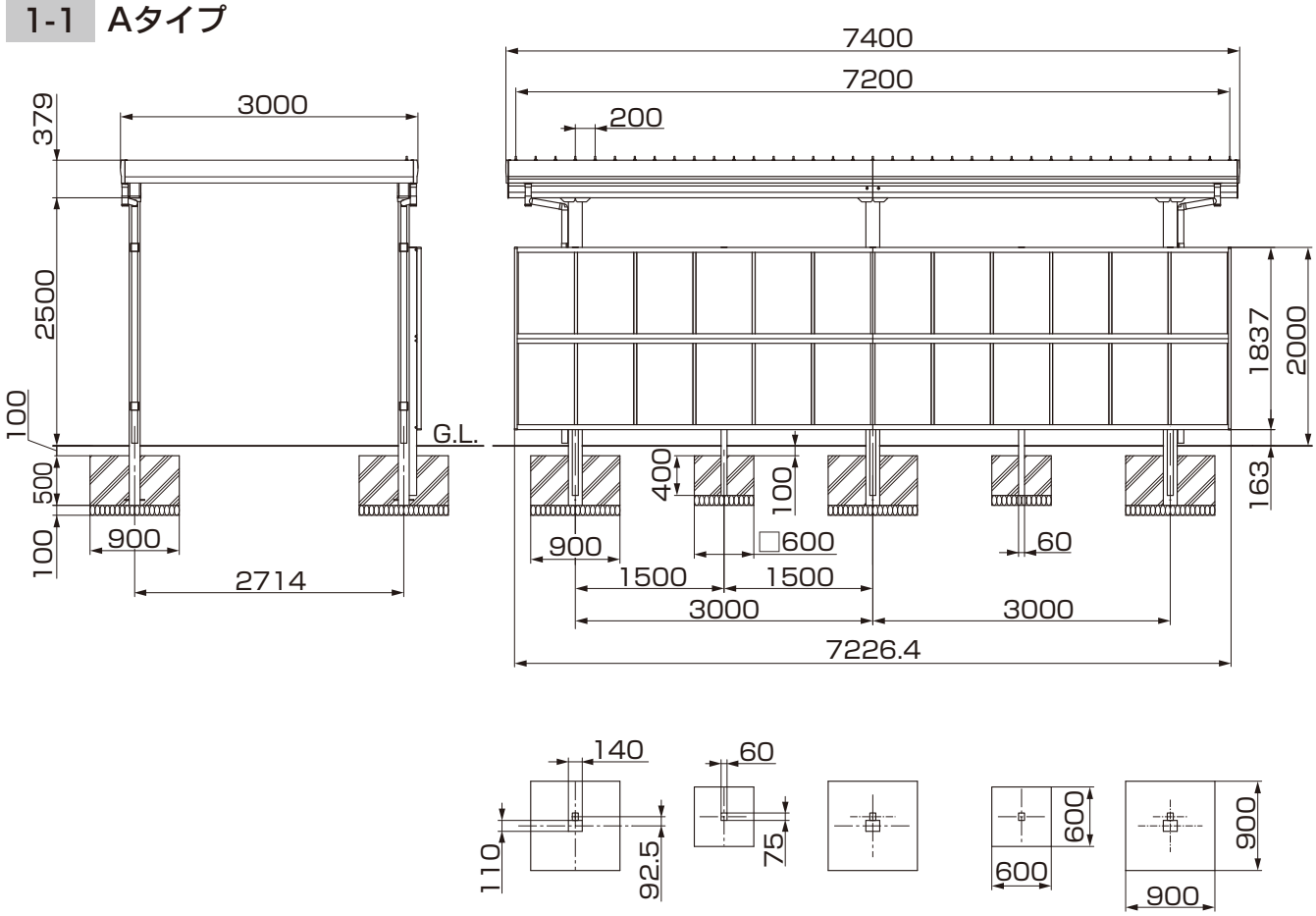

E254_200710A

1.（つづき）

1-2 Bタイプ

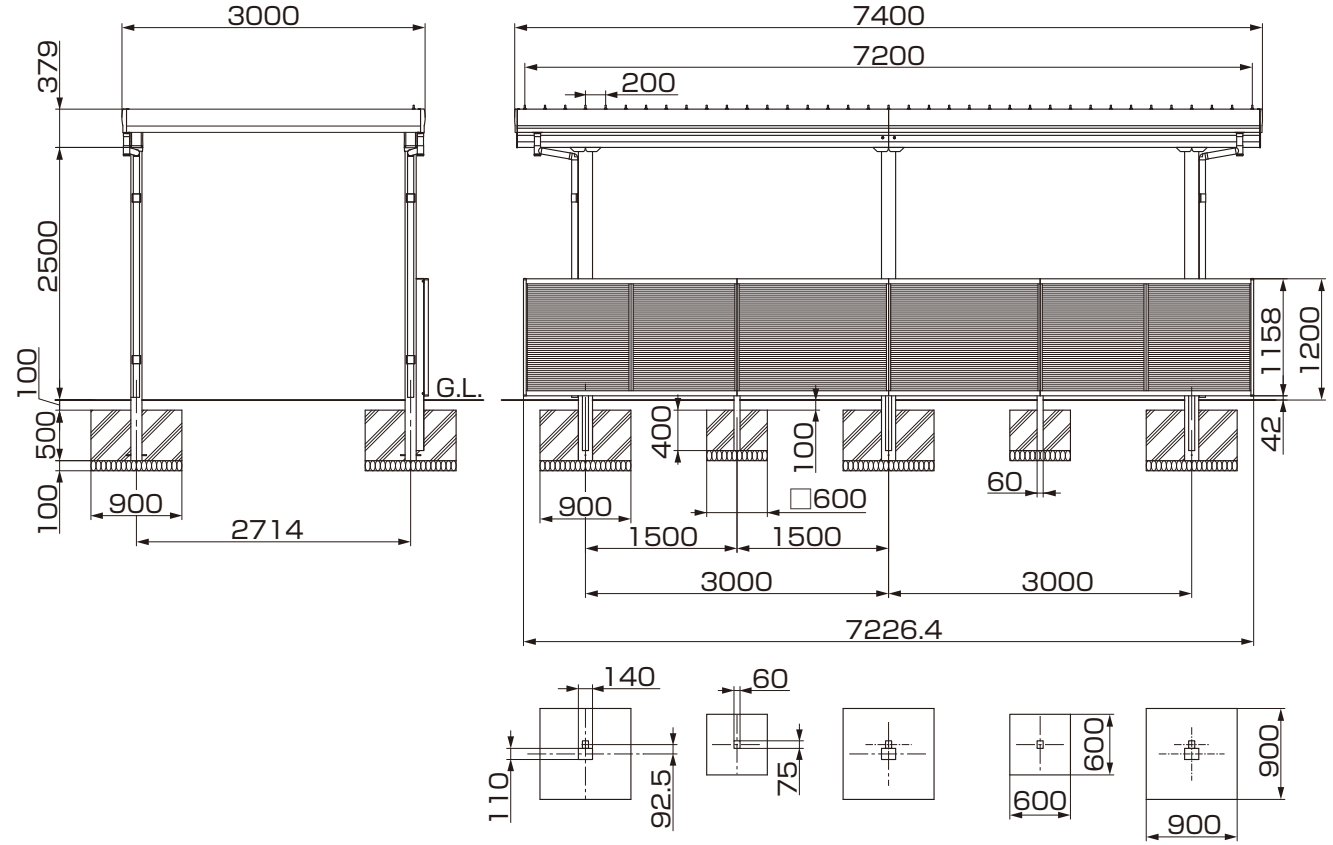

1-3 Cタイプ

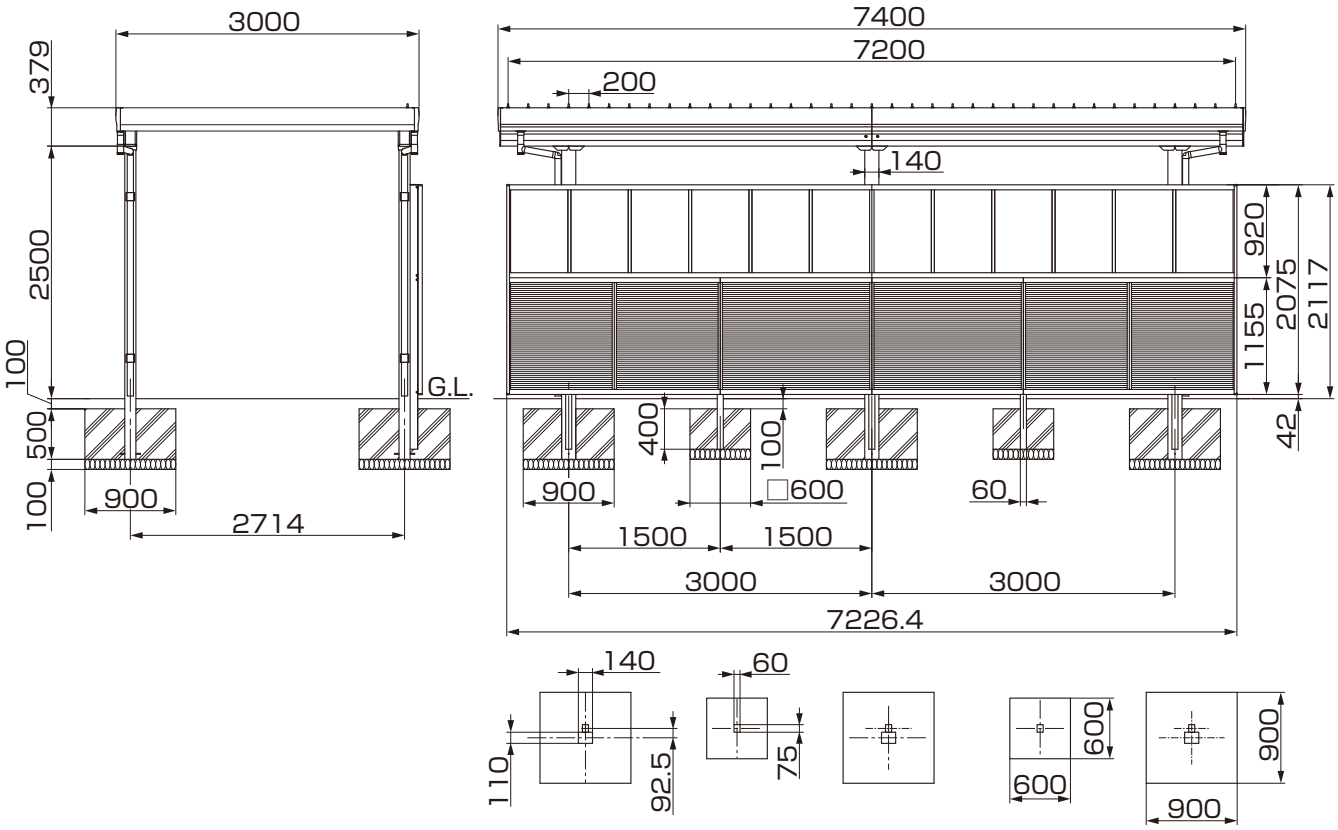

E254_200710A

2. 基礎施工

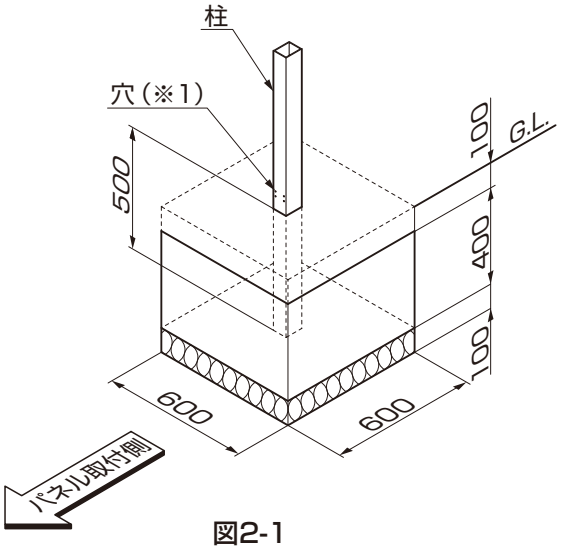

図2-1
サイドパネル柱のみの場合

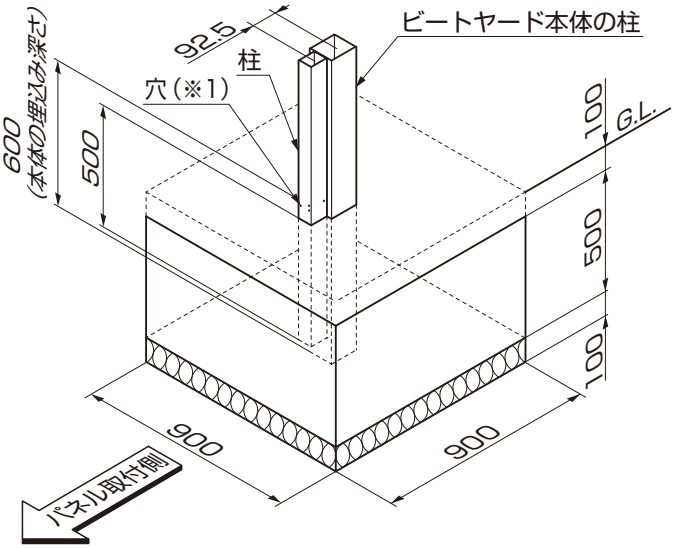

図2-2
ビートヤード本体の柱と基礎を共有する場合

ポイント

●柱は穴（※1）のあいている側をパネル取付側にして施工してください。
●本体の柱とサイドパネルの柱では埋込み深さが異なります。（図2-2参照）

補 足

●サイドパネルの基礎は基準風速34m／s、地表面粗度区分Ⅲ、長期地耐力度50kN／m^2時の参考寸法です。
●ビートヤード本体の柱基礎については、本体取付説明書「ビートヤード（E253）」を参照してください。

3. 本体取付金具の取付け

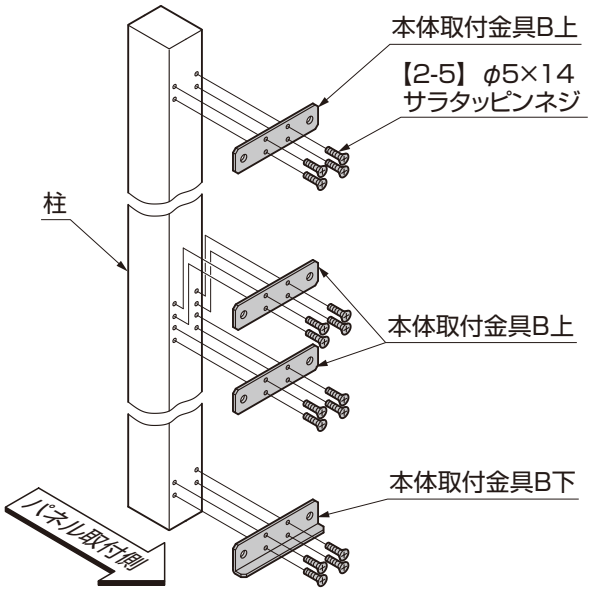

図3-1　A、Cタイプ

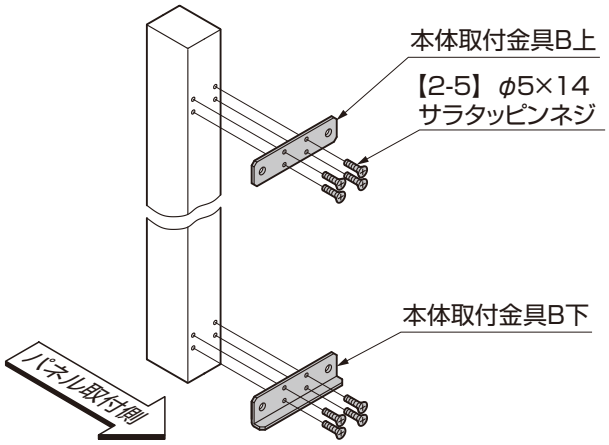

図3-2　Bタイプ

①【2-5】で柱に、本体取付金具B上と本体取付金具B下を取付けてください。

E254_200710A

4. 本体の取付け

4-1 本体を取付ける前の準備（Aタイプ）

（1）端部用

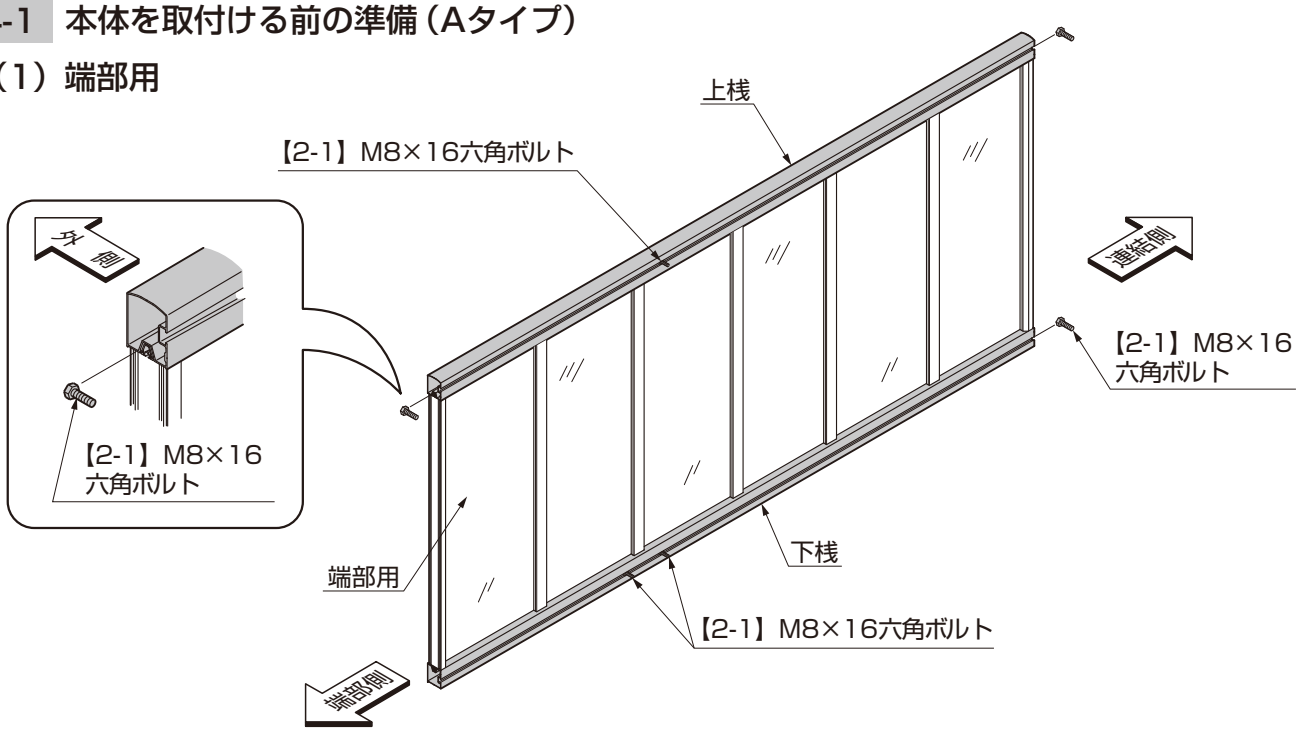

①【2-1】を端部用の上桟および下桟の溝に入れてください。

補 足

- 【2-1】は上桟に5本、下桟に5本、合計10本使用します。
- 端部用はパネル数が6枚です。

（2）中間用

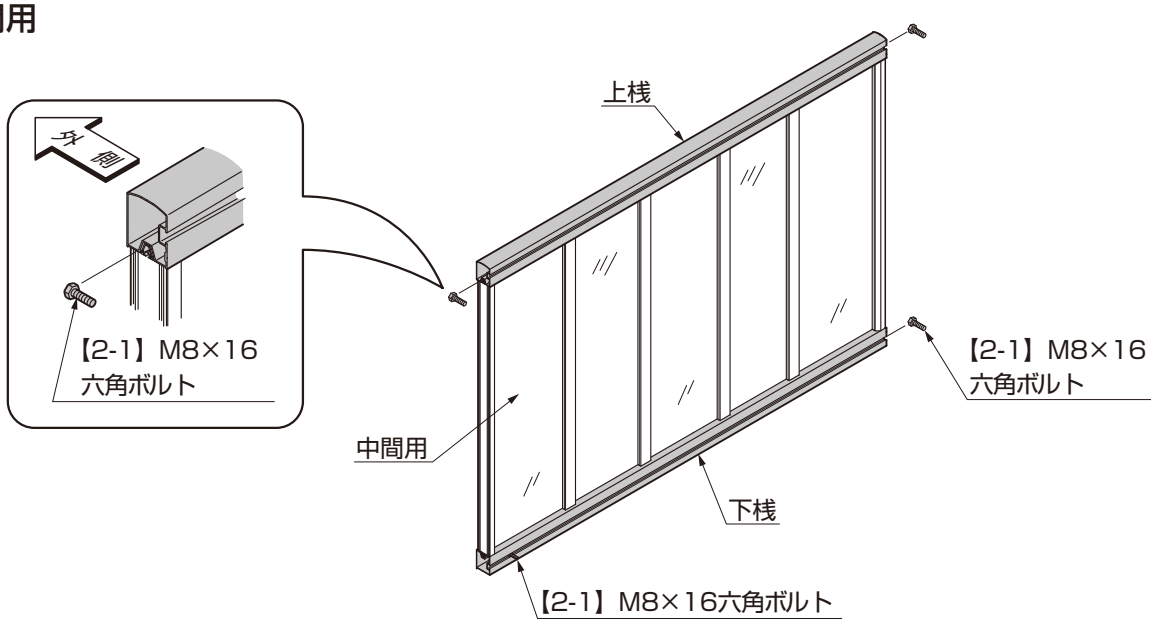

①【2-1】を中間用の上桟および下桟の溝に入れてください。

補 足

- 【2-1】は上桟に4本、下桟に4本、合計8本使用します。
- 中間用はパネル数が5枚です。

E254_200710A

（3）単独

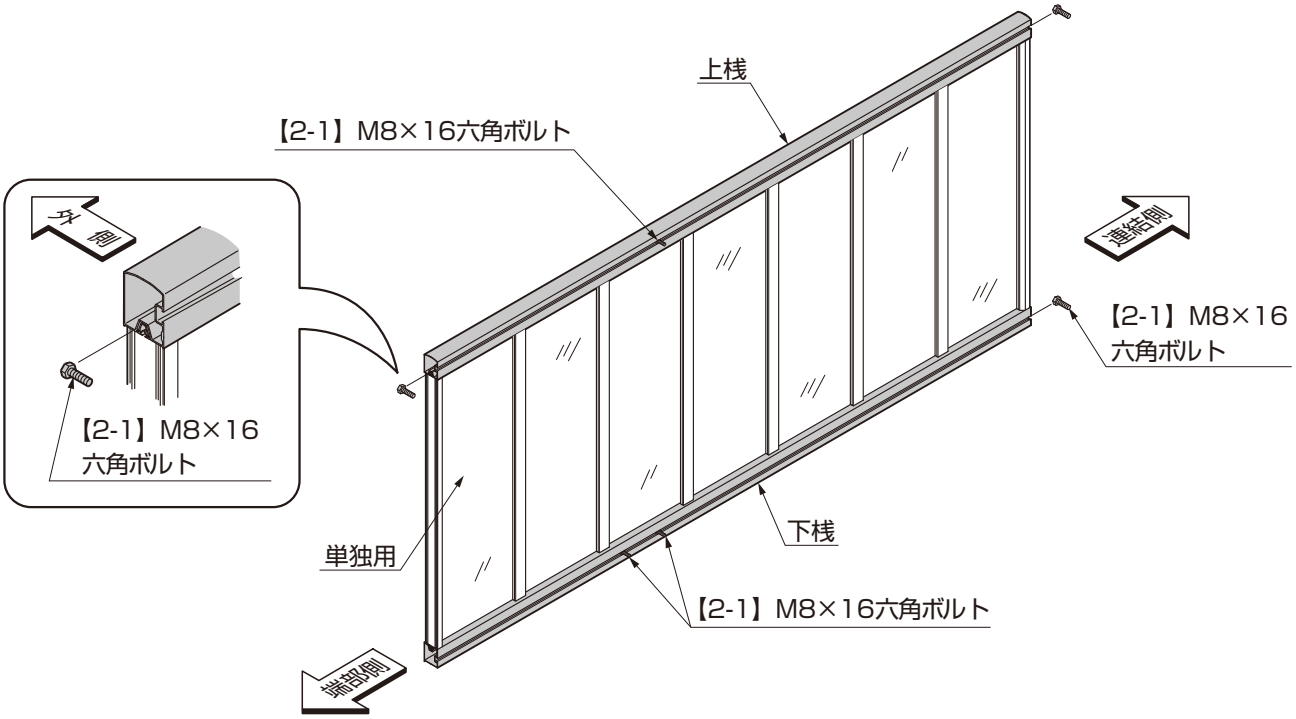

①【2-1】を単独用の上桟および下桟の溝に入れてください。

補 足

●【2-1】は上桟に6本、下桟に6本、合計12本使用します。
●単独用はパネル数が7枚です。

メモ

4.（つづき）

4-2 本体を取付ける前の準備（Bタイプ）

（1）端部用

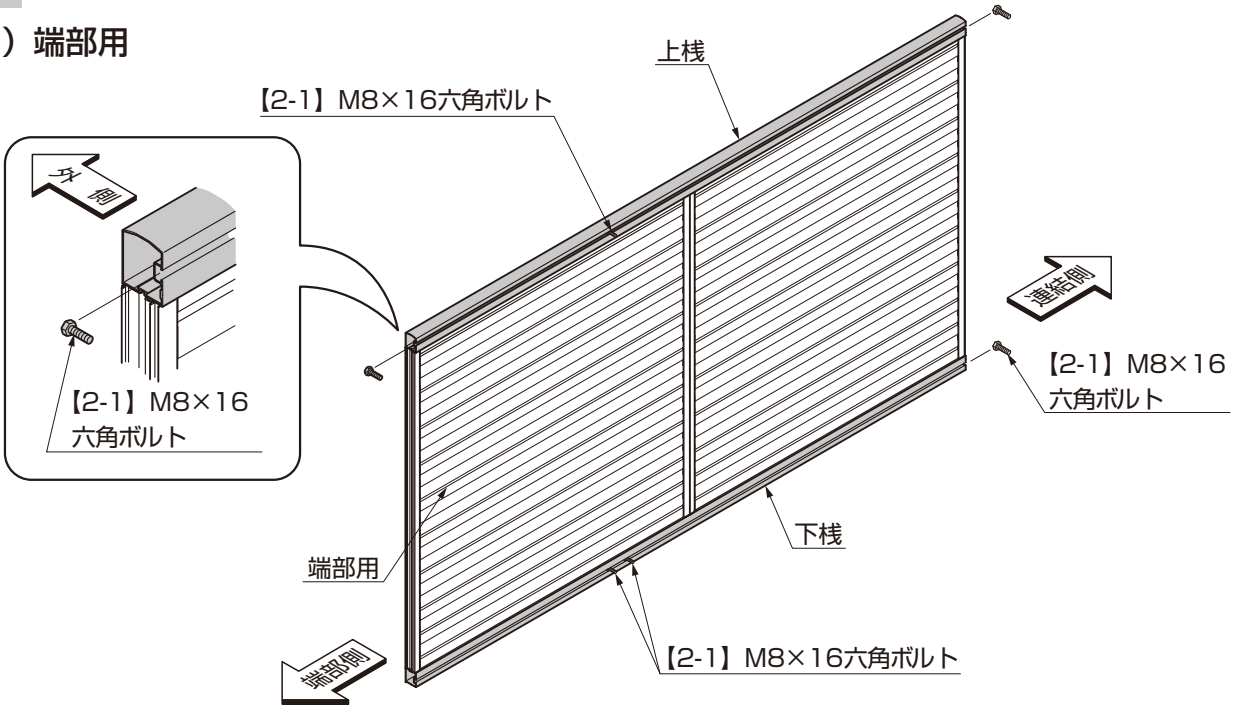

①【2-1】を端部用の上桟および下桟の溝に入れてください。

補 足

●【2-1】は上桟に3本、下桟に3本、合計6本使用します。

（2）中間用

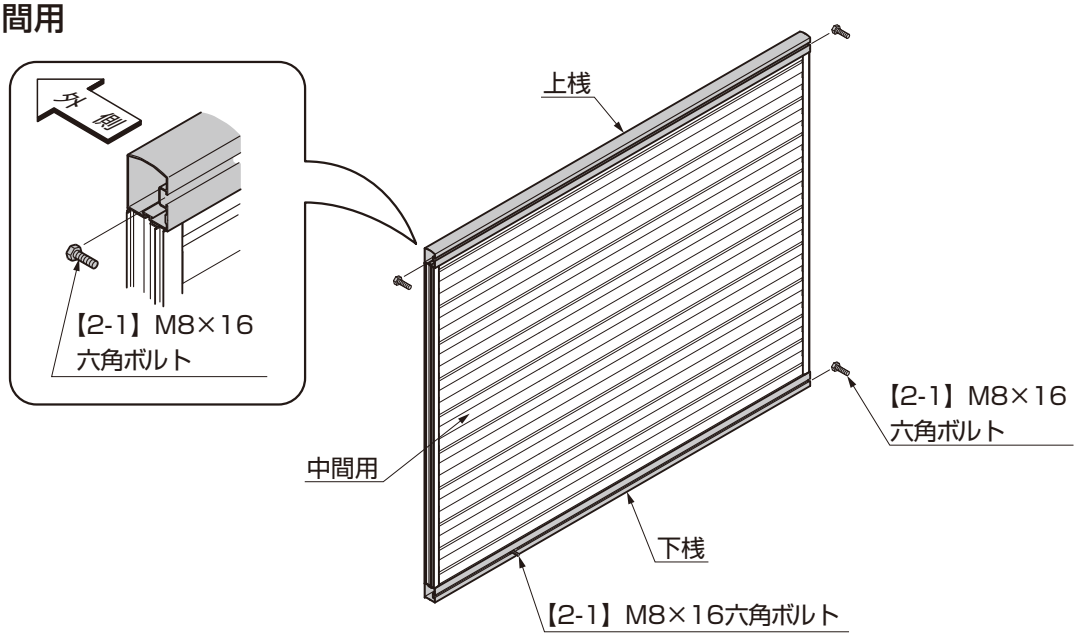

①【2-1】を中間用の上桟および下桟の溝に入れてください。

補 足

●【2-1】は上桟に2本、下桟に2本、合計4本使用します。

4-3 本体と柱の取付け（Aタイプ、Cタイプ）

（1）端部

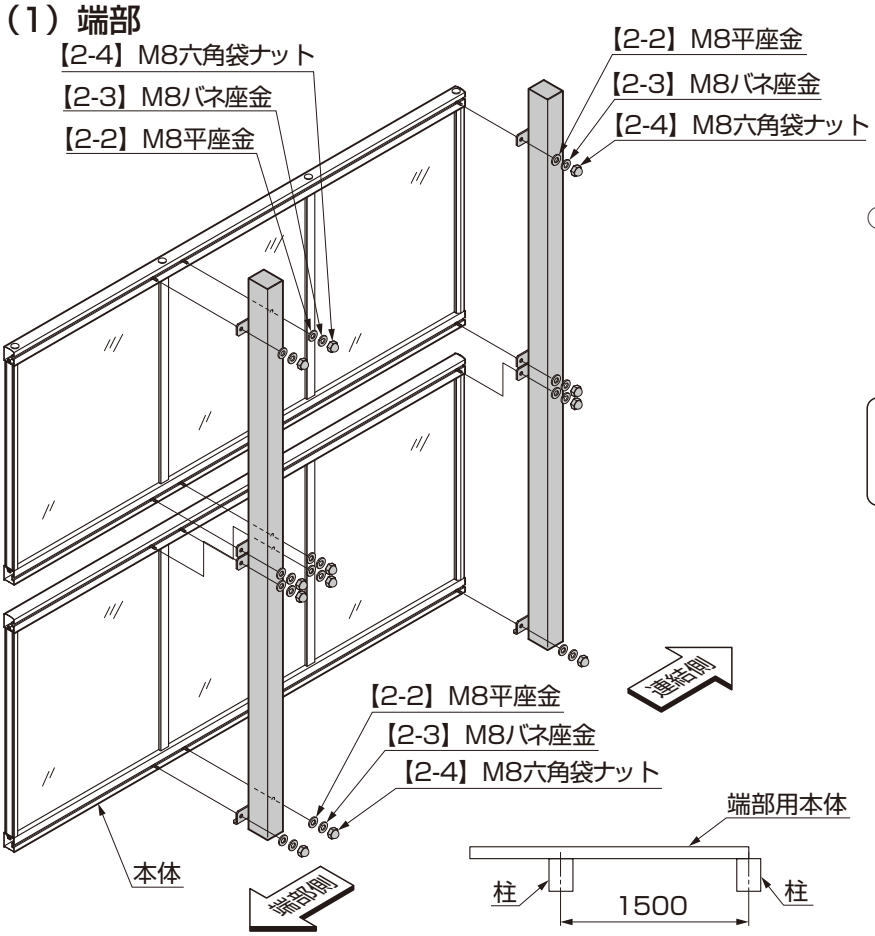

① 【2-2】、【2-3】、【2-4】で本体を柱に取付けてください。その際、本体の連結側の端部を柱の中心に合わせてください。

補 足

●下段パネルを取付けた後、上段パネルを取付けてください。

（2）連結部

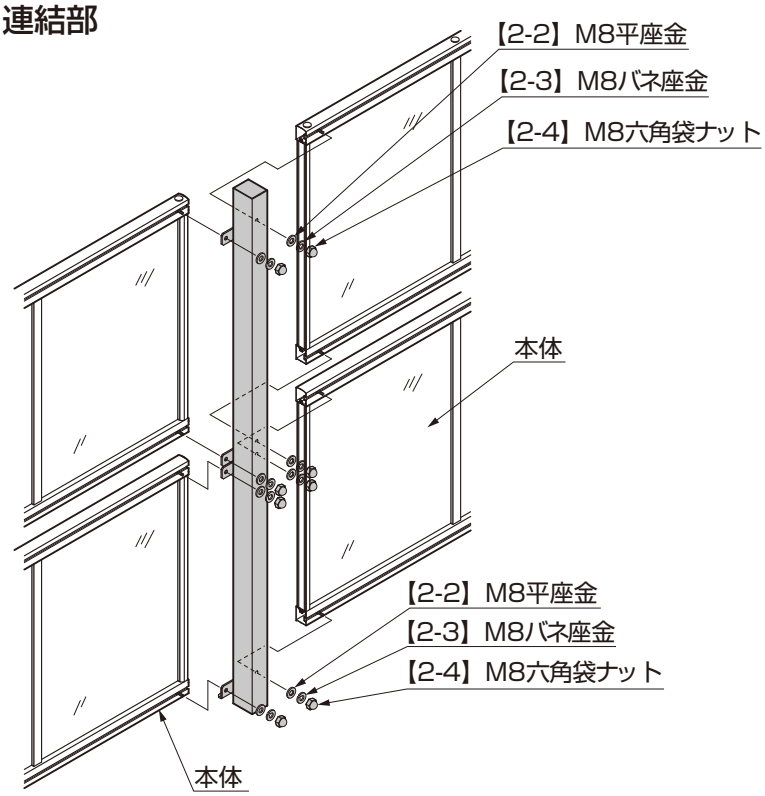

① 【2-2】、【2-3】、【2-4】で、本体を柱に取付けてください。

補 足

●下段パネルを取付けた後、上段パネルを取付けてください。

4.（つづき）

4-4 本体と柱の取付け（Bタイプ）

（1）端部

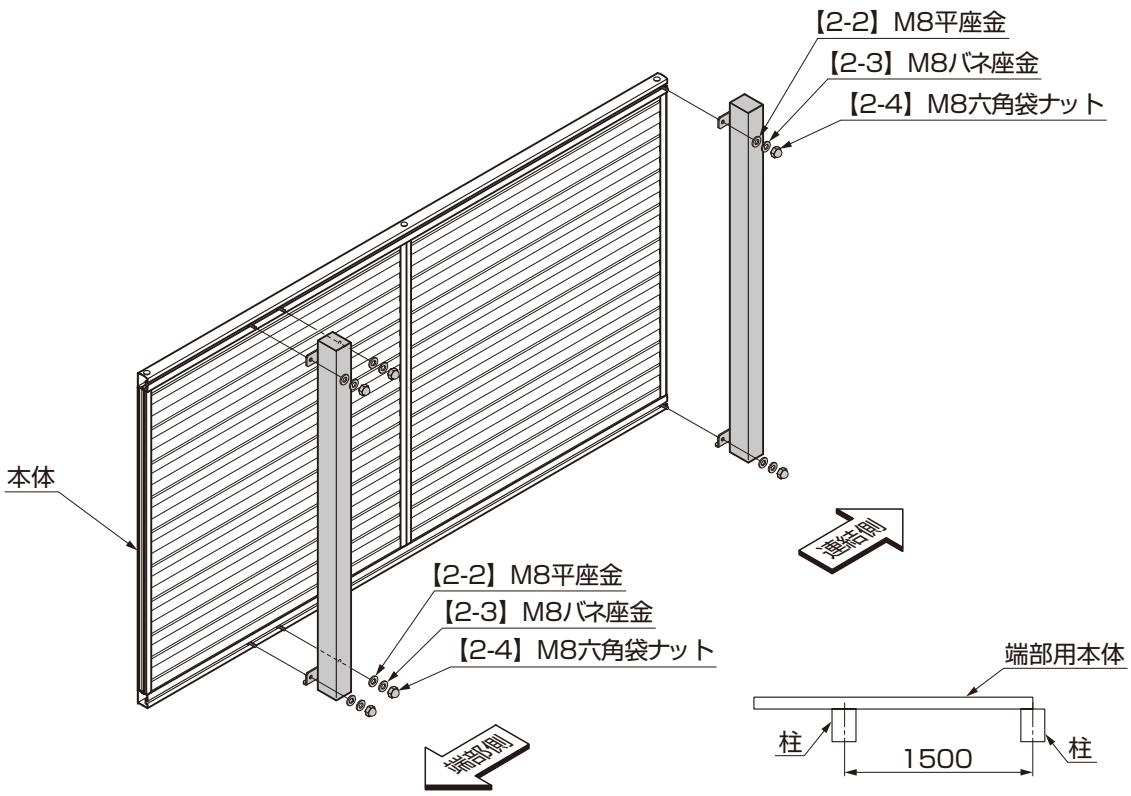

① 【2-2】、【2-3】、【2-4】で本体を柱に取付けてください。
その際、本体の連結側の端部を柱の中心に合わせてください。

（2）連結部

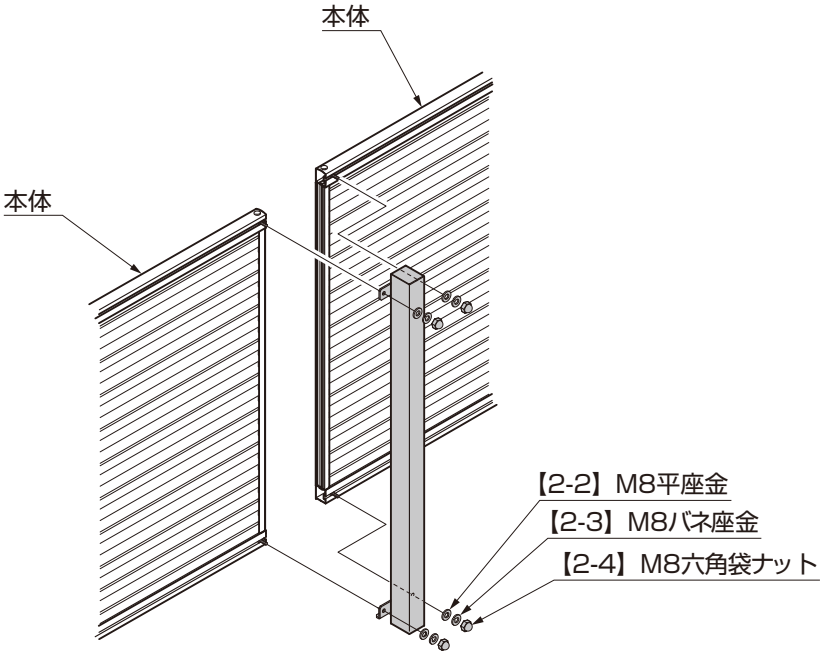

① 【2-2】、【2-3】、【2-4】で、本体を柱に取付けてください。

5. 端部カバーの取付け

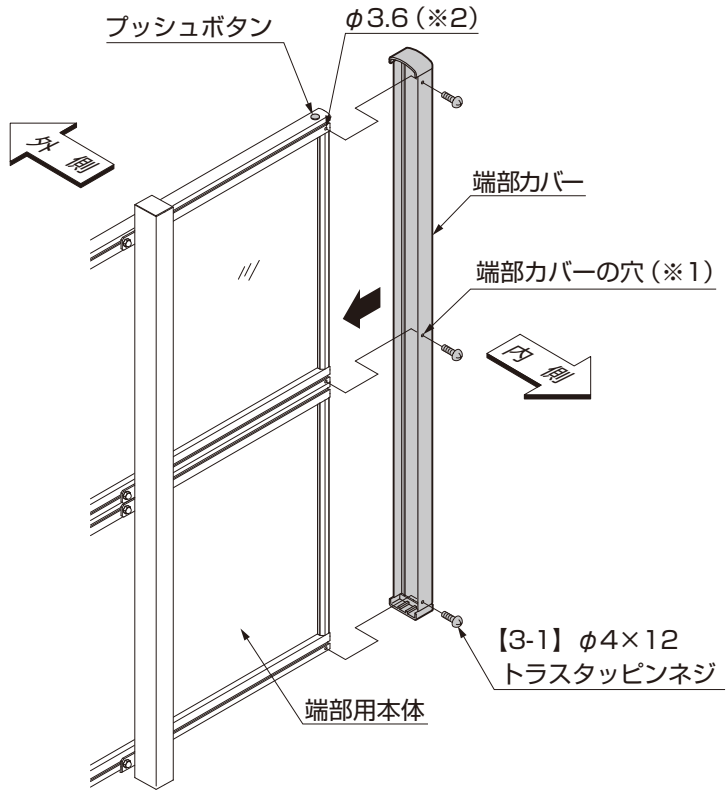

①上段パネルの端部のプッシュボタンを外してください。

②端部カバーを本体に差込んでください。

ポイント

●端部カバーの穴を内側に向けてください。（※1）

③端部カバーの穴を利用して、本体にφ3.6の穴をあけてください。（※2）

④【3-1】で端部カバーを取付けてください。

6. コーナー部材の取付け

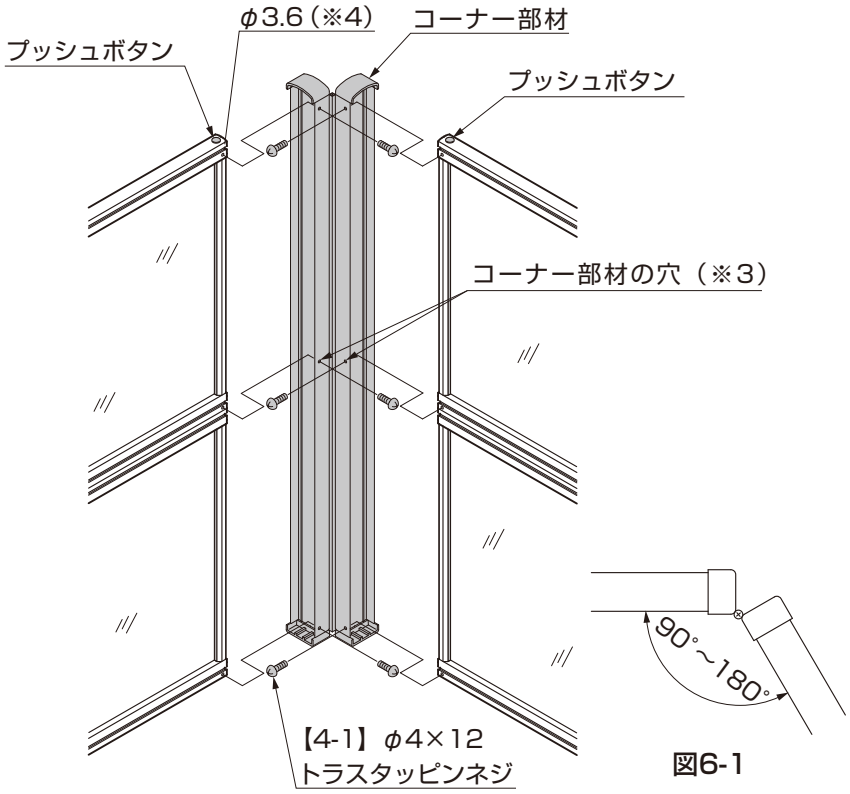

図6-1

①上段パネルの端部のプッシュボタンを外してください。

②コーナー部材をサイドパネル本体に差込んでください。

ポイント

●コーナー部材の穴を内側にしてください。（※3）
●対応角度は90°～180°です。（図6-1参照）

③コーナー部材の穴を利用して、本体にφ3.6の穴をあけてください。（※4）
④【4-1】でコーナー部材を取付けてください。

E254_200710A

取説コード
E254
JZZ615406C
200710A_1039
201607D_1039