MAJ-124C　KGV1　2016年8月1日発行
MAJ124C

LIXIL　ステッピア　セメントステップ・デッキ　取付け説明書

■施工される方へのお願い

●本製品の施工の際は、ステッピア本体に同梱の取付け説明書を併せてご使用ください。
●本説明書で使われているマークには、以下のような意味があります。

⚠警 告…取付けを誤った場合に、使用者が死亡又は重傷を負う危険が想定されます。冒頭にまとめて記載していますので必ずお読みください。

⚠注 意…取付けを誤った場合に、使用者が中程度の傷害、軽傷を負う危険及び物的損害の発生が想定されます。冒頭にまとめて記載していますので必ずお読みください。

⚠警 告

※製品落下及び転落のおそれがありますので、下記事項をお守りください。
●部材の固定
・組立てねじ・ボルトは必ず指定のものを使用してください。又、使用中緩まないように締付けてください。

⚠注 意

※製品倒壊のおそれがありますので、下記事項をお守りください。
●施工上について
・当社指定の付属品以外は取付けないでください。
・みだりに改造・変更をしないでください。
・取付けは専門業者が行ってください。専門知識のない方が施工されますと不具合発生の原因になることがあります。
※水漏れのおそれがありますので下記事項をお守りください。
●シーリング処理
・シーリングは指定個所に必ず行ってください。
※製品腐食のおそれがありますので下記事項をお守りください。
●絶縁処理
・アルミ形材が亜鉛・ステンレス以外の金属と接触するときは、絶縁処理をしてください。
※雨どいカバー飛散するおそれがありますので下記事項をお守りください。
・デッキボードは左右均等に取付けてください。又デッキボード取付け後、妻ばりとデッキボード端部のすき間が25mm～30mmであることを確認してください。

■施工上のお願い

●水平・垂直は水準器などで正確に出してください。

■構造説明図

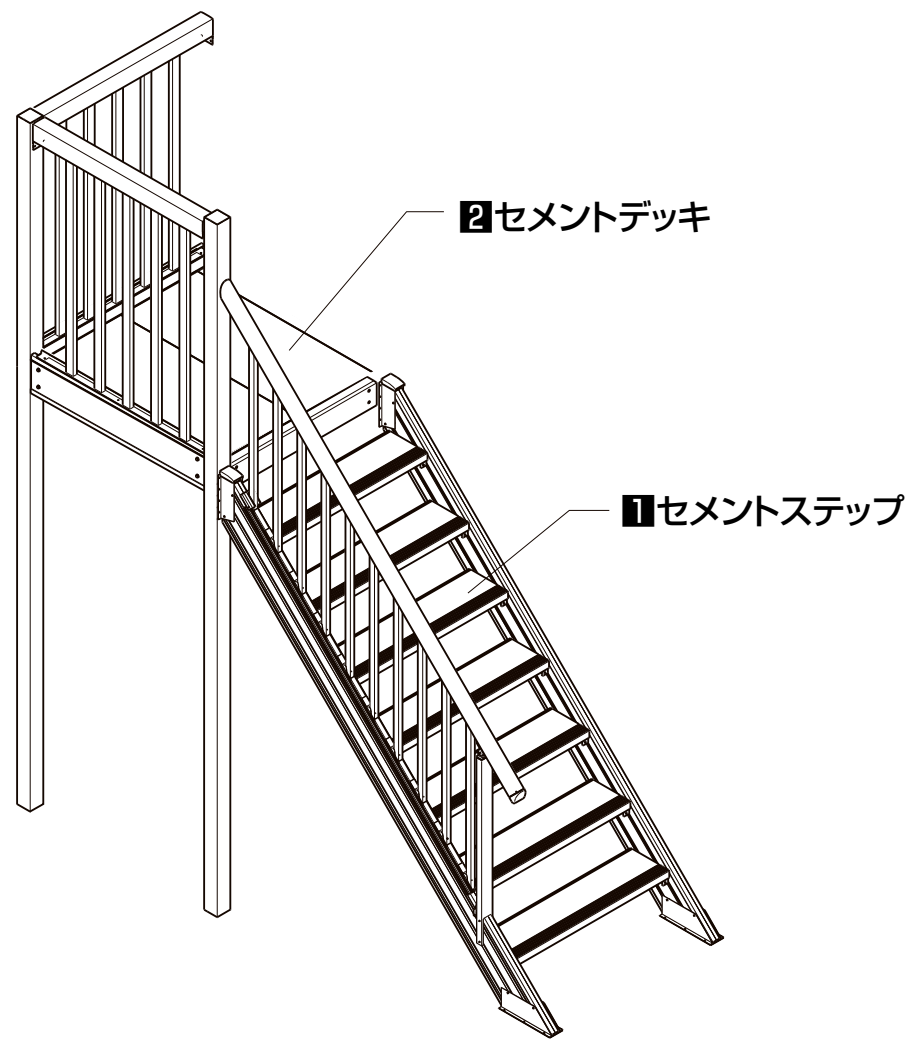

1 セメントステップの取付け

①サイドフレームにステップ取付け金具Aを取付けます。
②セメントステップを静かにステップ取付け金具Aの上に置きます。
③セメントステップを固定します。
④上記①～③の作業を1段づつ繰返します。

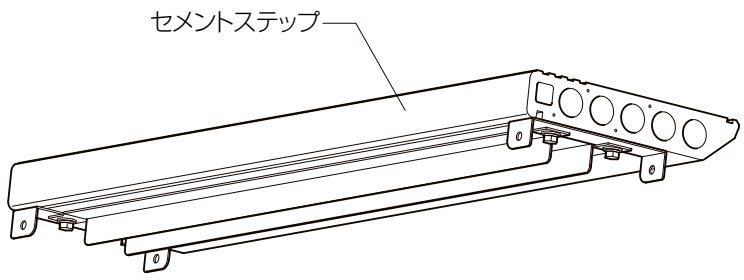

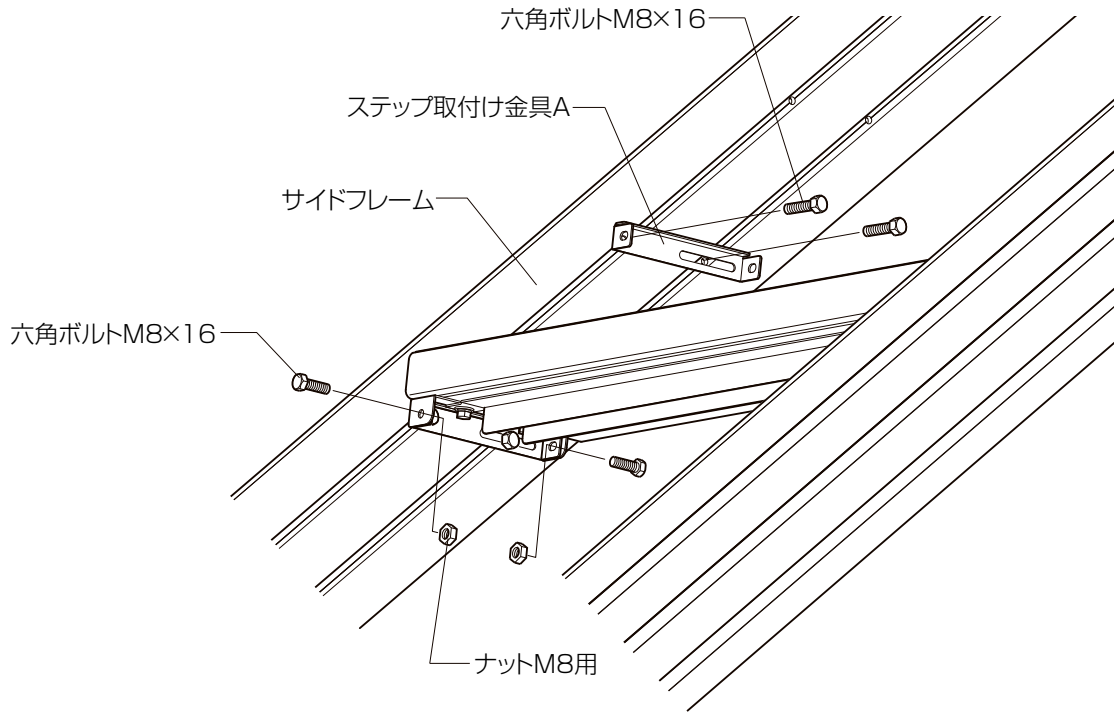

2 セメントデッキの取付け

①セメントデッキの凸部をけたに差込んで根太の上に欠けないよう静かにに置きます。
②セメントデッキの凹部に取付け金具（中間用）を差込んで取付けます。
③妻ばりには取付け金具（端部用）で固定します。
④最後のセメントデッキは凹部と凹部が合うように置き、シーリングで接着固定します。
⑤セメントデッキの接合部にも、上からシーリング施工します。

⚠ 注　意

- ●指定の個所に必ずシーリングしてください。
- ●シリコンシーリングを行う場合、アクリル板及びポリカーボネート板のひび割れなどが考えられますので、当社指定のアルコール系シーリング材を使用してください。
- ●養生期間については製品の説明書をよくお読みの上充分にとって下さい。
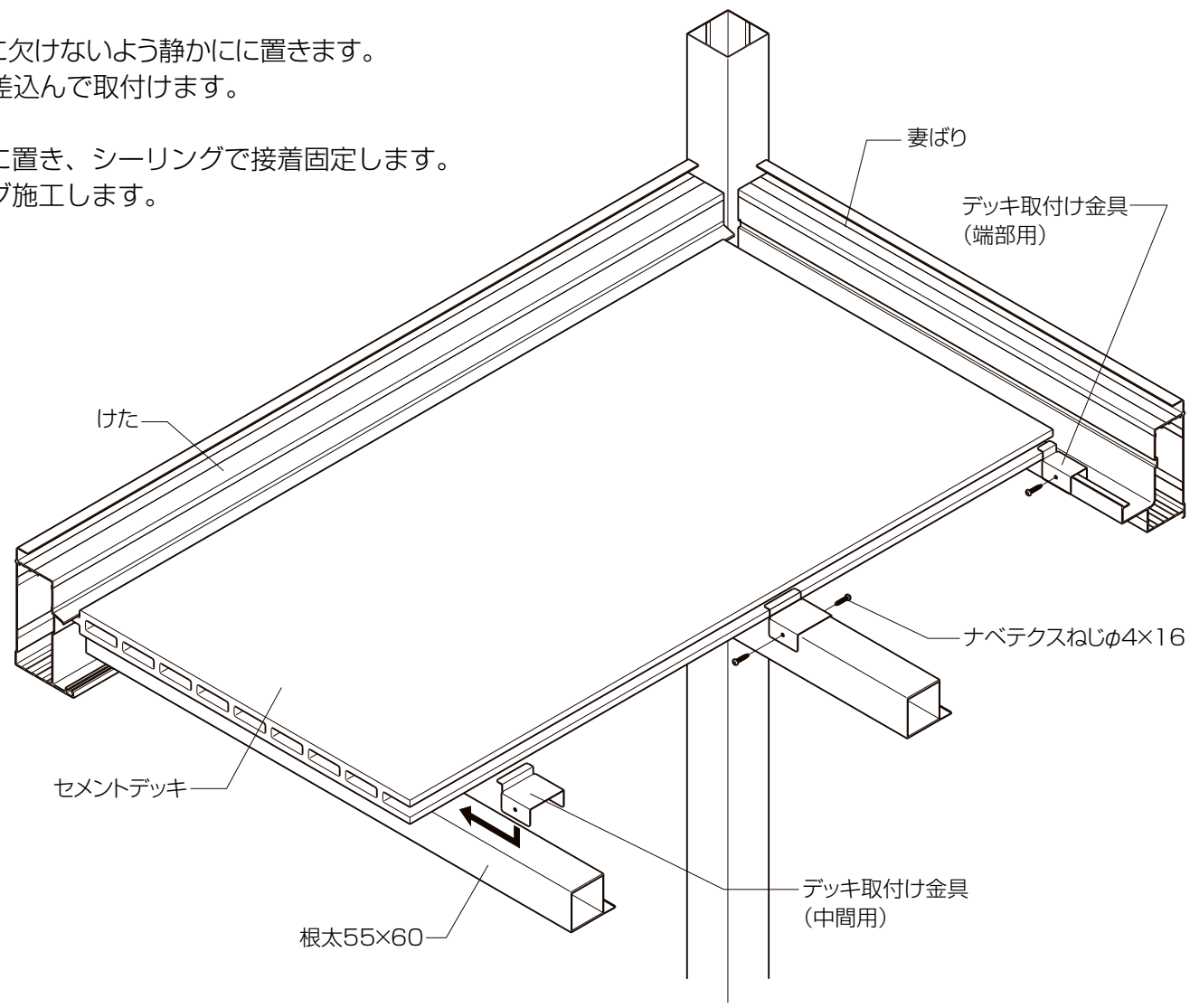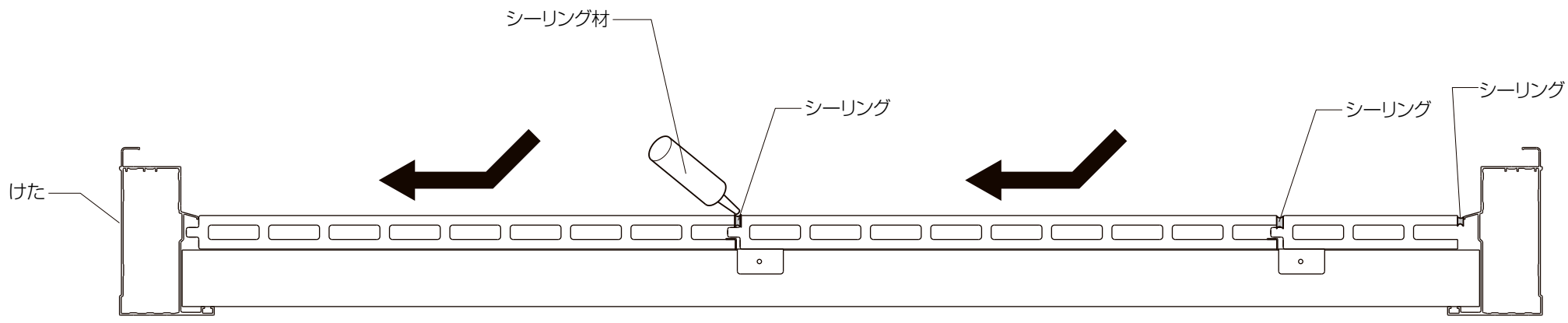
・信越化学工業　　シーラント72
・東芝シリコーン　　トスシール380
・トーレシリコーン　SE960